Транспортная отрасль

БПОУ «Омский АТК»

МП г. Омска «Электрический транспорт»

Сеть автосервисов «Реактор»

ООО «ФИТ Омск»

Министерство образования Омской области

Бюджетное профессиональное образовательное учреждение Омской области «Омский автотранспортный колледж»

ОСНОВНАЯ ПРОФЕССИОНАЛЬНАЯ ОБРАЗОВАТЕЛЬНАЯ ПРОГРАММА «ПРОФЕССИОНАЛИТЕТ»

Среднее профессиональное образование

Образовательная программа
подготовки специалистов среднего звена

Специальность
23.02.05 Эксплуатация транспортного электрооборудования и автоматики (по видам транспорта, за исключением водного)

На базе основного общего образования

Форма обучения очная

Квалификация выпускника
Техник-электромеханик

Одобрено на заседании научно-методического совета	протокол № 3 от 20.05.2026 г.
Утверждено приказом БПОУ «Омский АТК»	приказ № 57 от 22.05.2026 г. Директор _____ С.В. Евсеев *подпись*
Согласовано с предприятием-работодателем Сеть автосервисов «Реактор» (ИП Резниченко А.Н.)	Руководитель _____ А.Н. Резниченко *подпись*
Согласовано с предприятием-работодателем Сеть автосервисов «Реактор» (ИП Денщик Д.Ю.)	Руководитель _____ Д.Ю. Денщик *подпись*

Согласовано с предприятием-работодателем Сеть автосервисов «Реактор» (ИП Надточий К.А.)	Руководитель _____ К.А. Надточий *подпись*
Согласовано с предприятием-работодателем ООО «ФИТ Омск»	Директор_____ К.В. Лауденшлегер *подпись*
Согласовано с предприятием-работодателем МП г. Омска «Электрический транспорт»	Директор _____ В.В. Филонов *подпись*

2026 год

Организация-разработчик:
бюджетное профессиональное образовательное учреждение Омской области «Омский автотранспортный колледж»

Разработчики:

Мелишихина Наталья Петровна, заместитель директора БПОУ «Омский АТК»;

Бондаренко Елена Юрьевна, руководитель научно-методического центра БПОУ «Омский АТК»;

Жук Ирина Анатольевна, методист БПОУ «Омский АТК»;

Тенякова Светлана Анатольевна, руководитель отдела организации практики и производства БПОУ «Омский АТК»;

Жуков Вячеслав Сергеевич, преподаватель БПОУ «Омский АТК», председатель ЦМК;

Вебер Владимир Александрович, преподаватель БПОУ «Омский АТК»,

Лизюков Игорь Анатольевич, преподаватель БПОУ «Омский АТК».

Перечень работодателей - представители кластера, участвующие в разработке данной ОПОП-П

- Сеть автосервисов «Реактор» (ИП Резниченко, ИП Денщик, ИП Надточий);
- ООО «ФИТ Омск»;
- МП г. Омска «Электрический транспорт»;

Содержание

Раздел 1. Общие положения 3

Раздел 2. Основные характеристики образовательной программы 6

Раздел 3. Характеристика профессиональной деятельности выпускника 7

3.1. Область профессиональной деятельности выпускников: 17 Транспорт. 7

3.2.1 Профессиональные стандарты. 7

3.2.2 Квалификационные справочники 9

3.3. Осваиваемые виды деятельности 10

Раздел 4. Требования к результатам освоения образовательной программы 12

Раздел 5. Структура и содержание образовательной программы 34

5.2. Календарный учебный график 38

5.3. Рабочие программы учебных дисциплин и профессиональных модулей. 44

5.4. Рабочая программа воспитания и календарный план воспитательной работы. 44

5.5. Практическая подготовка 44

5.6. Государственная итоговая аттестация 45

Раздел 6. Условия реализации образовательной программы 45

6.1. Материально-техническое и учебно-методическое обеспечение образовательной программы. 45

6.2. Применение электронного обучения и дистанционных образовательных технологий. 46

6.3. Кадровые условия реализации образовательной программы 46

6.4. Примерные расчеты финансового обеспечения реализации образовательной программы ... 47

Перечень приложений к ОПОП-П:

Приложение 1. Рабочие программы профессиональных модулей

Приложение 2. Рабочие программы учебных дисциплин

Приложение 3. Материально-техническое оснащение

Приложение 4. Программа государственной итоговой аттестации

Приложение 5. Рабочая программа воспитания

Раздел 1. Общие положения

1.1. Назначение основной профессиональной образовательной программы

Настоящая основная профессиональная образовательная программа «Профессионалитет» (далее – ОПОП-П) по специальности 23.02.05 Эксплуатация транспортного электрооборудования и автоматики (по видам транспорта, за исключением водного) разработана в соответствии с федеральным государственным образовательным стандартом среднего профессионального образования по специальности 23.02.05 Эксплуатация транспортного электрооборудования и автоматики (по видам транспорта, за исключением водного), утвержденного приказом Министерства просвещения Российской Федерации от 18.03.2024 № 169, (далее – ФГОС, ФГОС СПО).

ОПОП-П определяет объем и содержание среднего профессионального образования по специальности 23.02.05 Эксплуатация транспортного электрооборудования и автоматики (по видам транспорта, за исключением водного), требования к результатам освоения образовательной программы, условия реализации образовательной программы.

ОПОП-П разработана для реализации образовательной программы на базе основного общего образования на основе требований соответствующих федеральных государственных образовательных стандартов среднего общего и среднего профессионального образования и положений федеральной основной общеобразовательной программы среднего общего образования, а также с учетом получаемой специальности среднего профессионального образования.

1.2. Нормативные документы

- Федеральный закон от 29.12.2012 № 273-ФЗ «Об образовании в Российской Федерации»;
- Федеральный государственный образовательный стандарт среднего профессионального образования по специальности 23.02.05 Эксплуатация транспортного электрооборудования и автоматики (по видам транспорта, за исключением водного) (утвержден приказом Министерства просвещения Российской Федерации от 18.03.2024 № 169);
- Порядок организации и осуществления образовательной деятельности по образовательным программам среднего профессионального образования (утвержден приказом Министерства просвещения Российской Федерации от 24.08.2022 г. № 762);
- Приказ Министерства просвещения Российской Федерации от 16.04.2026 № 274 «О внесении изменений в Порядок организации и осуществления образовательной деятельности по образовательным программам среднего профессионального образования, утвержденный приказом Министерства просвещения Российской Федерации от 24.08.2022

г. № 762»;

- Порядок проведения государственной итоговой аттестации по образовательным программам среднего профессионального образования (утвержден приказом Министерства просвещения Российской Федерации от 08.11.2021 № 800) (далее – Порядок);

- Положение о практической подготовке обучающихся (утверждено приказом Минобрнауки России № 885, Минпросвещения России № 390 от 05.08.2020);

- Перечень профессий рабочих, должностей служащих, по которым осуществляется профессиональное обучение (утвержден приказом Министерства просвещения Российской Федерации от 14.07.2023 № 534);

- Приказ Министерства просвещения Российской Федерации от 17.05.2022 № 336 «Об утверждении перечней профессий и специальностей среднего профессионального образования и установлении соответствия отдельных профессий и специальностей среднего профессионального образования, указанных в этих перечнях, профессиям и специальностям среднего профессионального образования, перечни которых утверждены приказом Министерства образования и науки Российской Федерации от 29 октября 2013 г. № 1199 «Об утверждении перечней профессий и специальностей среднего профессионального образования»;

- Приказ Министерства просвещения Российской Федерации от 27.04.2024 № 289 «О внесении изменений в перечни профессий и специальностей среднего профессионального образования и соответствия отдельных профессий и специальностей среднего профессионального образования, указанных в этих перечнях, профессиям и специальностям среднего профессионального образования, перечни которых утверждены приказом Министерства образования и науки Российской Федерации от 29.10.2013 № 1199 «Об утверждении перечней профессий и специальностей среднего профессионального образования», утвержденные приказом Министерства просвещения Российской Федерации от 17.05.2024 № 336»;

- Перечень профессий и специальностей среднего профессионального образования, реализация образовательных программ по которым не допускается с применением исключительно электронного обучения, дистанционных образовательных технологий (приказ Министерства просвещения Российской Федерации от 13.12.2023 № 932);

- Постановление Правительства Российской Федерации от 27 апреля 2024 г. № 555 «О целевом обучении по образовательным программам среднего профессионального и высшего образования»;

- Приказ Министерства науки и высшего образования Российской Федерации и Министерства просвещения Российской Федерации от 05.08.2020 № 882/391 «Об

организации и осуществлении образовательной деятельности при сетевой форме реализации образовательных программ»;

- Профессиональный стандарт 31.004 Специалист по техническому обслуживанию и ремонту мехатронных систем автотранспортных средств и их компонентов в автомобилестроении (утвержден приказом Министерства труда и социальной защиты Российской Федерации от 02.04.2024 № 170н);
- Профессиональный стандарт 33.005 Специалист по техническому диагностированию и контролю технического состояния колесных транспортных средств при техническом осмотре (утвержден приказом Министерства труда и социальной защиты РФ от 09.07.2025 № 427н);
- Профессиональный стандарт 31.002 Работник по мехатронике в автомобилестроении (утвержден приказом Министерства труда и социальной защиты Российской Федерации от 22.11.2023 №826.);
- Постановление Минтруда РФ от 10.11.1992 № 31 (ред. от 24.11.2008) «Об утверждении тарифно-квалификационных характеристик по общеотраслевым профессиям рабочих»;
- Приказ Минобрнауки России от 17 мая 2012 г. № 413 «Об утверждении федерального государственного образовательного стандарта среднего общего образования» (зарегистрирован 07.06.2012 г. № 24480, в актуальной редакции);
- Приказ Министерства просвещения Российской Федерации от 18.05.2023 № 371 «Об утверждении федеральной образовательной программы среднего общего образования» (зарегистрирован 12.07.2023 № 74228);
- Письмо Министерства просвещения Российской Федерации от 1 марта 2023 г. № 05-592 «О направлении рекомендаций» (вместе с «Рекомендациями по реализации среднего общего образования в пределах освоения образовательной программы среднего профессионального образования»);
- Распоряжение Министерства просвещения Российской Федерации от 30.04.2021 № Р-98 «Об утверждении Концепции преподавания общеобразовательных дисциплин с учетом профессиональной направленности программ среднего профессионального образования, реализуемых на базе основного общего образования».

1.3. Перечень сокращений

ГИА – государственная итоговая аттестация;

ДЭ – демонстрационный экзамен;

МДК – междисциплинарный курс;

ОК – общие компетенции;

ОП – общепрофессиональный цикл;

ООД – общеобразовательные дисциплины;

ОТФ – обобщенная трудовая функция;

СГ – социально-гуманитарный цикл;

ПА – промежуточная аттестация;

ПК – профессиональные компетенции;

ПМ – профессиональный модуль;

ПМн – профессиональный модуль по направленности;

ОПОП-П – основная профессиональная образовательная программа «Профессионалитет»;

П– профессиональный цикл;

ПП- производственная практика;

ПС – профессиональный стандарт;

ТФ – трудовая функция;

УМК – учебно-методический комплект;

УП – учебная практика;

ФГОС СПО – федеральный государственный образовательный стандарт среднего профессионального образования.

Раздел 2. Основные характеристики образовательной программы

Параметр	Данные
Перечень профессиональных стандартов, соответствующих профессиональной деятельности выпускников (при наличии)	31.004 Специалист по техническому обслуживанию и ремонту мехатронных систем автотранспортных средств и их компонентов в автомобилестроении (Приказ Министерства труда и социальной защиты Российской Федерации от 02.04.2024 № 170н); 33.005 Специалист по техническому диагностированию и контролю технического состояния колесных транспортных средств при техническом осмотре (Приказ Министерства труда и социальной защиты РФ от 09.07.2025 № 427н); 31.002 Работник по мехатронике в автомобилестроении (приказ Министерства труда и социальной защиты Российской Федерации от 22.11.2023 №826.)
Специализированные допуски для прохождения практики, в том числе по охране труда и возраст до 18 лет	Прохождение обязательных предварительных (при поступлении на работу) и периодических медицинских осмотров (обследований), а также внеочередных медицинских осмотров (обследований)
Реквизиты ФГОС СПО	Приказ Министерства просвещения Российской Федерации от 18.03.2024 № 169 «Об утверждении федерального государственного образовательного стандарта среднего профессионального образования по специальности 23.02.05 Эксплуатация транспортного электрооборудования и автоматики (по видам транспорта, за исключением водного)»
Квалификация (-и) выпускника	Техник-электромеханик
в т.ч. дополнительные квалификации	18511 Слесарь по ремонту автомобилей
	11442 Водитель автомобиля категории В
	18590 Слесарь-электрик по ремонту электрооборудования
Направленность (-и) образовательной программы	Выполнение технического обслуживания и ремонта электрооборудования и автоматики на транспорте (по видам транспорта)

Согласованный с работодателем срок реализации образовательной программы	На базе основного общего образования - 3 г. 10 мес.	
Согласованный с работодателем объем образовательной программы	На базе основного общего образования - 5940 ак.ч.	
Форма обучения	очная	
Количество часов практики за весь период обучения / из них количество часов производственной практики	1320/720	
Структура образовательной программы	**Объем, в ак.ч.**	**в т.ч. в форме практической подготовки**
Обязательная часть образовательной программы	**3876**	**2596**
общеобразовательная подготовка	1476	736
социально-гуманитарный цикл	398	302
общепрофессиональный цикл	414	286
профессиональный цикл	1588	1272
в т.ч. практика: - учебная - производственная	**684** -324 -360	**684** -324 -360
Вариативная часть образовательной программы	**1848**	**1328**
в т.ч. запрос конкретного работодателя, включая цифровой образовательный модуль:	**1102**	**880**
ОП.10ц Информационные технологии в транспортной отрасли	36	28
ПМ 05 Выполнение работ по профессии 18511 Слесарь по ремонту автомобилей	468	376
ПМ 06 Выполнение работ по профессии 11442 Водитель автомобиля	214	114
ПМ 07 Выполнение работ по профессии рабочего 18590 Слесарь-электрик по ремонту электрооборудования	384	362
ГИА в форме демонстрационного экзамена	**216**	**216**
Всего	**5940**	**4140**

Раздел 3. Характеристика профессиональной деятельности выпускника

3.1. Область профессиональной деятельности выпускников: 17 Транспорт.

3.2.1 Профессиональные стандарты.

№	Код и Наименование ПС	Реквизиты утверждения	Код и наименование ОТФ	Код и наименование ТФ
1	33.005 Специалист по	Приказ	А Выполнение	А/01.5 Подготовка к эксплуатации

	техническому диагностированию и контролю технического состояния колесных транспортных средств при техническом осмотре	Министерства труда и социальной защиты РФ от 09.07.2025 № 427н	вспомогательных операций для реализации методов проверки технического состояния колесных ТС и обеспечение работоспособности средств технического диагностирования и дополнительного технологического оборудования	средств технического диагностирования колесных ТС и дополнительного технологического оборудования A/02.5 Наладка средств технического диагностирования колесных ТС и дополнительного технологического оборудования A/03.5 Выполнение вспомогательных операций для реализации методов проверки технического состояния колесных ТС A/04.5Техническое обслуживание средств технического диагностирования колесных ТС и дополнительного технологического оборудования
			B Контроль технического состояния колесных ТС с использованием средств технического диагностирования	B/03.6 Реализация технологического процесса проведения технического осмотра колесных ТС
			C Разработка, внедрение и контроль соблюдения технологии технического осмотра колесных ТС	C/01.6 Информационное и технологическое обеспечение проведения технического осмотра колесных ТС C/02.6 Контроль технического состояния средств технического диагностирования колесных ТС и дополнительного технологического оборудования C/03.6 Контроль выполнения технологического процесса технического осмотра колесных ТС
			D Управление деятельностью оператора технического осмотра колесных ТС	D/01.7 Разработка технико-экономического обоснования проектирования и развития производственно- технической базы пункта технического осмотра колесных ТС D/02.7Обеспечение соответствия оператора технического осмотра колесных ТС требованиям аккредитации
2	31.002 Работник по мехатронике в автомобилестроении	приказ Министерства труда и социальной защиты Российской Федерации от 22.11.2023 №826	A Выполнение регламентных работ по поддержанию мехатронных систем производственного оборудования в исправном состоянии	A/01.4 Проведение монтажных работ по установке (разборке) мехатронных систем производственного оборудования A/02.4 Регулировка мехатронных систем A/03.4 Техническое обслуживание и мелкий ремонт мехатронных систем
			D Оперативное управление выполнением работ по монтажу, обслуживанию и ремонту мехатронных систем производственного оборудования в автомобилестроении	D/01.6 Организация работ по монтажу, обслуживанию и ремонту мехатронных систем производственного оборудования в автомобилестроении D/02.6 Контроль и обеспечение работоспособности оборудования D/03.6 Разработка предложений по

				оптимизации работ по ремонту мехатронных систем
3	31.004 Специалист по техническому обслуживанию и ремонту мехатронных систем автотранспортных средств и их компонентов в автомобилестроении	Приказ Министерства труда и социальной защиты Российской Федерации от 02.04.2024 № 170н	ОТФ E Взаимодействие с потребителями в процессе выполнения работ по техническому обслуживанию и ремонту автотранспортных средств и их компонентов в автомобилестроении	ТФ E/01.5 Информационно-консультационное взаимодействие с потребителями по вопросам эксплуатации, технического обслуживания и ремонта автотранспортных средств и осуществление предварительной записи на сервисное обслуживание (ремонт) в процессе выполнения работ по техническому обслуживанию и ремонту автотранспортных средств и их компонентов в автомобилестроении
			ОТФ D Руководство выполнением работ по техническому обслуживанию и ремонту автотранспортных средств и их компонентов в автомобилестроении	ТФ D/02.5 Организация работ по техническому обслуживанию и ремонту автотранспортных средств и их компонентов в автомобилестроении
			ОТФ G Обеспечение бизнес-процесса выполнения работ по техническому обслуживанию и ремонту автотранспортных средств и их компонентов в автомобилестроении	ТФ G/01.6 Организация работы структурного подразделения в процессе выполнения работ по техническому обслуживанию и ремонту автотранспортных средств и их компонентов в автомобилестроении ТФ G/02.6 Организационное взаимодействие со смежными структурными подразделениями предприятия и внешними организациями в процессе выполнения работ по техническому обслуживанию и ремонту автотранспортных средств и их компонентов в автомобилестроении

3.2.2 Квалификационные справочники

№	Наименование квалификационного справочника	Раздел	Профессия/должность с указанием разряда (при наличии)	Характеристика работ/должностные обязанности
1	Тарифно-квалификационные характеристики по общеотраслевым профессиям рабочих (Постановление Минтруда РФ от 10.11.1992 № 31 (ред. от 24.11.2008)	Тарифно-квалификационные характеристики по общеотраслевым профессиям рабочих	11442 Водитель автомобиля категории «В» (дополнительная компетенция)	Управление автомобилями грузовыми автомобилями (автопоездами) всех типов грузоподъемностью от 3,5 тонн Управление подъемным механизмом самосвала, насосной установкой автоцистерны, холодильной установкой рефрижератора, подметально-уборочными механизмами и другим оборудованием специализированных автомобилей. Заправка автомобилей топливом, смазочными материалами и охлаждающей жидкостью.

				Проверка технического состояния и прием автомобиля перед выездом на линию, сдача его и постановка на отведенное место по возвращении в автохозяйство. Подача автомобилей под погрузку и разгрузку грузов и контроль за погрузкой, размещением и креплением груза в кузове автомобиля. Устранение возникших во время работы на линии мелких неисправностей, не требующих разборки механизмов. Оформление путевых документов.

3.3. Осваиваемые виды деятельности

Наименование видов деятельности	**Код и наименование ПМ**
Виды деятельности	
ВД 01. Выполнение технического обслуживания и ремонта электрооборудования и автоматики на транспорте (по видам транспорта)	ПМ. 01 Выполнение технического обслуживания и ремонта электрооборудования и автоматики на транспорте
ВД 02. Разработка технологических процессов и нормативной документации по техническому обслуживанию и ремонту электрооборудования и автоматики на транспорте (по видам транспорта)	ПМ. 02 Разработка технологических процессов и нормативной документации по техническому обслуживанию и ремонту электрооборудования и автоматики на транспорте
ВД 03. Проведение диагностирования электрооборудования и автоматики на транспорте (по видам транспорта)	ПМ. 03 Проведение диагностирования электрооборудования и автоматики на транспорте
ВД 04. Организация деятельности коллектива исполнителей	ПМ.04 Организация деятельности коллектива исполнителей
Виды деятельности по освоению одной или нескольких профессий рабочих, должностей служащих	
ВД 05 Выполнение работ по профессии 18511 Слесарь по ремонту автомобилей	ПМ 05 Выполнение работ по профессии 18511 Слесарь по ремонту автомобилей
ВД 06 Выполнение работ по профессии рабочего 11442 Водитель автомобиля категории «В» (дополнительная компетенция)	ПМ 06 Выполнение работ по профессии 11442 Водитель автомобиля

ВД 07 Выполнение работ по профессии рабочего 18590 Слесарь-электрик по ремонту электрооборудования	ПМ 07 Выполнение работ по профессии рабочего 18590 Слесарь-электрик по ремонту электрооборудования

Раздел 4. Требования к результатам освоения образовательной программы

4.1 Общие компетенции

Код ОК	Формулировка компетенции	Знания, умения
ОК 01	Выбирать способы решения задач профессиональной деятельности применительно к различным контекстам	Умения:
		распознавать задачу и/или проблему в профессиональном и/или социальном контексте, анализировать и выделять её составные части
		определять этапы решения задачи, составлять план действия, реализовывать составленный план, определять необходимые ресурсы
		выявлять и эффективно искать информацию, необходимую для решения задачи и/или проблемы
		владеть актуальными методами работы в профессиональной и смежных сферах
		оценивать результат и последствия своих действий (самостоятельно или с помощью наставника)
		Знания:
		актуальный профессиональный и социальный контекст, в котором приходится работать и жить
		структура плана для решения задач, алгоритмы выполнения работ в профессиональной и смежных областях
		основные источники информации и ресурсы для решения задач и/или проблем в профессиональном и/или социальном контексте
		методы работы в профессиональной и смежных сферах
		порядок оценки результатов решения задач профессиональной деятельности
ОК 02	Использовать современные средства поиска, анализа и интерпретации информации, и информационные технологии для выполнения задач профессиональной деятельности	Умения:
		определять задачи для поиска информации, планировать процесс поиска, выбирать необходимые источники информации
		выделять наиболее значимое в перечне информации, структурировать получаемую информацию, оформлять результаты поиска
		оценивать практическую значимость результатов поиска
		применять средства информационных технологий для решения профессиональных задач
		использовать современное программное обеспечение в профессиональной деятельности
		использовать различные цифровые средства для решения профессиональных задач
		Знания:
		номенклатура информационных источников, применяемых в профессиональной деятельности
		приемы структурирования информации
		формат оформления результатов поиска информации
		современные средства и устройства информатизации, порядок их применения и
		программное обеспечение в профессиональной деятельности, в том числе цифровые средства
ОК 03	Планировать и реализовывать собственное профессиональное и личностное развитие, предпринимательскую	Умения:
		определять актуальность нормативно-правовой документации в профессиональной деятельности
		применять современную научную профессиональную терминологию
		определять и выстраивать траектории профессионального развития и самообразования
		выявлять достоинства и недостатки коммерческой идеи

	деятельность в профессиональной сфере, использовать знания по правовой и финансовой грамотности в различных жизненных ситуациях	определять инвестиционную привлекательность коммерческих идей в рамках профессиональной деятельности, выявлять источники финансирования
		презентовать идеи открытия собственного дела в профессиональной деятельности
		определять источники достоверной правовой информации
		составлять различные правовые документы
		находить интересные проектные идеи, грамотно их формулировать и документировать
		оценивать жизнеспособность проектной идеи, составлять план проекта
		Знания:
		содержание актуальной нормативно-правовой документации
		современная научная и профессиональная терминология
		возможные траектории профессионального развития и самообразования
		основы предпринимательской деятельности, правовой и финансовой грамотности
		правила разработки презентации
		основные этапы разработки и реализации проекта
ОК 04	Эффективно взаимодействовать и работать в коллективе и команде	Умения:
		организовывать работу коллектива и команды
		взаимодействовать с коллегами, руководством, клиентами в ходе профессиональной деятельности
		Знания:
		психологические основы деятельности коллектива
		психологические особенности личности
ОК 05	Осуществлять устную и письменную коммуникацию на государственном языке Российской Федерации с учетом особенностей социального и культурного контекста	Умения:
		грамотно излагать свои мысли и оформлять документы по профессиональной тематике на государственном языке
		проявлять толерантность в рабочем коллективе
		Знания:
		правила оформления документов
		правила построения устных сообщений
		особенности социального и культурного контекста
ОК 06	Проявлять гражданско-патриотическую позицию, демонстрировать осознанное поведение на основе традиционных российских духовно-нравственных ценностей, в том числе с учетом гармонизации межнациональных и межрелигиозных отношений, применять стандарты антикоррупционного поведения	Умения:
		проявлять гражданско-патриотическую позицию
		демонстрировать осознанное поведение
		описывать значимость своей специальности
		применять стандарты антикоррупционного поведения
		Знания:
		сущность гражданско-патриотической позиции
		традиционных общечеловеческих ценностей, в том числе с учетом гармонизации межнациональных и межрелигиозных отношений
		значимость профессиональной деятельности по специальности
		стандарты антикоррупционного поведения и последствия его нарушения
ОК 07	Содействовать сохранению	Умения:

	окружающей среды, ресурсосбережению, применять знания об изменении климата, принципы бережливого производства, эффективно действовать в чрезвычайных ситуациях	соблюдать нормы экологической безопасности
		определять направления ресурсосбережения в рамках профессиональной деятельности по специальности
		организовывать профессиональную деятельность с соблюдением принципов бережливого производства
		организовывать профессиональную деятельность с учетом знаний об изменении климатических условий региона
		эффективно действовать в чрезвычайных ситуациях
		Знания:
		правила экологической безопасности при ведении профессиональной деятельности
		основные ресурсы, задействованные в профессиональной деятельности
		пути обеспечения ресурсосбережения
		принципы бережливого производства
		основные направления изменения климатических условий региона
		правила поведения в чрезвычайных ситуациях
ОК 08	Использовать средства физической культуры для сохранения и укрепления здоровья в процессе профессиональной деятельности и поддержания необходимого уровня физической подготовленности	Умения:
		использовать физкультурно-оздоровительную деятельность для укрепления здоровья, достижения жизненных и профессиональных целей
		применять рациональные приемы двигательных функций в профессиональной деятельности
		пользоваться средствами профилактики перенапряжения, характерными для данной специальности
		Знания:
		роль физической культуры в общекультурном, профессиональном и социальном развитии человека
		основы здорового образа жизни
		условия профессиональной деятельности и зоны риска физического здоровья для специальности
		средства профилактики перенапряжения
ОК 09	Пользоваться профессиональной документацией на государственном и иностранном языках	Умения:
		понимать общий смысл четко произнесенных высказываний на известные темы (профессиональные и бытовые), понимать тексты на базовые профессиональные темы
		участвовать в диалогах на знакомые общие и профессиональные темы
		строить простые высказывания о себе и о своей профессиональной деятельности
		кратко обосновывать и объяснять свои действия (текущие и планируемые)
		писать простые связные сообщения на знакомые или интересующие профессиональные темы
		Знания:
		правила построения простых и сложных предложений на профессиональные темы
		основные общеупотребительные глаголы (бытовая и профессиональная лексика)
		лексический минимум, относящийся к описанию предметов, средств и процессов профессиональной деятельности
		особенности произношения
		правила чтения текстов профессиональной направленности

4.2. Профессиональные компетенции

Виды деятельности	Код и наименование компетенции	Показатели освоения компетенции
ВД 01. Выполнение технического обслуживания и ремонта электрооборудования и автоматики на транспорте (по видам транспорта)	ПК 1.1. Осуществлять эксплуатацию, техническое обслуживание и ремонт изделий электрооборудования и автоматики	Навыки:
		- выполнения технического обслуживания и ремонта деталей, узлов, изделий и систем автотранспортного электрооборудования; - эксплуатации изделий и систем автотранспортного электрооборудования;
		Умения:
		- осуществлять эксплуатацию автотранспортного электрооборудования и автоматики; - выполнять техническое обслуживание и ремонт изделий автотранспортного электрооборудования; - производить подготовку к эксплуатации дополнительного технологического оборудования, необходимого для реализации методов проверки технического состояния автотранспортных средств
		Знания:
		- физических принципов работы, устройства, конструкций, технических характеристик, областей применения, правил эксплуатации автотранспортного электрооборудования и автоматики; - порядка организации и проведения испытаний, эксплуатации, технического обслуживания и ремонта изделий автотранспортного электрооборудования; - ресурсо- и энергосберегающих технологий эксплуатации, технического обслуживания и ремонта автотранспортного электрооборудования; - основных положений, регламентирующих безопасную эксплуатацию автотранспортного электрооборудования и электроустановок; - технических характеристик и правил эксплуатации систем автотранспортного электрооборудования; - типовых технологических процессов производства и ремонта деталей, узлов и изделий автотранспортного электрооборудования
	ПК 1.2. Осуществлять контроль выполнения работ по техническому обслуживанию и ремонту электрооборудования и автоматики	Навыки:
		- контроля и проверки качества выполненных работ на соответствие требованиям нормативной документации; - проверки технического состояния систем автотранспортного электрооборудования
		Умения:
		- контролировать функционирование систем автотранспортного электрооборудования, в том числе с использованием средств электронной обработки данных, включая программное обеспечение, подключение и использование периферийных устройств; - контролировать техническое состояние инструмента, оснастки и оборудования; - пользоваться контрольно-измерительными приборами и эталонами
		Знания:

		- основных характеристик и принципов построения систем автоматического управления автотранспортным электрооборудованием; - действующей нормативно-технической документации по эксплуатации, техническому обслуживанию и ремонту автотранспортного электрооборудования; - устройства и принципов работы электронных систем автотранспортного электрооборудования, их классификацию, назначение и основные характеристики; - состава, функций и возможностей использования информационных технологий в профессиональной деятельности
ВД 02. Разработка технологических процессов и нормативной документации по техническому обслуживанию и ремонту электрооборудования и автоматики (по видам транспорта)	ПК 2.1. Разрабатывать технологические процессы технического обслуживания и ремонта деталей и узлов электрооборудования в соответствии с нормативной документацией	Навыки:
		- разработки технологических процессов изготовления и ремонта деталей, узлов и изделий автотранспортного электрооборудования; - разработки восстановительных процессов ремонта деталей, узлов и изделий автотранспортного электрооборудования
		Умения:
		- разрабатывать технологические процессы производства и ремонта изделий автотранспортного электрооборудования и автоматики - подготавливать рабочее место и инструменты для выполнения рабочего задания; - читать схемы, чертежи, технологическую документацию; - определять последовательность выполнения работ;
		Знания:
		- порядка разработки и расчета простейшей технологической оснастки; - основ технологических процессов выполнения работ; - применяемого технологического оборудования, оснастки и инструмента; - технологических процессов по изготовлению и восстановлению деталей; - приемов работ и последовательности операций по разборке-сборке, ремонту и наладке систем автотранспортного электрооборудования
	ПК 2.2. Оформлять конструкторскую и технологическую документацию.	Навыки:
		- чтения и оформления конструкторской и технологической документации
		Умения:
		- оформлять конструкторскую и технологическую документацию с применением информационных технологий; - использовать в работе сборочные чертежи, схемы, информационные листы, программное обеспечение, руководства по эксплуатации, спецификации
		Знания:
		- технической, технологической и нормативной документации; - требований к оформлению конструкторско-технологической документации;
ВД 03. Проведение	ПК 3.1. Определять техническое	Навыки:

диагностирования электрооборудования и автоматики на транспорте (по видам транспорта)	состояние деталей, узлов и изделий электрооборудования и автоматики	- определения и проверки технического состояния систем, изделий, узлов и деталей автотранспортного электрооборудования и элементов автоматики; - проведения монтажа и/или демонтажа узлов, агрегатов и систем автотранспортного электрооборудования
		Умения:
		- применять алгоритм поиска неисправностей в системах автотранспортного электрооборудования; - применять компьютерные технологии при диагностировании автотранспортного электрооборудования и элементов автоматики; - подготавливать рабочее место и инструменты для выполнения рабочего задания; - определять дефект, неисправность детали, узла, агрегата, систем электрооборудования автомобиля на основе визуального контроля и данных, полученных в результате диагностики; - проводить поиск неисправностей в функциональных связях узлов, агрегатов, систем автотранспортного электрооборудования;
		Знания:
		- порядка организации диагностирования и сервисного обслуживания автотранспортного электрооборудования; - принципа действия, устройства и конструкции изделий, узлов и деталей автотранспортного электрооборудования и элементов автоматики; - современных методов диагностирования изделий автотранспортного электрооборудования; - назначения и основных параметров диагностического оборудования отечественного и зарубежного производства; - методов обнаружения и устранения неисправностей в системах автотранспортного электрооборудования
	ПК 3.2 Производить дефектовку деталей и узлов электрооборудования и автоматики	Навыки:
		- анализа технического состояния автотранспортного электрооборудования и автоматики; - диагностики систем автотранспортного электрооборудования; - выявления и анализа неисправности в системах автотранспортного электрооборудования; - оформления дефектных ведомостей, ведения отчетной документации;
		Умения:

		- выбирать методы диагностирования систем, изделий, узлов и деталей автотранспортного электрооборудования и элементов автоматики; - анализировать техническое состояние и производить дефектовку деталей и узлов автотранспортного электрооборудования и автоматики; - определять соответствие диагностируемых параметров узлов, агрегатов и систем автотранспортного электрооборудования технологической документации завода-изготовителя; - производить визуальный контроль сколов, выработок, задиров, царапин детали в соответствии с параметрами конструкторской документации; разрабатывать технологические карты обслуживания и ремонта изделий автотранспортного электрооборудования; - заполнять контрольную карту/карту ремонта - внедрять мероприятия по устранению и предотвращению выявленных дефектов;
		Знания:
		- условий эксплуатации и технических требований, предъявляемых к изделиям автотранспортного электрооборудования и автоматики; - взаимозаменяемости и стандартизации деталей и узлов; - требований операционно-постовых карт технического осмотра; - требований нормативных правовых документов в отношении проведения технического осмотра транспортных средств; - требований руководств по эксплуатации средств технического диагностирования, в том числе средств измерений; - требований к оформлению технической документации;
	ПК 3.3. Прогнозировать техническое состояние изделий электрооборудования и автоматики	Навыки:
		- прогнозирования технического состояния автотранспортного электрооборудования и автоматики; - анализа технического состояния изделия с помощью контрольно-испытательного оборудования после ремонтных работ
		Умения:
		- пользоваться справочной литературой и Интернетом для получения необходимой технической информации; - использовать программное обеспечение в профессиональной деятельности; - прогнозировать техническое состояние изделий автотранспортного электрооборудования и автоматики с целью своевременного проведения ремонтно-восстановительных работ и повышения безаварийности эксплуатации транспорта; - выполнять сопутствующую замену и/или ремонт дефектных деталей и узлов, выявленных при проведении технического обслуживания
		Знания:
		- методов прогнозирования технического состояния изделий транспортного электрооборудования и автоматики;
ВД 04. Организация	ПК 4.1. Планировать и организовывать	Навыки:

деятельности коллектива исполнителей	производственные работы коллектива исполнителей	- планирования работы коллектива исполнителей и постановки производственных задач; - участия в разработке мероприятий по созданию безопасных условий труда
		Умения:
		- ставить производственные задачи коллективу исполнителей; - обеспечивать соблюдение требований охраны труда
		Знания:
		- основных аспектов развития отрасли, организации как хозяйствующих субъектов; - организации производственного и технологического процессов; - основ организации работы коллектива исполнителей; - принципов делового общения в коллективе; - требований правил и инструкций по охране труда
	ПК. 4.2. Планировать и организовывать мероприятия по соблюдению норм безопасных условий труда.	Навыки:
		- организации работы персонала в соответствии с требованиями технологических процессов
		Умения:
		- принимать оптимальные решения при работах в условиях нестандартных ситуаций; - разрабатывать предложения по улучшению технологических процессов с учетом экономической и технической целесообразности
		Знания:
		- способов решения производственных задач при работах в условиях нестандартных ситуаций
	ПК. 4.3. Контролировать и оценивать качество выполняемых работ.	Навыки:
		- проверки качества выполненных работ на соответствие требованиям нормативной документации
		Умения:
		- контролировать ход выполнения производственной задачи; - проверять и оценивать качество выполняемых работ;
		Знания:
		- норм качества и оценки выполняемых работ
ВД.05 Выполнение работ по профессии 18511 Слесарь по ремонту автомобилей ВД.06 Выполнение работ по профессии рабочего 11442 Водитель автомобиля категории «В»	ПК 5. 1 Диагностировать автомобиль, его агрегаты и системы	Навыки
		- проведения технических измерений соответствующим инструментом и приборами; - использования диагностических приборов и технического оборудования; - выполнения регламентных работ по техническому обслуживанию автомобилей
		Умения
		- выполнять метрологическую поверку средств измерений; - выбирать и пользоваться инструментами и приспособлениями для слесарных работ; - применять диагностические приборы и оборудование; - использовать специальный инструмент, приборы, оборудование;
		Знания
		- средства метрологии, стандартизации и сертификации;
		Навыки:

	ПК 5. 2 Выполнять работы по различным видам технического обслуживания	- проведения технических измерений соответствующим инструментом и приборами; - выполнения ремонта деталей автомобиля; - снятия и установки агрегатов и узлов автомобиля; - использования диагностических приборов и технического оборудования; - выполнения регламентных работ по техническому обслуживанию автомобилей
		Умения:
		- выполнять метрологическую поверку средств измерений; - выбирать и пользоваться инструментами и приспособлениями для слесарных работ; - снимать и устанавливать агрегаты и узлы автомобиля; - определять неисправности и объем работ по их устранению и ремонту; - определять способы и средства ремонта; - применять диагностические приборы и оборудование; - использовать специальный инструмент, приборы, оборудование;
		Знания:
		- средства метрологии, стандартизации и сертификации; - основные методы обработки автомобильных деталей; - устройство и конструктивные особенности обслуживаемых автомобилей; - назначение и взаимодействие основных узлов ремонтируемых автомобилей
	ПК 5. 3 Разбирать, собирать узлы и агрегаты автомобиля и устранять неисправности	Навыки:
		- проведения технических измерений соответствующим инструментом и приборами; - создания с помощью 3D-сканера 3D-модели детали (в том числе, при отсутствии чертежа); - выполнения ремонта деталей автомобиля; - снятия и установки агрегатов и узлов автомобиля; - использования диагностических приборов и технического оборудования; - выполнения регламентных работ по техническому обслуживанию автомобилей
		Умения:
		- выполнять метрологическую поверку средств измерений; - выбирать и пользоваться инструментами и приспособлениями для слесарных работ; - печатать на 3D принтере вспомогательные приспособления (шаблоны, кондукторы, фиксаторы), необходимые в слесарной работе; - создавать и печатать 3D-модели отдельных частей механизмов по чертежам с целью отработки последовательности сборки, проверки допусков и посадки перед работой с реальным металлом; - создавать с помощью 3D-сканера цифровую модель для создания литейных форм или наплавки металла в местах износа для обеспечения точной геометрии, соответствующей оригиналу детали; - снимать и устанавливать агрегаты и узлы автомобиля; - сканировать изготовленные детали на 3D-сканере для сравнения с эталонной CAD-моделью для выявления отклонений в размерах; - определять неисправности и объем работ по их устранению и ремонту; - определять способы и средства ремонта; - применять диагностические приборы и оборудование;

		- использовать специальный инструмент, приборы, оборудование;
		Знания:
		- средства метрологии, стандартизации и сертификации; - основные методы обработки автомобильных деталей; - устройство и конструктивные особенности обслуживаемых автомобилей; - назначение и взаимодействие основных узлов ремонтируемых автомобилей; - технические условия на регулировку и испытание отдельных механизмов - виды и методы ремонта; - способы восстановления деталей
	ПК 5. 4 Оформлять отчетную документацию по техническому обслуживанию	Навыки:
		- выполнения регламентных работ по техническому обслуживанию автомобилей
		Умения:
		- определять способы и средства ремонта; - оформлять учетную документацию
		Знания:
		- средства метрологии, стандартизации и сертификации; - основные методы обработки автомобильных деталей; - устройство и конструктивные особенности обслуживаемых автомобилей; - назначение и взаимодействие основных узлов ремонтируемых автомобилей; - технические условия на регулировку и испытание отдельных механизмов - виды и методы ремонта; - способы восстановления деталей
	ПК 6.1 Управлять автомобилями категории «В»	Навыки:
		- Безопасное и плавное трогание с места и остановка. - Точное выполнение поворотов и перестроений. - Эффективное торможение в экстренных ситуациях. - Уверенное движение задним ходом. - Поддержание оптимальной скорости движения. - Адаптация стиля вождения к погодным условиям и состоянию дорожного покрытия. - Правильное использование рычага переключения передач и педалей
		Умения:
		- Уверенное управление автомобилем категории "В" в различных дорожных условиях (город, трасса, бездорожье). - Выполнение маневров (парковка, разворот, перестроение) с учетом габаритов транспортного средства. - Соблюдение скоростного режима и дистанции. - Эффективное торможение и управление тягой. - Оценка дорожной обстановки и принятие своевременных решений. - Правильное использование зеркал заднего вида и других систем контроля. - Управление автомобилем с прицепом (при наличии соответствующей категории).
		Знания:

		- Правила дорожного движения (ПДД) РФ, включая особенности движения грузовых транспортных средств. - Устройство и технические характеристики автомобилей категории "В". - Основы безопасного вождения, включая прогнозирование дорожной ситуации и оценку рисков. - Правила перевозки различных видов грузов (опасных, крупногабаритных, тяжеловесных и т.д.). - Основы эргономики рабочего места водителя. - Правила эксплуатации тахографа и ведения режима труда и отдыха
	ПК 6.2 Выполнять работы по транспортировке грузов и перевозке пассажиров	Навыки:
		- Эффективное распределение времени на погрузку/разгрузку и движение. - Умение работать с навигационными системами и картами. - Навыки ведения переговоров и разрешения конфликтных ситуаций. - Точное заполнение транспортных документов. - Обеспечение комфорта и безопасности пассажиров. - Правильное размещение и крепление багажа.
		Умения:
		- Планирование и оптимизация маршрутов доставки грузов и перевозки пассажиров. - Контроль за правильностью погрузки и крепления грузов. - Обеспечение сохранности груза во время транспортировки. - Соблюдение графика движения и времени прибытия. - Взаимодействие с клиентами и пассажирами. - Оформление необходимой документации. - Контроль за техническим состоянием транспортного средства перед рейсом.
		Знания:
		- Нормативные акты, регулирующие грузовые и пассажирские перевозки. - Требования к оформлению транспортных документов (товарно-транспортные накладные, путевые листы, билеты и т.д.). - Правила погрузки, разгрузки и крепления грузов. - Особенности перевозки различных категорий пассажиров (включая льготные категории). - Требования к безопасности при перевозке грузов и пассажиров. - Основы логистики и планирования маршрутов.
	ПК 6.3 Осуществлять техническое обслуживание транспортных средств в пути следования	Навыки:
		- Быстрое и точное определение необходимости проведения ТО. - Умение пользоваться контрольно-измерительными приборами. - Навыки проведения мелких регулировок (например, давления в шинах). - Правильное использование домкрата и баллонного ключа. - Аккуратное обращение с техническими жидкостями
		Умения:
		- Проведение предрейсового и послерейсового осмотра транспортного средства. - Визуальная диагностика основных узлов и систем. - Проверка уровня технических жидкостей (масло, охлаждающая жидкость, тормозная жидкость). - Проверка давления в шинах. - Осмотр тормозных колодок и дисков.

		- Проверка работы световых приборов и звукового сигнала. - Очистка стекол и зеркал.
		Знания:
		- Основные узлы и системы автомобиля категории "В" (двигатель, трансмиссия, тормозная система, рулевое управление, подвеска, электрооборудование). - Признаки неисправностей и их возможные причины. - Правила проведения ежедневного осмотра транспортного средства. - Порядок действий при обнаружении неисправностей. - Правила использования инструментов и расходных материалов. - Требования к безопасности при проведении ТО.
	ПК 6.4 Устранять мелкие неисправности, возникающие во время эксплуатации транспортных средств	Навыки:
		- Быстрая и безопасная замена колеса. - Уверенная замена лампочек. - Точное определение места утечки и применение временных мер по ее устранению. - Умение пользоваться мультиметром для проверки электрических цепей. - Аккуратное обращение с инструментами и запасными частями
		Умения:
		- Замена колеса при проколе или повреждении шины. - Замена перегоревших ламп освещения. - Устранение мелких утечек технических жидкостей. - Проверка и подзарядка аккумулятора. - Очистка и проверка предохранителей. - Использование штатного инструмента для мелкого ремонта.
		Знания:
		- Типовые мелкие неисправности автомобилей категории "В" -Методы и последовательность устранения типовых неисправностей. - Правила использования ремонтного комплекта и инструментов. - Основы оказания первой помощи при травмах, полученных в процессе ремонта. - Правила безопасного проведения ремонтных работ в дорожных условиях.
	ПК 6.5 Работать с документацией установленной формы.	Навыки:
		- Точное внесение числовых и текстовых данных. - Умение работать с бланками и формами документов. - Навыки проверки документов на наличие ошибок и несоответствий. - Организованность при работе с большим объемом документации
		Умения:
		- Правильное и полное заполнение всех необходимых полей в документах. - Проверка соответствия данных в документах фактическим данным (груз, маршрут, время, пробег). - Своевременное оформление и передача документов в бухгалтерию или диспетчерскую службу. - Ведение журнала учета документов (при необходимости). - Использование электронных систем документооборота.
		Знания:
		- Виды транспортной документации (путевой лист, товарно-транспортная накладная, заказ-наряд, акт

		выполненных работ, командировочное удостоверение и др.). - Правила заполнения каждой формы документации в соответствии с требованиями законодательства и внутренних инструкций. - Порядок учета и хранения документов. - Ответственность за правильность оформления и своевременное предоставление документов. - Основы делопроизводства и документооборота.
	ПК 6.6 Проводить первоочередные мероприятия на месте дорожно-транспортного происшествия	Навыки:
		- Спокойствие и решительность в стрессовой ситуации - Умение быстро принимать решения в условиях ограниченного времени. - Навыки проведения сердечно-легочной реанимации и остановки кровотечений. - Умение правильно выставлять знаки аварийной остановки. - Точная и объективная фиксация обстоятельств ДТП. - Четкое и лаконичное изложение информации сотрудникам экстренных служб
		Умения:
		- Оценка ситуации на месте ДТП и определение первоочередных действий. - Оказание первой помощи пострадавшим до прибытия медицинских работников. - Обеспечение безопасности участников ДТП и других участников дорожного движения. - Сохранение обстановки на месте ДТП до прибытия сотрудников ГИБДД. - Фиксация важных деталей происшествия. - Сообщение о ДТП в соответствующие службы.
		Знания:
		- Правила оказания первой помощи пострадавшим (остановка кровотечений, проведение сердечно-легочной реанимации, иммобилизация при переломах). - Правила обеспечения безопасности на месте ДТП (выставление знаков аварийной остановки, включение аварийной сигнализации). - Порядок действий при обнаружении пострадавших. - Правила фиксации обстоятельств ДТП (фото-, видеосъемка, составление схемы). - Правила взаимодействия с сотрудниками ГИБДД и другими экстренными службами. - Основы юридической ответственности участников ДТП.
ВД 07 Выполнение работ по профессии рабочего 18590 Слесарь-электрик по ремонту электрооборудования	ПК.7.1 Осуществлять ремонт и обслуживание осветительных электроустановок, сетей и вспомогательного цехового электрооборудования	Навыки:
		разборки, ремонта и сборки узлов и аппаратов средней сложности, арматуры электроосвещения; - создания с помощью 3D-сканера 3D-модели детали (в том числе, при отсутствии чертежа); - соединения деталей и узлов электромашин, электроаппаратов и электроприборов по схемам средней сложности; - печатать на 3D принтере вспомогательные приспособления (шаблоны, кондукторы, фиксаторы), необходимые в слесарной работе; - лужения, пайки, изолирования, прокладки и сращивания электропроводов и кабелей; - управления подъемно-транспортными механизмами с пола, строповки грузов.
		Умения:
		- диагностировать неисправности и ремонтировать различные виды электрооборудования в соответствии с техническими инструкциями; - монтировать и устанавливать новое оборудование;

		- настраивать и проверять работу систем электрооборудования; - проводить проверки на соответствие требованиям безопасности; - поддерживать в исправности электрооборудование
		Знания:
		- устройство и принцип работы обслуживаемых электромашин переменного и постоянного тока; - электромонтажные схемы и пускорегулирующую аппаратуру средней сложности; - способы наладки щеточного механизма электродвигателей; основные свойства обрабатываемых материалов; - устройство универсальных и специальных приспособлений, монтажного инструмента и используемых контрольно-измерительных инструментов

4.3. Матрица соответствия компетенций и составных частей ОПОП-П по специальности:

4.3.1. Матрица соответствия видов деятельности по ФГОС СПО, профессиональным стандартам, квалификационным справочникам

Наименование ВД	Код и наименование ПК	Код профессионального стандарта	Код и наименование обобщенной трудовой функции	Код и наименование трудовой функции
ВД по ФГОС СПО				
ВД 01. Выполнение технического обслуживания и ремонта электрооборудования и автоматики на транспорте (по видам транспорта)	ПК 1.1. Осуществлять эксплуатацию, техническое обслуживание и ремонт изделий электрооборудования и автоматики	33.005 Специалист по техническому диагностированию и контролю технического состояния колесных транспортных средств при техническом осмотре	ОТФ А Выполнение вспомогательных операций для реализации методов проверки технического состояния колесных ТС и обеспечение работоспособности средств технического диагностирования и дополнительного технологического оборудования	ТФ А/03.5 Выполнение вспомогательных операций для реализации методов проверки технического состояния колесных ТС
	ПК 1.2. Осуществлять контроль выполнения работ по техническому обслуживанию и ремонту электрооборудования и автоматики	33.005 Специалист по техническому диагностированию и контролю технического состояния колесных транспортных средств при техническом осмотре	ОТФ В Контроль технического состояния колесных ТС с использованием средств технического диагностирования	ТФ В/03.6 Реализация технологического процесса проведения технического осмотра колесных ТС
			ОТФ С Разработка, внедрение и контроль соблюдения технологии технического осмотра колесных ТС	ТФ С/02.6 Контроль технического состояния средств технического диагностирования колесных ТС и дополнительного технологического оборудования
				ТФ С/03.6 Контроль выполнения технологического процесса технического осмотра колесных ТС
ВД 02. Разработка технологических процессов и нормативной документации по техническому обслуживанию и ремонту	ПК 2.1. Разрабатывать технологические процессы технического обслуживания и ремонта деталей и узлов электрооборудования в соответствии с нормативной документацией	31.002 Работник по мехатронике в автомобилестроении	ОТФ D Оперативное управление выполнением работ по монтажу, обслуживанию и ремонту мехатронных систем производственного оборудования в автомобилестроении	D/01.6 Организация работ по монтажу, обслуживанию и ремонту мехатронных систем производственного оборудования в автомобилестроении
				D/02.6 Контроль и обеспечение работоспособности оборудования

электрооборудования и автоматики (по видам транспорта)				D/03.6 Разработка предложений по оптимизации работ по ремонту мехатронных систем
	ПК 2.2. Оформлять конструкторскую и технологическую документацию.	33.005 Специалист по техническому диагностированию и контролю технического состояния колесных транспортных средств при техническом осмотре	ОТФ D Управление деятельностью оператора технического осмотра колесных ТС	D/01.7 Разработка технико- экономического обоснования проектирования и развития производственно- технической базы пункта технического осмотра колесных ТС
				D/02.7Обеспечение соответствия оператора технического осмотра колесных ТС требованиям аккредитации
ВД 03. Проведение диагностирования электрооборудования и автоматики на транспорте (по видам транспорта)	ПК 3.1. Определять техническое состояние деталей, узлов и изделий электрооборудования и автоматики	33.005 Специалист по техническому диагностированию и контролю технического состояния колесных транспортных средств при техническом осмотре	ОТФ А Выполнение вспомогательных операций для реализации методов проверки технического состояния колесных ТС и обеспечение работоспособности средств технического диагностирования и дополнительного технологического оборудования	А/01.5 Подготовка к эксплуатации средств технического диагностирования колесных ТС и дополнительного технологического оборудования
				А/02.5 Наладка средств технического диагностирования колесных ТС и дополнительного технологического оборудования
				А/04.5Техническое обслуживание средств технического диагностирования колесных ТС и дополнительного технологического оборудования
	ПК 3.2 Производить дефектовку деталей и узлов электрооборудования и автоматики	31.002 Работник по мехатронике в автомобилестроении	ОТФ А Выполнение регламентных работ по поддержанию мехатронных систем производственного оборудования в исправном состоянии	ТФ А/01.4 Проведение монтажных работ по установке (разборке) мехатронных систем производственного оборудования
				ТФ А/02.4 Регулировка мехатронных систем
				ТФ А/03.4 Техническое обслуживание и мелкий ремонт мехатронных систем
	ПК 3.3. Прогнозировать техническое состояние изделий электрооборудования и автоматики	31.004 Специалист по техническому обслуживанию и ремонту мехатронных систем автотранспортных средств и их компонентов в автомобилестроении	ОТФ Е Взаимодействие с потребителями в процессе выполнения работ по техническому обслуживанию и ремонту автотранспортных средств и их компонентов в автомобилестроении	ТФ Е/01.5 Информационно-консультационное взаимодействие с потребителями по вопросам эксплуатации, технического обслуживания и ремонта автотранспортных средств и осуществление предварительной записи на сервисное обслуживание (ремонт) в процессе выполнения работ по техническому обслуживанию и ремонту автотранспортных средств и их компонентов в автомобилестроении

ВД 04 Организация деятельности коллектива исполнителей	ПК 4.1. Планировать и организовывать производственные работы коллектива исполнителей	31.004 Специалист по техническому обслуживанию и ремонту мехатронных систем автотранспортных средств и их компонентов в автомобилестроении	ОТФ D Руководство выполнением работ по техническому обслуживанию и ремонту автотранспортных средств и их компонентов в автомобилестроении	ТФ D/02.5 Организация работ по техническому обслуживанию и ремонту автотранспортных средств и их компонентов в автомобилестроении
	ПК. 4.2. Планировать и организовывать мероприятия по соблюдению норм безопасных условий труда	33.005 Специалист по техническому диагностированию и контролю технического состояния колесных транспортных средств при техническом осмотре	ОТФ С Разработка, внедрение и контроль соблюдения технологии технического осмотра колесных ТС	ТФ С/01.6 Информационное и технологическое обеспечение проведения технического осмотра колесных ТС
				ТФ С/02.6 Контроль технического состояния средств технического диагностирования колесных ТС и дополнительного технологического оборудования
				ТФ С/03.6 Контроль выполнения технологического процесса технического осмотра колесных
	ПК. 4.3. Контролировать и оценивать качество выполняемых работ	31.004 Специалист по техническому обслуживанию и ремонту мехатронных систем автотранспортных средств и их компонентов в автомобилестроении	ОТФ G Обеспечение бизнес-процесса выполнения работ по техническому обслуживанию и ремонту автотранспортных средств и их компонентов в автомобилестроении	ТФ G/01.6 Организация работы структурного подразделения в процессе выполнения работ по техническому обслуживанию и ремонту автотранспортных средств и их компонентов в автомобилестроении
				ТФ G/02.6 Организационное взаимодействие со смежными структурными подразделениями предприятия и внешними организациями в процессе выполнения работ по техническому обслуживанию и ремонту автотранспортных средств и их компонентов в автомобилестроении
ВД по запросу работодателя				
ВД 05 Выполнение работ по профессии 18511 Слесарь по ремонту автомобилей	ПК 5.1 Диагностировать автомобиль, его агрегаты и системы ПК 5.2 Выполнять работы по различным видам технического обслуживания ПК 5.3 Разбирать, собирать узлы и	31.004 Специалист по техническому обслуживанию и ремонту мехатронных систем автотранспортных средств и их	А Выполнение регламентных работ по поддержанию АТС в исправном состоянии В Ремонт механических систем и дооборудование АТС и их компонентов	А/01.3 Предпродажная подготовка автотранспортных средств в процессе оказания услуг по продаже автотранспортных средств потребителям
				А/02.3 Выполнение работ по техническому обслуживанию автотранспортных средств их компонентов

	агрегаты автомобиля и устранять неисправности ПК 5.4 Оформлять отчетную документацию по техническому обслуживанию	компонентов в автомобилестроении		
			В Ремонт механических систем и дооборудование АТС и их компонентов	В/01.4 Выполнение монтажных, демонтажных, регулировочных и диагностических работ механических компонентов в процессе выполнения работ по техническому обслуживанию и ремонту АТС и их компонентов
				В/02.4 Ремонт узлов, агрегатов и механических систем автотранспортных средств в процессе выполнения работ по техническому обслуживанию и ремонту автотранспортных средств и их компонентов
ВД 07 Выполнение работ по профессии рабочего 18590 Слесарь-электрик по ремонту электрооборудования	ПК.7.1 Осуществлять ремонт и обслуживание осветительных электроустановок, сетей и вспомогательного цехового электрооборудования	40.048 Слесарь-электрик	А Выполнение простых работ по ремонту и обслуживанию цехового электрооборудования	А/01.2 Ремонт и обслуживание осветительных электроустановок, сетей и вспомогательного цехового электрооборудования
				А/02.2 Ремонт и обслуживание цеховых электрических аппаратов напряжением до 1000 В
				А/03.2 Ремонт и обслуживание цеховых электрических машин мощностью до 10 кВт, напряжением до 1000 В
				А/04.2 Выполнение простых слесарных, монтажных и такелажных работ при ремонте цехового электрооборудования

При отсутствии ПС ВД по запросу работодателя

Наименование вида деятельности	Код и наименование профессиональной компетенции	Наименование квалификационного справочника	Наименование раздела	Должностные характеристики
ВД 6 Выполнение работ по профессии 11442 Водитель автомобиля категории «В»	ПК 6.1 Управлять автомобилями категории «В» ПК 6.3 Осуществлять техническое обслуживание транспортных средств в пути следования ПК 6.4 Устранять мелкие	Тарифно-квалификационные характеристики по общеотраслевым профессиям рабочих (Постановление Минтруда РФ от 10.11.1992 № 31 (ред. от 24.11.2008))	Тарифно-квалификационные характеристики по общеотраслевым профессиям рабочих	Управление автомобилями, грузовыми автомобилями (автопоездами) всех типов грузоподъемностью до 3,5 тонн. Заправка автомобилей топливом, смазочными материалами и охлаждающей жидкостью. Проверка технического состояния и прием автомобиля перед выездом на линию, сдача его и постановка на отведенное место по возвращении

	неисправности, возникающие во время эксплуатации транспортных средств ПК 6.5 Работать с документацией установленной формы ПК 6.6 Проводить первоочередные мероприятия на месте дорожно-транспортного происшествия			в автохозяйство. Подача автомобилей под погрузку и разгрузку грузов и контроль за погрузкой, размещением и креплением груза в кузове автомобиля. Устранение возникших во время работы на линии мелких неисправностей, не требующих разборки механизмов. Оформление путевых документов

4.3.3. Матрица соответствия компетенций и составных частей ПОП СПО специальности: 23.02.05 Эксплуатация транспортного электрооборудования и автоматики (по видам транспорта, за исключением водного)

Индекс	Наименование	Код общих и профессиональных компетенций, осваиваемых в рамках дисциплин (профессиональных модулей)																														
		Общие компетенции (ОК)									Профессиональные компетенции (ПК)																					
		01	02	03	04	05	06	07	08	09	1.1	1.2	2.1	2.2	3.1	3.2	3.3	4.1	4.2	4.3	5.1	5.2	5.3	5.4	6.1	6.2	6.3	6.4	6.5	6.6	7.1
ООД	Общеобразовательные дисциплины																															
ОУП.01	Русский язык				+	+				+																						
ОУП.02	Литература	+	+	+	+	+	+			+																						
ОУП.03	Обществознание	+	+	+	+	+	+	+		+																						
ОУП.04	Иностранный язык	+	+		+					+																						
ОУП.05	География	+	+	+	+	+	+	+		+																						
ОУП06	История	+	+		+	+	+																									
ОУП.07	Физическая культура				+				+																							
ОУП.08	Основы безопасности и защиты Родины	+	+			+		+		+																						
ОУП.09	Химия	+	+		+			+																								
ОУП.10	Биология	+	+		+			+																								
ОУП.11	Индивидуальный проект	+	+																													
УПП.01	Математика	+	+	+	+	+	+	+																								
УПП.02	Информатика	+	+																													
УПП.03	Физика	+	+	+	+	+		+																								
ОГСЭ	Социально-гуманитарный цикл																															

СГ.01	История России	+	+		+	+	+																								
СГ.02	Иностранный язык в профессиональной деятельности		+		+	+				+																					
СГ.03	Безопасность жизнедеятельности	+	+		+			+																							
СГ.04	Физическая культура				+				+																						
СГ.05	Основы финансовой грамотности	+	+	+	+	+		+																							
СГ.06	Основы бережливого производства				+			+																							
ОП	Общепрофессиональный цикл																														
ОП.01	Инженерная графика	+	+			+		+						+																	
ОП.02	Техническая механика	+	+								+	+					+														
ОП.03	Электротехника и электроника	+	+																												
ОП.04	Материаловедение	+	+	+	+							+	+																		
ОП.05	Метрология, стандартизация и сертификация	+	+	+	+								+	+																	
ОП.06	Правовое обеспечение профессиональной деятельности	+	+	+	+	+	+											+													
ОП.07	Охрана труда	+	+			+		+		+																					
ОП.08	Информационные технологии в профессиональной деятельности	+	+		+	+		+						+																	
ОП.09	Адаптация на рынке труда и профессиональная карьера		+	+						+																					
ОП.10 ц	Информационные технологии в транспортной отрасли	+	+		+	+		+																							
ПЦ	Профессиональный цикл																														
ПМ.01	Выполнение технического обслуживания и ремонта электрооборудования и автоматики на транспорте (по видам транспорта)																														
МДК.01.01	Конструкция, техническое обслуживание и ремонт транспортного электрооборудования и автоматики	+	+	+	+			+		+	+	+																			
УП.01.01	Учебная практика	+	+	+	+			+		+	+	+																			

ПП.01.01	Производственная практика	+	+	+	+			+		+	+	+																			
ПМ.02	Разработка технологических процессов и нормативной документации по техническому обслуживанию и ремонту электрооборудования и автоматики на транспорте (по видам транспорта)																														
МДК.02.01	Участие в разработке технологических процессов производства и ремонта изделий транспортного электрооборудования и автоматики	+	+	+	+			+		+			+	+																	
УП.02.01	Учебная практика	+	+	+	+			+		+			+	+																	
ПП.02.01	Производственная практика	+	+	+	+			+		+			+	+																	
ПМ.03	Проведение диагностирования электрооборудования и автоматики на транспорте (по видам транспорта)																														
МДК.03.01	Диагностирование деталей, узлов, изделий и систем транспортного электрооборудования и автоматики	+	+	+	+	+	+	+	+	+					+	+	+														
УП.03.01	Учебная практика	+	+	+	+	+	+	+	+	+					+	+	+														
ПП.03.01	Производственная практика	+	+	+	+	+	+	+	+	+					+	+	+														
ПМ.04	Организация деятельности коллектива исполнителей																														
МДК.04.01	Организация работы подразделения организации и управление ею	+	+	+	+			+		+								+	+	+											
УП.04.01	Учебная практика	+	+	+	+			+		+								+	+	+											
ПП.04.01	Производственная практика	+	+	+	+			+		+								+	+	+											
ПМ.05	Выполнение работ по профессии 18511 Слесарь по ремонту автомобилей																														
МДК.05.01	Технология деятельности Слесаря по ремонту автомобиля	+	+	+	+			+		+											+	+	+	+							
УП.05.01	Учебная практика	+	+	+	+			+		+											+	+	+	+							
ПП.05.01	Производственная практика	+	+	+	+			+		+											+	+	+	+							
ПМ.06	Выполнение работ по профессии 11442 Водитель автомобиля																														

МДК.06.01	Теоретические и практические основы вождения автомобиля	+	+	+				+		+															+	+	+	+	+	+	
УП.06.01	Учебная практика	+	+	+				+		+															+	+	+	+	+	+	
ПМ.07	Выполнение работ по профессии рабочего 18590 Слесарь-электрик по ремонту электрооборудования																														
МДК.07.01	МДК 06.01 Выполнение работ по профессии «18590 Слесарь-электрик по ремонту электрооборудования»	+	+	+	+			+		+																					+
МДК 07.02	Электрические машины и аппараты	+	+	+	+			+		+																					+
УП.07.01	Учебная практика	+	+	+	+			+		+																					+
ПП.07.01	Производственная практика	+	+	+	+			+		+																					+

Раздел 5. Структура и содержание образовательной программы

5.1. Учебный план

Индекс	Наименование	Форма промежуточной аттестации (зачет, диф. Зачет, экзамен и др.)	Всего	В т.ч. в форме практической подготовки	Объем образовательной программы в академических часах					Обязательная часть образовательной программы в ак.ч.	Вариативная часть образовательной программы в ак.ч.	Объем образовательной программы, распределённой по курсам и семестрам							
					Учебные занятия	Практики	Курсовой проект (работа)	Самостоятельная работа	Промежуточная аттестация			1 курс		2 курс		3 курс		4 курс	
												1 семестр	2семестр	3 семестр	4 семестр	5 семестр	6 семестр	7 семестр	8 семестр
1	2	3	4	5	6	7	8	9	11	12	13	14	15	16	17	18	19	20	21
ОУП	**Общие учебные предметы**		**848**	**460**	**352**	**436**		**24**	**36**	**848**		**376**	**472**						
ОУП. 01	Русский язык	экз	72	26	28	26			18	72		32	40						
ОУП. 02	Литература	д.з.	108	56	52	56				108		50	58						
ОУП. 03	Обществознание	д.з.	72	38	34	38				72		32	40						
ОУП. 04	Иностранный язык	к.р./д.з	72	72	0	72				72		30	42						
ОУП. 05	География	д.з.	72	28	44	28				72		28	44						
ОУП. 06	История	экз	136	38	80	38			18	136		64	72						
ОУП. 07	Физическая культура	д.з./д.з	72	68	4	68				72		34	38						
ОУП. 08	Основы безопасности и защиты Родины	д.з.	68	48	20	48				68		34	34						
ОУП. 09	Химия	д.з.	72	28	44	28				72		28	44						
ОУП. 10	Биология	д.з.	72	30	42	30				72		28	44						
ОУП. 11	Индивидуальный проект	др.	32	28	4	4		24		32		16	16						
УПП	**Учебные предметы профильные**		**628**	**276**	**314**	**278**			**36**	**628**		**236**	**392**						
УПП. 01	Математика	к.р/экз	340	132	190	132			18	340		120	220						
УПП. 02	Информатика	к.р./ д.з	144	108	36	108				144		68	76						
УПП. 03	Физика	к.р/экз	144	38	88	38			18	144		48	96						
ПП	**Профессиональная подготовка**		**4464**	**3620**	**1248**	**2652**			**288**	**2616**				**612**	**900**	**612**	**864**	**612**	**864**

СГ	**Социально-гуманитарный цикл**		**502**	**386**	**116**	**386**				**398**	**104**			**98**	**156**	**46**	**114**	**32**	**56**
СГ.01	История России	д.з.	54	20	34	20				32	22						54		
СГ.02	Иностранный язык в профессиональной деятельности	др/д.з/ др/др/ др/д.з	154	152	2	152				92	62			26	32	22	28	16	30
СГ.03	Безопасность жизнедеятельности	-/д.з	70	48	22	48				68	2			40	30				
СГ.04	Физическая культура	з/з/з/з/ з/д.з	156	152	4	152				150	6			32	26	24	32	16	26
СГ.05	Основы финансовой грамотности	др.	34	6	28	6				28	6				34				
СГ.06	Основы бережливого производства	др.	34	8	26	8				28	6				34				
ОП.00	**Общепрофессиональный цикл**		**588**	**384**	**288**	**264**			**36**	**414**	**174**			**208**	**198**		**94**	**66**	**22**
ОП.01	Инженерная графика	д.з.	70	62	8	62				70				34	36				
ОП.02	Техническая механика	др/экз	80	48	32	30			18	80				26	54				
ОП.03	Электротехника и электроника	др/экз	98	60	40	40			18	98				42	56				
ОП.04	Материаловедение	д.з	74	44	36	38				74				22	52				
ОП.05	Метрология, стандартизация и сертификация	д.з	40	24	20	20				32	8			40					
ОП.06	Правовое обеспечение профессиональной деятельности	д.з.	46	20	36	10				28	18						46		
ОП.07	Охрана труда	д.з.	48	28	38	10				32	16						48		
ОП.08	Информационные технологии в профессиональной деятельности	д.з.	44	38	10	34					44			44					
ОП.09	Адаптация на рынке труда и профессиональная карьера	д.з.	52	32	52						52							30	22
ОП.10ц	Информационные технологии в транспортной отрасли	д.з.	36	28	16	20					36							36	
ПЦ	**Профессиональный цикл**		**3158**	**2634**	**844**	**2002**	**60**		**252**	**1588**	**1570**			**306**	**546**	**566**	**656**	**514**	**570**
ПМ.01	**Выполнение технического обслуживания и ремонта электрооборудования и автоматики на транспорте (по видам транспорта)**		**900**	**792**	**332**	**512**	**20**		**36**	**764**	**136**				**220**	**174**	**506**		
МДК.01.01	Конструкция, техническое обслуживание и ремонт автотранспортного электрооборудования и автоматики	д.з./ д.з./экз	558	450	332	188	20		18	422	136				220	174	164		
УП.01.01	Учебная практика	д.з.	180	180		180				180							180		

ПП.01.01	Производственная практика	д.з.	144	144		144				144							144		
ПМ.01.ЭК	Экзамен по модулю	экз	18	18					18	18							18		
ПМ.02	**Разработка технологических процессов и нормативной документации по техническому обслуживанию и ремонту электрооборудования и автоматики на транспорте (по видам транспорта)**		**570**	**506**	**122**	**392**	**20**		**36**	**414**	**156**								**570**
МДК.02.01	Организация разработки технологических процессов производства и ремонта изделий автотранспортного электрооборудования и автоматики	экз	336	272	122	176	20		18	216	120								336
УП.02.01	Учебная практика	д.з.	72	72		72				72									72
ПП.02.01	Производственная практика	д.з.	144	144		144				108	36								144
ПМ.02.ЭК	Экзамен по модулю	экз	18	18					18	18									18
ПМ.03	**Проведение диагностирования электрооборудования и автоматики на транспорте (по видам транспорта)**		**336**	**292**	**104**	**196**			**36**	**188**	**148**						**108**	**228**	
МДК.03.01	Диагностирование деталей, узлов, изделий и систем автотранспортного электрооборудования и автоматики	экз	210	166	104	88			18	98	112						108	102	
УП.03.01	Учебная практика	д.з.	36	36		36				36								36	
ПП.03.01	Производственная практика	д.з.	72	72		72				36	36							72	
ПМ.03.ЭК	Экзамен по модулю	экз	18	18					18	18								18	
ПМ.04	**Организация деятельности коллектива исполнителей**		**286**	**192**	**76**	**154**	**20**		**36**	**222**	**64**							**286**	
МДК.04.01	Организация и управление работой подразделения	экз	160	66	76	46	20		18	96	64							160	
УП.04.01	Учебная практика	д.з.	36	36		36				36								36	
ПП.04.01	Производственная практика	д.з.	72	72		72				72								72	
ПМ.04.ЭК	Экзамен по модулю	экз	18	18					18	18								18	
ПМ.05	**Выполнение работ по профессии 18511 Слесарь по ремонту автомобилей**		**468**	**376**	**74**	**358**			**36**		**468**			**306**	**162**				
МДК.05.01	Технология деятельности Слесаря по ремонту автомобиля	экз	162	70	74	70			18		162			162					
УП.05.01	Учебная практика	д.з.	144	144		144					144			144					

ПП.05.01	Производственная практика	д.з.	144	144		144					144				144				
ПМ.05.ЭК	Квалификационный экзамен	экз	18	18					18		18				18				
ПМ.06	**Выполнение работ по профессии 11442 Водитель автомобиля**		**214**	**114**	**82**	**96**			**36**		**214**					**172**	**42**		
МДК.06.01	Теоретические и практические основы вождения автомобиля	экз	136	36	82	36			18		136					136			
УП.06.01	Учебная практика	д.з.	60	60		60					60					36	24		
ПМ.06.ЭК	Квалификационный экзамен	экз	18	18					18		18						18		
ПМ.07	**Выполнение работ по профессии рабочего 18590 Слесарь-электрик по ремонту электрооборудования**	экз	**384**	**362**	**54**	**294**			**36**		**384**				**164**	**220**			
МДК.07.01	Выполнение работ по профессии 18590 Слесарь-электрик по ремонту электрооборудования	экз	92	78	28	46			18		92				34	58			
МДК.07.02	Электрические машины и аппараты	д.з.	58	50	26	32					58				58				
УП.07.01	Учебная практика	д.з.	72	72		72					72				72				
ПП.07.01	Производственная практика	д.з.	144	144		144					144					144			
ПМ.07.ЭК	Квалификационный экзамен	экз	18	18					18		18					18			
ГИА.00	**Государственная итоговая аттестация**	**экз**	**216**	**216**						**216**									**216**
Итого:			**5940**	**4356**	**1914**	**3366**	**60**	**24**	**360**	**4092**	**1848**	**612**	**864**	**612**	**900**	**612**	**864**	**612**	**864**

5.2. Календарный учебный график

Календарный учебный график

Мес	Сентябрь					Октябрь				Ноябрь				Декабрь				Январь				Февраль				Март					Апрель				Май				Июнь				Июль				Август			
Числа	1 - 7	8 - 14	15 - 21	22 - 28	29 - 5	6 - 12	13 - 19	20 - 26	27 - 2	3 - 9	10 - 16	17 - 23	24 - 30	1 - 7	8 - 14	15 - 21	22 - 28	29 - 4	5 - 11	12 - 18	19 - 25	26 - 1	2 - 8	9 - 15	16 - 22	23 - 1	2 - 8	9 - 15	16 - 22	23 - 29	30 - 5	6 - 12	13 - 19	20 - 26	27 - 3	4 - 10	11 - 17	18 - 24	25 - 31	1 - 7	8 - 14	15 - 21	22 - 28	29 - 5	6 - 12	13 - 19	20 - 26	27 -2	3 - 9	10 - 16	17 - 23	24 - 31
Нед	1	2	3	4	5	6	7	8	9	10	11	12	13	14	15	16	17	18	19	20	21	22	23	24	25	26	27	28	29	30	31	32	33	34	35	36	37	38	39	40	41	42	43	44	45	46	47	48	49	50	51	52
I																		К	К																						Э	Э	К	К	К	К	К	К	К	К	К
II													У	У	У	У	Э	К	К																	У	У	П	П	П	П	Э	Э	К	К	К	К	К	К	К	К
III											У	П	П	П	П	Э	Э	К	К												У	У	У	У	У/У	У	П	П	П	П	Э	Э	К	К	К	К	К	К	К	К	К
IV									У	У	У/П	П	П	П	П/Э	Э	Э	К	К											У	У	П	П	П	П	Э	Г	Г	Г	Г	Г	Г	=	=	=	=	=	=	=	=	=

Сводные данные

		Курс 1			Курс 2			Курс 3			Курс 4			Итого
		Сем. 1	Сем. 2	Всего	Сем. 3	Сем. 4	Всего	Сем. 5	Сем. 6	Всего	Сем. 7	Сем. 8	Всего	
	Обучение по дисциплинам и междисциплинарным курсам	17	22	39	12 3/6	17 3/6	30	10 3/6	12 5/6	23 2/6	9	11	20	112 2/6
У	Учебная практика				4	2	6	1	5 4/6	6 4/6	2	2	4	16 4/6
П	Производственная практика (по профилю специальности)					4	4	4	4	8	4	4	8	20
Э	Промежуточная аттестация		2	2	3/6	1 3/6	2	1 3/6	1 3/6	3	2	1	3	10
Дп	Подготовка выпускной квалификационной работы											4	4	4
Д	Защита выпускной квалификационной работы											2	2	2
К	Каникулы	2	9	11	2	8	10	2	9	11	2		2	34
Итого		19	33	**52**	19	33	**52**	19	33	**52**	19	24	**43**	199

5.3. Обоснование распределения вариативной части образовательной программы

№ п/п	Код и наименование учебной дисциплины/профессионального модуля	Количество часов	Категория 1. ПОП-П/работодатель 2. ЦОМ/проект	Обоснование
1	ОП.10ц Информационные технологии в транспортной отрасли	36	ЦОМ/проект	Расширение подготовки, определяемой содержанием обязательной части, углубление подготовки обучающихся при формировании ОК 01, ОК 02, ОК 09, по запросу работодателя (ООО «ФИТ Омск», Сеть автосервисов «Реактор», МП г. Омска «Электрический транспорт»)
2	ПМ 05 Выполнение работ по профессии 18511 Слесарь по ремонту автомобилей	468	ПОП-П/работодатель	Расширение подготовки, определяемой содержанием обязательной части, углубление подготовки обучающихся при формировании ОК 1; ОК 2; ОК 3; ОК 4; ОК 5; ОК 6; ОК 7; ОК 8; ОК 9; ПК 5.1; ПК 5.2; ПК 5.3; ПК 5.4, по запросу работодателя (ООО «ФИТ Омск», Сеть автосервисов «Реактор»)
3	ПМ 06 Выполнение работ по профессии 11442 Водитель автомобиля	214	ПОП-П/работодатель	Расширение подготовки, определяемой содержанием обязательной части, углубление подготовки обучающихся при формировании ОК 1; ОК 2; ОК 3; ОК 4; ОК 5; ОК 6; ОК 7; ОК 8; ОК 9; ПК 6.1; ПК 6.2; ПК 6.3; ПК 6.4; ПК 6.5; ПК 6.6 по запросу работодателя (ООО «ФИТ Омск», Сеть автосервисов «Реактор»)
4	ПМ 07 Выполнение работ по профессии рабочего 18590 Слесарь-электрик по ремонту электрооборудования	384	ПОП-П/работодатель	Расширение подготовки, определяемой содержанием обязательной части, углубление подготовки обучающихся при формировании ОК 1; ОК 2; ОК 3; ОК 4; ОК 5; ОК 6; ОК 7; ОК 8; ОК 9; ПК 7.1 по запросу работодателя (ООО «ФИТ Омск», Сеть автосервисов «Реактор», МП г. Омска «Электрический транспорт»)
Итого		1102	---	---

5.3. План обучения в форме практической подготовки на предприятии (на рабочем месте)

№ п/п	Вид учебного занятия. Тема / Виды работ практик	Код и наименование МДК, практики	Длительность обучения (в ак. часах)	Семестр обучения	Наименование рабочего места, участка/структурного подразделения	Ответственный от предприятия
1.	1. Анализ базы предприятия 2. Выполнение работ по организации эксплуатации систем электрооборудования автомобилей	Производственная практика ПП 01 по ПМ 01 Выполнение технического обслуживания и	144	6	Сеть автосервисов «Реактор» (ИП Резниченко, ИП	Наставник от предприятия

	3. Выполнение работ по организации эксплуатации электронных систем транспортного электрооборудования 4. Выполнение работ по организации эксплуатации систем автоматического управления транспортным электрооборудованием 5. Выполнение работ по организации технического обслуживания транспортного электрооборудования 6. Выполнение работ по организации ремонта транспортного электрооборудования и автоматики 7. Выполнение работ по контролю и оценке качества работы исполнителей работ	ремонта электрооборудования и автоматики на транспорте (по видам транспорта)			Денщик, ИП Надточий); ООО «ФИТ Омск»; МП г. Омска «Электрический транспорт»	
2	1. Изучение правил по охране труда и технике безопасности; 2. Соблюдение правил и инструкций при проведении работ; 3. Выполнение работ по техническому обслуживанию и ТР (сопутствующему ремонту) деталей, узлов и изделий электрооборудования; 4. Разработка технологических процессов на изготовление и ремонт деталей, узлов и изделий транспортного электрооборудования; 5. Оформление конструкторской и технологической документации, в соответствии с требованиями стандартов ЕСКД, ЕСТД; 6. Подбор необходимой технологической оснастки и разработка простейших технологических приспособлений в соответствии с требованиями ЕСКД; 7. Подбор технологического оборудования для производства и ремонта изделий транспортного электрооборудования; 8. Разработка планировки производственных и ремонтных участков в соответствии с технологическим процессом; 9. Оформление технической документации.	Производственная практика ПП 02 по ПМ 02 Разработка технологических процессов и нормативной документации по техническому обслуживанию и ремонту электрооборудования и автоматики на транспорте (по видам транспорта)	144	8	Сеть автосервисов «Реактор» (ИП Резниченко, ИП Денщик, ИП Надточий); ООО «ФИТ Омск»; МП г. Омска «Электрический транспорт»	Наставник от предприятия
3	1. Изучение правил техники безопасности труда на предприятии и на рабочих местах; 2. Выполнение правил проведения работ и инструкций по безопасности труда; 3. Выполнение работ по техническому обслуживанию и сопутствующему ремонту электрооборудования; 4. Замер параметров технического состояния автомобилей; 5. Составление заключения о техническом состоянии;	Производственная практика ПП 03 по ПМ 03 Проведение диагностирования электрооборудования и автоматики на транспорте (по видам транспорта)	72	7	Сеть автосервисов «Реактор» (ИП Резниченко, ИП Денщик, ИП Надточий); ООО «ФИТ Омск»; МП г. Омска	Наставник от предприятия

	6. Ознакомление с оснащением поста (линии) диагностики; 7. Измерение параметров, изучение приемов замера их и сравнения с нормативными; 8. Оформление технической документации; 9. Диагностика генераторов, стартеров, аккумуляторных батареи, приборов зажигания.				«Электрический транспорт»	
4	1. Ознакомление с инфраструктурой транспортного предприятия; 2. Ознакомление с материально – техническими, трудовыми и финансовыми ресурсами организации; 3. Ознакомление со спецификой производственного процесса структурной единицы организации; 4. Ознакомление с технико-экономическими показателями деятельности подразделения транспортного предприятия; 5. Ознакомление с организацией нормирования и оплаты труда на транспортном предприятии; 6. Ознакомление с маркетинговой деятельностью транспортного предприятия; 7. Ознакомление с правами и обязанностями мастера, технолога, механика производственного участка; 8. Составление табеля учета рабочего времени; 9. Разработка технологических карт по видам выполняемых работ; 10. Участие в постановке производственных задач коллективу исполнителей; 11. Ведение записей по различным видам оперативного учета, составление установленной отчетности; 12. Изучение местных инструкций и других локальных актов предприятия	Производственная практика ПП 04 по ПМ 04 Организация деятельности коллектива исполнителей	72	7	Сеть автосервисов «Реактор» (ИП Резниченко, ИП Денщик, ИП Надточий); ООО «ФИТ Омск»; МП г. Омска «Электрический транспорт»	Наставник от предприятия
5	1. Текущий ремонт механизмов и систем двигателя на постах зоны ТР. 2. Текущий ремонт агрегатов трансмиссии автомобиля на постах зоны ТР. 3. Текущий ремонт ходовой части автомобиля на постах зоны ТР. 4. Текущий ремонт механизмов управления на постах зоны ТР. 5. Ремонт механизмов и систем двигателя на участке по ремонту бензиновых двигателей. 6. Ремонт механизмов и систем двигателя на участке по ремонту дизельных двигателей. 7. Ремонт агрегатов механической трансмиссии в агрегатном участке.	Производственная практика ПП 05 по ПМ 05 Выполнение работ по профессии 18511 Слесарь по ремонту автомобилей	144	4	Сеть автосервисов «Реактор» (ИП Резниченко, ИП Денщик, ИП Надточий); ООО «ФИТ Омск»; МП г. Омска «Электрический транспорт»	Наставник от предприятия

	8. Ремонт агрегатов гидромеханической трансмиссии в агрегатном участке. 9. Ремонт приборов системы питания бензиновых двигателей на карбюраторном участке. 10. Ремонт приборов системы питания дизельных двигателей на участке топливной аппаратуры. 11. Ремонт приборов системы питания двигателей, работающих на газе в участке газовой аппаратуры. 12. Ремонт колес и шин в шиномонтажном и шиноремонтном участке. 13. Ремонт приборов электрооборудования автомобиля в электротехническом участке. 14. Ремонт радиаторов и топливных баков в медницком участке. 15. Ремонт элементов кузова автомобиля в сварочно-жестяницком участке. 16. Ремонт деталей агрегатов и систем автомобиля в слесарно-механическом участке.					
	1. Ознакомление с предприятием, проведение инструктажа по ТБ и ОТ. 2. Обслуживание и ремонт электротехнических устройств 3. Знакомство с конструкторской и производственно-технологической документацией на обслуживаемый узел, деталь, механизм или устройство. 4. Обесточивание электрических цепей обслуживаемой электроустановки с размещением предупреждающих знаков. 5. Принятие мер к недопущению подачи напряжения на обслуживаемую электроустановку. 6. Демонтаж обслуживаемого устройства с электроустановки. 7. Размещение на рабочем месте и при необходимости фиксирование обслуживаемого устройства. 8. Разборка устройства с применением простейших приспособлений. 9. Очистка, протирка, продувка или промывка устройства, просушка его. 10. Ремонт устройства с применением простейших приспособлений и с использованием готовых деталей из ремонтного комплекта. 11. Сборка устройства. 12. Монтировка снятого устройства на электроустановку. 13. Включение питания электроустановки с соблюдением требований правил охраны труда. 14. Проверка работоспособности отремонтированного устройства на электроустановке. 15. Подключение проводников к оборудованию	Производственная практика ПП 07 по ПМ 07 Выполнение работ по профессии рабочего 18590 Слесарь-электрик по ремонту электрооборудования	144	5	Сеть автосервисов «Реактор» (ИП Резниченко, ИП Денщик, ИП Надточий); ООО «ФИТ Омск»; МП г. Омска «Электрический транспорт»	Наставник от предприятия

	16. Подготовка места выполнения работы. 17. Подготовка и проверка материалов, инструментов и приспособлений, используемых для выполнения работы. 18. Подбор электрических монтажных проводов подходящих для соединения деталей, узлов, электроприборов длины и сечения согласно конструкторской документации. 19. Выбор способа подключения проводника к оборудованию. 20. Подготовка проводов к монтажу с использованием специальных приспособлений – зачистка от изоляции, при необходимости очистка токоведущих жил от окислов и загрязнений, установка наконечников и клемм, монтаж изолирующих компонентов на соединительных проводах. 21. Соединение деталей и узлов в соответствии с простыми электромонтажными схемами. 22. Визуальная проверка выполненного монтажа. 23. Изоляция мест подключения соединительных проводов. 24. Проверка работы собранной схемы 25. Выполнение работ по пайке проводников 26. Разделка сращиваемых концов провода или кабеля. 27. Подготовка проводов к лужению и пайке с использованием специальных приспособлений – зачистка от изоляции, очистка токоведущих жил от окислов и загрязнений. 28. Выполнение лужения, пайки. 29. Визуальная и при необходимости инструментальная проверка выполненного лужения или пайки. 30. Очистка места выполнения действия от остатков используемого флюса. 31. Зачистка места лужения или пайки от дефектов, препятствующих надежному изолированию места выполнения работы. 32. Изолирование мест выполнения пайки. 33. Установка соединительной коробки, введение в нее проводов. 34. Разделка сращиваемых концов провода или кабеля. 35. Сращивание проводов или токоведущих жил кабеля. 36. Изолирование мест сращивания проводов или токоведущих жил. 37. Монтировка кабельной муфты. 38. Монтировка проводов в соединительной коробке. 39. Проверка правильности монтажа					

5.3. Рабочие программы учебных дисциплин и профессиональных модулей.

Рабочая программа учебной дисциплины (модуля) является составной частью образовательной программы и определяет содержание дисциплины (модуля), запланированные результаты обучения, составные части учебного процесса, формы и методы организации учебного процесса и контроля знаний обучающихся, учебно-методическое и материально-техническое обеспечение учебного процесса по соответствующей дисциплине (модулю).

Совокупность запланированных результатов обучения по дисциплинам (модулям) обеспечивает формирование у выпускника всех компетенций, установленных ФГОС СПО.

Рабочие программы профессиональных модулей и учебных дисциплин обязательной части образовательной программы приведены в Приложениях 1, 2 к ОПОП-П.

5.4. Рабочая программа воспитания и календарный план воспитательной работы.

Цель рабочей программы воспитания – развитие личности, создание условий для самоопределения и социализации на основе социокультурных, духовно-нравственных ценностей и принятых в российском обществе правил и норм поведения в интересах человека, семьи, общества и государства, формирование у обучающихся чувства патриотизма, гражданственности, уважения к памяти защитников Отечества и подвигам Героев Отечества, закону и правопорядку, человеку труда и старшему поколению, взаимного уважения, бережного отношения к культурному наследию и традициям многонационального народа Российской Федерации, природе и окружающей среде.

Рабочая программа воспитания и календарный план воспитательной работы по специальности представлены в Приложении 5.

5.5. Практическая подготовка

Практическая подготовка при реализации образовательных программ СПО направлена на формирование, закрепление, развитие практических навыков и компетенций по профилю образовательной программы, путем расширения компонентов (частей) образовательной программы, предусматривающих моделирование условий, непосредственно связанных с будущей профессиональной деятельностью.

Образовательная деятельность в форме практической подготовки:

- реализуется, в том числе, на рабочих местах ООО «ФИТ Омск», Сети автосервисов «Реактор», МП г. Омска «Электрический транспорт» при проведении производственной практики, а также при проведении практических и лабораторных занятий, учебной практики и иных видов учебной деятельности;

- может включать в себя отдельные лекции, семинары, которые предусматривают передачу обучающимся в формате демонстрации (моделирования) практических компонентов учебной информации, необходимой для последующего выполнения работ, связанных с будущей профессиональной деятельностью.

Образовательная деятельность в форме практической подготовки может быть организована на любом курсе обучения, охватывая дисциплины, профессиональные модули, все виды практики, предусмотренные учебным планом образовательной программы.

Практическая подготовка организуется в специальных помещениях и структурных подразделениях образовательной организации, а также в специально оборудованных помещениях (рабочих местах) ООО «ФИТ Омск», Сети автосервисов «Реактор», МП г. Омска «Электрический транспорт» на основании договора о практической подготовке обучающихся.

5.6. Государственная итоговая аттестация

Государственная итоговая аттестация осуществляется в соответствии с Порядком проведения ГИА.

Государственная итоговая аттестация обучающихся проводится в форме демонстрационного экзамена.

Программа ГИА включает общие сведения; примерные требования к проведению демонстрационного экзамена. Программа ГИА представлена в Приложении 4.

Раздел 6. Условия реализации образовательной программы

6.1. Материально-техническое и учебно-методическое обеспечение образовательной программы.

6.1.1. Требования к материально-техническому и учебно-методическому обеспечению реализации образовательной программы установлены в соответствующем ФГОС СПО.

6.1.2. Перечень специальных помещений для проведения занятий всех видов, предусмотренных образовательной программой.

Кабинеты:

- Социально-гуманитарных дисциплин;
- Общепрофессиональных дисциплин и МДК;
- Безопасность жизнедеятельности;

Лаборатории:

- «Электротехника и электроника»;
- «Материаловедение»;
- «Электроэнергетические системы транспортного электрооборудования»;

- «Техническая эксплуатация и обслуживание транспортного электрооборудования».

Мастерские:

«Слесарно-механическая»;

«Электромонтажная».

Зоны по видам работ:

- Техническое обслуживание шасси и трансмиссии автомобилей;
- Логистика и IT- технологии на транспорте;
- Техническое обслуживание двигателей внутреннего сгорания;
- Эксплуатация автомобильного электрооборудования и автоматики;
- Механическая обработка металла и деталей машин;
- Эксплуатация автомобильного транспорта;
- Ремонт и техническое обслуживание грузовой и тяжелой техники;
- Ремонт агрегатов и узлов автомобилей;
- Тренажерные комплексы и симуляторы;
- Управление электронными и интеллектуальными системами автомобилей.

Спортивный комплекс.

Залы:

– библиотека, читальный зал с выходом в Интернет;
– актовый зал.

6.2. Применение электронного обучения и дистанционных образовательных технологий.

Программа сочетает обучение в образовательной организации и на рабочем месте на базе работодателя с широким использованием в обучении цифровых технологий.

При реализации образовательной программы возможно применение электронного обучения и дистанционных образовательных технологий.

Не допускается реализация образовательной программы с применением исключительно электронного обучения, дистанционных образовательных технологий.

6.3. Кадровые условия реализации образовательной программы

Требования к кадровым условиям реализации образовательной программы установлены во ФГОС СПО по специальности 23.02.05 Эксплуатация транспортного электрооборудования и автоматики (по видам транспорта, за исключением водного).

Реализация образовательной программы обеспечивается педагогическими работниками образовательной организации, а также лицами, привлекаемыми к реализации образовательной программы на иных условиях, в том числе из числа руководителей и работников организаций,

направление деятельности которых соответствует области профессиональной деятельности 17 Транспорт и имеющими стаж работы в данной профессиональной области не менее трех лет.

Работники, привлекаемые к реализации образовательной программы, должны получать дополнительное профессиональное образование по программам повышения квалификации не реже одного раза в три года с учетом расширения спектра профессиональных компетенций, в том числе в форме стажировки в организациях, направление деятельности которых соответствует области профессиональной деятельности 17 Транспорт, при условии соответствия полученных компетенций требованиям к квалификации педагогического работника.

Доля педагогических работников (в приведенных к целочисленным значениям ставок), имеющих опыт деятельности не менее трех лет в организациях, направление деятельности которых соответствует области профессиональной деятельности, в общем числе педагогических работников, обеспечивающих освоение обучающимися профессиональных модулей образовательной программы, должна быть не менее 25 %.

Сведения о педагогических (научно-педагогических) работниках, участвующих в реализации образовательной программы, и лицах, привлекаемых к реализации образовательной программы на иных условиях

№ п/п	ФИО (при наличии) специалиста-практика	Наименование организации, осуществляющей деятельность в профессиональной сфере, в которой работает специалист-практик по основному месту работы или на условиях внешнего совместительства	Занимаемая специалистом-практиком должность	Общий трудовой стаж работы специалиста-практика в организациях, осуществляющих деятельность в профессиональной сфере, соответствующей профессиональной деятельности, к которой готовятся обучающиеся
1	По согласованию	ООО «ФИТ Омск», Сеть автосервисов «Реактор», МП г. Омска «Электрический транспорт»	По согласованию	Не менее 3 лет

6.4. Примерные расчеты финансового обеспечения реализации образовательной программы

Расчеты нормативных затрат оказания государственных услуг по реализации образовательной программы в соответствии с направленностью и квалификацией осуществляются в соответствии с Перечнем и составом стоимостных групп профессий и специальностей по государственным услугам по реализации основных профессиональных образовательных программ среднего профессионального образования – программ подготовки специалистов среднего звена, итоговые значения и величина составляющих базовых нормативов затрат по государственным услугам по стоимостным группам профессий и специальностей, отраслевые корректирующие коэффициенты и порядок их применения,

утверждаемые Минпросвещения России ежегодно.

Финансовое обеспечение реализации образовательной программы, определенное в соответствии с бюджетным законодательством Российской Федерации и Федеральным законом от 29 декабря 2012 № 273-ФЗ «Об образовании в Российской Федерации», включает в себя затраты на оплату труда преподавателей и мастеров производственного обучения с учетом обеспечения уровня средней заработной платы педагогических работников за выполняемую ими учебную (преподавательскую) работу и другую работу в соответствии с Указом Президента Российской Федерации от 7 мая 2012 г. № 597 «О мероприятиях по реализации государственной социальной политики».

Расчетная величина стоимости обучения из расчета на одного обучающегося в соответствии с рекомендациями федеральных и региональных нормативных документов составляет 135 395, 91 руб.

РАБОЧАЯ ПРОГРАММА ДИСЦИПЛИНЫ

ОУП.01 РУССКИЙ ЯЗЫК

по специальности

23.02.05 Эксплуатация транспортного электрооборудования и автоматики (по видам транспорта, за исключением водного)

на базе основного общего образования

технологический профиль обучения

очная форма обучения

г. Омск, 2026

Рабочая программа учебной дисциплины (далее УД) разработана на основе Федерального государственного образовательного стандарта СОО (далее ФГОС СОО), Федеральной рабочей программы по учебному предмету Русский язык (базовый уровень), примерной программы общеобразовательной учебной дисциплины «Русский язык», основной профессиональной образовательной программы (далее ОПОП) по специальности 23.02.05 Эксплуатация транспортного электрооборудования и автоматики (по видам транспорта, за исключением водного).

Организация-разработчик: бюджетное профессиональное образовательное учреждение Омской области «Омский автотранспортный колледж»

Разработчик: Жукова Мария Николаевна, преподаватель

Рабочая программа утверждена на заседании ЦМК «Общеобразовательные, общие гуманитарные и социально-экономические дисциплины»
Протокол № ___ от «____» _____2026 года
Председатель ЦМК «Общеобразовательные, общие гуманитарные и социально-экономические дисциплины» _____ / Вахитова В.А.

© Жукова Мария Николаевна, 2026

© БПОУ ОО «Омский АТК», 2026

СОДЕРЖАНИЕ ПРОГРАММЫ

1. ОБЩАЯ ХАРАКТЕРИСТИКА	4
1.1. Цель и место дисциплины в структуре основной образовательной программы	4
1.2. Планируемые результаты освоения дисциплины	4
2. СТРУКТУРА И СОДЕРЖАНИЕ ДИСЦИПЛИНЫ	13
2.1 Трудоемкость освоения дисциплины	13
2.2. Содержание дисциплины	14
3. УСЛОВИЯ РЕАЛИЗАЦИИ ПРОГРАММЫ ДИСЦИПЛИНЫ	23
3.1. Материально-техническое обеспечение	23
3.2. Учебно-методическое обеспечение	23
4. КОНТРОЛЬ И ОЦЕНКА РЕЗУЛЬТАТОВ ОСВОЕНИЯ ДИСЦИПЛИНЫ	25

1. ОБЩАЯ ХАРАКТЕРИСТИКА

1.1 Цель и место учебной дисциплины в структуре основной профессиональной образовательной программы

Цель дисциплины «ОУП.01 Русский язык»: формирование у обучающихся знаний и умений в области языка, навыков их применения в практической профессиональной деятельности.

Дисциплина «ОУП.01 Русский язык» является обязательной частью общеобразовательной подготовки ОПОП по специальности 23.02.05 Эксплуатация транспортного электрооборудования и автоматики (по видам транспорта, за исключением водного).

Связь с другими дисциплинами: ОУП.02 Литература, ПОО.01 Индивидуальный проект.

Дисциплина «ОУП.01 Русский язык» обеспечивает формирование профессиональных компетенций, общих компетенций и личностных результатов по специальности 23.02.05 Эксплуатация транспортного электрооборудования и автоматики (по видам транспорта, за исключением водного).

Особое значение дисциплина имеет при формировании и развитии ОК 4; ОК 5; ОК 9.

1.2 Планируемые результаты освоения дисциплины

1.2.1 Перечень формируемых компетенций и личностных результатов

Код и наименование формируемых компетенций	**Планируемые результаты освоения**
ОК 04 Эффективно взаимодействовать и работать в коллективе и команде	**Личностные результаты должны отражать в части:** **ценности научного познания:** – осознание ценности научной деятельности, готовность осуществлять проектную и исследовательскую деятельность индивидуально и в группе. **Метапредметные результаты должны отражать:** **Овладение универсальными коммуникативными действиями:** **б) совместная деятельность:** – понимать и использовать преимущества командной и индивидуальной работы; – принимать цели совместной деятельности, организовывать и координировать действия по ее достижению: составлять план действий, распределять роли с учетом мнений участников обсуждать результаты совместной работы;

	– координировать и выполнять работу в условиях реального, виртуального и комбинированного взаимодействия; – осуществлять позитивное стратегическое поведение в различных ситуациях, проявлять творчество и воображение, быть инициативным. **Овладение универсальными регулятивными действиями:** **г) принятие себя и других людей:** – принимать мотивы и аргументы других людей при анализе результатов деятельности; – признавать свое право и право других людей на ошибки; развивать способность понимать мир с позиции другого человека
ОК 05 Осуществлять устную и письменную коммуникацию на государственном языке Российской Федерации с учетом особенностей социального и культурного контекста	**Личностные результаты должны отражать в части:** **эстетического воспитания:** – эстетическое отношение к миру, включая эстетику быта, научного и технического творчества, спорта, труда и общественных отношений; – способность воспринимать различные виды искусства, традиции и творчество своего и других народов, ощущать эмоциональное воздействие искусства; – убежденность в значимости для личности и общества отечественного и мирового искусства, этнических культурных традиций и народного творчества; – готовность к самовыражению в разных видах искусства, стремление проявлять качества творческой личности. **Метапредметные результаты должны отражать:** **Овладение универсальными коммуникативными действиями:** **а) общение:** – осуществлять коммуникации во всех сферах жизни; – распознавать невербальные средства общения, понимать значение социальных знаков, распознавать предпосылки конфликтных ситуаций и смягчать конфликты; - развернуто и логично излагать свою точку зрения с использованием языковых средств
ОК 09 Пользоваться профессиональной документацией на государственном и иностранном языках	**Личностные результаты должны отражать в части:** **ценности научного познания:** – сформированность мировоззрения, соответствующего современному уровню развития науки и общественной практики, основанного на диалоге культур, способствующего осознанию своего места в поликультурном мире; – совершенствование языковой и читательской культуры как средства взаимодействия между людьми и познания мира; – осознание ценности научной деятельности, готовность осуществлять проектную и исследовательскую деятельность индивидуально и в группе. **Метапредметные результаты должны отражать:** **Овладение универсальными учебными познавательными действиями:** **б) базовые исследовательские действия:**

	– владеть навыками учебно-исследовательской и проектной деятельности, навыками разрешения проблем; – способность и готовность к самостоятельному поиску методов решения практических задач, применению различных методов познания; – овладение видами деятельности по получению нового знания, его интерпретации, преобразованию и применению в различных учебных ситуациях, в том числе при создании учебных и социальных проектов; – формирование научного типа мышления, владение научной терминологией, ключевыми понятиями и методами;

1.2.2. Результаты освоения элементов компетенций по учебной дисциплине (в соответствии с ФГОС СОО).

Предметные результаты:

Знать	**З1.** о функциях русского языка в современном мире (государственный язык Российской Федерации, язык межнационального общения, один из мировых языков); о русском языке как духовно-нравственной и культурной ценности многонационального народа России; о взаимосвязи языка и культуры, языка и истории, языка и личности; об отражении в русском языке традиционных российских духовно-нравственных ценностей; сформированность ценностного отношения к русскому языку **З2.** о признаках текста, его структуре, видах информации в тексте **З3.** о языке как системе, его основных единицах и уровнях; сформированность представлений о формах существования национального русского языка; знаний о признаках литературного языка и его роли в обществе **З4.** об аспектах культуры речи: нормативном, коммуникативном и этическом; формирование системы знаний о нормах современного русского литературного языка и их основных видах (орфоэпические, лексические, грамматические, стилистические); обобщение знаний об основных правилах орфографии и пунктуации **З5.** о функциональных разновидностях языка: разговорной речи, функциональных стилях (научный, публицистический, официально-деловой), языке художественной литературы **З6**. об изобразительно-выразительных средствах русского языка
Уметь	**У1.** создавать устные монологические и диалогические высказывания различных типов и жанров; употреблять языковые средства в соответствии с речевой ситуацией (объем устных монологических высказываний – не менее 100 слов; объем диалогического высказывания – не менее 7-8 реплик); совершенствование умений выступать публично; представлять результаты учебно-исследовательской и проектной деятельности; использовать образовательные информационно-коммуникационные инструменты и ресурсы для решения учебных задач **У2**. понимать, анализировать и комментировать основную и дополнительную, явную и скрытую (подтекстовую) информацию текстов, воспринимаемых зрительно и (или) на слух; выявлять логико-смысловые отношения между предложениями в тексте; создавать тексты разных функционально-смысловых

	типов; тексты научного, публицистического, официально-делового стилей разных жанров (объем сочинения – не менее 150 слов) **У3**. владеть навыками самоанализа и самооценки на основе наблюдений за собственной речью **У4**. использовать разные виды чтения и аудирования, приемы информационно-смысловой переработки прочитанных и прослушанных текстов, включая гипертекст, графику, инфографику и другое (объем текста для чтения – 450-500 слов; объем прослушанного или прочитанного текста для пересказа от 250 до 300 слов); совершенствование умений создавать вторичные тексты (тезисы, аннотация, отзыв, рецензия и другое) **У5**. обогащать словарный запас, расширение объема используемых в речи грамматических языковых средств; совершенствование умений анализировать языковые единицы разных уровней, тексты разных функционально-смысловых типов, функциональных разновидностей языка (разговорная речь, функциональные стили, язык художественной литературы), различной жанровой принадлежности **У6.** применять знание норм современного русского литературного языка в речевой практике, корректировать устные и письменные высказывания; совершенствование умений применять правила орфографии и пунктуации в практике письма; сформированность умений работать со словарями и справочниками, в том числе академическими словарями и справочниками в электронном формате **У7.** распознавать, анализировать и комментировать тексты различных функциональных разновидностей языка (разговорная речь, функциональные стили, язык художественной литературы) **У8.** определять изобразительно-выразительные средства языка в тексте **У9.** использовать правила русского речевого этикета в социально-культурной, учебно-научной, официально-деловой сферах общения, в повседневном общении, интернет-коммуникации

Метапредметные результаты:

Межпредметные понятия	
Познавательные УУД	**1.1 Базовые логические действия** 1.1.1 Выявлять и характеризовать существенные признаки объектов (явлений) 1.1.2 Устанавливать существенный признак классификации, основания для обобщения и сравнения, критерии проводимого анализа 1.1.3 С учетом предложенной задачи выявлять закономерности и противоречия в рассматриваемых фактах, данных и наблюдениях; предлагать критерии для выявления закономерностей и противоречий; выявлять дефицит информации, данных, необходимых для решения поставленной задачи 1.1.4 Выявлять причинно-следственные связи при изучении явлений и процессов 1.1.5 Делать выводы с использованием дедуктивных и индуктивных умозаключений, умозаключений по аналогии, формулировать гипотезы о взаимосвязях

	1.1.6 Самостоятельно выбирать способ решения учебной задачи (сравнивать несколько вариантов решения, выбирать наиболее подходящий с учетом самостоятельно выделенных критериев) **1.2 Базовые исследовательские действия** 1.2.1 Проводить по самостоятельно составленному плану опыт, несложный эксперимент, небольшое исследование по установлению особенностей объекта изучения, причинно-следственных связей и зависимостей объектов между собой 1.2.2 Оценивать на применимость и достоверность информацию, полученную в ходе исследования (эксперимента) 1.2.3 Самостоятельно формулировать обобщения и выводы по результатам проведенного наблюдения, опыта, исследования, владеть инструментами оценки достоверности полученных выводов и обобщений 1.2.4 Прогнозировать возможное дальнейшее развитие процессов, событий и их последствия в аналогичных или сходных ситуациях, выдвигать предположения об их развитии в новых условиях и контекстах 1.2.5 Использовать вопросы как исследовательский инструмент познания; формулировать вопросы, фиксирующие разрыв между реальным и желательным состоянием ситуации, объекта, самостоятельно устанавливать искомое и данное; формировать гипотезу об истинности собственных суждений и суждений других, аргументировать свою позицию, мнение **1.3 Работа с информацией** 1.3.1 Применять различные методы, инструменты и запросы при поиске и отборе информации или данных из источников с учетом предложенной учебной задачи и заданных критериев 1.3.2 Выбирать, анализировать, систематизировать и интерпретировать информацию различных видов и форм представления; находить сходные аргументы (подтверждающие или опровергающие одну и ту же идею, версию) в различных информационных источниках 1.3.3 Самостоятельно выбирать оптимальную форму представления информации и иллюстрировать решаемые задачи несложными схемами, диаграммами, иной графикой и их комбинациями 1.3.4 Оценивать надежность информации по критериям, предложенным педагогическим работником или сформулированным самостоятельно 1.3.5 Эффективно запоминать и систематизировать информацию
Коммуникативные УУД	**2.1 Общение** 2.1.1 Выражать себя (свою точку зрения) в устных и письменных текстах 2.1.2 В ходе диалога и (или) дискуссии задавать вопросы по существу обсуждаемой темы и высказывать идеи, нацеленные на решение задачи и поддержание благожелательности общения;

	сопоставлять свои суждения с суждениями других участников диалога, обнаруживать различие и сходство позиций 2.1.3 Публично представлять результаты выполненного опыта (эксперимента, исследования, проекта); самостоятельно выбирать формат выступления с учетом задач презентации и особенностей аудитории и в соответствии с ним составлять устные и письменные тексты с использованием иллюстративных материалов 2.1.4 Воспринимать и формулировать суждения, выражать эмоции в соответствии с целями и условиями общения; распознавать невербальные средства общения, понимать значение социальных знаков, знать и распознавать предпосылки конфликтных ситуаций и смягчать конфликты, вести переговоры; понимать намерения других, проявлять уважительное отношение к собеседнику и в корректной форме формулировать свои возражения **2.2 Совместная деятельность** 2.2.1 Понимать и использовать преимущества командной и индивидуальной работы при решении конкретной проблемы, обосновывать необходимость применения групповых форм взаимодействия при решении поставленной задачи; принимать цель совместной деятельности, коллективно строить действия по ее достижению: распределять роли, договариваться, обсуждать процесс и результат совместной работы; уметь обобщать мнения нескольких человек, проявлять готовность руководить, выполнять поручения, подчиняться; планировать организацию совместной работы, определять свою роль (с учетом предпочтений и возможностей всех участников взаимодействия), распределять задачи между членами команды, участвовать в групповых формах работы (обсуждения, обмен мнений, "мозговые штурмы" и иные); выполнять свою часть работы, достигать качественного результата по своему направлению и координировать свои действия с другими членами команды; оценивать качество своего вклада в общий продукт по критериям, самостоятельно сформулированным участниками сравнивать результаты с исходной задачей и вклад каждого члена команды в достижение результатов, разделять сферу ответственности и проявлять готовность к предоставлению отчета перед группой
Регулятивные УУД	**3.1 Самоорганизация** 3.1.1 Выявлять проблемы для решения в жизненных и учебных ситуациях; самостоятельно составлять алгоритм решения задачи (или его часть), выбирать способ решения учебной задачи с учетом имеющихся ресурсов и собственных возможностей, аргументировать предлагаемые варианты решений 3.1.2 Ориентироваться в различных подходах принятия (индивидуальное, принятие решения в группе, принятие решений группой); составлять план действий (план реализации намеченного алгоритма

	решения), корректировать предложенный алгоритм с учетом получения новых знаний об изучаемом объекте; делать выбор и брать ответственность за решение **3.2 Самоконтроль** 3.2.1 Владеть способами самоконтроля, самомотивации и рефлексии 3.2.2 Вносить коррективы в деятельность на основе новых обстоятельств, изменившихся ситуаций, установленных ошибок, возникших трудностей 3.2.3 Давать адекватную оценку ситуации и предлагать план ее изменения; учитывать контекст и предвидеть трудности, которые могут возникнуть при решении учебной задачи, адаптировать решение к меняющимся обстоятельствам; объяснять причины достижения (недостижения) результатов деятельности, давать оценку приобретенному опыту, уметь находить позитивное в произошедшей ситуации; оценивать соответствие результата цели и условиям **3.3 Эмоциональный интеллект** 3.3.1 Различать, называть и управлять собственными эмоциями и эмоциями других; выявлять и анализировать причины эмоций; ставить себя на место другого человека, понимать мотивы и намерения другого; регулировать способ выражения эмоций **3.4 Принятие себя и других** 3.4.1 Осознанно относиться к другому человеку, его мнению; признавать свое право на ошибку и такое же право другого; принимать себя и других, не осуждая; открытость себе и другим; осознавать невозможность контролировать все вокруг

Личностные результаты:

Гражданское воспитание	
ЛР1.1	сформированность гражданской позиции обучающегося как активного и ответственного члена российского общества;
ЛР1.2	осознание своих конституционных прав и обязанностей, уважение закона и правопорядка;
ЛР1.3	принятие традиционных национальных, общечеловеческих гуманистических и демократических ценностей;
ЛР1.4	готовность противостоять идеологии экстремизма, национализма, ксенофобии, дискриминации по социальным, религиозным, расовым, национальным признакам;
ЛР1.5	готовность вести совместную деятельность в интересах гражданского общества, участвовать в самоуправлении в образовательной организации;
ЛР1.6	умение взаимодействовать с социальными институтами в соответствии с их функциями и назначением;
ЛР1.7	готовность к гуманитарной и волонтерской деятельности;
Патриотическое воспитание	

ЛР 2.1	сформированность российской гражданской идентичности, патриотизма, уважения к своему народу, чувства ответственности перед Родиной, гордости за свой край, свою Родину, свой язык и культуру, прошлое и настоящее многонационального народа России;
ЛР 2.2	ценностное отношение к государственным символам, историческому и природному наследию, памятникам, традициям народов России, достижениям России в науке, искусстве, спорте, технологиях, труде;
ЛР 2.3	идейную убежденность, готовность к служению и защите Отечества, ответственность за его судьбу;
Духовно-нравственное воспитание	
ЛР3.1	осознание духовных ценностей российского народа;
ЛР3.2	сформированность нравственного сознания, этического поведения;
ЛР3.3	способность оценивать ситуацию и принимать осознанные решения, ориентируясь на морально-нравственные нормы и ценности;
ЛР3.4	осознание личного вклада в построение устойчивого будущего;
ЛР3.5	ответственное отношение к своим родителям, созданию семьи на основе осознанного принятия ценностей семейной жизни в соответствии с традициями народов России;
Эстетическое воспитание	
ЛР4.1	эстетическое отношение к миру, включая эстетику быта, научного и технического творчества, спорта, труда, общественных отношений;
ЛР4.2	способность воспринимать различные виды искусства, традиции и творчество своего и других народов, ощущать эмоциональное воздействие искусства;
ЛР4.3	убежденность в значимости для личности и общества отечественного и мирового искусства, этнических культурных традиций и народного творчества;
ЛР 4.4	готовность к самовыражению в разных видах искусства, стремление проявлять качества творческой личности;
Физическое воспитание	
ЛР 5.1	сформированность здорового и безопасного образа жизни, ответственного отношения к своему здоровью;
ЛР 5.2	потребность в физическом совершенствовании, занятиях спортивно-оздоровительной деятельностью;
ЛР5.3	активное неприятие вредных привычек и иных форм причинения вреда физическому и психическому здоровью;
Трудовое воспитание	
ЛР 6.1	готовность к труду, осознание приобретенных умений и навыков, трудолюбие;
ЛР 6.2	готовность к активной деятельности технологической и социальной направленности; способность инициировать, планировать и самостоятельно выполнять такую деятельность;
ЛР 6.3	интерес к различным сферам профессиональной деятельности, умение совершать осознанный выбор будущей профессии и реализовывать собственные жизненные планы;
ЛР 6.4	готовность и способность к образованию и самообразованию на протяжении всей жизни;
Экологическое воспитание	
ЛР 7.1	сформированность экологической культуры, понимание влияния социально-экономических процессов на состояние природной и социальной среды, осознание глобального характера экологических проблем;
ЛР 7.2	планирование и осуществление действий в окружающей среде на основе знания

	целей устойчивого развития человечества;
ЛР 7.3	активное неприятие действий, приносящих вред окружающей среде;
ЛР 7.4	умение прогнозировать неблагоприятные экологические последствия предпринимаемых действий, предотвращать их;
ЛР 7.5	расширение опыта деятельности экологической направленности.
Ценности научного познания	
ЛР 8.1	сформированность мировоззрения, соответствующего современному уровню развития науки и общественной практики, основанного на диалоге культур, способствующего осознанию своего места в поликультурном мире;
ЛР8.2	совершенствование языковой и читательской культуры как средства взаимодействия между людьми и познанием мира;
ЛР8.3	осознание ценности научной деятельности; готовность осуществлять проектную и исследовательскую деятельность индивидуально и в группе.

2. СТРУКТУРА И СОДЕРЖАНИЕ ДИСЦИПЛИНЫ

2.1 Трудоемкость освоения дисциплины

Наименование составных частей дисциплины	Объем в часах	В т.ч. в форме практ. подготовки
Учебные занятия, в том числе:	**52**	**26**
теоретическое обучение	26	
практическая подготовка (*практическая работа)*	26	26
Промежуточная аттестация (контрольная работа)	**2**	
Промежуточная аттестация (экзамен)	**18**	
Всего	**72**	

2.2 Содержание дисциплины

Наименование разделов и тем	Содержание учебного материала, практических занятий	Объем, ак. ч. / в том числе в форме практической подготовки, ак. ч.		Коды компетенций, формированию которых способствует элемент программы
		теоретическое обучение	практическая подготовка	
Раздел 1 Общие сведения о языке		**2**	**2**	
Тема 1.1 Русский язык – государственный язык Российской Федерации	**Основное содержание** Русский язык как национальное достояние и государственный язык Российской Федерации. Сферы обязательного использования государственного языка. Строгость нормативных правил государственного языка. Основные виды словарей. Нормативные словари, фиксирующие нормы современного русского литературного языка при его использовании в качестве государственного языка Российской Федерации. Формы существования русского национального языка.	2		ОК 04, ОК 05, ОК 09 ЛР1.1 ЛР 2.1 ЛР3.1 ЛР 8.1 УУД 1.1.2 УУД 1.3.1-1.3.4 УУД 1.1.2
Тема 1.2 Лингвистика как наука. Основные функции языка	**Профессионально ориентированное содержание** Лингвистика как наука. Основные функции языка. Взаимосвязь языка и культуры. Отражение в русском языке традиционных российских духовно-нравственных ценностей. Профессиональная терминология. Отраслевые терминологические словари **В том числе: практические занятия** *Практическая работа №1.* Функции русского языка в профессиональной деятельности. Старт проектной работы «Мини-словарь профессиональной лексики»		2	ОК 04, ОК 05, ОК 09 ЛР1.1 ЛР 2.1 ЛР3.1 ЛР 8.1 УУД 1.2.1 УУД 1.3.1-1.3.4 УУД 2.2.1
Раздел 2 Речь. Речевое общение		**2**	**2**	
Тема 2.1 Виды речевой деятельности	**Основное содержание** Речь как деятельность. Речевое общение и его виды. Основные сферы речевого общения.	2		ОК 04, ОК 05, ОК 09 ЛР1.6 ЛР3.1

	Речевая ситуация и ее компоненты (адресант и адресат; мотивы и цели, предмет и тема речи; условия общения)			ЛР4.3 ЛР8.2 УУД 1.3.1-1.3.4 УУД 2.1.1-2.1.4
Тема 2.2 Речевой этикет в профессиональной коммуникации	**Профессионально-ориентированное содержание**		2	ОК 04, ОК 05, ОК 09 ЛР1.6 ЛР3.1 ЛР4.3 ЛР8.2 УУД 1.2.1 УУД 1.3.1 УУД 2.1.1-2.1.4 УУД 3.2.1
	Профессиональная речь. Речевой этикет. Основные функции речевого этикета (установление и поддержание контакта, демонстрация доброжелательности и вежливости, уважительного отношения говорящего к партнеру и другие). Устойчивые формулы речевого этикета применительно к различным профессиональным ситуациям. Публичное выступление и его особенности. Тема, цель, основной тезис (основная мысль), план и композиция публичного выступления. Выбор языковых средств оформления публичного выступления с учетом его цели, особенностей адресата, ситуации общения			
	В том числе: практические занятия *Практическая работа №2.* Публичное выступление и его особенности			
Раздел 3 Текст. Информационно-смысловая переработка текста			**2**	
Тема 3.1 Текст. Информационно-смысловая переработка текста	**Основное содержание**		2	ОК 05, ОК 09 ЛР1.6 ЛР3.1 ЛР4.1 ЛР4.3 ЛР8.2 УУД 1.3.1-1.3.5 УУД 3.2.1-3.2.3
	Текст, его основные признаки. Виды информации в тексте. План. Простой и сложный план. Тезисы. Конспект. Особенности тезисов и конспекта как вторичных текстов. Реферат. Аннотация. Обязательные структурные компоненты реферата и аннотации *Практическая работа №3.* Схема реферата. Написание реферата статьи с профессиональным содержанием на основе одного или нескольких источников			
Раздел 4 Язык и речь. Культура речи. Система языка		**2**	**2**	
	Основное содержание		2	

Тема 4.1 Язык как система	Система языка. Единицы и уровни языка, их связи и отношения. Изобразительно-выразительные средства русского языка			ОК 04, ОК 05, ОК 09 ЛР1.6 ЛР3.1 ЛР4.1 ЛР4.3 ЛР8.2 УУД 1.1.2,1.1.3 УУД 1.3.1-1.3.4 УУД 2.1.1-2.1.4 УУД 3.2.1-3.2.3
	В том числе: практические занятия *Практическая работа №4.* Подготовка презентации «Качества хорошей речи»			
Тема 4.2 Культура профессиональной речи	**Профессионально ориентированное содержание** Культура речи. Языковая норма. Ее основные признаки и функции. Виды языковых норм. Коммуникативные качества речи в профессиональной деятельности	2		ОК 04, ОК 05, ОК 09 ЛР1.6 ЛР3.1 ЛР4.1 ЛР4.3 ЛР8.2 УУД 1.3.1-1.3.4
Раздел 5 Фонетика. Орфоэпия. Орфоэпические нормы			**2**	
Тема 5.1 Фонетика и орфоэпия. Нормы ударения в современном русском языке	**Основное содержание** Фонетика и орфоэпия как раздел лингвистики. Орфоэпические нормы. Произношение некоторых грамматических форм: произношение безударных гласных звуков, некоторых согласных, сочетаний согласных. Нормы ударения в современном русском языке **В том числе: практические занятия** *Практическая работа №5.* Проект «Трудные случаи ударения в русском языке»		2	ОК 04, ОК 05, ОК 09 ЛР1.6 ЛР3.1 ЛР4.1 ЛР4.3 ЛР8.2 УУД 2.1.1-2.1.4 УУД 2.2.1 УУД 3.4.1 УУД 3.2.1-3.2.3

Раздел 6 Лексикология и фразеология. Лексические нормы		**2**	**2**	
Тема 6.1 Лексикология и фразеология. Лексические нормы	**Основное содержание** Лексикология и фразеология как разделы лингвистики. Основные лексические нормы современного русского литературного языка. Выбор слова в зависимости от его лексического значения и лексической сочетаемости. Функционально-стилистическая окраска слова. Особенности употребления просторечных, жаргонных и диалектных слов. Эмоционально-оценочная окраска слова (неодобрительное, ласкательное, шутливое и другое). Уместность использования эмоционально-оценочной лексики в профессиональной деятельности. Речевая избыточность как нарушение лексической нормы (тавтология, плеоназм)	2		ОК 04, ОК 05, ОК 09 ЛР1.6 ЛР3.1 ЛР4.1 ЛР4.3 ЛР8.2 УУД 1.1.2 УУД 1.3.1-1.3.4 УУД 1.1.2
Тема 6.2 Фразеология русского языка. Крылатые слова	**Профессионально ориентированное содержание** Фразеология русского языка. Крылатые слова. Особенности употребления фразеологизмов и крылатых слов в профессиональной коммуникации. Лексические нормы в профессиональной коммуникации. Выбор слова в зависимости от его лексической сочетаемости в профессиональной деятельности **В том числе: практические занятия** *Практическая работа №6.* Подведение промежуточных результатов проектной работы «Мини-словарь профессиональной лексики»		2	ОК 04, ОК 05, ОК 09 ЛР1.6 ЛР3.1 ЛР4.1 ЛР4.3 ЛР8.2 УУД 1.1.2 УУД 1.3.1-1.3.4 УУД 1.1.2 УУД 3.4.1
Раздел 7 Морфемика и словообразование. Словообразовательные нормы		**2**		
Тема 7.1 Морфемика и словообразование. Словообразовательные нормы	**Основное содержание** Морфемика и словообразование как разделы лингвистики. Основные понятия морфемики и словообразования. Морфемный и словообразовательный анализ слова. Словообразовательные трудности. Особенности употребления сложносокращенных слов (аббревиатур). Род и склонение аббревиатур	2		ОК 05, ОК 09 ЛР1.1 ЛР 2.1 ЛР3.1 УУД 1.2.1 УУД 1.3.1

				УУД 2.1.1-2.1.4
Раздел 8 Морфология. Морфологические нормы		**2**	**2**	
Тема 8.1 Морфология. Основные нормы употребления разных частей речи	**Основное содержание** Морфология как раздел лингвистики. Основные нормы употребления имен существительных: форм рода, числа, падежа. Основные нормы употребления имен прилагательных: форм степеней сравнения, краткой формы. Основные нормы употребления глаголов: некоторых личных форм (типа победить, убедить, выздороветь), возвратных и невозвратных глаголов; образования некоторых глагольных форм: форм прошедшего времени с суффиксом -ну-, форм повелительного наклонения. Основные нормы употребления количественных, порядковых и собирательных числительных. Основные нормы употребления местоимений: формы 3-го лица личных местоимений, возвратного местоимения себя **В том числе: практические занятия** *Практическая работа №7.* Основные нормы употребления имён существительных, имён прилагательных, глаголов. Основные нормы употребления числительных и местоимений	2	2	ОК 04, ОК 05, ОК 09 ЛР1.1 ЛР 2.1 ЛР3.1 УУД 1.2.1 УУД 1.3.1 УУД 2.1.1-2.1.4 УУД 3.1.2 УУД 3.2.1
Раздел 9 Орфография. Основные правила орфографии		**2**	**4**	
Тема 9.1 Орфография. Основные правила орфографии	**Основное содержание** Орфография как раздел лингвистики. Употребление прописных букв. Правописание гласных и согласных в корне. Правописание приставок. Правила правописания слов с разделительными *ъ* и *ь*. Буквы ы – и после приставок. Правописание окончаний имен существительных, имен прилагательных и глаголов Правописание суффиксов. Правописание *н* и *нн* в различных частях речи.	2	2	ОК 04, ОК 05, ОК 09 ЛР1.1 ЛР 2.1 ЛР3.1 УУД 1.2.1 УУД 1.3.1 УУД 2.1.1-2.1.4 УУД 3.1.2

	Правописание слов с *не* и *ни.* Слитное, дефисное и раздельное написание слов **В том числе: практические занятия** *Практическая работа №8.* Правописание окончаний и суффиксов глаголов.			УУД 3.2.1
Промежуточная аттестация (Контрольная работа)	Темы 5.1 - 7.1; Тема 9.1	2		УУД 2.1.1-2.1.4 УУД 2.2.1 УУД 3.4.1 УУД 3.2.1-3.2.3
	Итого за 1 семестр	**16**	**16**	
Тема 9.2 Орфографические нормы в профессиональной коммуникации	**Профессионально ориентированное содержание** Написание производных предлогов. Написание союзов **В том числе: практические занятия** *Практическая работа № 9.* Орфографические нормы в профессиональных текстах		2	ОК 04, ОК 05, ОК 09 ЛР1.1 ЛР 2.1 ЛР3.1 УУД 1.2.1 УУД 1.3.1 УУД 2.1.1-2.1.4 УУД 3.1.2 УУД 3.2.1
Раздел 10 Синтаксис. Синтаксические нормы		**4**	**2**	
Тема 10.1 Синтаксис. Синтаксические нормы	**Основное содержание** Синтаксис как раздел лингвистики. Основные нормы употребления однородных членов предложения. Основные нормы согласования сказуемого с подлежащим. Основные нормы употребления причастных и деепричастных оборотов	4		ОК 04, ОК 05, ОК 09 ЛР1.1 ЛР 2.1 ЛР3.1 УУД 1.2.1 УУД 1.3.1 УУД 2.1.1-2.1.4 УУД 3.1.2

Тема 10.2 Основные нормы употребления сложных предложений в текстах профессиональной направленности	**Профессионально ориентированное содержание** Основные нормы построения сложных предложений в текстах профессиональной направленности **В том числе: практические занятия** *Практическая работа №10.* Анализ текста профессиональной направленности: характеристика отдельных предложений; объяснение использования знаков препинания в сложных предложениях		2	ОК 04, ОК 05, ОК 09 ЛР1.1 ЛР 2.1 ЛР3.1 УУД 1.2.1 УУД 1.3.1 УУД 2.1.1-2.1.4 УУД 3.1.2 УУД 3.2.1
Раздел 11 Пунктуация. Основные правила пунктуации		**4**	**2**	
Тема 11.1 Пунктуация. Основные правила пунктуации	**Основное содержание** Пунктуация как раздел лингвистики. Знаки препинания и их функции. Знаки препинания между подлежащим и сказуемым. Знаки препинания в предложениях с однородными членами. Знаки препинания при обособлении. Обособление причастных и деепричастных оборотов. Знаки препинания при союзе «как». Знаки препинания в предложениях с вводными конструкциями, обращениями, междометиями. Знаки препинания в сложносочиненном предложении, в сложноподчиненном предложении, в бессоюзном сложном предложении Знаки препинания в сложном предложении с разными видами связи. Сочетание знаков препинания. Знаки препинания при передаче чужой речи **Профессионально ориентированное содержание** **В том числе: практические занятия** *Практическая работа №11.* Анализ текста профессиональной направленности: объяснение использования знаков препинания	4	2	ОК 04, ОК 05, ОК 09 ЛР1.1 ЛР 2.1 ЛР3.1 ЛР8.3 УУД 1.2.1 УУД 1.3.1 УУД 2.1.1-2.1.4 УУД 3.1.2 УУД 3.2.1

Раздел 12 Функциональная стилистика. Культура речи		**4**	**4**	
Тема 12.1 Функциональная стилистика	**Основное содержание** Функциональная стилистика как раздел лингвистики. Стилистическая норма. Функциональные разновидности языка. Разговорная речь. Основные жанры разговорной речи. Устный рассказ. Беседа. Спор. Основные признаки художественной речи. Научный стиль. Основные жанры научного стиля. Сферы использования и назначение. Официально-деловой стиль. Основные жанры официально-делового стиля. Сферы использования и назначение. Виды и формы деловой коммуникации. Предмет деловой переписки. Виды деловых писем. Публицистический стиль. Сферы использования и назначение Лексические, морфологические и синтаксические особенности стиля. Основные жанры публицистического стиля. Заметка. Статья. Репортаж. Интервью. Очерк **В том числе: практические занятия** *Практическая работа №12.* Проекты (по выбору преподавателя) «Особенности использования имен числительных в текстах научного стиля». «Функции вводных слов в текстах публицистического стиля». «Сложноподчиненные предложения в текстах официально-делового стиля»	4	2	ОК 04, ОК 05, ОК 09 ЛР1.1 ЛР 2.1 ЛР3.1 ЛР8.3 УУД 1.2.1 УУД 2.2.1 УУД 3.1.2 УУД 3.4.1
Тема 12.2 Функциональные разновидности языка в профессиональной коммуникации	**Профессионально ориентированное содержание** Функциональные разновидности языка в профессиональной коммуникации. Терминология и профессиональная лексика. Язык специальности. Стилистические нормы в профессиональной коммуникации *Практическая работа №13.* Презентация проекта «Мини-словарь профессиональной лексики»		2	ОК 04, ОК 05, ОК 09 ЛР1.1 ЛР 2.1 ЛР3.1 ЛР8.3 УУД 2.1.1-2.1.4 УУД 2.2.1 УУД 3.1.2
Промежуточная аттестация (экзамен)		**18**		

Итого за 2 семестр	**12**	**10**	
Всего за 2 семестр	**28**	**26**	
Всего за учебный год	**72**		

3. УСЛОВИЯ РЕАЛИЗАЦИИ ПРОГРАММЫ ДИСЦИПЛИНЫ

3.1. Материально-техническое обеспечение

Для реализации программы учебной дисциплины предусмотрены следующие специальные помещения: учебные кабинеты.

Кабинет русского языка и литературы, оснащенный типовым оборудованием, в том числе специализированной учебной мебелью и средствами обучения, необходимыми для выполнения требований к уровню подготовки обучающихся. Оборудование учебного кабинета: посадочные места по количеству обучающихся; рабочее место преподавателя; комплект учебно-наглядных пособий; комплект электронных видеоматериалов; задания для контрольных работ; профессионально ориентированные задания; материалы текущей и промежуточной аттестации, словари языковые фундаментальные. Технические средства обучения: (компьютер, мультимедийный проектор).

3.2. Учебно-методическое обеспечение

Реализация программы учебной дисциплины осуществляется на основе печатных (электронных) и информационных ресурсов, рекомендуемых для использования в образовательном процессе.

3.2.1 Основные печатные и/или электронные издания

1. Малявина Т.П. Русский язык. Базовый уровень. Практикум: Учебное пособие / Т.П. Малявина — Москва: Просвещение, 2025. — 128 с. — ISBN

2. Русский язык. Базовый уровень. В 2 частях. Ч. 1: Учебное пособие / С.я. Учебник, О.А. Рудяков [и др.] — Москва: Просвещение, 2025. — 304 с. — ISBN 978-5-09-124944-6. — URL: https://book.ru/book/957935 (дата обращения:

3. Русский язык. Базовый уровень. В 2 частях. Ч. 1: Учебное пособие / С.я. Учебник, О.А. Рудяков [и др.] — Москва: Просвещение, 2025. — 304 с. — ISBN 978-5-09-124944-6. — URL: https://book.ru/book/957935 (дата обращения:

3.2.2 Дополнительные источники:

1. Большой орфоэпический словарь русского языка: 100000 слов, словоформ и словосочетаний / сост. Е.Н. Зубова. – М.: Дом Славянской книги, 2023. – 928 с.
2. Голуб И. Б. Русский язык. Справочник : справочное издание / И. Б. Голуб. — Москва : КноРус, 2024. — 189 с. — ISBN 978-5-406-12779-7. — URL:
3. Лекант П.А. Школьный орфоэпический словарь русского языка: учебное пособие / П.А. Лекант, В.В. Леденёва. – 11-е изд., стер. – М.: Просвещение, 2023. – 167 с.
4. Малявина Т. П. Русский язык: базовый уровень: Практикум / Т. П. Малявина. - М.: Просвещение, 2024. - 126 с.
5. Ожегов С.И. Толковый словарь русского языка: около 100000 слов, терминов и фразеологических выражений / С.И. Ожегов; под ред. проф. Л.И. Скворцова. – 27-е изд., испр. – М.: АСТ: Мир и образование, 2023. – 1360 с.
6. Русский язык. Базовый уровень: учебник для СПО. В 2 ч.: Ч.1 / Рудяков А. Н., Фролова Т. Я., Маркина-Гурджи М. Г. и др. - 1-е изд. - М.: Просвещение, 2024. – 303 с.
7. Русский язык. Базовый уровень: учебник для СПО. В 2 ч.: Ч.2 /Рудяков А. Н., Фролова Т. Я., Маркина-Гурджи М. Г. и др. - 1-е изд. - М.: Просвещение, 2024. – 221 с.
8. Тихонов А.Н. Школьный словообразовательный словарь русского языка / А.Н. Тихонов. – М.: Айрис-пресс, 2022. – 576 с.

4. КОНТРОЛЬ И ОЦЕНКА РЕЗУЛЬТАТОВ ОСВОЕНИЯ ДИСЦИПЛИНЫ

Контроль и оценка результатов освоения учебной дисциплины осуществляется преподавателем в процессе проведения текущего контроля и промежуточной аттестации.

Текущий контроль индивидуальных образовательных достижений, демонстрируемых обучающимися знаний, умений и навыков, проводится посредством двух контрольных точек в процессе проведения практических занятий, проведение которых описывается в КОС.

Обучение по программе учебной дисциплины завершается промежуточной аттестацией в форме экзамена.

Для текущего контроля и промежуточной аттестации создаются фонды контрольно-оценочных средств (КОС), которые включают в себя педагогические контрольно-измерительные материалы, процедуру проведения контроля, предназначенные для определения соответствия (или несоответствия) индивидуальных образовательных достижений основным показателям оценки результатов подготовки.

Результаты обучения			Номер контрольной точки, номера тем в соответствии с тематическим планированием	Критерии оценки	Формы, методы контроля и оценки
Код ОК, ЛР	Код ПК	Знания, умения			
ОК5 ОК9 ЛР1.1 ЛР 2.1 ЛР3.1 ЛР 8.2		З2 З3 З4	КТ№1 Темы 8.1	Знает, на какие группы морфология делит все части речи в русском языке. Определяет по грамматическим признакам самостоятельные и служебные части речи. Формулирует правила орфографии при написании частей речи.	Устный опрос/или Практические задания
		У1 У5		Умеет правильно произносить части речи, соблюдая ударение, грамматическую норму, писать слова. Осуществляет морфологический разбор частей речи.	

				Применяет принципы разграничения омонимичных частей речи. Составляет высказывание в виде обоснованного суждения.	
ОК5 ОК9 ЛР1.1 ЛР 2.1 ЛР3.1 ЛР 8.2		З2 З3 З4 З6	КТ№2 Темы 10.1 – 11.1	Знает основные единицы синтаксиса. Определяет по синтаксическим признакам разные виды предложений. Формулирует правила пунктуации при написании предложений.	Контрольное тестирование
		У1 У2 У3 У6		Умеет правильно строить синтаксические конструкции. Осуществляет пунктуационный и синтаксический разборы предложения. Применяет выразительные синтаксические средства при составлении текста. Составляет высказывание в виде обоснованного суждения.	
ОК5 ОК9 ЛР 8.2		З2 З3 З4	Темы 5.1 - 7.1; 9.1	Знает орфоэпические, лексические, грамматические, орфографические нормы современного русского языка; знает состав слова. Определяет виды изобразительных средств. Формулирует правила орфографии при написании слов.	Контрольная работа
		У1 У4 У6 У8		Умеет правильно произносить слова, соблюдая произношение и ударение, писать слова; умеет определять лексическое значение слов, находить и устранять в предложении речевые ошибки; умеет объяснять значение фразеологизмов. Осуществляет фонетический разбор слов. Применяет лингвистический анализ текстов различных функциональных стилей. Составляет высказывание в виде обоснованного суждения.	
ОК4 ОК5 ОК9 ЛР1.1 ЛР 2.1 ЛР3.1 ЛР8.3		З2 З3 З4 З6	Темы 1.1 – 12.2	Знает лексические, грамматические, орфоэпические, акцентологические, стилистические нормы современного русского литературного языка, основные правила орфографии и пунктуации;	Экзамен

				Знает особенности написания изложения, сочинения-рассуждения. Определяет авторскую позицию. Формулирует проблему исходного текста	
		У1 У2 У3 У4 У6		Умеет воспроизводить текст с заданной степенью свернутости (пересказ, изложение); Умеет дать аргументированный ответ на вопрос по заданной теме (творческого задания), приводя примеры-иллюстрации из текста изложения. Осуществляет написание изложения. Применяет грамматические, орфографические нормы современного русского языка. Составляет высказывание в виде обоснованного суждения.	

РАБОЧАЯ ПРОГРАММА ДИСЦИПЛИНЫ

ОУП.02 ЛИТЕРАТУРА

по специальности

23.02.05 Эксплуатация транспортного электрооборудования и автоматики (по видам транспорта, за исключением водного)

на базе основного общего образования

технологический профиль обучения

очная форма обучения

г. Омск, 2026

Рабочая программа учебной дисциплины (далее УД) разработана на основе Федерального государственного образовательного стандарта СОО (далее ФГОС СОО), примерной программы общеобразовательной учебной дисциплины ОУП.02 Литература, основной профессиональной образовательной программы (далее ОПОП) по специальности 23.02.05 Эксплуатация транспортного электрооборудования и автоматики (по видам транспорта, за исключением водного).

Организация-разработчик: бюджетное профессиональное образовательное учреждение Омской области «Омский автотранспортный колледж».

Разработчик: Жукова Мария Николаевна**,** преподаватель.

Рабочая программа утверждена на заседании ЦМК «Общеобразовательные, общие гуманитарные и социально-экономические дисциплины».
Протокол №____ от «_____» _____2026 года.
Председатель ЦМК «Общеобразовательные, общие гуманитарные и социально-экономические дисциплины» _____ / Вахитова В.А.
подпись

© Жукова Мария Николаевна, 2026

© БПОУ ОО «Омский АТК», 2026

СОДЕРЖАНИЕ ПРОГРАММЫ

1. ОБЩАЯ ХАРАКТЕРИСТИКА	4
1.1. Цель и место дисциплины в структуре основной образовательной программы	4
1.2. Планируемые результаты освоения дисциплины	4
2. СТРУКТУРА И СОДЕРЖАНИЕ ДИСЦИПЛИНЫ	16
2.1 Трудоемкость освоения дисциплины	16
2.2. Содержание дисциплины	17
3. УСЛОВИЯ РЕАЛИЗАЦИИ ПРОГРАММЫ ДИСЦИПЛИНЫ	40
3.1. Материально-техническое обеспечение	40
3.2. Учебно-методическое обеспечение	40
4. КОНТРОЛЬ И ОЦЕНКА РЕЗУЛЬТАТОВ ОСВОЕНИЯ ДИСЦИПЛИНЫ	42

1. ОБЩАЯ ХАРАКТЕРИСТИКА

1.1 Цель и место учебной дисциплины в структуре основной профессиональной образовательной программы

Цели дисциплины «ОУП.02 Литература» состоят в сформированности чувства причастности к отечественным культурным традициям, лежащим в основе исторической преемственности поколений, и уважительного отношения к другим культурам; в развитии ценностно смысловой сферы личности на основе высоких этических идеалов; осознании ценностного отношения к литературе как неотъемлемой части культуры и взаимосвязей между языковым, литературным, интеллектуальным, духовно-нравственным развитием личности.

Дисциплина «ОУП.02 Литература» является обязательной частью общеобразовательной подготовки ОПОП по специальности 23.02.05 Эксплуатация транспортного электрооборудования и автоматики (по видам транспорта, за исключением водного).

Связь с другими дисциплинами: ОУП.01 Русский язык, ОУП.06 История, СГ.01 История России, ПОО.01 Индивидуальный проект.

Дисциплина «ОУП.02 Литература» обеспечивает формирование профессиональных компетенций, общих компетенций и личностных результатов по специальности 23.02.05 Эксплуатация транспортного электрооборудования и автоматики (по видам транспорта, за исключением водного).

Особое значение дисциплина имеет при формировании и развитии ОК 1; ОК 2; ОК 3; ОК 4; ОК 6; ОК 9.

1.2 Планируемые результаты освоения дисциплины

1.2.1. Перечень формируемых компетенций и личностных результатов

Код и наименование формируемых компетенций	**Планируемые результаты освоения**
ОК 01. Выбирать способы решения задач профессиональной деятельности применительно к различным контекстам	**В части трудового воспитания:** - готовность к труду, осознание ценности мастерства, трудолюбие, в том числе при чтении - произведений о труде и тружениках, а также на основе знакомства с профессиональной деятельностью героев отдельных литературных произведений; - готовность к активной деятельности технологической и социальной направленности, способность инициировать, планировать и самостоятельно выполнять такую деятельность в - процессе литературного образования;

	- интерес к различным сферам профессиональной деятельности, умение совершать осознанный выбор будущей профессии и реализовывать собственные жизненные планы, в том числе ориентируясь на поступки литературных героев; - готовность и способность к образованию и самообразованию, к продуктивной читательской деятельности на протяжении всей жизни; **Овладение универсальными учебными познавательными действиями:** **а) базовые логические действия:** - самостоятельно формулировать и актуализировать проблему, рассматривать ее всесторонне; - устанавливать существенный признак или основания для сравнения, классификации и обобщения; - определять цели деятельности, задавать параметры и критерии их достижения; - выявлять закономерности и противоречия в рассматриваемых явлениях; - вносить коррективы в деятельность, оценивать соответствие результатов целям, оценивать риски последствий деятельности; - развивать креативное мышление при решении жизненных проблем **б) базовые исследовательские действия:** - владеть навыками учебно-исследовательской и проектной деятельности, навыками разрешения проблем; - выявлять причинно-следственные связи и актуализировать задачу, выдвигать гипотезу ее решения, находить аргументы для доказательства своих утверждений, задавать параметры и критерии решения; - анализировать полученные в ходе решения задачи результаты, критически оценивать их достоверность, прогнозировать изменение в новых условиях; - уметь переносить знания в познавательную и практическую области жизнедеятельности; - уметь интегрировать знания из разных предметных областей; - выдвигать новые идеи, предлагать оригинальные подходы и решения; - способность использования знаний в познавательной и социальной практике
ОК 02. Использовать современные средства поиска, анализа и интерпретации информации, и информационные технологии для выполнения задач профессиональной деятельности	**В области ценности научного познания:** - сформированность мировоззрения, соответствующего современному уровню развития науки и общественной практики, основанного на диалоге культур, способствующего осознанию своего места в поликультурном мире; - совершенствование языковой и читательской культуры как средства взаимодействия между людьми и познания мира; - осознание ценности научной деятельности, готовность осуществлять проектную и исследовательскую деятельность индивидуально и в группе; **Овладение универсальными учебными познавательными действиями:** **в) работа с информацией:** - владеть навыками получения информации из источников разных типов, самостоятельно осуществлять поиск, анализ, систематизацию и

	интерпретацию информации различных видов и форм представления; - создавать тексты в различных форматах с учетом назначения информации и целевой аудитории, выбирая оптимальную форму представления и визуализации; - оценивать достоверность, легитимность информации, ее соответствие правовым и морально-этическим нормам; - использовать средства информационных и коммуникационных технологий в решении когнитивных, коммуникативных и организационных задач с соблюдением требований эргономики, техники безопасности, гигиены, ресурсосбережения, правовых и этических норм, норм информационной безопасности; - владеть навыками распознавания и защиты информации, информационной безопасности личности;
ОК 03. Планировать и реализовывать собственное профессиональное и личностное развитие, предпринимательскую деятельность в профессиональной сфере, использовать знания по правовой и финансовой грамотности в различных жизненных ситуациях	**В области духовно-нравственного воспитания:** - сформированность нравственного сознания, этического поведения; - способность оценивать ситуацию и принимать осознанные решения, ориентируясь на морально-нравственные нормы и ценности; - осознание личного вклада в построение устойчивого будущего; - ответственное отношение к своим родителям и (или) другим членам семьи, созданию семьи на основе осознанного принятия ценностей семейной жизни в соответствии с традициями народов России; **Овладение универсальными регулятивными действиями:** **а) самоорганизация:** - самостоятельно осуществлять познавательную деятельность, выявлять проблемы, ставить и формулировать собственные задачи в образовательной деятельности и жизненных ситуациях; - самостоятельно составлять план решения проблемы с учетом имеющихся ресурсов, собственных возможностей и предпочтений; - давать оценку новым ситуациям; способствовать формированию и проявлению широкой эрудиции в разных областях знаний, постоянно повышать свой образовательный и культурный уровень; **б) самоконтроль:** использовать приемы рефлексии для оценки ситуации, выбора верного решения; - уметь оценивать риски и своевременно принимать решения по их снижению; **в) эмоциональный интеллект, предполагающий сформированность:** - внутренней мотивации, включающей стремление к достижению цели и успеху, оптимизм, инициативность, умение действовать, исходя из своих возможностей; - эмпатии, включающей способность понимать эмоциональное состояние других, учитывать его при осуществлении коммуникации, способность к сочувствию и сопереживанию; - социальных навыков, включающих способность выстраивать отношения с другими людьми, заботиться, проявлять интерес и разрешать конфликты
ОК 04. Эффективно взаимодействовать и	- готовность к саморазвитию, самостоятельности и самоопределению; - овладение навыками учебно-исследовательской, проектной и социальной деятельности;

работать в коллективе и команде	**Овладение универсальными коммуникативными действиями:** **б) совместная деятельность:** - понимать и использовать преимущества командной и индивидуальной работы; - принимать цели совместной деятельности, организовывать и координировать действия по ее достижению: составлять план действий, распределять роли с учетом мнений участников обсуждать результаты совместной работы; - координировать и выполнять работу в условиях реального, виртуального и комбинированного взаимодействия; - осуществлять позитивное стратегическое поведение в различных ситуациях, проявлять творчество и воображение, быть инициативным **Овладение универсальными регулятивными действиями:** **г) принятие себя и других людей:** - принимать мотивы и аргументы других людей при анализе результатов деятельности; - признавать свое право и право других людей на ошибки; - развивать способность понимать мир с позиции другого человека
ОК 05. Осуществлять устную и письменную коммуникацию на государственном языке Российской Федерации с учетом особенностей социального и культурного контекста	**В области эстетического воспитания:** - эстетическое отношение к миру, включая эстетику быта, научного и технического творчества, спорта, труда и общественных отношений; - способность воспринимать различные виды искусства, традиции и творчество своего и других народов, ощущать эмоциональное воздействие искусства; - убежденность в значимости для личности и общества отечественного и мирового искусства, этнических культурных традиций и народного творчества; - готовность к самовыражению в разных видах искусства, стремление проявлять качества творческой личности; **Овладение универсальными коммуникативными действиями:** **а) общение:** - осуществлять коммуникации во всех сферах жизни; - распознавать невербальные средства общения, понимать значение социальных знаков, распознавать предпосылки конфликтных ситуаций и смягчать конфликты; - развернуто и логично излагать свою точку зрения с использованием языковых средств;
ОК 06. Проявлять гражданско-патриотическую позицию, демонстрировать осознанное поведение на основе традиционных российских духовно-нравственных ценностей, в том числе с учетом гармонизации	**В части патриотического воспитания:** - осознание российской гражданской идентичности в поликультурном и многоконфессиональном обществе, проявление интереса к познанию родного языка, истории, культуры Российской Федерации, своего края, народов России в контексте изучения произведений русской и зарубежной литературы, а также литературы народов России; - ценностное отношение к государственным символам, историческому и природному наследию, памятникам, традициям народов России, внимание к их воплощению в литературе, а также достижениям России в науке, искусстве, спорте, технологиях, труде, отраженным в художественных произведениях;

межнациональных и межрелигиозных отношений, применять стандарты антикоррупционного поведения	- идейная убежденность, готовность к служению и защите Отечества, ответственность за его судьбу, в том числе воспитанные на примерах из литературы; **В части гражданского воспитания:** - сформированность гражданской позиции обучающегося как активного и ответственного члена российского общества; - осознание своих конституционных прав и обязанностей, уважение закона и правопорядка; - принятие традиционных национальных, общечеловеческих гуманистических, демократических, семейных ценностей, в том числе в сопоставлении с жизненными ситуациями, изображенными в литературных произведениях; - готовность противостоять идеологии экстремизма, национализма, ксенофобии, дискриминации по социальным, религиозным, расовым, национальным признакам; - готовность вести совместную деятельность, в том числе в рамках школьного литературного образования, в интересах гражданского общества, участвовать в самоуправлении в образовательной организации; - умение взаимодействовать с социальными институтами в соответствии с их функциями и назначением; - готовность к гуманитарной деятельности
ОК 09. Пользоваться профессиональной документацией на государственном и иностранном языках	- наличие мотивации к обучению и личностному развитию; **В области ценности научного познания:** - сформированность мировоззрения, соответствующего современному уровню развития науки и общественной практики, основанного на диалоге культур, способствующего осознанию своего места в поликультурном мире; - совершенствование языковой и читательской культуры как средства взаимодействия между людьми и познания мира; - осознание ценности научной деятельности, готовность осуществлять проектную и исследовательскую деятельность индивидуально и в группе; **Овладение универсальными учебными познавательными действиями:** **б) базовые исследовательские действия:** - владеть навыками учебно-исследовательской и проектной деятельности, навыками разрешения проблем; - способность и готовность к самостоятельному поиску методов решения практических задач, применению различных методов познания; - овладение видами деятельности по получению нового знания, его интерпретации, преобразованию и применению в различных учебных ситуациях, в том числе при создании учебных и социальных проектов; - формирование научного типа мышления, владение научной терминологией, ключевыми понятиями и методами; -осуществлять целенаправленный поиск переноса средств и способов действия в профессиональную среду

1.2.2. Результаты освоения элементов компетенций по учебной дисциплине (в соответствии с ФГОС СОО).

Предметные результаты:

Знать	З1 причастность к отечественным традициям и исторической преемственности поколений; включение в культурно-языковое пространство русской и мировой культуры; сформированность ценностного отношения к литературе как неотъемлемой части культуры; З2 взаимосвязь между языковым, литературным, интеллектуальным, духовно-нравственным развитием личности; З3 содержание, понимание ключевых проблем и осознание историко-культурного и нравственно-ценностного взаимовлияния произведений русской, зарубежной классической и современной литературы, в том числе литературы народов России; З4 о литературном произведении как явлении словесного искусства, о языке художественной литературы в его эстетической функции, об изобразительно-выразительных возможностях русского языка в художественной литературе и умение применять их в речевой практике.
Уметь	У1 сформировать устойчивый интерес к чтению как средству познания отечественной и других культур; приобщение к отечественному литературному наследию и через него – к традиционным ценностям и сокровищам мировой культуры; У2 определять и учитывать историко-культурный контекст и контекст творчества писателя в процессе анализа художественных произведений, выявлять их связь с современностью; У3 выявлять в произведениях художественной литературы образы, темы, идеи, проблемы и выражать свое отношение к ним в развернутых аргументированных устных и письменных высказываниях, участвовать в дискуссии на литературные темы; У4 осознавать художественную картину жизни, созданной автором в литературном произведении, в единстве эмоционального личностного восприятия и интеллектуального понимания; У5 выразительно (с учетом индивидуальных особенностей обучающихся) читать, в том числе наизусть, не менее 10 произведений и (или) фрагментов; У6 владеть анализом и интерпретацией художественных произведений в единстве формы и содержания (с учетом неоднозначности заложенных в нем смыслов и наличия в нем подтекста) с использованием теоретико-литературных терминов и понятий (в дополнение к изученным на уровне начального общего и основного общего образования); У7 сопоставлять произведения русской и зарубежной литературы и сравнивать их с художественными интерпретациями в других видах искусств (графика, живопись, театр, кино, музыка и другие); У8 владеть современными читательскими практиками, культурой восприятия и понимания литературных текстов, умениями самостоятельного истолкования прочитанного в устной и письменной форме, информационной переработки текстов в виде аннотаций, докладов, тезисов, конспектов, рефератов, а также написания отзывов и сочинений

	различных жанров (объем сочинения - не менее 250 слов); владение умением редактировать и совершенствовать собственные письменные высказывания с учетом норм русского литературного языка; У9 работать с разными информационными источниками, в том числе в медиапространстве, использовать ресурсы традиционных библиотек и электронных библиотечных систем.

Метапредметные результаты:

Межпредметные понятия	
Познавательные УУД	**1.1 Базовые логические действия** 1.1.1 Выявлять и характеризовать существенные признаки объектов (явлений) 1.1.2 Устанавливать существенный признак классификации, основания для обобщения и сравнения, критерии проводимого анализа 1.1.3 С учетом предложенной задачи выявлять закономерности и противоречия в рассматриваемых фактах, данных и наблюдениях; предлагать критерии для выявления закономерностей и противоречий; выявлять дефицит информации, данных, необходимых для решения поставленной задачи 1.1.4 Выявлять причинно-следственные связи при изучении явлений и процессов 1.1.5 Делать выводы с использованием дедуктивных и индуктивных умозаключений, умозаключений по аналогии, формулировать гипотезы о взаимосвязях 1.1.6 Самостоятельно выбирать способ решения учебной задачи (сравнивать несколько вариантов решения, выбирать наиболее подходящий с учетом самостоятельно выделенных критериев) **1.2 Базовые исследовательские действия** 1.2.1 Проводить по самостоятельно составленному плану опыт, несложный эксперимент, небольшое исследование по установлению особенностей объекта изучения, причинно-следственных связей и зависимостей объектов между собой 1.2.2 Оценивать на применимость и достоверность информацию, полученную в ходе исследования (эксперимента) 1.2.3 Самостоятельно формулировать обобщения и выводы по результатам проведенного наблюдения, опыта, исследования, владеть инструментами оценки достоверности полученных выводов и обобщений 1.2.4 Прогнозировать возможное дальнейшее развитие процессов, событий и их последствия в аналогичных или сходных ситуациях, выдвигать предположения об их развитии в новых условиях и контекстах 1.2.5 Использовать вопросы как исследовательский инструмент познания; формулировать вопросы, фиксирующие разрыв между реальным и

	желательным состоянием ситуации, объекта, самостоятельно устанавливать искомое и данное; формировать гипотезу об истинности собственных суждений и суждений других, аргументировать свою позицию, мнение **1.3 Работа с информацией** 1.3.1 Применять различные методы, инструменты и запросы при поиске и отборе информации или данных из источников с учетом предложенной учебной задачи и заданных критериев 1.3.2 Выбирать, анализировать, систематизировать и интерпретировать информацию различных видов и форм представления; находить сходные аргументы (подтверждающие или опровергающие одну и ту же идею, версию) в различных информационных источниках 1.3.3 Самостоятельно выбирать оптимальную форму представления информации и иллюстрировать решаемые задачи несложными схемами, диаграммами, иной графикой и их комбинациями 1.3.4 Оценивать надежность информации по критериям, предложенным педагогическим работником или сформулированным самостоятельно 1.3.5 Эффективно запоминать и систематизировать информацию
Коммуникативные УУД	**2.1 Общение** 2.1.1 Выражать себя (свою точку зрения) в устных и письменных текстах 2.1.2 В ходе диалога и (или) дискуссии задавать вопросы по существу обсуждаемой темы и высказывать идеи, нацеленные на решение задачи и поддержание благожелательности общения; сопоставлять свои суждения с суждениями других участников диалога, обнаруживать различие и сходство позиций 2.1.3 Публично представлять результаты выполненного опыта (эксперимента, исследования, проекта); самостоятельно выбирать формат выступления с учетом задач презентации и особенностей аудитории и в соответствии с ним составлять устные и письменные тексты с использованием иллюстративных материалов 2.1.4 Воспринимать и формулировать суждения, выражать эмоции в соответствии с целями и условиями общения; распознавать невербальные средства общения, понимать значение социальных знаков, знать и распознавать предпосылки конфликтных ситуаций и смягчать конфликты, вести переговоры; понимать намерения других, проявлять уважительное отношение к собеседнику и в корректной форме формулировать свои возражения **2.2 Совместная деятельность** 2.2.1 Понимать и использовать преимущества командной и индивидуальной работы при решении конкретной проблемы, обосновывать необходимость применения групповых форм взаимодействия при решении поставленной задачи;

	принимать цель совместной деятельности, коллективно строить действия по ее достижению: распределять роли, договариваться, обсуждать процесс и результат совместной работы; уметь обобщать мнения нескольких человек, проявлять готовность руководить, выполнять поручения, подчиняться; планировать организацию совместной работы, определять свою роль (с учетом предпочтений и возможностей всех участников взаимодействия), распределять задачи между членами команды, участвовать в групповых формах работы (обсуждения, обмен мнений, "мозговые штурмы" и иные); выполнять свою часть работы, достигать качественного результата по своему направлению и координировать свои действия с другими членами команды; оценивать качество своего вклада в общий продукт по критериям, самостоятельно сформулированным участниками сравнивать результаты с исходной задачей и вклад каждого члена команды в достижение результатов, разделять сферу ответственности и проявлять готовность к предоставлению отчета перед группой
Регулятивные УУД	**3.1 Самоорганизация** 3.1.1 Выявлять проблемы для решения в жизненных и учебных ситуациях; самостоятельно составлять алгоритм решения задачи (или его часть), выбирать способ решения учебной задачи с учетом имеющихся ресурсов и собственных возможностей, аргументировать предлагаемые варианты решений 3.1.2 Ориентироваться в различных подходах принятия (индивидуальное, принятие решения в группе, принятие решений группой); составлять план действий (план реализации намеченного алгоритма решения), корректировать предложенный алгоритм с учетом получения новых знаний об изучаемом объекте; делать выбор и брать ответственность за решение **3.2 Самоконтроль** 3.2.1 Владеть способами самоконтроля, самомотивации и рефлексии 3.2.2 Вносить коррективы в деятельность на основе новых обстоятельств, изменившихся ситуаций, установленных ошибок, возникших трудностей 3.2.3 Давать адекватную оценку ситуации и предлагать план ее изменения; учитывать контекст и предвидеть трудности, которые могут возникнуть при решении учебной задачи, адаптировать решение к меняющимся обстоятельствам; объяснять причины достижения (недостижения) результатов деятельности, давать оценку приобретенному опыту, уметь находить позитивное в произошедшей ситуации; оценивать соответствие результата цели и условиям **3.3 Эмоциональный интеллект** 3.3.1 Различать, называть и управлять собственными эмоциями и эмоциями других;

	выявлять и анализировать причины эмоций; ставить себя на место другого человека, понимать мотивы и намерения другого; регулировать способ выражения эмоций **3.4 Принятие себя и других** 3.4.1 Осознанно относиться к другому человеку, его мнению; признавать свое право на ошибку и такое же право другого; принимать себя и других, не осуждая; открытость себе и другим; осознавать невозможность контролировать все вокруг

Личностные результаты:

Гражданское воспитание	
ЛР1.1	сформированность гражданской позиции обучающегося как активного и ответственного члена российского общества;
ЛР1.2	осознание своих конституционных прав и обязанностей, уважение закона и правопорядка;
ЛР1.3	принятие традиционных национальных, общечеловеческих гуманистических и демократических ценностей;
ЛР1.4	готовность противостоять идеологии экстремизма, национализма, ксенофобии, дискриминации по социальным, религиозным, расовым, национальным признакам;
ЛР1.5	готовность вести совместную деятельность в интересах гражданского общества, участвовать в самоуправлении в образовательной организации;
ЛР1.6	умение взаимодействовать с социальными институтами в соответствии с их функциями и назначением;
ЛР1.7	готовность к гуманитарной и волонтерской деятельности;
Патриотическое воспитание	
ЛР 2.1	сформированность российской гражданской идентичности, патриотизма, уважения к своему народу, чувства ответственности перед Родиной, гордости за свой край, свою Родину, свой язык и культуру, прошлое и настоящее многонационального народа России;
ЛР 2.2	ценностное отношение к государственным символам, историческому и природному наследию, памятникам, традициям народов России, достижениям России в науке, искусстве, спорте, технологиях, труде;
ЛР 2.3	идейную убежденность, готовность к служению и защите Отечества, ответственность за его судьбу;
Духовно-нравственное воспитание	
ЛР3.1	осознание духовных ценностей российского народа;
ЛР3.2	сформированность нравственного сознания, этического поведения;
ЛР3.3	способность оценивать ситуацию и принимать осознанные решения, ориентируясь на морально-нравственные нормы и ценности;
ЛР3.4	осознание личного вклада в построение устойчивого будущего;
ЛР3.5	ответственное отношение к своим родителям, созданию семьи на основе осознанного принятия ценностей семейной жизни в соответствии с традициями народов России;
Эстетическое воспитание	
ЛР4.1	эстетическое отношение к миру, включая эстетику быта, научного и технического

	творчества, спорта, труда, общественных отношений;
ЛР4.2	способность воспринимать различные виды искусства, традиции и творчество своего и других народов, ощущать эмоциональное воздействие искусства;
ЛР4.3	убежденность в значимости для личности и общества отечественного и мирового искусства, этнических культурных традиций и народного творчества;
ЛР 4.4	готовность к самовыражению в разных видах искусства, стремление проявлять качества творческой личности;
Физическое воспитание	
ЛР 5.1	сформированность здорового и безопасного образа жизни, ответственного отношения к своему здоровью;
ЛР 5.2	потребность в физическом совершенствовании, занятиях спортивно-оздоровительной деятельностью;
ЛР5.3	активное неприятие вредных привычек и иных форм причинения вреда физическому и психическому здоровью;
Трудовое воспитание	
ЛР 6.1	готовность к труду, осознание приобретенных умений и навыков, трудолюбие;
ЛР 6.2	готовность к активной деятельности технологической и социальной направленности; способность инициировать, планировать и самостоятельно выполнять такую деятельность;
ЛР 6.3	интерес к различным сферам профессиональной деятельности, умение совершать осознанный выбор будущей профессии и реализовывать собственные жизненные планы;
ЛР 6.4	готовность и способность к образованию и самообразованию на протяжении всей жизни;
Экологическое воспитание	
ЛР 7.1	сформированность экологической культуры, понимание влияния социально-экономических процессов на состояние природной и социальной среды, осознание глобального характера экологических проблем;
ЛР 7.2	планирование и осуществление действий в окружающей среде на основе знания целей устойчивого развития человечества;
ЛР 7.3	активное неприятие действий, приносящих вред окружающей среде;
ЛР 7.4	умение прогнозировать неблагоприятные экологические последствия предпринимаемых действий, предотвращать их;
ЛР 7.5	расширение опыта деятельности экологической направленности.
Ценности научного познания	
ЛР 8.1	сформированность мировоззрения, соответствующего современному уровню развития науки и общественной практики, основанного на диалоге культур, способствующего осознанию своего места в поликультурном мире;
ЛР8.2	совершенствование языковой и читательской культуры как средства взаимодействия между людьми и познанием мира;
ЛР8.3	осознание ценности научной деятельности; готовность осуществлять проектную и исследовательскую деятельность индивидуально и в группе.

2. СТРУКТУРА И СОДЕРЖАНИЕ ДИСЦИПЛИНЫ

2.1 Трудоемкость освоения дисциплины

Наименование составных частей дисциплины	Объем в часах	В т.ч. в форме практ. подготовки
Учебные занятия, в том числе:	**104**	54
теоретическое обучение	50	-
практическая подготовка	54	54
консультации	2	
Промежуточная аттестация (дифференцированный зачет)	**2**	
Всего	**108**	**54**

2.2. Содержание дисциплины

Наименование разделов и тем	Содержание учебного материала, практических работ	Объем, ак. ч. / в том числе в форме практической подготовки, ак. ч.		Коды компетенций, формированию которых способствует элемент программы
		теоретическое обучение	практическая подготовка	
Основное содержание		**2**		
Введение. Развитие русской литературы конца 18-середины 19 века	Художественная литература – искусство слова. Понятие художественного образа. Язык художественной литературы. Эстетическая функция языка в литературном произведении. Средства художественной изобразительности. Историко-литературный процесс в XVIII – первой половинеXIX вв. Классицизм, сентиментализм, романтизм, реализм.	2		ОК 01, ОК 02, ОК 03, ОК 04, ОК 05, ОК 06, ОК 09 ЛР 1.3 ЛР 2.1 ЛР 3.1 ЛР 4.3 ЛР 6.4 ЛР 8.1 ЛР 8.2 УУД 1.2.3 УУД 1.3.1-1.3.5 УУД 3.2.1
Раздел 1. Литература второй половины XIX века		**12**	**24**	
Тема 1.1 Драматургия А.Н. Островского в театре. Судьба женщины в XIX веке и ее отражение в драмах А.Н. Островского	**Основное содержание** Особенности драматургии А. Н. Островского, историко-литературный контекст его творчества. Пьеса Островского «Гроза»: жанр, композиция, конфликт, присутствие автора. Законы построения драматического произведения; основные узлы в сюжете пьесы. Город Калинов и его жители. Противостояние патриархального уклада и технического прогресса (Дикой и Кулибин). Судьба женщины в XIX веке и ее отражение в драмах А. Н. Островского **В том числе: практические занятия** **Практическая работа 1.**		2	ОК 01, ОК 02, ОК 03, ОК 04, ОК 05, ОК 06, ОК 09 ЛР 1.3 ЛР 2.1 ЛР 3.1 ЛР 3.2 ЛР 4.3 ЛР 6.4 ЛР 8.1 ЛР 8.2 УУД 1.1.4

	Написание публицистической заметки о нравах и быте города Калинова (на основе художественного текста)			УУД 1.2.3 УУД 1.3.1-1.3.5 УУД 3.2.1 УУД 3.3.1 УУД 3.4.1
Тема 1.2 Понятие «обломовщина» как социально-нравственное явление в романе А.И. Гончарова «Обломов»	**Основное содержание** А.И. Гончаров. Роман «Обломов». Образ Обломова: детство, юность, зрелость. Понятие «обломовщины» в романе А.И. Гончарова, «обломовщина» как имя нарицательное. Образ Обломова в театре и кино, в современной массовой культуре, черты Обломова в каждом из нас. **В том числе: практические занятия** **Практическая работа 2.** Анализ избранных эпизодов романа «Обломов» И.А. Гончарова		2	ОК 01, ОК 02, ОК 03, ОК 04, ОК 05, ОК 06, ОК 09 ЛР 1.3 ЛР 2.1 ЛР 3.1 ЛР 3.2 ЛР 4.3 ЛР 6.4 ЛР 8.1 ЛР 8.2 УУД 1.1.4 УУД 1.2.3 УУД 1.3.1-1.3.5 УУД 3.2.1 УУД 3.3.1 УУД 3.4.1
Тема 1.3 «Ты профессией астронома метростроевца не удивишь!..» (М. Светлов)	**Профессионально-ориентированное содержание**		2	ОК 01, ОК 02, ОК 03, ОК 04, ОК 05, ОК 06, ОК 09 ЛР 1.3 ЛР 2.1 ЛР 3.1 ЛР 3.2 ЛР 4.3 ЛР 6.4 ЛР 8.1 ЛР 8.2 УУД 1.1.4
	Стереотипы, связанные с той или иной профессией, представления о будущей профессии. Социальный рейтинг и социальная значимость получаемой профессии, представления о ее востребованности и престижности (по материалам СМИ, электронным источникам, свидетельствам профессионалов отрасли); правда и заблуждения, связанные с восприятием получаемой профессии: подготовка сообщения разного формата о стереотипах, заблуждениях, неверных представлениях, связанных в обществе с получаемой профессией и ее социальной значимостью.			

	В том числе: практические занятия **Практическая работа 3.** «Обломов на службе»: работа с избранными эпизодами гл.5 ч.1. романа «Обломов». Написание текста в духе «ожидания/ реальность» о том, как вы себе представляли обучение по профессии и каким оно оказалось на деле, а также какие заблуждения или стереотипы могут быть у людей, незнакомых с вашей будущей профессией изнутри, и какова она в реальности.			УУД 1.2.3 УУД 1.3.1-1.3.5 УУД 3.2.1 УУД 3.3.1 УУД 3.4.1
Тема 1.4 Социально-нравственная проблематика романа И. С. Тургенева «Отцы и дети»	**Основное содержание** Творческая история, смысл названия. «Отцы» (Павел Петрович и Николай Петрович Кирсановы) и молодое поколение, специфика конфликта. Вечные темы в спорах «отцов и детей». Взгляд на человека и жизнь общества глазами молодого поколения. Понятие антитезы на примере противопоставления Евгения Базарова и Павла Петровича Кирсанова в романе: портретные и речевые характеристики. Нигилизм и нигилисты. **В том числе: практические занятия** **Практическая работа 4.** Работа с избранными эпизодами романа (чтение, обсуждение). Творческое задание: написание рассказа о произошедшем споре от лица разных персонажей	2	2	ОК 01, ОК 02, ОК 03, ОК 04, ОК 05, ОК 06, ОК 09 ЛР 1.3 ЛР 2.1 ЛР 3.1 ЛР 3.2 ЛР 4.3 ЛР 6.4 ЛР 8.1 ЛР 8.2 УУД 1.1.4 УУД 1.2.3 УУД 1.3.1-1.3.5 УУД 3.2.1 УУД 3.3.1 УУД 3.4.1
Тема 1.5 Идейно-художественное своеобразие лирики Ф.И. Тютчева и А.А. Фета	**Основное содержание** Стихотворения Ф.И. Тютчева (не менее двух по выбору). Например, «Silentium!», «Не то, что мните вы, природа...», «Умом Россию не понять...», «О, как убийственно мы любим...», «Нам не дано предугадать...», «К. Б.» («Я встретил вас – и все былое...») и другие; Стихотворения А.А. Фета (не менее двух по выбору): «Одним толчком согнать ладью живую...», «Еще майская ночь», «Вечер», «Это утро, радость эта...», «Шепот, робкое дыханье...», «Сияла ночь. Луной был полон сад. Лежали...» и другие **В том числе: практические занятия** **Практическая работа 5.**		2	ОК 01, ОК 02, ОК 03, ОК 04, ОК 05, ОК 06, ОК 09 ЛР 1.3 ЛР 2.1 ЛР 3.1 ЛР 3.2 ЛР 4.3 ЛР 6.4 ЛР 8.1 ЛР 8.2 УУД 1.1.4 УУД 1.2.3

	Основные темы и художественное своеобразие лирики Тютчева, бурный пейзаж как доминанта в художественном мире Тютчева Основные образы и философские мотивы поэтических текстов. Установление связи с современностью; выразительное чтение стихотворений, в том числе наизусть. Понимание ключевых проблем и осознание историко-культурного и нравственно-ценностного взаимовлияния произведений А.А. Фета. Особенности лирического героя. Основные темы и художественное своеобразие лирики А.А. Фета. Основные темы и художественное своеобразие лирики А.А. Фета, идиллический пейзаж. Чтение и анализ стихотворений; подготовка литературно-музыкальной композиции на стихи поэтов и подбор иллюстративного материала.			УУД 1.3.1-1.3.5 УУД 3.2.1 УУД 3.3.1 УУД 3.4.1
Тема 1.6 Гражданская лирика Н.А. Некрасова. Проблематика поэмы «Кому на Руси жить хорошо»	**Основное содержание** Особенность лирического героя. Основные темы и идеи. Своеобразие решения образа и музы и темы поэта и поэзии. Утверждение крестьянской темы. Художественное своеобразие лирики Некрасова и её близость к народной поэзии. Для чтения и изучения: «Зине», «14 июня 1854 года», «Тишина», «В деревне», «Несжатая полоса», «Забытая деревня», «Школьник», «Элегия», «Поэт и гражданин», «Пророк», «На Волге», «Несжатая полоса», «Забытая деревня», «В дороге», «Тройка», «Вчерашний день часу в шестом…», «Я не люблю иронии твоей…», «Родина» и др. Поэма «Кому на Руси жить хорошо» (1866) (обзорно). **В том числе: практические занятия** **Практическая работа 6.** Работа с инфоресурсами. Поэма «Кому на Руси жить хорошо»: сообщение (по выбору) «Эпопея крестьянской жизни: замысел и его воплощение»; «Фольклорная основа поэмы». Выразительное чтение отрывка наизусть		2	ОК 01, ОК 02, ОК 03, ОК 04, ОК 05, ОК 06, ОК 09 ЛР 1.3 ЛР 2.1 ЛР 3.1 ЛР 3.2 ЛР 4.3 ЛР 6.4 ЛР 8.1 ЛР 8.2 УУД 1.1.4 УУД 1.2.3 УУД 1.3.1-1.3.5 УУД 3.2.1 УУД 3.3.1 УУД 3.4.1
Тема 1.7 Особенности сатиры в романе-хронике	**Основное содержание** Для чтения и изучения: роман-хроника «История одного города» (не менее двух глав по выбору: главы «О корени происхождения глуповцев», «Опись градоначальникам», «Органчик»,	2		ОК 01, ОК 02, ОК 03, ОК 04, ОК 05, ОК 06, ОК 09 ЛР 1.3 ЛР 2.1

М. Е. Салтыкова-Щедрина «История одного города»	«Подтверждение покаяния» или другие. Художественные средства: иносказание, гротеск, гипербола, ирония, сатира. Эзопов язык Работа с избранными эпизодами; подготовка материала о биографии М. Е. Салтыкова-Щедрина в виде ленты времени / инфографики / презентации / видеоролика / постера / коллажа / подкаста или в др.			ЛР 3.1 ЛР 3.2 ЛР 4.3 ЛР 6.4 ЛР 8.1 ЛР 8.2 УУД 1.1.4 УУД 1.2.3 УУД 1.3.1-1.3.5 УУД 3.2.1 УУД 3.3.1 УУД 3.4.1
Тема 1.8 Влияние творчества Ф. М. Достоевского на развитие русской литературы. Философская проблематика романа «Преступление и наказание»	**Основное содержание** Творческая биография Ф.М. Достоевского. Роман «Преступление и наказание». Теория Раскольникова и ее антигуманность: крах теории главного героя в романе. Теория, путь к преступлению, крушение теории, наказание, покаяние и «воскрешение». Роль образа Сони Мармеладовой, значение эпизода чтения Евангелия. «Двойники» Раскольникова. Творчество Ф.М. Достоевского как источник сюжетов и образов для других видов искусств: иллюстрации к роману художников 20 века, анимационные фильмы, экранизации, образы героев романа в современном информационном мире. **В том числе: практические занятия** **Практическая работа 7.** Идеологическая причина преступления Раскольникова. **Практическая работа 8.** Психология души героев (роман «Преступление и наказание»)	2	4	ОК 01, ОК 02, ОК 03, ОК 04, ОК 05, ОК 06, ОК 09 ЛР 1.3 ЛР 2.1 ЛР 3.1 ЛР 3.2 ЛР 4.3 ЛР 6.4 ЛР 8.1 ЛР 8.2 УУД 1.1.4 УУД 1.2.3 УУД 1.3.1-1.3.5 УУД 3.2.1 УУД 3.3.1 УУД 3.4.1
Тема 1.9 Судьба и творчество Л. Н. Толстого. «Мысль семейная» и «мысль народная» в романе-эпопее «Война и мир»	**Основное содержание** Основные этапы творчества Л.Н. Толстого, краткая формулировка толстовских идей. Роман-эпопея «Война и мир» (1869) (обзорно): история создания, истоки замысла, жанровое своеобразие, смысл названия, отражение нравственных идеалов Толстого в системе персонажей. «Мысль семейная» и «мысль народная». Роль народа и личности в истории. Экранизации романа. Духовные искания, публицистика, народные рассказы. Толстовство и толстовцы,	4	2	ОК 01, ОК 02, ОК 03, ОК 04, ОК 05, ОК 06, ОК 09 ЛР 1.3 ЛР 2.1 ЛР 3.1 ЛР 3.2 ЛР 4.3 ЛР 6.4 ЛР 8.1

	отлучение от церкви. Музей Ясная Поляна. Значение фигуры Толстого для русской культуры **В том числе: практические занятия** **Практическая работа 9.** Жизненные искания героев романа «Война и мир»			ЛР 8.2 УУД 1.1.4 УУД 1.2.3 УУД 1.3.1-1.3.5 УУД 3.2.1 УУД 3.3.1 УУД 3.4.1
Тема 1.10 «Каждый должен быть величествен в своем деле»: пути совершенствования в профессии	**Профессионально-ориентированное содержание** Рассказы и повести Н.С. Лескова («Очарованный странник», «Левша»). Обобщение и систематизация знаний о профессиональном мастерстве. Знакомство с профессиональными журналами и информационными ресурсами, посвященными профессиональной деятельности. **В том числе: практические занятия** **Практическая работа 10.** Организация виртуальной выставки профессиональных журналов, посвященных разным профессиям; создание устного высказывания-рассуждения «Зачем нужно регулярно просматривать специализированный журнал …»		2	ОК 01, ОК 02, ОК 03, ОК 04, ОК 05, ОК 06, ОК 09 ЛР 1.3 ЛР 2.1 ЛР 3.1 ЛР 3.2 ЛР 4.3 ЛР 6.4 ЛР 8.1 ЛР 8.2 УУД 1.1.4 УУД 1.2.3 УУД 1.3.1-1.3.5 УУД 3.2.1 УУД 3.3.1 УУД 3.4.1
Тема 1.11 Человек и общество в рассказах А.П. Чехова. Символическое звучание пьесы «Вишнёвый сад»	**Основное содержание** Малая проза А.П. Чехова. «Дом с мезонином». «Человек в футляре», «Крыжовник», «О любви», «Ионыч». Человек и общество. Психологизм прозы Чехова: лаконичность повествования и скрытый лиризм. Пьеса «Вишнёвый сад» (1903). Новаторство Чехова-драматурга: своеобразие конфликта и системы персонажей, акцент на внутренней жизни персонажей, нарушение жанровых рамок. Сколько стоит вишневый сад: историко-культурные сведения. Эволюция драматургии второй половины XIX	2	2	ОК 01, ОК 02, ОК 03, ОК 04, ОК 05, ОК 06, ОК 09 ЛР 1.3 ЛР 2.1 ЛР 3.1 ЛР 3.2 ЛР 4.3 ЛР 6.4 ЛР 8.1 ЛР 8.2

	– начала XX века: от Островского к Чехову. Особенности чеховских диалогов. Речевые и портретные характеристики персонажей **В том числе: практические занятия** **Практическая работа 11.** Дискуссия «Как человек может влиять на окружающий мир и менять его к лучшему?»			УУД 1.1.4 УУД 1.2.3 УУД 1.3.1-1.3.5 УУД 3.2.1 УУД 3.3.1 УУД 3.4.1
Тема 1.12 Как написать резюме, чтобы найти хорошую работу	**Профессионально-ориентированное содержание**		2	ОК 01, ОК 02, ОК 03, ОК 04, ОК 05, ОК 06, ОК 09 ЛР 1.3 ЛР 2.1 ЛР 3.1 ЛР 3.2 ЛР 4.3 ЛР 6.4 ЛР 8.1 ЛР 8.2 УУД 1.1.4 УУД 1.2.3 УУД 1.3.1-1.3.5 УУД 3.2.1 УУД 3.3.1 УУД 3.4.1
	Роль профессии в положении человека в социуме. Резюме как описание способностей человека, которые делают его конкурентоспособным на рынке труда. Цель резюме – привлечь к себе внимание работодателя при первом, как правило, заочном знакомстве, произвести благоприятное впечатление и побудить пригласить вас на личную встречу. Как презентовать себя в резюме, чтобы выглядеть в глазах работодателя именно таким сотрудником, каков ему необходим. Резюме – официальный документ, правила написания которого регламентированы руководством по делопроизводству. Структура резюме. Резюме действительное и резюме проектное			
	В том числе: практические занятия **Практическая работа 12.** Составление своего действительного резюме (по аналогии с образцовым текстом)			
Раздел 2. Литературная критика второй половины XIX века		**2**	–	
Тема 2.1. Литературная критика второй половины XIX века. Историко-литературное и нравственно-ценностное значение русской литературы в оценке	Статьи Н.А. Добролюбова «Луч света в темном царстве», «Что такое обломовщина?» / Д.И. Писарева «Базаров» и других (*не менее двух статей по выбору*). Осмысление содержания и ключевых проблем, историко-культурного и нравственно-ценностного взаимовлияния произведений русской классической литературы. Связь литературных произведений второй половины XIX века со временем написания и с современностью. Представления современников о литературном произведении как явлении словесного искусства. Анализ единиц различных языковых уровней и их роли в произведении	2		ОК 01, ОК 02, ОК 03, ОК 04, ОК 05, ОК 06, ОК 09 ЛР 1.3 ЛР 2.1 ЛР 3.1 ЛР 3.2 ЛР 4.3 ЛР 6.4 ЛР 8.1 УУД 1.1.4 УУД 1.2.3

Н.А. Добролюбова / Д.И. Писарева				УУД 1.3.1-1.3.5 УУД 3.2.1 УУД 3.3.1 УУД 3.4.1
Раздел 3. Литература конца XIX – начала XX вв.		**8**	**2**	
Тема 3.1 Мотивы лирики и прозы И. А. Бунина	**Основное содержание** Иван Алексеевич Бунин (1870 – 1953). Факты биографии. Первый русский писатель – лауреат Нобелевской премии по литературе. «Листопад», «Вечер», «Одиночество», «Не устану воспевать вас, звезды!..», «Последний шмель», «Слово», «Поэту» (другие – по выбору учителя). Лирика. Философичность, психологизм и лиризм поэзии Бунина. Прославление «любви и радости бытия». Пейзажная лирика. Тема одиночества. Тема поэтического труда. Рассказы «Антоновские яблоки», «Чистый понедельник»; рассказ-притча «Господин из Сан-Франциско»; цикл рассказов «Темные аллеи» (рассказы – по выбору учителя) Проза И. А. Бунина. Судьба мира и цивилизации в осмыслении писателя. Тема трагической любви в рассказах Бунина. Традиции русской классической поэзии и психологической прозы в творчестве Бунина. Новаторство поэта. Психологизм бунинской прозы. Пейзаж. Особенности языка: «живопись» словом, детали-символы, сочетание различных пластов лексики	2		ОК 01, ОК 02, ОК 03, ОК 04, ОК 05, ОК 06, ОК 09 ЛР 1.3 ЛР 2.1 ЛР 3.1 ЛР 3.2 ЛР 4.3 ЛР 6.4 ЛР 8.1 ЛР 8.2 УУД 1.1.4 УУД 1.2.3 УУД 1.3.1-1.3.5 УУД 3.2.1 УУД 3.3.1 УУД 3.4.1
Тема 3.2 Нравственная сущность любви в произведениях А.И. Куприна	**Основное содержание** Александр Иванович Куприн. Сведения из биографии. Повесть «Олеся». Тема «естественного человека» в повести. Мечты Олеси и реальная жизнь ее окружения. Трагизм любви героини. Осуждение пороков общества. Рассказ «Гранатовый браслет». Своеобразие сюжета. Герои о сущности любви. Трагическая история любви Желткова. Развитие темы «маленького человека» в рассказе. Смысл финала. Символический смысл заглавия, роль эпиграфа. Авторская позиция. Традиции русской классической литературы в прозе Куприна. «Гранатовый браслет» в кино (А. Роом, 1964)	2		ОК 01, ОК 02, ОК 03, ОК 04, ОК 05, ОК 06, ОК 09 ЛР 1.3 ЛР 2.1 ЛР 3.1 ЛР 3.2 ЛР 4.3 ЛР 6.4 ЛР 8.1 ЛР 8.2 УУД 1.1.4 УУД 1.2.3

				УУД 1.3.1-1.3.5 УУД 3.2.1 УУД 3.3.1 УУД 3.4.1
Тема 3.3 Романические произведения М.А. Горького. Авторская позиция в социальной пьесе «На дне»	**Основное содержание** Максим Горький. Сведения из биографии (актуализация и обобщение ранее изученного). Рассказ-триптих «Старуха Изергиль». Романтизм ранних рассказов Горького. Проблема героя. Особенности композиции рассказа. Независимость и обреченность Изергиль. Индивидуализм Ларры. Подвиг Данко. Величие и бессмысленность его жертвы. Смысл противопоставления героев. Пьеса «На дне» как социально-философская драма. Смысл названия пьесы. Система и конфликт персонажей. Обреченность обитателей ночлежки. Старик Лука и его жизненная философия. Спор о назначении человека. «Три правды» в пьесе и их трагическая конфронтация. Роль авторских ремарок, песен, цитат. Неоднозначность авторской позиции. М. Горький и Московский Художественный театр. Сценическая история пьесы «На дне»	2		ОК 01, ОК 02, ОК 03, ОК 04, ОК 05, ОК 06, ОК 09 ЛР 1.3 ЛР 2.1 ЛР 3.1 ЛР 3.2 ЛР 4.3 ЛР 6.4 ЛР 8.1 ЛР 8.2 УУД 1.1.4 УУД 1.2.3 УУД 1.3.1-1.3.5 УУД 3.2.1 УУД 3.3.1 УУД 3.4.1
Тема 3.4 «Дело мастера боится»	**Профессионально-ориентированное содержание**		2	ОК 01, ОК 02, ОК 03, ОК 04, ОК 05, ОК 06, ОК 09 ЛР 1.3 ЛР 2.1 ЛР 3.1 ЛР 3.2 ЛР 4.3 ЛР 6.4 ЛР 8.1 ЛР 8.2 УУД 1.1.4 УУД 1.2.3 УУД 1.3.1-1.3.5 УУД 3.2.1 УУД 3.3.1 УУД 3.4.1
	«Что значит быть мастером своего дела?» Дискуссия на основе высказываний писателей о профессиональном мастерстве и работы с информационными ресурсами.			
	В том числе: практические занятия **Практическая работа 13.** Дискуссия «Что значит быть мастером своего дела?			

Тема 3.5 Серебряный век: общая характеристика и основные представители	**Основное содержание** От реализма – к модернизму Серебряный век: происхождение и смысл определения. Серебряный век как культурноисторическая эпоха. Предпосылки возникновения. Классификация литературных направлений: от реализма – к модернизму. Диалог с классикой как «средство развития, обогащения» новых направлений. Основные модернистские направления. Символизм. Идея двоемирия и обновление художественного языка: расширение значения слова. Поэты-символисты: В. Брюсов («Творчество»); К. Бальмонт («Я – изысканность русской медлительной речи…»); А. Белый («Раздумье»). Акмеизм. Возвращение к «прекрасной ясности». Предметность тематики и образов, точность слова. Поэты-акмеисты: Н. Гумилев («Жираф»); С. Городецкий («Береза»). Футуризм. Эпатажность и устремленность в будущее. Разрыв с традицией. Попытка создать «новый стиль». Приоритет формы над содержанием, эпатаж. Поиски в области языка, словотворчество. Поэты-футуристы: И. Северянин («Эпилог», «Авиатор»); В. Хлебников («Заклятие смехом»). Серебряный век в кино и театре. Культура авангарда в современной массовой культуре	2		ОК 01, ОК 02, ОК 03, ОК 04, ОК 05, ОК 06, ОК 09 ЛР 1.3 ЛР 2.1 ЛР 2.3 ЛР 3.1 ЛР 3.2 ЛР 4.3 ЛР 6.4 ЛР 8.1 ЛР 8.2 УУД 1.1.4 УУД 1.2.3 УУД 1.3.1-1.3.5 УУД 3.2.1 УУД 3.3.1 УУД 3.4.1
	Итого за 1 семестр	**24**	**26**	
	Всего за 1 семестр	**50**		
Раздел 4. Литература XX века		**22**	**18**	
Тема 4.1 Тематика и основные мотивы лирики А.А. Блока. Символическое значение поэмы «Двенадцать»	**Основное содержание** Александр Александрович Блок. Сведения из биографии поэта. «Вхожу я в темные храмы…», «Незнакомка», «Ночь, улица, фонарь, аптека…», «О доблестях, о подвигах, о славе…», «В ресторане», «Река раскинулась. Течет, грустит лениво…» (из цикла «На поле Куликовом»), «Россия», «Балаган», «О, я хочу безумно жить…». Лирика Блока – «трилогия вочеловечения». Ранние стихи: мистицизм,	2		ОК 01, ОК 02, ОК 03, ОК 04, ОК 05, ОК 06, ОК 09 ЛР 1.3 ЛР 2.1 ЛР 3.1 ЛР 3.2 ЛР 4.3 ЛР 6.4

	идеал мировой гармонии. Любовь как служение и возношение. «Страшный мир» в лирике Блока. Тема трагической любви. Образ Родины: ее прошлое и настоящее. Новаторство в воплощении и интерпретации образа России. Тема призвания поэта. Музыкальность, экспрессивность как художественная особенность поэтической речи Блока. Поэма «Двенадцать». Проблематика, сюжет и композиция. Образ революции. Образ «двенадцати». Образ Христа и неоднозначность его интерпретации. Символика в поэме (звуковая, визуальная и др.) Антитеза. Полифонизм поэмы. Поэма в живописи и на сцене			ЛР 8.1 ЛР 8.2 УУД 1.1.4 УУД 1.2.3 УУД 1.3.1-1.3.5 УУД 3.2.1 УУД 3.3.1 УУД 3.4.1
Тема 4.2 Тематика и основные мотивы лирики В.В. Маяковского. Поэтическое новаторство в поэме «Облако в штанах»	**Основное содержание** Владимир Владимирович Маяковский Трагедия горлана-главаря (факты биографии). «Послушайте!», «Лиличка!», «Скрипка и немножко нервно», «Левый марш», «Прозаседавшиеся», «Нате!», «А вы могли бы?», «Юбилейное», «Сергею Есенину» Лирика. Маяковский и футуризм. Ранняя лирика поэта. Мотив одиночества, любви и смерти. Поэт и революция. Сатира Маяковского. Тема поэта и поэзии. Поэтическое новаторство Маяковского (ритмика, рифма, строфика и графика стиха, неологизмы, гиперболичность). Своеобразие жанров и стилей лирики поэта. Стихи поэта в современной массовой культуре	2		ОК 01, ОК 02, ОК 03, ОК 04, ОК 05, ОК 06, ОК 09 ЛР 1.3 ЛР 2.1 ЛР 3.1 ЛР 3.2 ЛР 4.3 ЛР 6.4 ЛР 8.1 ЛР 8.2 УУД 1.1.4 УУД 1.2.3 УУД 1.3.1-1.3.5 УУД 3.2.1 УУД 3.3.1 УУД 3.4.1
Тема 4.3 Тематика и основные мотивы лирики С.А. Есенина. Образ Родины и деревни в стихотворениях	**Основное содержание** Сергей Александрович Есенин «Гой ты, Русь моя родная!», «Тебе одной плету венок…», «Спит ковыль. Равнина дорогая…», «Неуютная жидкая лунность…»; «Сорокоуст», «Я покинул родимый дом…», «Русь советская», «Письмо к матери»; «Отговорила роща золотая…», «Собаке Качалова»; «Не бродить, не мять в кустах багряных…», «Мы теперь уходим понемногу…», «Шаганэ ты моя, Шаганэ…», «Письмо к женщине», «Не жалею, не зову, не плачу…». Чувство Родины –	2		ОК 01, ОК 02, ОК 03, ОК 04, ОК 05, ОК 06, ОК 09 ЛР 1.3 ЛР 2.1 ЛР 3.1 ЛР 3.2 ЛР 4.3 ЛР 6.4 ЛР 8.1 ЛР 8.2

	основное в творчестве Есенина. Образ родной деревни, ее судьба в ранней и поздней лирике поэта. Посвящение матери. Особая связь природы и человека. Любовная тема. Исповедальность лирики. Самобытность поэзии Есенина (народно-песенная основа, музыкальность). Есенин на сцене, в кино и музыке			УУД 1.1.4 УУД 1.2.3 УУД 1.3.1-1.3.5 УУД 3.2.1 УУД 3.3.1 УУД 3.4.1
Тема 4.4 Своеобразие поэзии первой половины XX века: О.Э. Мандельштам, М.И. Цветаева. Тематика и основные мотивы лирики	**Основное содержание** Марина Ивановна Цветаева (1892 – 1941) Сведения из биографии. «Роландов Рог», «Моим стихам, написанным так рано…», «Кто создан из камня, кто создан из глины…», «Куст», «Тоска по родине! Давно…», «Вчера еще в глаза глядел…», «Идешь на меня похожий…», «Все рядком лежат…», «Стихи к Блоку» («Имя твое – птица в руке…»), «У тонкой проволоки над волной овсов…» (из цикла «Ахматовой»). Основные темы творчества: тема поэта; тема тоски по родине, бесприютности; тема жизни и смерти; тема «влюбленности» в творчество поэтов-современников. Живописность и музыкальность образов. Особенности поэтического синтаксиса. О.Э. Мандельштам. Стихотворения (не менее двух по выбору): «Бессонница. Гомер. Тугие паруса…», «За гремучую доблесть грядущих веков…», «Ленинград», «Мы живём, под собою, не чуя страны…» и др.	2		ОК 01, ОК 02, ОК 03, ОК 04, ОК 05, ОК 06, ОК 09 ЛР 1.3 ЛР 2.1 ЛР 3.1 ЛР 3.2 ЛР 4.3 ЛР 6.4 ЛР 8.1 ЛР 8.2 УУД 1.1.4 УУД 1.2.3 УУД 1.3.1-1.3.5 УУД 3.2.1 УУД 3.3.1 УУД 3.4.1
Тема 4.5 Художественное творчество А.А. Ахматовой. Тема Родины и судьбы в поэме «Реквием»	**Основное содержание** Анна Андреевна Ахматова (1889–1966) Сведения из биографии. «Песня последней встречи», «Сжала руки под темной вуалью…», «Смятение», «Под крышей промерзшей пустого жилья…», «Муза», «Муза ушла по дороге…», «Мне ни к чему одические рати…», «Не с теми я, кто бросил землю…», «Мне голос был. Он звал утешно…», «Родная земля», «Смуглый отрок бродил по аллеям…». Лирика. Основные темы лирики Ахматовой: любовь как всепоглощающее чувство, как мука; тема творчества; гражданская тема; пушкинская тема. Поэма «Реквием». Памятник страданиям и мужеству. Трагический пафос произведения. Жанр и композиция поэмы. Смысл названия. Образ лирической героини. Эпилог поэмы: личная трагедия героини и общенародное горе.	2		ОК 01, ОК 02, ОК 03, ОК 04, ОК 05, ОК 06, ОК 09 ЛР 1.3 ЛР 2.1 ЛР 3.1 ЛР 3.2 ЛР 4.3 ЛР 6.4 ЛР 8.1 ЛР 8.2 УУД 1.1.4 УУД 1.2.3 УУД 1.3.1-1.3.5 УУД 3.2.1 УУД 3.3.1

	Библейские мотивы и образы в поэме. Тема исторической памяти			УУД 3.4.1
Тема 4.6 Идейно-художественное своеобразие романа Н.А. Островского «Как закалялась сталь»	**Основное содержание** История создания, идейно-художественное своеобразие романа «Как закалялась сталь». Сочинение по теме «Образ Павки Корчагина как символ мужества, героизма и силы духа»	2		ОК 01, ОК 02, ОК 03, ОК 04, ОК 05, ОК 06, ОК 09 ЛР 1.3 ЛР 2.1 ЛР 2.3 ЛР 3.1 ЛР 3.2 ЛР 4.3 ЛР 6.4 ЛР 8.1 ЛР 8.2 УУД 1.1.4 УУД 1.2.3 УУД 1.3.1-1.3.5 УУД 3.2.1 УУД 3.3.1 УУД 3.4.1
Тема 4.7 М. А. Шолохов. Роман-эпопея «Тихий Дон»	**Основное содержание** Михаил Александрович Шолохов (1905–1984) Лауреат Нобелевской премии по литературе. Роман-эпопея «Тихий Дон» (обзорно). Смысл названия. Жанр произведения. Герои романа-эпопеи о всенародной трагедии. Семья Мелеховых. Образ Григория Мелехова. Любовь в его жизни. Герой в поисках своего пути среди «хода истории». Финал романа-эпопеи. Проблема гуманизма в произведении. Полемика вокруг авторства. Киноистория романа **В том числе: практические занятия** **Практическая работа 14.** Сопоставительный анализ героев романа «Тихий Дон» **Практическая работа 15.** Проблемный анализ эпизодов романа «Тихий Дон»		4	ОК 01, ОК 02, ОК 03, ОК 04, ОК 05, ОК 06, ОК 09 ЛР 1.3 ЛР 2.1 ЛР 2.3 ЛР 3.1 ЛР 3.2 ЛР 4.3 ЛР 6.4 ЛР 8.1 ЛР 8.2 УУД 1.1.4 УУД 1.2.3 УУД 1.3.1-1.3.5 УУД 3.2.1 УУД 3.3.1 УУД 3.4.1

Тема 4.8 Особенности прозы М.А. Булгакова	**Основное содержание** Михаил Афанасьевич Булгаков «Изгнанник, избранник»: сведения из биографии (с обобщением ранее изученного) Роман «Мастер и Маргарита». История создания и издания романа. Жанр и композиция: прием «роман в романе». Библейский и бытовой уровни повествования. Реальность и фантастика (литературная среда Москвы; Воланд и его свита). Сатира. Основные проблемы романа: проблема предательства, проблема творчества и судьбы художника, проблема нравственного выбора. Тема идеальной любви (история Маргариты). Финал романа. Экранизации романа. **В том числе: практические занятия** **Практическая работа 16.** Комментированное чтение и анализ эпизодов романа «Мастер и Маргарита»		2	ОК 01, ОК 02, ОК 03, ОК 04, ОК 05, ОК 06, ОК 09 ЛР 1.3 ЛР 2.1 ЛР 3.1 ЛР 3.2 ЛР 4.3 ЛР 6.4 ЛР 8.1 ЛР 8.2 УУД 1.1.4 УУД 1.2.3 УУД 1.3.1-1.3.5 УУД 3.2.1 УУД 3.3.1 УУД 3.4.1
Тема 4.9 Нравственная проблематика произведений А.П. Платонова	**Основное содержание** Андрей Платонов (Андрей Платонович Климентов). Сведения из биографии. Повесть «Усомнившийся Макар». И. Сталин о произведении А. Платонова. Повесть как акт гражданского мужества писателя. Смысл названия произведения. Мотив странствия как способ раскрытия идеи повести. Образ главного героя. Сомнения и причины его сомнений. Макар – «природный», «сокровенный» человек. Жанровое своеобразие повести. Необычность языка и стиля писателя (произвол в сочетании слов, «неправильности», избыточность языка, речь героев в соответствии со стандартами эпохи и др.)	2		ОК 01, ОК 02, ОК 03, ОК 04, ОК 05, ОК 06, ОК 09 ЛР 1.3 ЛР 2.1 ЛР 2.3 ЛР 3.1 ЛР 3.2 ЛР 4.3 ЛР 6.4 ЛР 8.1 ЛР 8.2 УУД 1.1.4 УУД 1.2.3 УУД 1.3.1-1.3.5 УУД 3.2.1 УУД 3.3.1 УУД 3.4.1
Тема 4.10 Основные мотивы лирики	**Основное содержание** Александр Трифонович Твардовский (1910–1970) Сведения из биографии (с обобщением ранее изученного). «Памяти матери», «Я		2	ОК 01, ОК 02, ОК 03, ОК 04, ОК 05, ОК 06, ОК 09 ЛР 1.3

А.Т. Твардовского. Тема Великой Отечественной войны в стихотворениях поэта	убит подо Ржевом…», «Я знаю: никакой моей вины…», «В тот день, когда окончилась война…», «Вся суть в одном единственном завете…», «Признание», «О сущем» «Стихи неслыханной искренности и откровенности». Исповедальность лирических произведений. Темы, образы и мотивы. Тема памяти, тема войны, тема творчества в лирике поэта. Мотив служения народу, отечеству **В том числе: практические занятия** **Практическая работа 17.** Анализ стихов А. Твардовского (тема войны, тема родного дома). Выявление основных мотивов			ЛР 2.1 ЛР 2.3 ЛР 3.1 ЛР 3.2 ЛР 4.3 ЛР 6.4 ЛР 8.1 ЛР 8.2 УУД 1.1.4 УУД 1.2.3 УУД 1.3.1-1.3.5 УУД 3.2.1 УУД 3.3.1 УУД 3.4.1
Тема 4.11 Проза о Великой Отечественной войне. Историческая правда и нравственная проблематика произведений о Великой Отечественной войне	**Основное содержание** Для чтения и изучения: проза о Великой Отечественной войне (по одному произведению не менее чем двух писателей по выбору). Например, В. П. Астафьев «Пастух и пастушка», «Звездопад»; Ю. В. Бондарев «Горячий снег»; В. В. Быков «Обелиск», «Сотников», «Альпийская баллада»; Б. Л. Васильев «А зори здесь тихие», «В списках не значился», «Завтра была война»; К. Д. Воробьев «Убиты под Москвой», «Это мы, Господи!»; В. Л. Кондратьев «Сашка»; В. П. Некрасов «В окопах Сталинграда»; Е. И. Носов «Красное вино победы», «Шопен, соната номер два»; С.С. Смирнов «Брестская крепость». Тема Великой Отечественной войны в прозе (обзор) **В том числе: практические занятия** **Практическая работа 18.** Работа в малых группах с инфоресурсами: по темам «Чтение и анализ ключевого эпизода из произведений не менее двух писателей»; «Человек на войне. Историческая правда художественных произведений о Великой Отечественной войне»; «Своеобразие «лейтенантской» прозы»; «Героизм и мужество защитников Отечества»; «Традиции реалистической прозы о войне в русской литературе». Экранизация произведений о Великой Отечественной войне		2	ОК 01, ОК 02, ОК 03, ОК 04, ОК 05, ОК 06, ОК 09 ЛР 1.3 ЛР 2.1 ЛР 2.3 ЛР 3.1 ЛР 3.2 ЛР 4.3 ЛР 6.4 ЛР 8.1 ЛР 8.2 УУД 1.1.4 УУД 1.2.3 УУД 1.3.1-1.3.5 УУД 3.2.1 УУД 3.3.1 УУД 3.4.1

Тема 4.12 Жизненная правда и нравственная проблематика романов А.А. Фадеева «Молодая гвардия» и В.О. Богомолова «В августе сорок четвёртого»	**Основное содержание** Для чтения и изучения: роман А.А. Фадеева «Молодая гвардия», В.О. Богомолова «В августе сорок четвёртого» **В том числе: практические занятия** **Практическое занятие 19.** Чтение и анализ эпизодов романа. Жизненная правда и художественный вымысел. Система образов в романе «Молодая гвардия». Героизм и мужество молодогвардейцев. Экранизация романа. Групповая работа по вопросам: «Чтение и анализ эпизодов романа» / «Мужество и героизм защитников Родины» / «Экранизации романа»		2	ОК 01, ОК 02, ОК 03, ОК 04, ОК 05, ОК 06, ОК 09 ЛР 1.3 ЛР 2.1 ЛР 2.3 ЛР 3.1 ЛР 3.2 ЛР 4.3 ЛР 6.4 ЛР 8.1 ЛР 8.2 УУД 1.1.4 УУД 1.2.3 УУД 1.3.1-1.3.5 УУД 3.2.1 УУД 3.3.1 УУД 3.4.1
Тема 4.13 Поэзия о Великой Отечественной войне. Проблема исторической памяти в стихотворениях о Великой Отечественной войне	**Основное содержание** Для чтения и изучения: поэзия о Великой Отечественной войне. Стихотворения (по одному стихотворению не менее чем двух поэтов по выбору) Ю. В. Друниной, М. В. Исаковского, Ю. Д. Левитанского, С. С. Орлова, Д. С. Самойлова, К. М. Симонова, Б. А. Слуцкого **В том числе: практические занятия** **Практическая работа 20.** Анализ и чтение не менее двух стихотворений, их сопоставление. Проблема исторической памяти в лирических произведениях о Великой Отечественной войне. Выразительное чтение художественного произведения наизусть		2	ОК 01, ОК 02, ОК 03, ОК 04, ОК 05, ОК 06, ОК 09 ЛР 1.3 ЛР 2.1 ЛР 2.3 ЛР 3.1 ЛР 3.2 ЛР 4.3 ЛР 6.4 ЛР 8.1 ЛР 8.2 УУД 1.1.4 УУД 1.2.3 УУД 1.3.1-1.3.5 УУД 3.2.1 УУД 3.3.1 УУД 3.4.1
Тема 4.14 Драматургия о Великой	**Основное содержание** Пьеса В.С. Розова «Вечно живые»	2		ОК 01, ОК 02, ОК 03, ОК 04, ОК 05, ОК 06, ОК 09 ЛР 1.3

Отечественной войне. Нравственно-ценностное звучание пьесы В.С. Розова «Вечно живые»	Киноурок (просмотр и обсуждение отрывков) / Чтение и анализ фрагментов пьесы. Художественное своеобразие и сценическое воплощение драматического произведения / Просмотр и обсуждение телеспектакля			ЛР 2.1 ЛР 2.3 ЛР 3.1 ЛР 3.2 ЛР 4.3 ЛР 6.4 ЛР 8.1 ЛР 8.2 УУД 1.1.4 УУД 1.2.3 УУД 1.3.1-1.3.5 УУД 3.2.1 УУД 3.3.1 УУД 3.4.1
Тема 4.15 А. И. Солженицын. Социально-нравственная проблематика «лагерной» темы в произведениях А.И. Солженицына	**Основное содержание** Александр Исаевич Солженицын. Сведения из биографии. Лауреат Нобелевской премии по литературе. Повесть «Один день Ивана Денисовича». Общественный резонанс, вызванный произведением. История создания повести. Лагерный мир в произведении. Образ главного героя. Устойчивость и приспособленность Ивана Денисовича к жутким условиям лагерной жизни. «Счастливый день» в жизни героя. Черты национального характера в образе Шухова. **В том числе: практические занятия** **Практическая работа 21.** Контекстуальный анализ повести «Один день Ивана Денисовича» (Изучение приемов создания образа: детали портрета, ночные пейзажи, связанные с героем, речь и поступки и др.)		2	ОК 01, ОК 02, ОК 03, ОК 04, ОК 05, ОК 06, ОК 09 ЛР 1.3 ЛР 2.1 ЛР 3.1 ЛР 3.2 ЛР 4.3 ЛР 6.4 ЛР 8.1 ЛР 8.2 УУД 1.1.4 УУД 1.2.3 УУД 1.3.1-1.3.5 УУД 3.2.1 УУД 3.3.1 УУД 3.4.1
Тема 4.16 Нравственные искания героев рассказов В.М. Шукшина	**Основное содержание** Рассказы (не менее двух по выбору) «Срезал», «Обида», «Микроскоп», «Мастер», «Крепкий мужик», «Сапожки» Составление таблицы «Герой-чудик В. Шукшина и «маленький человек» в литературе Х1Х века: сходство и отличие» / Речевая характеристика героев / Открытый финал шукшинских произведений	2		ОК 01, ОК 02, ОК 03, ОК 04, ОК 05, ОК 06, ОК 09 ЛР 1.3 ЛР 2.1 ЛР 3.1 ЛР 3.2 ЛР 4.3 ЛР 6.4

				ЛР 7.1 ЛР 8.1 ЛР 8.2 УУД 1.1.4 УУД 1.2.3 УУД 1.3.1-1.3.5 УУД 3.2.1 УУД 3.3.1 УУД 3.4.1
Тема 4.17 Взаимосвязь нравственных, философских и экологических проблем в произведениях В. Г. Распутина	**Основное содержание** Рассказы и повести (одно произведение по выбору) «Живи и помни», «Прощание с Матёрой» **В том числе: практические занятия** **Практическая работа 22.** Чтение и анализ фрагментов повести В. Распутина. Выявление основных нравственных проблем (верность заветам предков, преданность родной земле, проблема отцов и детей, проблема экологии и др.). Характеристика образов «старинных старух», представителей молодого поколения).		2	ОК 01, ОК 02, ОК 03, ОК 04, ОК 05, ОК 06, ОК 09 ЛР 1.3 ЛР 2.1 ЛР 3.1 ЛР 3.2 ЛР 4.3 ЛР 6.4 ЛР 7.1 ЛР 8.1 ЛР 8.2 УУД 1.1.4 УУД 1.2.3 УУД 1.3.1-1.3.5 УУД 3.2.1 УУД 3.3.1 УУД 3.4.1
Тема 4.18 Идейно-художественное своеобразие лирики Н. М. Рубцова	**Основное содержание** Для чтения и изучения: стихотворения (не менее двух по выбору) «Звезда полей», «Тихая моя родина!..», «В горнице моей светло…», «Привет, Россия…», «Русский огонёк», «Я буду скакать по холмам задремавшей отчизны...» Работа с инфоресурсами: подготовка презентации / постера, коллажа / видеоролика или др. формате (по выбору) по темам «Тема Родины в лирике поэта», «Задушевность и музыкальность поэтического слова Рубцова». Выразительное чтение стихотворений наизусть (не менее одного по выбору)	2		ОК 01, ОК 02, ОК 03, ОК 04, ОК 05, ОК 06, ОК 09 ЛР 1.3 ЛР 2.1 ЛР 2.3 ЛР 3.1 ЛР 3.2 ЛР 4.3 ЛР 6.4 ЛР 8.1 ЛР 8.2 УУД 1.1.4

				УУД 1.2.3 УУД 1.3.1-1.3.5 УУД 3.2.1 УУД 3.3.1 УУД 3.4.1
Тема 4.19 Идейно-художественное своеобразие лирики Б. Л. Пастернака и И. А. Бродского	**Основное содержание** Стихотворения (не менее двух по выбору) «Февраль. Достать чернил и плакать!..», «Определение поэзии», «Во всём мне хочется дойти…», «Снег идёт», «Любить иных — тяжёлый крест...», «Быть знаменитым некрасиво…», «Ночь», «Гамлет», «Зимняя ночь» стихотворения (не менее трёх по выбору) «На смерть Жукова», «Осенний крик ястреба», «Пилигримы», «Стансы» («Ни страны, ни погоста…»), «На столетие Анны Ахматовой», «Рождественский романс», «Я входил вместо дикого зверя в клетку…». Работа в микрогруппах с инфоресурсами: подготовка презентации / постера, коллажа / видеоролика или др. формате (по выбору) по темам «Тематика и проблематика лирики поэта»; «Тема поэта и поэзии»; «Любовная лирика Б.Л. Пастернака»; «Тема человека и природы»; «Философская глубина лирики Пастернака» «Основные темы лирических произведений поэта»; «Тема памяти»; «Философские мотивы в лирике Бродского»; «Своеобразие поэтического мышления и языка поэта Бродского».	2		ОК 01, ОК 02, ОК 03, ОК 04, ОК 05, ОК 06, ОК 09 ЛР 1.3 ЛР 2.1 ЛР 3.1 ЛР 3.2 ЛР 4.3 ЛР 6.4 ЛР 8.1 ЛР 8.2 УУД 1.1.4 УУД 1.2.3 УУД 1.3.1-1.3.5 УУД 3.2.1 УУД 3.3.1 УУД 3.4.1
Раздел 5. Проза второй половины XX – начала XXI веков		**–**	**4**	
Тема 5.1 Проза второй половины XX – начала XXI века. Социально-философская проблематика и нравственные искания героев произведений русской литературы	**Основное содержание** Для чтения и изучения: проза второй половины XX – начала XXI века. Рассказы, повести, романы (по одному произведению не менее чем двух прозаиков по выбору): Ф.А. Абрамов (повесть «Пелагея» и другие); Ч.Т. Айтматов (повесть «Белый пароход»); В.П. Астафьев (повествование в рассказах «Царь-рыба» (фрагменты); В.И. Белов (рассказы «На родине», «Бобришный угор»); Ф.А. Искандер (роман в рассказах «Сандро из Чегема» (фрагменты)); Ю.П. Казаков (рассказы «Северный дневник», «Поморка»); Захар Прилепин (рассказ из сборника «Собаки и другие люди»); А.Н. и Б.Н. Стругацкие (повесть		2	ОК 01, ОК 02, ОК 03, ОК 04, ОК 05, ОК 06, ОК 09 ЛР 1.3 ЛР 2.1 ЛР 3.1 ЛР 3.2 ЛР 4.3 ЛР 6.4 ЛР 8.1

второй половины XX – начала XXI века	«Понедельник начинается в субботу»); Ю.В. Трифонов (повести «Обмен») **В том числе: практические занятия** **Практическая работа 23** Урок-конференция: представление презентации / постера, коллажа / видеоролика или другом формате (по выбору) по темам «Проблематика произведений писателя …»; «Нравственные искания героев произведений писателя…»; «Разнообразие повествовательных форм в изображении жизни современного общества писателя …»			ЛР 8.2 УУД 1.1.4 УУД 1.2.3 УУД 1.3.1-1.3.5 УУД 3.2.1 УУД 3.3.1 УУД 3.4.1
Тема 5.2 «Говори, говори…»: диалог как средство характеристики человека	**Профессионально-ориентированное содержание**		2	ОК 01, ОК 02, ОК 03, ОК 04, ОК 05, ОК 06, ОК 09 ЛР 1.3 ЛР 2.1 ЛР 3.1 ЛР 3.2 ЛР 4.3 ЛР 6.4 ЛР 8.1 ЛР 8.2 УУД 1.1.4 УУД 1.2.3 УУД 1.3.1-1.3.5 УУД 3.2.1 УУД 3.3.1 УУД 3.4.1
	Вербальные средства коммуникации в ситуациях бытового, делового и профессионального общения. Отличие профессионального диалога от делового, бытового. Стилистические группы слов. Роль диалога в профессиональной деятельности. Требования к профессиональному диалогу			
	В том числе: практические занятия **Практическая работа 24.** Участие в диспуте «Нужен ли профессиональный диалог?» Чтение и анализ диалогов; создание рекомендаций к составлению профессионального диалога; работа (в парах) над созданием «профессионального диалога» (в соответствии с будущей профессией/специальностью) в различных ситуациях: специалист – руководитель», «клиент – специалист», «специалист – специалист»			
Раздел 6. Поэзия второй половины XX – начала XXI века		**–**	**2**	
Тема 6.1. Поэзия второй половины XX – начала XXI века. Тематика и основные мотивы лирики второй	**Основное содержание** Поэзия второй половины XX – начала XXI века. Стихотворения (по одному произведению не менее чем двух поэтов по выбору) В. С. Высоцкого, Н. А. Заболоцкого, Л. Н. Мартынова, Б. Ш. Окуджавы, А. А. Тарковского, Р. И. Рождественского, Ю. П. Кузнецова, А. А. Вознесенского, Б. А. Ахмадулиной, Е. А. Евтушенко, А. С. Кушнера, О. Г. Чухонцева		2	ОК 01, ОК 02, ОК 03, ОК 04, ОК 05, ОК 06, ОК 09 ЛР 1.3 ЛР 2.1 ЛР 3.1 ЛР 3.2 ЛР 4.3

половины XX – начала XXI века	**В том числе: практические занятия** **Практическая работа 25.** Урок-конференция: представление презентации / постера, коллажа / видеоролика или др. формате (по выбору) «Тематика и проблематика лирики поэта» / «Художественные приемы и особенности поэтического языка автора».			ЛР 6.4 ЛР 8.1 ЛР 8.2 УУД 1.1.4 УУД 1.2.3 УУД 1.3.1-1.3.5 УУД 3.2.1 УУД 3.3.1 УУД 3.4.1
Раздел 7. Драматургия второй половины XX – начала XXI вв.		**2**	**–**	
Тема 7.1 Драматургия второй половины XX – начала XXI века. Основные темы и проблемы второй половины XX – начала XXI века	**Основное содержание** Драматургия второй половины XX – начала XXI века (произведение одного из драматургов по выбору): А. Н. Арбузов «Иркутская история»; А. В. Вампилов «Старший сын» и другие Рецензия / отзыв «Особенности драматургии второй половины XX – начала XXI веков на примере одной пьесы. Основные темы и проблемы пьесы»	2		ОК 01, ОК 02, ОК 03, ОК 04, ОК 05, ОК 06, ОК 09 ЛР 1.3 ЛР 2.1 ЛР 3.1 ЛР 3.2 ЛР 4.3 ЛР 6.4 ЛР 8.1 ЛР 8.2 УУД 1.1.4 УУД 1.2.3 УУД 1.3.1-1.3.5 УУД 3.2.1 УУД 3.3.1 УУД 3.4.1
Раздел 8. Литература народов России		**–**	**2**	

Тема 8.1 Литература народов России. Идейно-художественное своеобразие литературы народов России и её взаимосвязь с русской литературой	**Основное содержание** Рассказы, повести, стихотворения (не менее одного произведения по выбору): стихотворения Г. Тукая, К. Хетагурова; рассказ Ю. Рытхэу «Хранитель огня»; повесть Ю. Шесталова «Синий ветер каслания» и другие; стихотворения Г. Айги, М. Карима, Р. Гамзатова, М. Джалиля, К. Кулиева, Д. Кугультинова; рассказы Ф. Искандера, Ю. Рытхэу. **В том числе: практические занятия** **Практическая работа № 26.** Взаимовлияние русской художественной литературы и литературы народов России. Анализ стихотворений Муссы Джалиля, Расула Гамзатова, М. Карима		2	ОК 01, ОК 02, ОК 03, ОК 04, ОК 05, ОК 06, ОК 09 ЛР 1.3 ЛР 2.1 ЛР 3.1 ЛР 3.2 ЛР 4.2 ЛР 6.4 ЛР 8.1 ЛР 8.2 УУД 1.1.4 УУД 1.2.3 УУД 1.3.1-1.3.5 УУД 3.2.1 УУД 3.3.1 УУД 3.4.1
Раздел 9. Зарубежная литература		**4**	**2**	
Тема 9.1 Основные темы и мотивы зарубежной поэзии и прозы второй половины XIX века - XX века	**Основное содержание** Зарубежная проза второй половины XIX века – XX века (одно произведение по выбору). Например, произведения Р. Брэдбери «451 градус по Фаренгейту»; Э. Хемингуэя «Старик и море». Зарубежная поэзия второй половины XIX века – XX века (не менее двух стихотворений одного из поэтов по выбору). Например, стихотворения А. Рембо, Ш. Бодлера	2		ОК 01, ОК 02, ОК 03, ОК 04, ОК 05, ОК 06, ОК 09 ЛР 1.3 ЛР 2.1 ЛР 3.1 ЛР 3.2 ЛР 4.3 ЛР 6.4 ЛР 8.1 ЛР 8.3 УУД 1.1.4 УУД 1.2.3 УУД 1.3.1-1.3.5 УУД 3.2.1 УУД 3.3.1 УУД 3.4.1
Тема 9.2	***Профессионально-ориентированное содержание***		2	

«Прогресс – это форма человеческого существования»: профессии в мире НТП	Профессии, «рожденные» НТП в последние десятилетия. Научно-технический прогресс и этические проблемы. Рэй Брэдбери (1920–2012). Научно-фантастические рассказы «И грянул гром», «Вельд». Рассказы-предупреждения. Роль цивилизации, технологий в судьбе человека и общества. Психологизм рассказов. Переплетение разных тем (тема отцов и детей, детской жестокости, влияния технологий на жизнь человека – «Вельд»). Сочетание сказки и фантастики			ОК 01, ОК 02, ОК 03, ОК 04, ОК 05, ОК 06, ОК 09 ЛР 1.3 ЛР 2.1 ЛР 3.1 ЛР 3.2 ЛР 4.3 ЛР 6.4 ЛР 8.1 ЛР 8.3 УУД 1.1.4 УУД 1.2.3 УУД 1.3.1-1.3.5 УУД 3.2.1 УУД 3.3.1 УУД 3.4.1
	В том числе: практические занятия **Практическая работа 27.** Дискуссия по теме на основе сюжетов рассказов Р. Брэдбери (Поиск ответов на проблемные вопросы с иллюстрациями из жизненного опыта и рассказов Р. Брэдбери: Профессии в технологично развивающемся мире: у всех ли профессий есть будущее? Какие профессии перестанут существовать в ближайшем будущем? Несет ли ученый ответственность за последствия научных открытий? Какие этические проблемы ставит перед человечеством научно-технический прогресс?)			
Промежуточная аттестация (дифференцированный зачет)		**2**		
Консультация		**2**		
	Итого за 2 семестр	**30**	**28**	
	Всего за 2 семестр	**58**		
	Всего за учебный год	**108**		

3. УСЛОВИЯ РЕАЛИЗАЦИИ ПРОГРАММЫ ДИСЦИПЛИНЫ

3.1. Материально-техническое обеспечение

Для реализации программы учебной дисциплины предусмотрены следующие специальные помещения: учебные кабинеты.

Кабинет русского языка и литературы, оснащенный типовым оборудованием, в том числе специализированной учебной мебелью и средствами обучения, необходимыми для выполнения требований к уровню подготовки обучающихся. Оборудование учебного кабинета: посадочные места по количеству обучающихся; рабочее место преподавателя; комплект учебно-наглядных пособий; комплект электронных видеоматериалов; задания для контрольных работ; профессионально ориентированные задания; материалы текущей и промежуточной аттестации, словари языковые фундаментальные. Технические средства обучения: (компьютер, мультимедийный проектор).

3.2. Учебно-методическое обеспечение

Реализация программы учебной дисциплины осуществляется на основе печатных (электронных) и информационных ресурсов, рекомендуемых для использования в образовательном процессе.

3.2.1 Основные печатные и/или электронные издания

1. Литература. Базовый уровень. В 2 частях. Ч. 1: Учебник / Т.Ф. Курдюмова, Е.Н. Колокольцев, О.Б. Марьина [и др.] — Москва: Просвещение, 2025. — 352 с. — ISBN 978-5-09-124924-8. — URL:

2. Литература. Базовый уровень. В 2 частях. Ч. 2: Учебник / Т.Ф. Курдюмова, Е.Н. Колокольцев, О.Б. Марьина [и др.] — Москва : Просвещение, 2025. — 416 с. — ISBN 978-5-09-124925-5. — URL:

3.2.2Дополнительные источники:

1. Литература. Базовый уровень:учебник для СПО. В 2 ч.: Ч. 1. / Т.Ф. Курдюмова, Е.Н. Колокольцев, О.Б. Марьина и др. - 1-е изд. - М.: Просвещение, 2024.
2. Литература. Базовый уровень:учебник для СПО. В 2 ч.: Ч. 2./ Т.Ф. Курдюмова, Е.Н. Колокольцев, О.Б. Марьина и др. - 1-е изд. - М.:

Просвещение, 2024.

3. Рачеева, Л. А. Литература: русская литература XIX века: учебник / Л. А. Рачеева. — Москва: КноРус, 2025. — 553 с. — ISBN 978-5-406-12984-5. — URL: https://book.ru/book/958818 (дата обращения: 14.04.2026)
4. Рачеева, Л. А. Литература: русская литература XX века: учебник / Л. А. Рачеева. — Москва: КноРус, 2025. — 554 с. — ISBN 978-5-406-12985-2. — URL: https://book.ru/book/958934 (дата обращения: 14.04.2026)
5. Реднинская, О. Я. Литература XX века: учебник / О. Я. Реднинская. — Москва: КноРус, 2026. — 376 с. — ISBN 978-5-406-15073-3. — URL:
6. Сергачева, О. В. Родная (русская) литература XVIII–XIX века: учебник / О. В. Сергачева. — Москва: КноРус, 2026. — 500 с. — ISBN 978-5-406-15330-7. — URL: https://book.ru/book/961113 (дата обращения:
7. Сергачева, О. В. Родная (русская) литература XX-XXI веков: учебник / О. В. Сергачева. — Москва: КноРус, 2025. — 638 с. — ISBN 978-5-406-13755-0. — URL: https://book.ru/book/955592 (дата обращения:
8. Сергачева, О. В. Родная (русская) литература XVIII–XIX веков. Практикум: учебное пособие / О. В. Сергачева. — Москва: КноРус, 2025. — 194 с. — ISBN 978-5-406-13769-7. — URL: https://book.ru/book/955635 (дата обращения: 14.04.2026)
9. Сергачева, О. В. Родная (русская) литература XX-XXI веков. Практикум: учебное пособие / О. В. Сергачева. — Москва: КноРус, 2026. — 177 с. — ISBN 978-5-406-15856-2. — URL: https://book.ru/book/962174 (дата обращения: 14.04.2026)

4. КОНТРОЛЬ И ОЦЕНКА РЕЗУЛЬТАТОВ ОСВОЕНИЯ ДИСЦИПЛИНЫ

Контроль и оценка результатов освоения учебной дисциплины осуществляется преподавателем в процессе проведения текущего контроля и промежуточной аттестации.

Текущий контроль индивидуальных образовательных достижений – демонстрируемых обучающимися знаний, умений и навыков – проводится посредством трех контрольных точек в процессе проведения теоретического занятия, проведение которого описывается в КОС.

Обучение по программе учебной дисциплины завершается промежуточной аттестацией в форме дифференцированного зачета.

Для текущего контроля и промежуточной аттестации создаются фонды контрольно-оценочных средств (КОС), которые включают в себя педагогические контрольно-измерительные материалы, процедуру проведения контроля, предназначенные для определения соответствия (или несоответствия) индивидуальных образовательных достижений основным показателям оценки результатов подготовки.

Результаты обучения			Номер контрольной точки, номера тем в соответствии с тематическим планированием	Критерии оценки	Формы, методы контроля и оценки
Код ОК, ЛР	Код ПК	Знания, умения			
ОК2 ОК5 ОК9 ЛР 1.3 ЛР 2.1 ЛР 3.1 ЛР 3.2 ЛР 4.3 ЛР 6.4 ЛР 8.1 ЛР 8.2		З4	КТ№1 Темы 1.1 – 1.11	Знает имена ведущих писателей, значимые факты их творческой биографии, содержание изученных произведений. Определяет жанрово-родовую специфику литературного произведения. Формулирует основные теоретико-литературные понятия.	Контрольное тестирование
		У2 У3 У8		Умеет соотносить изучаемое произведение с литературным направлением эпохи. Осуществляет самостоятельный поиск ответа на вопрос. Применяет сведения по истории и теории литературы. Составляет высказывания и обоснованные	

				суждения.	
ОК1 ОК2 ОК5 ОК6 ОК9 ЛР 1.3 ЛР 2.1 ЛР 3.1 ЛР 3.2 ЛР 4.3 ЛР 6.4 ЛР 8.1 ЛР 8.2		З3 З4	КТ№2 Темы 3.1 – 4.5	Знает имена ведущих писателей, значимые факты их творческой биографии, содержание изученных произведений. Определяет жанрово-родовую специфику литературного произведения. Формулирует основные теоретико-литературные понятия.	Развернутый ответ на проблемный вопрос
		У2 У3 У8		Умеет соотносить изучаемое произведение с литературным направлением эпохи. Осуществляет самостоятельный поиск ответа на вопрос. Применяет сведения по истории и теории литературы. Составляет высказывания и обоснованные суждения.	
ОК1 ОК2 ОК5 ОК6 ОК9 ЛР 1.3 ЛР 2.1 ЛР 3.1 ЛР 3.2 ЛР 4.3 ЛР 6.4 ЛР 8.1 ЛР 8.2		З3 З4	КТ№3 5.1 – 7.1	Знает имена ведущих писателей, значимые факты их творческой биографии, содержание изученных произведений. Определяет жанрово-родовую специфику литературного произведения. Формулирует основные теоретико-литературные понятия.	Устный опрос
		У2 У3 У8		Умеет соотносить изучаемое произведение с литературным направлением эпохи. Осуществляет самостоятельный поиск ответа на вопрос. Применяет сведения по истории и теории литературы. Составляет высказывания и обоснованные суждения.	
ОК1 ОК2 ОК5 ОК6 ОК9 ЛР 1.3 ЛР 2.1 ЛР 3.1 ЛР 3.2 ЛР 4.3 ЛР 6.4 ЛР 8.1 ЛР 8.2		З3 З4	Темы 1.1 – 9.1	Знает основные закономерности историко-литературного процесса, сведения об отдельных периодах его развития Определяет черты литературных направлений и течений Формулирует авторскую позицию в произведении	Дифференци-рованный зачет
		У2 У3 У4 У6 У8		Умеет характеризовать особенности стиля писателя. Осуществляет самостоятельный поиск ответа на вопрос. Применяет прием сопоставления литературных произведений. Составляет логичное и аргументированное собственное монологическое высказывание.	

РАБОЧАЯ ПРОГРАММА УЧЕБНОЙ ДИСЦИПЛИНЫ

ОУП.03 ОБЩЕСТВОЗНАНИЕ

по специальности

23.02.05 ЭКСПЛУАТАЦИЯ ТРАНСПОРТНОГО ЭЛЕКТРООБОРУДОВАНИЯ И АВТОМАТИКИ (ПО ВИДАМ ТРАНСПОРТА, ЗА ИСКЛЮЧЕНИЕМ ВОДНОГО)

на базе основного общего образования

Технологический профиль обучения

Форма обучения очная

г. Омск, 2026

Рабочая программа учебной дисциплины (далее УД) разработана на основе Федерального государственного образовательного стандарта СОО (далее ФГОС СОО), примерной программы общеобразовательной учебной дисциплины Обществознание, основной профессиональной образовательной программы (далее ОПОП) по специальности 23.02.05 Эксплуатация транспортного электрооборудования и автоматики (по видам транспорта, за исключением водного)

Организация-разработчик: бюджетное профессиональное образовательное учреждение Омской области «Омский автотранспортный колледж»

Разработчик: Гимранова Евгения Сергеевна, преподаватель

Рабочая программа утверждена на заседании ЦМК «Общеобразовательные, общие гуманитарные и социально-экономические дисциплины».
Протокол № _____от «___»_____2026 года
Председатель ЦМК «Общеобразовательные, общие гуманитарные и социально-экономические дисциплины» _____ / Вахитова В.А./

© Гимранова Е.С., 2026
© БПОУ ОО «Омский АТК», 2026

СОДЕРЖАНИЕ ПРОГРАММЫ

1. ОБЩАЯ ХАРАКТЕРИСТИКА	4
1.1. Цель и место дисциплины в структуре основной образовательной программы	4
1.2. Планируемые результаты освоения дисциплины	4
2. СТРУКТУРА И СОДЕРЖАНИЕ ДИСЦИПЛИНЫ	17
2.1 Трудоемкость освоения дисциплины	17
2.2. Содержание дисциплины	18
3. УСЛОВИЯ РЕАЛИЗАЦИИ ПРОГРАММЫ ДИСЦИПЛИНЫ	30
3.1. Материально-техническое обеспечение	30
3.2. Учебно-методическое обеспечение	30
4. КОНТРОЛЬ И ОЦЕНКА РЕЗУЛЬТАТОВ ОСВОЕНИЯ ДИСЦИПЛИНЫ	31

1. ОБЩАЯ ХАРАКТЕРИСТИКА

1.1 Цель и место учебной дисциплины в структуре основной профессиональной образовательной программы

Цель дисциплины «Обществознание» - формирование целостной картины общества, гражданской ответственности, правовой и социальной грамотности, а также воспитание патриотизма и духовно-нравственных ценностей. Изучение предмета готовит студентов к успешному взаимодействию с социальными институтами и жизни в современном российском обществе.

Учебная дисциплина «Обществознание» является обязательной частью общеобразовательного цикла ОПОП по специальности 23.02.05 Эксплуатация транспортного электрооборудования и автоматики (по видам транспорта, за исключением водного)

Учебная дисциплина «Обществознание» обеспечивает формирование профессиональных компетенций, общих компетенций и личностных результатов по специальности 23.02.05 Эксплуатация транспортного электрооборудования и автоматики (по видам транспорта, за исключением водного).

Связь с другими дисциплинами: экономика, история, литература.

Особое значение дисциплина имеет при формировании и развитии ОК 01. Выбирать способы решения задач профессиональной деятельности применительно к различным контекстам ОК 06. Проявлять гражданско-патриотическую позицию, демонстрировать осознанное поведение на основе традиционных общечеловеческих ценностей, в том числе с учетом гармонизации межнациональных и межрелигиозных отношений, применять стандарты антикоррупционного поведения,

1.2 Планируемые результаты освоения дисциплины

1.2.1. Перечень формируемых компетенций и личностных результатов

Код и наименование формируемых компетенций	**Планируемые результаты освоения дисциплины**
	Общие
ОК 01. Выбирать способы решения задач профессиональной деятельности применительно к различным контекстам	Личностные результаты должны отражать в части: трудового воспитания: – готовность к труду, осознание ценности мастерства, трудолюбие; – готовность к активной деятельности технологической и социальной направленности, способность инициировать, планировать и самостоятельно выполнять такую деятельность; – интерес к различным сферам профессиональной деятельности и умение реализовывать собственные жизненные планы; – готовность и способность к образованию и самообразованию на протяжении всей жизни. Метапредметные результаты должны отражать: Овладение универсальными учебными познавательными действиями: а) базовые логические действия: – самостоятельно формулировать и актуализировать проблему, рассматривать ее всесторонне; – устанавливать существенный признак или основания для сравнения, классификации

	и обобщения; – определять цели деятельности, задавать параметры и критерии их достижения; – выявлять закономерности и противоречия в рассматриваемых явлениях; – вносить коррективы в деятельность, оценивать соответствие результатов целям, оценивать риски последствий деятельности; – развивать креативное мышление при решении жизненных проблем; б) базовые исследовательские действия: – владеть навыками учебно-исследовательской и проектной деятельности, навыками разрешения проблем; – овладение видами деятельности по получению нового знания, его интерпретации, преобразованию и применению в различных учебных ситуациях; – выявлять причинно-следственные связи и актуализировать задачу, выдвигать гипотезу ее решения, находить аргументы для доказательства своих утверждений, задавать параметры и критерии решения; – анализировать полученные в ходе решения задачи результаты, критически оценивать их достоверность, прогнозировать изменение в новых условиях; – разрабатывать план решения проблемы с учетом анализа имеющихся материальных и нематериальных ресурсов; – осуществлять целенаправленный поиск переноса средств и способов действия в профессиональную среду;
ОК 02. Использовать современные средства поиска, анализа и интерпретации информации, и информационные технологии для выполнения задач профессиональной деятельности	Личностные результаты должны отражать в части: ценности научного познания: – сформированность мировоззрения, соответствующего современному уровню развития науки и общественной практики, основанного на диалоге культур, способствующего осознанию своего места в поликультурном мире. Метапредметные результаты должны отражать: Овладение универсальными учебными познавательными действиями: в) работа с информацией: – владеть навыками получения информации из источников разных типов, самостоятельно осуществлять поиск, анализ, систематизацию – и интерпретацию информации различных видов и форм представления; – создавать тексты в различных форматах с учетом назначения информации и целевой аудитории, выбирая оптимальную форму представления и визуализации; – оценивать достоверность, легитимность информации, ее соответствие правовым и морально-этическим нормам; – использовать средства информационных – и коммуникационных технологий в решении когнитивных, коммуникативных и организационных задач с соблюдением требований эргономики, техники безопасности, гигиены, ресурсосбережения, правовых и этических норм, норм информационной безопасности; владеть навыками распознавания и защиты информации, информационной безопасности личности
ОК 03. Планировать и реализовывать собственное профессиональное и личностное развитие, предпринимательскую деятельность в профессиональной сфере,	Личностные результаты должны отражать в части: духовно-нравственного воспитания: – сформированность нравственного сознания, этического поведения; – способность оценивать ситуацию и принимать осознанные решения, ориентируясь на морально-нравственные нормы и ценности; – осознание личного вклада в построение устойчивого будущего; – ответственное отношение к своим родителям и (или) другим членам семьи, созданию семьи на основе осознанного принятия ценностей семейной жизни в соответствии с традициями народов России; Метапредметные результаты должны отражать: Овладение универсальными регулятивными действиями: а) самоорганизация: – самостоятельно осуществлять познавательную деятельность, выявлять проблемы, ставить и формулировать собственные задачи в образовательной деятельности и

использовать знания по финансовой грамотности в различных жизненных ситуациях	жизненных ситуациях; самостоятельно составлять план решения проблемы с учетом имеющихся ресурсов, собственных возможностей и предпочтений; давать оценку новым ситуациям; – способствовать формированию и проявлению широкой эрудиции в разных областях знаний, постоянно повышать свой образовательный и культурный уровень; б) самоконтроль: – использовать приемы рефлексии для оценки ситуации, выбора верного решения; – уметь оценивать риски и своевременно принимать решения по их снижению; в) эмоциональный интеллект, предполагающий сформированность: – внутренней мотивации, включающей стремление к достижению цели и успеху, оптимизм, инициативность, умение действовать, исходя из своих возможностей; – эмпатии, включающей способность понимать эмоциональное состояние других, учитывать его при осуществлении коммуникации, способность к сочувствию и сопереживанию; социальных навыков, включающих способность выстраивать отношения с другими людьми, заботиться, проявлять интерес и разрешать конфликты
ОК 04. Эффективно взаимодействовать и работать в коллективе и команде	Личностные результаты должны отражать в части: ценности научного познания: осознание ценности научной деятельности, готовность осуществлять проектную и исследовательскую деятельность индивидуально и в группе. Метапредметные результаты должны отражать: Овладение универсальными коммуникативными действиями: б) совместная деятельность: – понимать и использовать преимущества командной и индивидуальной работы; – принимать цели совместной деятельности, организовывать и координировать действия по ее достижению: составлять план действий, распределять роли с учетом мнений участников обсуждать результаты совместной работы. Овладение универсальными регулятивными действиями: г) принятие себя и других людей: – принимать мотивы и аргументы других людей при анализе результатов деятельности; – признавать свое право и право других людей на ошибки; развивать способность понимать мир с позиции другого человека
ОК 05. Осуществлять устную и письменную коммуникацию на государственном языке Российской Федерации с учетом особенностей социального и культурного контекста	Личностные результаты должны отражать в части: эстетического воспитания: – эстетическое отношение к миру, включая эстетику быта, научного и технического творчества, спорта, труда и общественных отношений; – способность воспринимать различные виды искусства, традиции и творчество своего и других народов, ощущать эмоциональное воздействие искусства; – убежденность в значимости для личности и общества отечественного и мирового искусства, этнических культурных традиций и народного творчества. Метапредметные результаты должны отражать: Овладение универсальными коммуникативными действиями: а) общение: – осуществлять коммуникации во всех сферах жизни; – распознавать невербальные средства общения, понимать значение социальных знаков, распознавать предпосылки конфликтных ситуаций и смягчать конфликты; развернуто и логично излагать свою точку зрения с использованием языковых средств
ОК 06. Проявлять гражданско-патриотическую позицию, демонстрировать осознанное поведение на основе	Личностные результаты должны отражать в части: гражданского воспитания: – сформированность гражданской позиции обучающегося как активного и ответственного члена российского общества; принятие традиционных национальных, общечеловеческих гуманистических и демократических ценностей; – духовно-нравственного воспитания: осознание духовных ценностей российского народа; патриотического воспитания:

традиционных общечеловеческих ценностей, в том числе с учетом гармонизации межнациональных и межрелигиозных отношений, применять стандарты антикоррупционного поведения	– ценностное отношение к государственным символам, историческому и природному наследию, памятникам, традициям народов России, достижениям России в науке, искусстве, спорте, технологиях и труде; в) Метапредметные результаты должны отражать: Овладение универсальными регулятивными действиями: эмоциональный интеллект, предполагающий сформированность: – самосознания, включающего способность понимать свое эмоциональное состояние, видеть направления развития собственной эмоциональной сферы, быть уверенным в себе; – саморегулирования, включающего самоконтроль, умение принимать ответственность за свое поведение, способность адаптироваться к эмоциональным изменениям и проявлять гибкость, быть открытым новому; – внутренней мотивации, включающей стремление к достижению цели и успеху, оптимизм, инициативность, умение действовать, исходя из своих возможностей; – эмпатии, включающей способность понимать эмоциональное состояние других, учитывать его при осуществлении коммуникации, способность к сочувствию и сопереживанию; социальных навыков, включающих способность выстраивать отношения с другими людьми, заботиться, проявлять интерес и разрешать конфликты
ОК 07. Содействовать сохранению окружающей среды, ресурсосбережению, применять знания об изменении климата, принципы бережливого производства, эффективно действовать в чрезвычайных ситуациях	Личностные результаты должны отражать в части: экологического воспитания: – сформированность экологической культуры, понимание влияния социально-экономических процессов на состояние природной и социальной среды, осознание глобального характера экологических проблем; – планирование и осуществление действий в окружающей среде на основе знания целей устойчивого развития человечества; – активное неприятие действий, приносящих вред окружающей среде; – умение прогнозировать неблагоприятные экологические последствия предпринимаемых действий, предотвращать их; – расширение опыта деятельности экологической направленности. Метапредметные результаты должны отражать: Овладение универсальными коммуникативными действиями: б) совместная деятельность: – понимать и использовать преимущества командной и индивидуальной работы; – принимать цели совместной деятельности, организовывать и координировать действия по ее достижению: составлять план действий, распределять роли с учетом мнений участников обсуждать результаты совместной работы
ОК 09. Пользоваться профессиональной документацией на государственном и иностранном языках	Личностные результаты должны отражать в части: ценности научного познания: – сформированность мировоззрения, соответствующего современному уровню развития науки и общественной практики, основанного на диалоге культур, способствующего осознанию своего места в поликультурном мире; – совершенствование языковой и читательской культуры как средства взаимодействия между людьми и познания мира; осознание ценности научной деятельности, готовность осуществлять проектную и исследовательскую деятельность индивидуально и в группе. Метапредметные результаты должны отражать: Овладение универсальными учебными познавательными действиями: б) базовые исследовательские действия: – владеть навыками учебно-исследовательской и проектной деятельности, навыками разрешения проблем – способность и готовность к самостоятельному поиску методов решения практических задач, применению различных методов познания; – овладение видами деятельности по получению нового знания, его интерпретации, преобразованию и применению в различных учебных ситуациях, в том числе при создании учебных и социальных проектов;

	– формирование научного типа мышления, владение научной терминологией, ключевыми понятиями и методами; осуществлять целенаправленный поиск переноса средств и способов действия в профессиональную среду

1.2.2. Результаты освоения элементов компетенций по учебной дисциплине.

Предметные результаты

Знать	З1. общество как целостную развивающуюся систему в единстве и взаимодействии основных сфер и институтов и основах социальной динамики; З2. особенности процесса цифровизации и влиянии массовых коммуникаций на все сферы жизни общества; глобальных проблемах и вызовах современности; З3. перспективы развития современного общества, в том числе тенденций развития Российской Федерации; З4. о человеке как субъекте общественных отношений и сознательной деятельности; З5. особенности социализации личности в современных условиях, сознании, познании и самосознании человека; особенностях профессиональной деятельности в области науки, культуры, экономической и финансовой сферах; З6. значение духовной культуры общества и разнообразие ее видов и форм; экономики как науке и хозяйстве, роли государства в экономике, в том числе государственной политики поддержки конкуренции и импортозамещения, особенностях рыночных отношений в современной экономике; З7. роли государственного бюджета в реализации полномочий органов государственной власти, этапах бюджетного процесса, механизмах принятия бюджетных решений; З8. о социальных отношениях, направлениях социальной политики в Российской Федерации, в том числе поддержки семьи, государственной политики в сфере межнациональных отношений; структуре и функциях политической системы общества, направлениях государственной политики Российской Федерации; З9. о конституционном статусе и полномочиях органов государственной власти; З10. систему прав человека и гражданина в Российской Федерации, права ребенка и механизмах защиты прав в Российской Федерации; З11. о правовом регулирования гражданских, семейных, трудовых, налоговых, образовательных, административных, уголовных общественных отношений; З12. систему права и законодательства Российской Федерации;
Уметь	У1. характеризовать российские духовно-нравственные ценности, в том числе ценности человеческой жизни, патриотизма и служения Отечеству, семьи, созидательного труда, норм морали и нравственности, прав и свобод человека, гуманизма, милосердия, справедливости, коллективизма, исторического единства народов России, преемственности истории нашей Родины, осознания ценности культуры России и традиций народов России, общественной стабильности и целостности государства; У2. владеть базовым понятийным аппаратом социальных наук, умение различать существенные и несущественные признаки понятий, определять различные смыслы многозначных понятий, классифицировать используемые в социальных науках понятия и термины; использовать понятийный аппарат при анализе и оценке социальных явлений, для ориентации в социальных науках и при изложении собственных суждений и построении устных и письменных высказываний; У3. устанавливать, выявлять, объяснять причинно-следственные, функциональные, иерархические и другие связи социальных объектов и процессов,

	включая умения характеризовать взаимовлияние природы и общества, приводить примеры взаимосвязи всех сфер жизни общества; выявлять причины и последствия преобразований в различных сферах жизни российского общества; характеризовать функции социальных институтов; обосновывать иерархию нормативных правовых актов в системе российского законодательства; У4. устанавливать связи социальных объектов и явлений с помощью различных знаковых систем; сформированность представлений о методах изучения социальных явлений и процессов, включая универсальные методы науки, а также специальные методы социального познания, в том числе социологические опросы, биографический метод, социальное прогнозирование; У5. применять полученные знания при анализе социальной информации, полученной из источников разного типа, включая официальные публикации на интернет-ресурсах государственных органов, нормативные правовые акты, государственные документы стратегического характера, публикации в средствах массовой информации; осуществлять поиск социальной информации, представленной в различных знаковых системах, извлекать информацию из неадаптированных источников, вести целенаправленный поиск необходимых сведений, для восполнения недостающих звеньев, делать обоснованные выводы, различать отдельные компоненты в информационном сообщении, выделять факты, выводы, оценочные суждения, мнения; У6. проводить с опорой на полученные знания учебно-исследовательскую и проектную деятельность, представлять ее результаты в виде завершенных проектов, презентаций, творческих работ социальной и междисциплинарной направленности; готовить устные выступления и письменные работы (развернутые ответы, сочинения) по социальной проблематике, составлять сложный и тезисный план развернутых ответов, анализировать неадаптированные тексты на социальную тематику; У7. использовать обществоведческих знаний для взаимодействия с представителями других национальностей и культур в целях успешного выполнения типичных социальных ролей, реализации прав и осознанного выполнения обязанностей гражданина Российской Федерации, в том числе правомерного налогового поведения; ориентации в актуальных общественных событиях, определения личной гражданской позиции; осознание значимости здорового образа жизни; роли непрерывного образования; использовать средства информационно-коммуникационных технологий в решении различных задач; У8. формулировать на основе приобретенных социально-гуманитарных знаний собственные суждения и аргументы по определенным проблемам с точки зрения социальных ценностей и использовать ключевые понятия, теоретические положения социальных наук для объяснения явлений социальной действительности; конкретизировать теоретические положения фактами социальной действительности, модельными ситуациями, примерами из личного социального опыта и фактами социальной действительности, в том числе по соблюдению правил здорового образа жизни; умение создавать типологии социальных процессов и явлений на основе предложенных критериев; У9. применять знания о финансах и бюджетном регулировании при пользовании финансовыми услугами и инструментами; использовать финансовую информацию для достижения личных финансовых целей, обеспечивать финансовую безопасность с учетом рисков и способов их снижения; сформированность гражданской ответственности в части уплаты налогов для развития общества и государства; У10. формировать навыки оценивания социальной информации, в том числе поступающей по каналам сетевых коммуникаций, владение умением определять степень достоверности информации; владение умением соотносить различные оценки

	социальных явлений, содержащиеся в источниках информации, давать на основе полученных знаний правовую оценку действиям людей в модельных ситуациях; У 11. самостоятельно оценивать и принимать решения, выявлять с помощью полученных знаний наиболее эффективные способы противодействия коррупции; определять стратегии разрешения социальных и межличностных конфликтов; оценивать поведение людей и собственное поведение с точки зрения социальных норм, ценностей, экономической рациональности и финансовой грамотности; осознавать неприемлемость антиобщественного поведения, осознавать опасность алкоголизма и наркомании, необходимость мер юридической ответственности, в том числе для несовершеннолетних граждан

Метапредметные результаты

Межпредметные понятия	Социальные: Общество, личность, социализация, культура, цивилизация, социальный конфликт, социальная структура, ценности, нормы, менталитет. Экономические: Ресурсы, производство, обмен, спрос, предложение, рынок, собственность, бюджет, ВВП, инфляция. Политические и правовые: Государство, власть, демократия, правовое государство, право, закон, гражданское общество, межгосударственный конфликт.
Познавательные УУД	1.1 Базовые логические действия: 1.1.1 устанавливать существенный признак или основания для сравнения, классификации и обобщения; 1.1.2 выявлять закономерности и противоречия в рассматриваемых явлениях; 1.1.3 самостоятельно формулировать и актуализировать проблему, всесторонне ее рассматривать; определять цели деятельности, задавая параметры и критерии их достижения, соотносить результаты деятельности с поставленными целями; 1.1.4 вносить коррективы в деятельность, оценивать соответствие результатов целям, оценивать риски последствий деятельности; 1.1.5 развивать креативное мышление при решении жизненных проблем. 1.1.6 использовать при освоении знаний приемы логического мышления - выделять характерные признаки понятий и устанавливать их взаимосвязь, использовать соответствующие понятия для объяснения отдельных фактов и явлений; 1.1.7 устанавливать причинно-следственные связи между изучаемыми явлениями; 1.1.8 строить логические рассуждения (индуктивные, дедуктивные, по аналогии), выявлять закономерности и противоречия в рассматриваемых явлениях, формулировать выводы и заключения; 2. Базовые исследовательские действия:

	1.2.1 владеть навыками учебно-исследовательской и проектной деятельности, навыками разрешения проблем; 1.2.2 овладение видами деятельности по получению нового знания, его интерпретации, преобразованию и применению в различных учебных ситуациях, в том числе при создании учебных и социальных проектов; 1.2.3 формирование научного типа мышления, владение научной терминологией, ключевыми понятиями и методами; 1.2.4 выявлять причинно-следственные связи и актуализировать задачу, выдвигать гипотезу ее решения, находить аргументы для доказательства своих утверждений, задавать параметры и критерии решения; 1.2.5 анализировать полученные в ходе решения задачи результаты, критически оценивать их достоверность, прогнозировать изменение в новых условиях; 1.2.6 уметь переносить знания в познавательную и практическую области жизнедеятельности; уметь интегрировать знания из разных учебных предметов; осуществлять целенаправленный поиск переноса средств и способов действия в профессиональную среду; 1.2.7 способность и готовность к самостоятельному поиску методов решения практических задач, применению различных методов познания; 1.2.8 ставить и формулировать собственные задачи в образовательной деятельности и жизненных ситуациях; ставить проблемы и задачи, допускающие альтернативные решения. выдвигать новые идеи, предлагать оригинальные подходы и решения; - разрабатывать план решения проблемы с учетом анализа имеющихся материальных и нематериальных ресурсов; 1.2.9 формулировать цели и задачи исследования, использовать поставленные и самостоятельно сформулированные вопросы в качестве инструмента познания и основы для формирования гипотезы по проверке правильности высказываемых суждений; 1.2.10 владеть навыками самостоятельного планирования и проведения ученических экспериментов, совершенствовать умения наблюдать за ходом процесса, самостоятельно прогнозировать его результат, формулировать обобщения и выводы относительно достоверности результатов исследования, составлять обоснованный отчет о проделанной работе; 1.2.11 приобретать опыт ученической исследовательской и проектной деятельности, проявлять способность и готовность к самостоятельному поиску методов решения практических задач, применению различных методов познания. 3. Работа с информацией: 1.3.1 владеть навыками получения информации из источников разных типов, самостоятельно осуществлять поиск, анализ, систематизацию и интерпретацию информации различных видов и форм представления;

	1.3.2 создавать тексты в различных форматах с учетом назначения информации и целевой аудитории, выбирая оптимальную форму представления и визуализации; 1.3.3 оценивать достоверность, легитимность информации, ее соответствие правовым и морально-этическим нормам; 1.3.4 использовать средства информационных и коммуникационных технологий в решении когнитивных, коммуникативных и организационных задач с соблюдением требований эргономики, техники безопасности, гигиены, ресурсосбережения, правовых и этических норм, норм информационной безопасности; 1.3.5 владеть навыками распознавания и защиты информации, информационной безопасности личности. 1.3.6 ориентироваться в различных источниках информации (научно-популярная литература исторического содержания, справочные пособия, ресурсы Интернета), анализировать информацию различных видов и форм представления, критически оценивать ее достоверность и непротиворечивость; 1.3.7 формулировать запросы и применять различные методы при поиске и отборе информации, необходимой для выполнения учебных задач определенного типа; 1.3.8 приобретать опыт использования информационно-коммуникативных технологий и различных поисковых систем; 1.3.9 самостоятельно выбирать оптимальную форму представления информации (схемы, графики, диаграммы, таблицы, рисунки и другие); 1.3.10 использовать научный язык в качестве средства при работе с исторической информацией: применять межпредметные (литературные и географические) знаки и символы, формулы, аббревиатуры, номенклатуру; 1.3.11 использовать и преобразовывать знаково-символические средства наглядности.
Коммуникативные УУД	2.1 Общение 2.1.1 осуществлять коммуникации во всех сферах жизни; владеть различными способами общения и взаимодействия; 2.1.2 развернуто и логично излагать свою точку зрения с использованием языковых средств. 2.1.3 аргументированно вести диалог; 2.1.4. задавать вопросы по существу обсуждаемой темы в ходе диалога и/или дискуссии, высказывать идеи, формулировать свои предложения относительно выполнения предложенной задачи; 2.1.5 выступать с презентацией результатов познавательной деятельности, полученных самостоятельно или совместно со сверстниками при выполнении практической работы по исследованию исторических явлений, реализации учебного проекта и формулировать выводы по результатам проведенных исследований путем согласования позиций в ходе обсуждения и обмена мнениями.

Регулятивные УУД	3.1 Самоорганизация 3.1.1 самостоятельно осуществлять познавательную деятельность, выявлять проблемы, ставить и формулировать собственные задачи в образовательной деятельности и жизненных ситуациях; давать оценку новым ситуациям; 3.1.2 самостоятельно составлять план решения проблемы с учетом имеющихся ресурсов, собственных возможностей и предпочтений; делать осознанный выбор, аргументировать его, брать ответственность за решение; оценивать приобретенный опыт; способствовать формированию и проявлению широкой эрудиции в разных областях знаний; 3.1.3 самостоятельно планировать и осуществлять свою познавательную деятельность, определяя ее цели и задачи, контролировать и по мере необходимости корректировать предлагаемый алгоритм действий при выполнении учебных и исследовательских задач, выбирать наиболее эффективный способ их решения с учетом получения новых знаний об исторических событиях. 3.2 Самоконтроль 3.2.1 давать оценку новым ситуациям, вносить коррективы в деятельность, оценивать соответствие результатов целям; 3.2.2 владеть навыками познавательной рефлексии как осознанием совершаемых действий и мыслительных процессов, их результатов и оснований; использовать приемы рефлексии для оценки ситуации, выбора верного решения; уметь оценивать риски и своевременно принимать решения по их снижению; 3.2.3 осуществлять самоконтроль своей деятельности на основе самоанализа и самооценки. 3.3 Эмоциональный интеллект, предполагающий сформированность: саморегулирования, включающего самоконтроль, умение принимать ответственность за свое поведение, способность адаптироваться к эмоциональным изменениям и проявлять гибкость, быть открытым новому; внутренней мотивации, включающей стремление к достижению цели и успеху, оптимизм, инициативность, умение действовать, исходя из своих возможностей

Личностные результаты

Гражданское воспитание	
ЛР1.1	сформированность гражданской позиции обучающегося как активного и ответственного члена российского общества;
ЛР1.2	осознание своих конституционных прав и обязанностей, уважение закона и правопорядка;
ЛР1.3	принятие традиционных национальных, общечеловеческих гуманистических и демократических ценностей;

ЛР1.4	готовность противостоять идеологии экстремизма, национализма, ксенофобии, дискриминации по социальным, религиозным, расовым, национальным признакам;
ЛР1.5	готовность вести совместную деятельность в интересах гражданского общества, участвовать в самоуправлении в образовательной организации;
ЛР1.6	умение взаимодействовать с социальными институтами в соответствии с их функциями и назначением;
ЛР1.7	готовность к гуманитарной и волонтерской деятельности;
Патриотическое воспитание	
ЛР 2.1	сформированность российской гражданской идентичности, патриотизма, уважения к своему народу, чувства ответственности перед Родиной, гордости за свой край, свою Родину, свой язык и культуру, прошлое и настоящее многонационального народа России;
ЛР 2.2	ценностное отношение к государственным символам, историческому и природному наследию, памятникам, традициям народов России, достижениям России в науке, искусстве, спорте, технологиях, труде;
ЛР 2.3	идейную убежденность, готовность к служению и защите Отечества, ответственность за его судьбу;
Духовно-нравственное воспитание	
ЛР3.1	осознание духовных ценностей российского народа;
ЛР3.2	сформированность нравственного сознания, этического поведения;
ЛР3.3	способность оценивать ситуацию и принимать осознанные решения, ориентируясь на морально-нравственные нормы и ценности;
ЛР3.4	осознание личного вклада в построение устойчивого будущего;
ЛР3.5	ответственное отношение к своим родителям, созданию семьи на основе осознанного принятия ценностей семейной жизни в соответствии с традициями народов России;
Эстетическое воспитание	
ЛР4.1	эстетическое отношение к миру, включая эстетику быта, научного и технического творчества, спорта, труда, общественных отношений;
ЛР4.2	способность воспринимать различные виды искусства, традиции и творчество своего и других народов, ощущать эмоциональное воздействие искусства;
ЛР4.3	убежденность в значимости для личности и общества отечественного и мирового искусства, этнических культурных традиций и народного творчества;
ЛР 4.4	готовность к самовыражению в разных видах искусства, стремление проявлять качества творческой личности;
Физическое воспитание	
ЛР 5.1	сформированность здорового и безопасного образа жизни, ответственного отношения к своему здоровью;
ЛР 5.2	потребность в физическом совершенствовании, занятиях спортивно-оздоровительной деятельностью;
ЛР5.3	активное неприятие вредных привычек и иных форм причинения вреда физическому и психическому здоровью;
Трудовое воспитание	
ЛР 6.1	готовность к труду, осознание приобретенных умений и навыков, трудолюбие;

ЛР 6.2	готовность к активной деятельности технологической и социальной направленности; способность инициировать, планировать и самостоятельно выполнять такую деятельность;
ЛР 6.3	интерес к различным сферам профессиональной деятельности, умение совершать осознанный выбор будущей профессии и реализовывать собственные жизненные планы;
ЛР 6.4	готовность и способность к образованию и самообразованию на протяжении всей жизни;
Экологическое воспитание	
ЛР 7.1	сформированность экологической культуры, понимание влияния социально-экономических процессов на состояние природной и социальной среды, осознание глобального характера экологических проблем;
ЛР 7.2	планирование и осуществление действий в окружающей среде на основе знания целей устойчивого развития человечества;
ЛР 7.3	активное неприятие действий, приносящих вред окружающей среде;
ЛР 7.4	умение прогнозировать неблагоприятные экологические последствия предпринимаемых действий, предотвращать их;
ЛР 7.5	расширение опыта деятельности экологической направленности.
Ценности научного познания	
ЛР 8.1	сформированность мировоззрения, соответствующего современному уровню развития науки и общественной практики, основанного на диалоге культур, способствующего осознанию своего места в поликультурном мире;
ЛР8.2	совершенствование языковой и читательской культуры как средства взаимодействия между людьми и познанием мира;
ЛР8.3	осознание ценности научной деятельности; готовность осуществлять проектную и исследовательскую деятельность индивидуально и в группе.

2. СТРУКТУРА И СОДЕРЖАНИЕ ДИСЦИПЛИНЫ

2.1 Трудоемкость освоения дисциплины

Наименование составных частей дисциплины	Объем в часах	В т.ч. в форме практ. подготовки
Учебные занятия, в том числе:	**68**	
теоретическое обучение	32	
практическая подготовка	36	36
консультации *(при наличии)*	2	
Промежуточная аттестация (дифференцированный зачет)	**2**	
Всего	**72**	**36**

2.2 Содержание дисциплины

Наименование разделов и тем	Содержание учебного материала, практических и лабораторных занятий, *курсовая работа (проект)*	Объем, ак. ч. / в том числе в форме практической подготовки, ак. ч.		Коды компетенций, формированию которых способствует элемент программы
		теоретическое обучение	практическая подготовка	
Основное содержание				
Раздел 1 Человек и окружающий мир		**4**	**8**	ОК 01-07, ОК 09 ЛР1.1 - ЛР1.7 ЛР2.1 - ЛР2.3 ЛР3.1- ЛР3.5 ЛР4.1-ЛР4.4 ЛР 5.1-ЛР5.3 ЛР 6.1-ЛР6.4 ЛР7.1-ЛР7.5 ЛР8.1-ЛР8.3 УУД 1.1.1 – 1.1.9 1.2.1 – 1.2.11 1.3.1 – 1.3.6 УУД 2.1.1 – 2.1.4 УУД 3.1.1 – 3.1.3 3.2.1 – 3.2.3
Тема 1.1 Сознание человека. Мировоззрение и ценности.	**Содержание**		2	
	Сознание человека. Мировоззрение и ценности. Традиционные ценности. Общечеловеческие ценности. Человек – носитель культурного кода, хранитель традиционных духовно-нравственных ценностей и успешный в созидательной деятельности. Развитие личности и достижение жизненного успеха ***В том числе: практические занятия*** Практическая работа 1. Многообразие путей и форм общественного развития			
	Содержание	2		

Тема 1.2 Способы познания окружающего мира. Логика и ее законы. Деятельность человека как способ существования личности	Отличительные характеристики мнения и знания. Познание как деятельность. Формы чувственного познания, его специфика и роль. Формы рационального познания. Знание, его виды. Научное знание, его характерные признаки: системность, объективность, доказательность, проверяемость. Эмпирический и теоретический уровни научного знания. Истина и ее критерии Логика. Основные законы логики. Спор, дискуссия, полемика. Основания, допустимые приемы рациональной дискуссии. Доказательство и опровержение. Искусство спорить. Деятельность. Структура деятельности. Виды деятельности. Поведение человека. Свобода и необходимость. Ответственность. Смысл жизни человека. Свобода и творчество			ОК 01-07, ОК 09 ЛР1.1 - ЛР1.7 ЛР2.1 - ЛР2.3 ЛР3.1- ЛР3.5 ЛР4.1-ЛР4.4 ЛР 5.1-ЛР5.3 ЛР 6.1-ЛР6.4 ЛР7.1-ЛР7.5 ЛР8.1-ЛР8.3 УУД 1.1.1 – 1.1.9 1.2.1 – 1.2.11 1.3.1 – 1.3.6 УУД 2.1.1 – 2.1.4 УУД 3.1.1 – 3.1.3 3.2.1 – 3.2.3
	Профессионально ориентированное содержание		4	
	Практическая работа 2. Решение логических задач с профессионально ориентированным содержанием Практическая работа 3. Профессиональная деятельность. Профессиональное самоопределение. Учет особенностей характера в профессиональной деятельности по профессии/специальности			
Тема 1.3 Человек в системе социальных взаимодействий	**Содержание**	2		ОК 01-07, ОК 09 ЛР1.1 - ЛР1.7 ЛР2.1 - ЛР2.3 ЛР3.1- ЛР3.5 ЛР4.1-ЛР4.4 ЛР 5.1-ЛР5.3 ЛР 6.1-ЛР6.4 ЛР7.1-ЛР7.5
	Общественные отношения. Общественные потребности и социальные институты. Социальные группы. Человек в системе социальных взаимодействий. Социальные роли и социальные статусы			
	Профессионально ориентированное содержание		2	
	Практическая работа 4. Межличностное общение и взаимодействие в профессиональном сообществе. Престиж профессиональной деятельности. Социальные			

	роли человека в трудовом коллективе. Возможности профессионального роста			ЛР8.1-ЛР8.3 УУД 1.1.1 – 1.1.9 1.2.1 – 1.2.11 1.3.1 – 1.3.6 УУД 2.1.1 – 2.1.4 УУД 3.1.1 – 3.1.3 3.2.1 – 3.2.3
Раздел 2 Культура. Искусство		**4**	**6**	ОК 01-07, ОК 09 ЛР1.1 - ЛР1.7 ЛР2.1 - ЛР2.3 ЛР3.1- ЛР3.5 ЛР4.1-ЛР4.4 ЛР 5.1-ЛР5.3 ЛР 6.1-ЛР6.4 ЛР7.1-ЛР7.5 ЛР8.1-ЛР8.3 УУД 1.1.1 – 1.1.9 1.2.1 – 1.2.11 1.3.1 – 1.3.6 УУД 2.1.1 – 2.1.4 УУД 3.1.1 – 3.1.3 3.2.1 – 3.2.3
Тема 2.1 Как музеи сохраняют историю	**Содержание**	2		
	Музеи. Вклад музеев в сохранение истории и традиций. Основные государственные музеи Российской Федерации. Региональные музеи.			
	Профессионально ориентированное содержание		2	
	Практическая работа 5. Особенности профессиональной деятельности в сфере музеев. Музеи как туристическая точка притяжения Музей образовательной организации (при наличии)			
Тема 2.2 Театр. Кино. Музыка. Библиотеки	**Содержание**	2	2	ОК 01-07, ОК 09 ЛР1.1 - ЛР1.7 ЛР2.1 - ЛР2.3 ЛР3.1- ЛР3.5 ЛР4.1-ЛР4.4 ЛР 5.1-ЛР5.3
	Театр. Опера. Балет. Вклад российских деятелей в мировую культуру. Музыка. Кино. Вклад русской культуры в развитие мировой культуры. Современная культура: направления развития. Молодежная культура. Образование в сфере культуры и искусства. Библиотеки. Архивы			

	В том числе: практические занятия Практическая работа 6. Этикет и деловое общение в профессиональной деятельности			ЛР 6.1-ЛР6.4 ЛР7.1-ЛР7.5 ЛР8.1-ЛР8.3 УУД 1.1.1 – 1.1.9 1.2.1 – 1.2.11 1.3.1 – 1.3.6 УУД 2.1.1 – 2.1.4 УУД 3.1.1 – 3.1.3 3.2.1 – 3.2.3
	Профессионально ориентированное содержание Практическая работа 7. Образ профессии/специальности (название профессии/специальности) в искусстве. Возможности духовного и культурного роста в процессе профессиональной деятельности. Влияние культуры на формирование компетенций специалиста среднего звена. Этикет в профессиональной деятельности		2	
Раздел 3 Экономическая жизнь в обществе		**8**	**2**	ОК 01-07, ОК 09 ЛР1.1 - ЛР1.7 ЛР2.1 - ЛР2.3 ЛР3.1- ЛР3.5 ЛР4.1-ЛР4.4 ЛР 5.1-ЛР5.3 ЛР 6.1-ЛР6.4 ЛР7.1-ЛР7.5 ЛР8.1-ЛР8.3 УУД 1.1.1 – 1.1.9 1.2.1 – 1.2.11 1.3.1 – 1.3.6 УУД 2.1.1 – 2.1.4 УУД 3.1.1 – 3.1.3 3.2.1 – 3.2.3
Тема 3.1 Экономика как наука и хозяйство. Рыночный механизм	**Содержание** Экономика как наука. Предмет и методы экономической науки. Микро- и макроэкономика. Понятие экономического цикла. Экономический рост и пути его достижения. Долгосрочный экономический рост и его факторы. Роль экономики в жизни общества, его устойчивого развития. Уровень жизни. Рациональное экономическое поведение. Экономическая свобода и социальная ответственность. Особенности профессиональной деятельности в экономической и финансовой сферах Функционирование рынков. Рыночный спрос. Рыночное предложение. Эластичность спроса и предложения. Государственное регулирование рынков. Конкуренция и монополия. Государственная политика по развитию конкуренции. Антимонопольное регулирование в Российской Федерации. Рынок труда. Занятость и безработица. Особенности труда молодежи	2		
	Содержание	2		

Тема 3.2 Предпринимательская деятельность	Факторы производства. Цена как равновесие между спросом и предложением. Издержки, их виды. Выручка и прибыль. Жизненный цикл компании. Способы и источники финансирования предприятий. Альтернативная стоимость, способы и источники финансирования предприятий. Поддержка малого и среднего предпринимательства в Российской Федерации. Государственная политика импортозамещения в Российской Федерации			ОК 01-07, ОК 09 ЛР1.1 - ЛР1.7 ЛР2.1 - ЛР2.3 ЛР3.1- ЛР3.5 ЛР4.1-ЛР4.4 ЛР 5.1-ЛР5.3 ЛР 6.1-ЛР6.4 ЛР7.1-ЛР7.5 ЛР8.1-ЛР8.3 УУД 1.1.1 – 1.1.9 1.2.1 – 1.2.11 1.3.1 – 1.3.6 УУД 2.1.1 – 2.1.4 УУД 3.1.1 – 3.1.3 3.2.1 – 3.2.3
	Профессионально ориентированное содержание		2	
	Практическая работа 8. Перспективы развития предпринимательской деятельности по направлению выбранной профессии/специальности. Малый и средний бизнес региона в профессиональной сфере			
Тема 3.3 Банковская система. Финансовые услуги и страхование. Современная российская экономика и денежно-кредитная политика Центрального Банка	**Содержание**	2		ОК 01-07, ОК 09 ЛР1.1 - ЛР1.7 ЛР2.1 - ЛР2.3 ЛР3.1- ЛР3.5 ЛР4.1-ЛР4.4 ЛР 5.1-ЛР5.3 ЛР 6.1-ЛР6.4 ЛР7.1-ЛР7.5 ЛР8.1-ЛР8.3 УУД 1.1.1 – 1.1.9 1.2.1 – 1.2.11 1.3.1 – 1.3.6 УУД 2.1.1 – 2.1.4 УУД 3.1.1 – 3.1.3
	Финансовый сектор и его роль в экономике. Финансовые институты. Финансовые услуги. Цифровые финансовые услуги Финансовая безопасность. Защита прав потребителей финансовых услуг. Финансовое мошенничество. Сбережения и их структура. Банки и банковская система. Банковский вклад. Процентная ставка. Риск финансовых вложений. Финансовые активы и обязательства семьи. Норма сбережений и их планирование. Государственное страхование вкладов. Национальная экономика и уровень ее развития. Структура экономики России. Актуальные задачи экономической политики России. Центральный банк Российской Федерации как особый вид банка: задачи и функции.			

	Бюджеты субъектов Российской Федерации и органов местного самоуправления. Счетная палата Российской Федерации			3.2.1 – 3.2.3
	Профессионально ориентированное содержание	2		
	Вклад профессии/специальности в экономику России (субъекта Российской Федерации) или отдельные сферы экономики. Региональная экономика и её особенности в профессиональной сфере. Основные направления развития региональной экономики (название региона). Направления импортозамещения в условиях современной экономической ситуации в профессиональной сфере. Собственное производство как средство устойчивого развития государства			
	Итого за 1 семестр	**16**	**16**	
	Всего за 1 семестр	**32**		
Раздел 4 Политическая жизнь общества		**4**	**2**	ОК 01-07, ОК 09 ЛР1.1 - ЛР1.7 ЛР2.1 - ЛР2.3 ЛР3.1- ЛР3.5 ЛР4.1-ЛР4.4 ЛР 5.1-ЛР5.3 ЛР 6.1-ЛР6.4 ЛР7.1-ЛР7.5 ЛР8.1-ЛР8.3 УУД 1.1.1 – 1.1.9 1.2.1 – 1.2.11 1.3.1 – 1.3.6 УУД 2.1.1 – 2.1.4 УУД 3.1.1 – 3.1.3 3.2.1 – 3.2.3
Тема 4.1 Политическая система общества. Политическая идеология	**Содержание**	-	2	
	Политическая система общества, ее структура и функции. Субъекты политики в современном обществе. Политические институты. Политическая деятельность. Политическая система Российской Федерации на современном этапе. Государство как основной институт политической системы. Политическая культура общества и личности. Политическое поведение. Политическое участие. Политическая идеология, ее роль в обществе. Основные идейно-политические течения современности ***В том числе: практические занятия*** Практическая работа 9 Политический процесс и его участники. Избирательные системы и их виды			

Тема 4.2 Политические партии, общественно-политические организации и движения	**Содержание** Политические партии. Типы партийных систем. Политические партии как субъекты политики, их функции, виды. Общественно-политические организации. Политические партии в современной России	2		ОК 01-07, ОК 09 ЛР1.1 - ЛР1.7 ЛР2.1 - ЛР2.3 ЛР3.1- ЛР3.5 ЛР4.1-ЛР4.4 ЛР 5.1-ЛР5.3 ЛР 6.1-ЛР6.4 ЛР7.1-ЛР7.5 ЛР8.1-ЛР8.3 УУД 1.1.1 – 1.1.9 1.2.1 – 1.2.11 1.3.1 – 1.3.6 УУД 2.1.1 – 2.1.4 УУД 3.1.1 – 3.1.3 3.2.1 – 3.2.3
	Содержание	2		

Тема 4.3 Избирательная система	Выборы. Избирательная система. Типы избирательных систем: мажоритарная, пропорциональная, смешанная. Избирательная система Российской Федерации			ОК 01-07, ОК 09 ЛР1.1 - ЛР1.7 ЛР2.1 - ЛР2.3 ЛР3.1- ЛР3.5 ЛР4.1-ЛР4.4 ЛР 5.1-ЛР5.3 ЛР 6.1-ЛР6.4 ЛР7.1-ЛР7.5 ЛР8.1-ЛР8.3 УУД 1.1.1 – 1.1.9 1.2.1 – 1.2.11 1.3.1 – 1.3.6 УУД 2.1.1 – 2.1.4 УУД 3.1.1 – 3.1.3 3.2.1 – 3.2.3
Раздел 5 Основы законодательства Российской Федерации		**6**	**8**	ОК 01-07, ОК 09
	Содержание	2		

Тема 5.1 Гражданское право. Семейное право	Гражданские правоотношения. Субъекты гражданского права. Гражданская правоспособность и дееспособность несовершеннолетних. Гражданско-правовые отношения в области потребительских прав, в сфере собственности (в том числе интеллектуальной). Защита собственности в Российской Федерации. Защита авторских прав. Права и ответственность бизнеса. Защита бизнеса Семейное право. Источники семейного права. Правовое регулирование отношений супругов. Условия заключения брака. Порядок заключения брака. Прекращение брака. Брачный договор. Права и обязанности членов семьи (супругов, родителей и детей). Институт материнства, отцовства и детства. Ответственность родителей за воспитание детей. Усыновление. Опека и попечительство. Приемная семья			ЛР1.1 - ЛР1.7 ЛР2.1 - ЛР2.3 ЛР3.1- ЛР3.5 ЛР4.1-ЛР4.4 ЛР 5.1-ЛР5.3 ЛР 6.1-ЛР6.4 ЛР7.1-ЛР7.5 ЛР8.1-ЛР8.3 УУД 1.1.1 – 1.1.9 1.2.1 – 1.2.11 1.3.1 – 1.3.6 УУД 2.1.1 – 2.1.4 УУД 3.1.1 – 3.1.3 3.2.1 – 3.2.3
Тема 5.2 Трудовое право	**Содержание**	-		ОК 01-07, ОК 09 ЛР1.1 – ЛР1.7 ЛР2.1 – ЛР2.3 ЛР3.1- ЛР3.5 ЛР4.1-ЛР4.4 ЛР 5.1-ЛР5.3 ЛР 6.1-ЛР6.4 ЛР7.1-ЛР7.5 ЛР8.1-ЛР8.3 УУД 1.1.1 – 1.1.9 1.2.1 – 1.2.11 1.3.1 – 1.3.6 УУД 2.1.1 – 2.1.4 УУД 3.1.1 – 3.1.3
	Трудовые правоотношения. Права и обязанности работников и работодателей. Дисциплинарная ответственность. Защита трудовых прав работников. Особенности трудовых правоотношений с участием несовершеннолетних работников.			
	Профессионально ориентированное содержание		8	
	Практическая работа 10. Коллективный договор. Трудовые споры и порядок их разрешения. Практическая работа 11Особенность регулирования трудовых отношений в профессиональной сфере. Практическая работа 12Конфликты в трудовых коллективах и пути их преодоления. Практическая работа 13. Стратегии поведения в конфликтной ситуации на предприятии/в трудовом			

	коллективе. Соблюдение правовых норм в профессиональной деятельности			3.2.1 – 3.2.3
Тема 5.3 Административное право. Уголовное право. Экологическое право. Налоговое право. Процессуальное право	**Содержание** Административные правоотношения. Субъекты административного права. Административное правонарушение и административная ответственность. Административное наказание и его виды. Основные принципы уголовного права. Понятие преступления и виды преступлений. Уголовная ответственность, ее цели, виды наказаний в уголовном праве. Особенности уголовной ответственности несовершеннолетних. Экологическое законодательство. Экологические правонарушения. Способы защиты права на благоприятную окружающую среду Законодательство Российской Федерации о налогах и сборах. Виды налогов. Участники отношений, регулируемых законодательством о налогах и сборах. Права и обязанности налогоплательщиков. Налоговые вычеты. Ответственность за налоговые правонарушения Процессуальное право, его виды. Принципы процессуального права. Нормы процессуального права	4		ОК 01-07, ОК 09 ЛР1.1 – ЛР1.7 ЛР2.1 – ЛР2.3 ЛР3.1- ЛР3.5 ЛР4.1-ЛР4.4 ЛР 5.1-ЛР5.3 ЛР 6.1-ЛР6.4 ЛР7.1-ЛР7.5 ЛР8.1-ЛР8.3 УУД 1.1.1 – 1.1.9 1.2.1 – 1.2.11 1.3.1 – 1.3.6 УУД 2.1.1 – 2.1.4 УУД 3.1.1 – 3.1.3 3.2.1 – 3.2.3
Раздел 6 Глобальные проблемы человечества		**2**	**2**	ОК 01-07, ОК 09 ЛР1.1 – ЛР1.7 ЛР2.1 – ЛР2.3 ЛР3.1- ЛР3.5 ЛР4.1-ЛР4.4 ЛР 5.1-ЛР5.3 ЛР 6.1-ЛР6.4
Тема 6.1 Современные проблемы устойчивого развития	**Содержание** Устойчивое развитие и глобальные проблемы. Климатические проблемы. Ресурсная обеспеченность. Глобальные проблемы человечества. Духовный кризис – угроза традиционным ценностям, семье и человеку. Демографическая проблема. Экологические проблемы. Искусственный интеллект – возможности и угрозы	2		

	Профессионально ориентированное содержание Практическая работа 14. Воздействие глобальных проблем на профессиональную деятельность. Профессиональная ответственность специалиста в условиях глобальных проблем		2	ЛР7.1-ЛР7.5 ЛР8.1-ЛР8.3 УУД 1.1.1 – 1.1.9 1.2.1 – 1.2.11 1.3.1 – 1.3.6 УУД 2.1.1 – 2.1.4 УУД 3.1.1 – 3.1.3 3.2.1 – 3.2.3
Раздел 7 Россия сегодня: национальные интересы и необходимость их защиты		**2**	**8**	ОК 01-07, ОК 09 ЛР1.1 – ЛР1.7 ЛР2.1 – ЛР2.3 ЛР3.1- ЛР3.5 ЛР4.1-ЛР4.4 ЛР 5.1-ЛР5.3 ЛР 6.1-ЛР6.4 ЛР7.1-ЛР7.5 ЛР8.1-ЛР8.3 УУД 1.1.1 – 1.1.9 1.2.1 – 1.2.11 1.3.1 – 1.3.6 УУД 2.1.1 – 2.1.4 УУД 3.1.1 – 3.1.3 3.2.1 – 3.2.3
Тема 7.1 Российская цивилизация. Государственный суверенитет	**Содержание** Цивилизационный подход. Россия – государство-цивилизация. Преемственность развития российской государственности. Государственный суверенитет. Цивилизационный, экономический и продовольственный, технологический и информационный, духовный и культурный суверенитеты. Российское общество сегодня	2		
	Содержание			

Тема 7.2 Россия в глобальной экономике. Россия – социальное государство	Принципы экономического развития России. Международная (внешняя) торговля: выгоды и убытки от участия в международной торговле. Финансовые операции между странами и платежный баланс. Экспорт и импорт товаров и услуг. Валютный курс. Международные экономические организации. Национальные интересы Российской Федерации и стратегические цели развития Основные направления государственной социальной политики Российской Федерации. Система здравоохранения в Российской Федерации. Система социального обеспечения. Социальная защита в России. Социальное страхование. Социальные льготы. Пенсионная система. Основные меры поддержки семьи. Просвещение и образование. Просветительская деятельность в Российской Федерации. Уровни образования в Российской Федерации			ОК 01-07, ОК 09 ЛР1.1 – ЛР1.7 ЛР2.1 – ЛР2.3 ЛР3.1- ЛР3.5 ЛР4.1-ЛР4.4 ЛР 5.1-ЛР5.3 ЛР 6.1-ЛР6.4 ЛР7.1-ЛР7.5 ЛР8.1-ЛР8.3 УУД 1.1.1 – 1.1.9 1.2.1 – 1.2.11 1.3.1 – 1.3.6 УУД 2.1.1 – 2.1.4 УУД 3.1.1 – 3.1.3 3.2.1 – 3.2.3
	Профессионально ориентированное содержание Практическая работа 15. Особенности профессиональной деятельности в сфере здравоохранения, социального обеспечения, просвещения и образования. Практическая работа 16. Роль и значение непрерывности образования в выбранной профессиональной области		4	
Тема 7.3 Защита государственных интересов России	**Содержание** Воинский долг и вооруженные силы России. Военное образование: история и современность. Контрактно-призывная система. Государственная поддержка военных и ветеранов. Органы государственной безопасности Российской Федерации. Совет безопасности Российской Федерации. Функции органов государственной безопасности. Росгвардия. Полиция. Следственный		2	ОК 01-07, ОК 09 ЛР1.1 – ЛР1.7 ЛР2.1 – ЛР2.3 ЛР3.1- ЛР3.5 ЛР4.1-ЛР4.4 ЛР 5.1-ЛР5.3 ЛР 6.1-ЛР6.4

	комитет Российской Федерации. Прокуратура ***В том числе практическое занятие*** Практическая работа 17. Виды государственной поддержки военнослужащих			ЛР7.1-ЛР7.5 ЛР8.1-ЛР8.3 УУД 1.1.1 – 1.1.9 1.2.1 – 1.2.11 1.3.1 – 1.3.6 УУД 2.1.1 – 2.1.4 УУД 3.1.1 – 3.1.3 3.2.1 – 3.2.3
	Профессионально ориентированное содержание Практическая работа 18. Роль получаемой профессии/специальности в обеспечении безопасности Российской Федерации		2	
Раздел 8 Формирование справедливого миропорядка в XXI в.		**2**		ОК 01-07, ОК 09 ЛР1.1 – ЛР1.7 ЛР2.1 – ЛР2.3 ЛР3.1- ЛР3.5 ЛР4.1-ЛР4.4 ЛР 5.1-ЛР5.3 ЛР 6.1-ЛР6.4 ЛР7.1-ЛР7.5 ЛР8.1-ЛР8.3 УУД 1.1.1 – 1.1.9 1.2.1 – 1.2.11 1.3.1 – 1.3.6 УУД 2.1.1 – 2.1.4 УУД 3.1.1 – 3.1.3 3.2.1 – 3.2.3
Тема 8.1 Международные отношения. Биполярный мир и холодная война. Однополярный мир и движение к многополярности. Справедливый миропорядок	**Содержание** Международные отношения. История трансформации миропорядков. Лига наций. Организация Объединенных Наций (ООН): история и проблемы. Организация Объединенных Наций по вопросам образования, науки и культуры (ЮНЕСКО). Биполярное мироустройство. Холодная война. Крушение колониализма. Военно-политические блоки. Ядерное противостояние. Холодная война Политический глобализм. Сущность и кризис однополярного мира. Политика сдерживания. Движение к справедливому мироустройству и формирование многополюсного мира. Справедливый миропорядок. Новые экономические и политические организации. Россия в однополярном и многополярном мире. Русский мир	2		
Промежуточная аттестация (дифференцированный зачет)		**2**		
Консультация		**2**		
Итого за 2 семестр		**20**	**20**	
Всего за 2 семестр		**40**		
Всего за учебный год		**72**		

3. УСЛОВИЯ РЕАЛИЗАЦИИ ПРОГРАММЫ УЧЕБНОЙ ДИСЦИПЛИНЫ

3.1 Материально-техническое обеспечение

Для реализации программы учебной дисциплины предусмотрены следующие специальные помещения: кабинет

Кабинет, оснащенный необходимым для реализации программы учебной дисциплины оборудованием: 15 столов, 30 стульев, рабочее место преподавателя, доска, раздаточный материал, УМК дисциплины, ТВ, ПК.

3.2 Информационное обеспечение реализации программы

Реализация программы учебной дисциплины осуществляется на основе печатных (электронных) и информационных ресурсов, рекомендуемых для использования в образовательном процессе.

3.2.1 Основная литература

1. Котова О.А. Обществознание. Базовый уровень. Практикум: Учебное пособие / О.А. Котова, Т.Е. Лискова — Москва: Просвещение, 2025. — 208 с. — ISBN 978-5-09-124929-3. — URL: https://book.ru/book/957917 (дата обращения:

2. Котова О.А. Обществознание. Базовый уровень: Учебник / О.А. Котова, Т.Е. Лискова — Москва: Просвещение, 2025. — 304 с. — ISBN 978-5-09-124930-9. — URL: https://book.ru/book/958090 (дата обращения: 16.03.2026)

3.2.2 Дополнительная

1. Боголюбов, Л.Н. Обществознание. Основы социологии. Основы политологии. 11 класс. Углублённый уровень. В 2 частях. Часть 1: Учебное пособие / Л.Н. Боголюбов, А.Ю. Лазебникова, И.А. Лобанов — Москва: Просвещение, 2026. — 320 с. — ISBN 978-5-09-128604-5. — URL: https://book.ru/book/961365 (дата обращения: 16.03.2026
2. Котова О.А., Лискова Т.Е. Обществознание. Базовый уровень: учебник для СПО / О.А. Котова, Т.Е. Лискова. - 1-е изд. - М.: Просвещение, 2024.
3. Котова О.А., Лискова Т.Е. Обществознание. Базовый уровень. Практикум: учебник для СПО / О.А. Котова, Т.Е. Лискова. - 1-е изд. - М.: Просвещение, 2024.
4. Лазебникова А.Ю. Обществознание. Основы философии. Основы социальной психологии. 10 класс. Углублённый уровень. В 2 частях. Часть 1: Учебное пособие / А.Ю. Лазебникова, Л.Н. Боголюбов, В.С. Басюк — Москва: Просвещение, 2026. — 288 с. — ISBN 978-5-09-128602-1. — URL:

5. Обществознание. 10 класс. Базовый уровень : Учебник / Л.Н. Боголюбов, А.Ю. Лазебникова, А.И. Матвеев [и др.]; под. ред. Л.Н. Боголюбов, А.Ю. Лазебникова — Москва: Просвещение, 2025. — 288 с. — ISBN 978-5-09-127033-4. — URL:
6. Обществознание. 11 класс. Базовый уровень: Учебник / Л.Н. Боголюбов, Н.И. Городецкая, А.Ю. Лазебникова [и др.]; под. ред. Л.Н. Боголюбов, А.Ю. Лазебникова — Москва: Просвещение, 2025. — 288 с. — ISBN 978-5-09-127032-7. — URL: https://book.ru/book/959952 (дата обращения: 16.03.2026)
7. Обществознание. Основы экономики. 10 класс. Углублённый уровень. В 2 частях. Часть 2: Учебное пособие / В.Е. Зуев, Н.И. Городецкая, Т.И. Кери, А.Ю. Лазебникова; под. ред. В.Е. Зуев — Москва: Просвещение, 2026. — 304 с. — ISBN 978-5-09-128603-8. — URL: https://book.ru/book/961367 (дата обращения:
8. Синюков В.Н. Обществознание. Основы права. 11 класс. Углублённый уровень. В 2 частях. Часть 2: Учебное пособие / В.Н. Синюков, С.В. Кабышев, В.В. Блажеев, А.Ю. Лазебникова, В.В. Блажеев — Москва: Просвещение, 2026. — 304 с. — ISBN 978-5-09-128605-2. — URL: https://book.ru/book/961364 (дата обращения: 16.03.2026)

4. КОНТРОЛЬ И ОЦЕНКА РЕЗУЛЬТАТОВ ОСВОЕНИЯ УЧЕБНОЙ ДИСЦИПЛИНЫ

Контроль и оценка результатов освоения учебной дисциплины осуществляется преподавателем в процессе проведения текущего контроля и промежуточной аттестации.

Текущий контроль индивидуальных образовательных достижений, демонстрируемых обучающимися знаний, умений и навыков, проводится посредством 2 контрольных точек в процессе проведения лекционных и практических занятий, проведение которых описывается в КОС.

Обучение по программе учебной дисциплины завершается промежуточной аттестацией в форме дифференцированного зачета.

Для текущего контроля и промежуточной аттестации создаются фонды контрольно-оценочных средств (КОС), которые включают в себя педагогические контрольно-измерительные материалы, процедуру проведения контроля, предназначенные для определения соответствия (или несоответствия) индивидуальных образовательных достижений основным показателям оценки результатов подготовки.

https://book.ru/book/959910 (дата обращения: 16.03.2026)

Результаты обучения			Номер контрольной точки, номера тем в соответствии с тематическим планированием	Критерии оценки	Формы, методы контроля и оценки
Код ОК, ЛР	Код ПК	Знания, умения			
ОК 1- ОК 9 ЛР 1.1- 1.7, 2.1-2.3, 3.1-3.5 ЛР1.1 - ЛР1.7 ЛР2.1 - ЛР2.3 ЛР3.1- ЛР3.5 ЛР4.1-ЛР4.4 ЛР 5.1-ЛР5.3 ЛР 6.1-ЛР6.4 ЛР7.1-ЛР7.5 ЛР8.1-ЛР8.3 УУД 1.1.1 – 1.1.9 1.2.1 – 1.2.11 1.3.1 – 1.3.6 УУД 2.1.1 – 2.1.4 УУД 3.1.1 – 3.1.3 3.2.1 – 3.2.3	-	З1 – З12	КТ№1 Тема 1.1-3.3	Знает о влиянии социокультурных факторов на формирование личности, этапы социализации личности; особенности социализации и протекающих в ней процессов; определяет характеристики социальных группы; виды деятельности; духовную деятельность человека, формы культуры; о системе образования в РФ, вид религий ее роль в жизни общества; роль экономики в жизни общества, рынок труда, заработная плата и система стимулирования работников.	Тестирование
		У1-У11		Умеет классифицировать социальные группы и виды социальной мобильности на основе определённых оснований сравнения; давать обоснованные оценки отдельным событиям, иллюстрирующим активность различных социальных групп. Осуществляет поиск социальной информации о моделях, структуре, тенденциях развития современной рыночной экономики из адаптированных источников различного типа Выполняет анализ задачи современного государства в рыночной экономике. Составляет высказывания и обоснованные суждения о различных направлениях экономической политики государства и её влиянии на экономическую жизнь общества	
ОК 1- ОК 9 ЛР 1.1-1.7, 2.1-2.3, 4.1-4.4 ЛР1.1 - ЛР1.7 ЛР2.1 - ЛР2.3		З1 – З12	КТ№2 Темы 4.1-8.2	Знает базовые понятия политологии и права; о правовом государстве и гражданском обществе, о природе власти, об основных социальных группах и социальных процессах, о системе права, об основных отраслях и источниках прав, о	Тестирование

ЛР3.1- ЛР3.5 ЛР4.1-ЛР4.4 ЛР 5.1-ЛР5.3 ЛР 6.1-ЛР6.4 ЛР7.1-ЛР7.5 ЛР8.1-ЛР8.3 УУД 1.1.1 – 1.1.9 1.2.1 – 1.2.11 1.3.1 – 1.3.6 УУД 2.1.1 – 2.1.4 УУД 3.1.1 – 3.1.3 3.2.1 – 3.2.3				юридической ответственности. Определяет уровень правовой культуры граждан РФ; Формулирует важность политического плюрализма и демократии для развития государства.	
		У1-У11		Умеет самостоятельно оценивать и принимать решения, определяющие стратегию поведения, с учётом гражданских и нравственных ценностей Осуществляет поиск в различных источниках политической информации, критически оценивает и интерпретирует информацию, получаемую из различных источников. Составляет примеры юридической ответственности, прав и обязанностей гражданина, видов и функций политических институтов, основных элементов государства и органов власти. Определяет общие черты и различий политических режимов, форм государственного устройств, партийных систем, права и морали Формулирует существенные признакам разных видов, социальных групп, государства, отраслей права, демократических выборов.	
ОК 1- ОК 9 ЛР 6.1-6.4, 7.1-7.5, 8.1-8.3 ЛР1.1 - ЛР1.7 ЛР2.1 - ЛР2.3 ЛР3.1- ЛР3.5 ЛР4.1-ЛР4.4 ЛР 5.1-ЛР5.3 ЛР 6.1-ЛР6.4 ЛР7.1-ЛР7.5 ЛР8.1-ЛР8.3 УУД 1.1.1 – 1.1.9 1.2.1 – 1.2.11 1.3.1 – 1.3.6 УУД 2.1.1 – 2.1.4 УУД 3.1.1 – 3.1.3	-	З1 – З12 У1-У11	Темы 1.1- 8.2	Знает особенности социализации и протекающих в ней процессов. Основные экономические термины; взаимовлияние экономики и социальной структуры общества, экономики и политики; базовые понятия политологии и права; о правовом государстве и гражданском обществе, о природе власти, об основных социальных группах и социальных процессах, о системе права, об основных отраслях и источниках прав, о юридической ответственности. Определяет характеристики социальных группы; современные проблемы экономики; основные проявления экономической жизни, их взаимосвязь. Формулирует основные проблемы социума; пути выхода из экономического кризиса; сущность	Дифференцированный зачет

3.2.1 – 3.2.3				и причины цикличного развития; существенные признакам разных видов, социальных групп, государства, отраслей права, демократических выборов. Экономики; важность политического плюрализма и демократии для развития государства. Умеет приводить примеры действия законов спроса и предложения; классифицировать социальные группы и виды социальной мобильности на основе определённых оснований сравнения; давать обоснованные оценки отдельным событиям, иллюстрирующим активность различных социальных групп; самостоятельно оценивать и принимать решения, определяющие стратегию поведения, с учётом гражданских и нравственных ценностей определяет общие черты и различий политических режимов, форм государственного устройств, партийных систем, права и морали. Осуществляет поиск социальной информации о моделях, структуре, тенденциях развития современной рыночной экономики из адаптированных источников различного типа; поиск в различных источниках политической информации, критически оценивает и интерпретирует информацию, получаемую из различных источников Выполняет анализ задачи современного государства в рыночной экономике. Составляет высказывания и обоснованные суждения о различных направлениях экономической политики государства и её влиянии на экономическую жизнь общества; примеры юридической ответственности, прав и обязанностей гражданина, видов и функций политических институтов, основных элементов государства и органов власти.	

РАБОЧАЯ ПРОГРАММА УЧЕБНОЙ ДИСЦИПЛИНЫ

ОУП.04 Иностранный язык (английский)

по специальности

23.02.05 Эксплуатация транспортного электрооборудования и автоматики (по видам транспорта, за исключением водного)

Базовый уровень
профиль обучения технологический

Форма обучения очная

ОМСК 2026

Рабочая программа учебной дисциплины Иностранный язык разработана на основе Федерального государственного образовательного стандарта СОО (далее ФГОС СОО), примерной программы общеобразовательной учебной дисциплины Иностранный язык основной профессиональной образовательной программы (далее ОПОП) по специальности 23.02.05 Эксплуатация транспортного электрооборудования и автоматики (по видам транспорта, за исключением водного)
.

Организация-разработчик: бюджетное профессиональное образовательное учреждение Омской области «Омский автотранспортный колледж»

Разработчик: Назарова Наталья Владимировна, преподаватель

Рабочая программа утверждена на заседании ЦМК «Иностранные языки»
Протокол№ от « » 2026 года
Председатель ЦМК «Иностранные языки» _____/ Ю.Г.Райко/

©Назарова Н.В, 2026

©БПОУ ОО «Омский АТК», 2026

СОДЕРЖАНИЕ ПРОГРАММЫ

1. ОБЩАЯ ХАРАКТЕРИСТИКА	5
1.1. Цель и место дисциплины в структуре основной образовательной программы	5
1.2. Планируемые результаты освоения дисциплины	6
2. СТРУКТУРА И СОДЕРЖАНИЕ ДИСЦИПЛИНЫ	25
2.1 Трудоемкость освоения дисциплины	25
2.2. Содержание дисциплины	26
3. УСЛОВИЯ РЕАЛИЗАЦИИ ПРОГРАММЫ ДИСЦИПЛИНЫ	35
3.1. Материально-техническое обеспечение	35
3.2. Учебно-методическое обеспечение	35
4. КОНТРОЛЬ И ОЦЕНКА РЕЗУЛЬТАТОВ ОСВОЕНИЯ ДИСЦИПЛИНЫ	37

1. ОБЩАЯ ХАРАКТЕРИСТИКА

1.1Цель и место учебной дисциплины в структуре основной профессиональной образовательной программы

Целью иноязычного образования (базовый уровень владения английским языком) на уровне среднего общего образования (далее – СОО) провозглашено развитие и совершенствование коммуникативной компетенции обучающихся, сформированной на предыдущих уровнях общего образования, в единстве таких ее составляющих, как речевая, языковая, социокультурная, компенсаторная и метапредметная компетенции:

речевая компетенция – развитие коммуникативных умений в четырех основных видах речевой деятельности (говорении, аудировании, чтении, письменной речи);

языковая компетенция – овладение новыми языковыми средствами (фонетическими, орфографическими, пунктуационными, лексическими, грамматическими) в соответствии с отобранными темами общения, освоение знаний о языковых явлениях английского языка, разных способах выражения мысли в родном и английском языках;

социокультурная/межкультурная компетенция – приобщение к культуре, традициям англоговорящих стран в рамках тем и ситуаций общения, отвечающих опыту, интересам, психологическим особенностям учащихся на уровне СОО, формирование умения представлять свою страну, ее культуру в условиях межкультурного общения;

компенсаторная компетенция – развитие умений выходить из положения в условиях дефицита языковых средств английского языка при получении и передаче информации;

метапредметная/учебно-познавательная компетенция – развитие общих и специальных учебных умений, позволяющих совершенствовать учебную деятельность по овладению иностранным языком, удовлетворять с его помощью познавательные интересы в других областях знания.

Дисциплина «Иностранный язык» является обязательной частью общеобразовательного цикла образовательной программы в соответствии с ФГОС по специальности 23.02.05 Эксплуатация транспортного электрооборудования и автоматики (по видам транспорта, за исключением водного).

Связь с другими учебными дисциплинами: ОУП.01 Русский язык, ОУП.03 Обществознание, ОУП.05 География, ПД.01 Математика.

Дисциплина «Иностранный язык» обеспечивает формирование личностных результатов, общих и профессиональных компетенций и личностных результатов по специальности 23.02.05 Эксплуатация транспортного электрооборудования и автоматики (по видам транспорта, за исключением водного).

Особое значение дисциплина имеет при формировании и развитии ОК: ОК01, ОК02, ОК04, ОК09

1.2 Планируемые результаты освоения дисциплины

Результаты освоения дисциплины соотносятся с планируемыми результатами освоения образовательной программы, представленными в матрице компетенций выпускника согласно ОПОП.

В результате освоения дисциплины обучающийся должен:

1.2.1. Перечень формируемых компетенций и личностных результатов освоения общеобразовательной дисциплины в соответствии с ФГОС СПО и на основе ФГОС СОО

Код и наименование формируемых компетенций	Планируемые результаты освоения
ОК 01	В части трудового воспитания: - готовность к труду, осознание ценности мастерства, трудолюбие; - готовность к активной деятельности технологической и социальной направленности, способность инициировать, планировать и самостоятельно выполнять такую деятельность; - интерес к различным сферам профессиональной деятельности, Овладение универсальными учебными познавательными действиями: а) базовые логические действия: - самостоятельно формулировать и актуализировать проблему, рассматривать ее всесторонне; - устанавливать существенный признак или основания для сравнения, классификации и обобщения; - определять цели деятельности, задавать параметры и критерии их достижения; - выявлять закономерности и противоречия в рассматриваемых явлениях; - вносить коррективы в деятельность, оценивать соответствие результатов целям, оценивать риски последствий деятельности; - развивать креативное мышление при решении жизненных проблем б) базовые исследовательские действия: - владеть навыками учебно-исследовательской и проектной деятельности, навыками разрешения проблем; - выявлять причинно-следственные связи и актуализировать задачу, выдвигать гипотезу ее решения, находить аргументы для доказательства своих утверждений, задавать параметры и критерии решения; - анализировать полученные в ходе решения задачи результаты, критически оценивать их достоверность, прогнозировать изменение в новых условиях; -- уметь переносить знания в познавательную и практическую области жизнедеятельности; - уметь интегрировать знания из разных предметных областей; - выдвигать новые идеи, предлагать оригинальные подходы и решения; и способность их использования в познавательной и социальной практике
ОК 02.	В области ценности научного познания:

	-форсированность мировоззрения, соответствующего современному уровню развития науки и общественной практики, основанного на диалоге культур, способствующего осознанию своего места в поликультурном мире; - совершенствование языковой и читательской культуры как средства взаимодействия между людьми и познания мира; - осознание ценности научной деятельности, готовность осуществлять проектную и исследовательскую деятельность индивидуально и в группе. Овладение универсальными учебными познавательными действиями: в) работа с информацией: - владеть навыками получения информации из источников разных типов, самостоятельно осуществлять поиск, анализ, систематизацию и интерпретацию информации различных видов и форм представления; - создавать тексты в различных форматах с учетом назначения информации и целевой аудитории, выбирая оптимальную форму представления и визуализации; - оценивать достоверность, легитимность информации, ее соответствие правовым и морально-этическим нормам; - использовать средства информационных и коммуникационных технологий в решении когнитивных, коммуникативных и организационных задач с соблюдением требований эргономики, техники безопасности, гигиены, ресурсосбережения, правовых и этических норм, норм информационной безопасности; - владеть навыками распознавания и защиты информации, информационной безопасности личности
ОК 04	готовность к саморазвитию, самостоятельности и самоопределению; -овладение навыками учебно-исследовательской, проектной и социальной деятельности; Овладение универсальными коммуникативными действиями: б) совместная деятельность: - понимать и использовать преимущества командной и индивидуальной работы; - принимать цели совместной деятельности, организовывать и координировать действия по ее достижению: составлять план действий, распределять роли с учетом мнений участников обсуждать результаты совместной работы;
ОК 09	наличие мотивации к обучению и личностному развитию; В области ценности научного познания: - сформированность мировоззрения, соответствующего современному уровню развития науки и общественной практики, основанного на диалоге культур, способствующего осознанию своего места в поликультурном мире; - совершенствование языковой и читательской культуры как средства взаимодействия между людьми и познания мира; - осознание ценности научной деятельности, готовность осуществлять проектную и исследовательскую деятельность индивидуально и в группе Овладение универсальными учебными познавательными действиями: б) базовые исследовательские действия: - владеть навыками учебно-исследовательской и проектной деятельности, навыками разрешения проблем; - способность и готовность к самостоятельному поиску методов решения практических задач, применению различных методов познания; - овладение видами деятельности по получению нового знания, его интерпретации, преобразованию и применению в различных учебных ситуациях, в том числе при создании учебных и социальных проектов; - формирование научного типа мышления, владение научной терминологией, ключевыми понятиями и методами;

	-осуществлять целенаправленный поиск переноса средств и способов действия в профессиональную среду

1.2.2. Результаты освоения элементов компетенций по учебной дисциплине (в соответствии с ФГОС СОО)

Предметные результаты:

Знать	- владеть основными видами речевой деятельности в рамках тематического содержания речи; - знать правила построения фраз в разных видах диалога (в том числе комбинированный) объемом до 9 реплик; - владеть компенсаторными умениями, позволяющими в случае сбоя коммуникации, а также в условиях дефицита языковых средств использовать различные приемы переработки информации: при говорении - переспрос; при говорении и письме - описание/перифраз/толкование; при чтении и аудировании - языковую и контекстуальную догадку; -владеть социокультурными знаниями и умениями: знать/понимать речевые различия в ситуациях официального и неофициального общения в рамках тематического содержания речи и использовать лексико-грамматические средства с учетом этих различий; -знать/понимать и использовать в устной и письменной речи наиболее употребительную тематическую фоновую лексику и реалии страны/стран изучаемого языка (например, система образования, страницы истории, основные праздники, этикетные особенности общения); -иметь базовые знания о социокультурном портрете и культурном наследии родной страны -владеть навыками распознавания и употребления в устной и письменной речи изученных морфологических форм и синтаксических конструкций изучаемого иностранного языка в рамках тематического содержания речи в соответствии с решаемой коммуникативной задачей; - владеть социокультурными знаниями и умениями: знать/понимать речевые различия в ситуациях официального и неофициального общения в рамках тематического содержания речи и использовать лексико-грамматические средства с учетом этих различий; знать/понимать и использовать в устной и письменной речи наиболее употребительную тематическую фоновую лексику и реалии страны/стран изучаемого языка (например, система образования, страницы истории, основные праздники, этикетные особенности общения); - владеть компенсаторными умениями, позволяющими в случае сбоя коммуникации, а также в условиях дефицита языковых средств использовать различные приемы переработки информации: при говорении - переспрос; при говорении и письме - описание/перифраз/толкование; при чтении и аудировании - языковую и контекстуальную догадку; -: читать про себя и понимать несложные аутентичные тексты разного вида, жанра и стиля объемом 600-800 слов, содержащие отдельные неизученные языковые явления, с различной глубиной проникновения в содержание текста: с пониманием основного содержания, с пониманием нужной/интересующей/запрашиваемой информации, с

	полным пониманием прочитанного; читать несплошные тексты (таблицы, диаграммы, графики) и понимать представленную в них информацию; - знать и понимание основных значений изученных лексических единиц (слов, словосочетаний, речевых клише), основных способов словообразования (аффиксация, словосложение, конверсия) и особенностей структуры простых и сложных предложений и различных коммуникативных типов предложений;
Уметь	- создавать письменных и устных связных монологических высказываний; (описание/характеристика), повествование/сообщение) с изложением своего мнения и краткой аргументацией объемом 14-15 фраз в рамках отобранного тематического содержания речи; - передавать основного содержания прочитанного текста с выражением своего отношения; -воспринимать на слух и понимать звучащие до 2,5 минут аутентичные тексты, содержащие отдельные неизученные языковые явления, не препятствующие решению коммуникативной задачи, с разной глубиной проникновения в содержание текста: с пониманием основного содержания, с пониманием нужной/интересующей/запрашиваемой информации; -иметь опыт практической деятельности в повседневной жизни: участвовать в учебно-исследовательской, проектной деятельности предметного и межпредметного характера с использованием материалов на изучаемом иностранном языке и применением информационно-коммуникационных технологий; - уметь вести разные виды диалога (в том числе комбинированный) в стандартных ситуациях неофициального и официального общения объемом до 9 реплик со стороны каждого собеседника в рамках отобранного тематического содержания речи; -- уметь сравнивать, классифицировать, систематизировать и обобщать по существенным признакам изученные языковые явления (лексические и грамматические; -: уметь вести разные виды диалога (в том числе комбинированный) в стандартных ситуациях неофициального и официального общения объемом до 9 реплик со стороны каждого собеседника в рамках отобранного тематического содержания речи с соблюдением норм речевого этикета, принятых; - выявлять признаки изученных грамматических и лексических явлений по заданным основаниям - заполнять таблицу, кратко фиксируя содержание прочитанного/прослушанного текста или дополняя информацию в таблице; представлять результаты выполненной проектной работы объемом до 180 слов;

Метапредметные результаты:

Межпредметные понятия	
Регулятивные УУД	**Самоорганизация** -выявлять проблемы для решения в жизненных и учебных ситуациях; -самостоятельно составлять алгоритм решения задачи (или его часть), выбирать способ решения учебной задачи с учётом имеющихся ресурсов и собственных возможностей, аргументировать предлагаемые варианты решений -Ориентироваться в различных подходах принятия решений (индивидуальное, принятие решения в группе, принятие решений группой);

	-составлять план действий (план реализации намеченного алгоритма решения), корректировать предложенный алгоритм с учётом получения новых знаний об изучаемом объекте; - делать выбор и брать ответственность за решение **Самоконтроль** -владеть способами самоконтроля, самомотивации и рефлексии -вносить коррективы в деятельность на основе новых обстоятельств, изменившихся ситуаций, установленных ошибок, возникших трудностей - давать адекватную оценку ситуации и предлагать план её изменения; -учитывать контекст и предвидеть трудности, которые могут возникнуть при решении учебной задачи, адаптировать решение к меняющимся обстоятельствам; - объяснять причины достижения (недостижения) результатов деятельности, давать оценку приобретённому опыту, уметь находить позитивное в произошедшей ситуации; - оценивать соответствие результата цели и условиям **Эмоциональный интеллект** -различать, называть и управлять собственными эмоциями и эмоциями других; -выявлять и анализировать причины эмоций; -ставить себя на место другого человека, понимать мотивы и намерения другого; -регулировать способ выражения эмоций **Принятие себя и других** -осознанно относиться к другому человеку, его мнению; признавать своё право на ошибку и такое же право другого; -принимать себя и других, не осуждая; открытость себе и другим; осознавать невозможность контролировать всё вокруг
Познавательные УУД	**Базовые логические действия** -выявлять и характеризовать существенные признаки объектов (явлений); -устанавливать существенный признак классификации, основания для обобщения и сравнения, критерии проводимого анализа; -с учётом предложенной задачи выявлять закономерности и противоречия в рассматриваемых фактах, данных и наблюдениях; -предлагать критерии для выявления закономерностей и противоречий; -выявлять дефицит информации, данных, необходимых для решения поставленной задачи; -выявлять причинно-следственные связи при изучении явлений и процессов; -делать выводы с использованием дедуктивных и индуктивных умозаключений, умозаключений по аналогии, формулировать гипотезы о взаимосвязях; -самостоятельно выбирать способ решения учебной задачи (сравнивать несколько вариантов решения, выбирать наиболее подходящий с учётом самостоятельно выделенных критериев);

	Базовые исследовательские действия -проводить по самостоятельно составленному плану опыт, несложный эксперимент, небольшое исследование по установлению особенностей объекта изучения, причинно-следственных связей и зависимостей объектов между собой; -оценивать на применимость и достоверность информацию, полученную в ходе исследования (эксперимента); -самостоятельно формулировать обобщения и выводы по результатам проведённого наблюдения, опыта, исследования, владеть инструментами оценки достоверности полученных выводов и обобщений; -прогнозировать возможное дальнейшее развитие процессов, событий и их последствия в аналогичных или сходных ситуациях, выдвигать предположения об их развитии в новых условиях и контекстах; -использовать вопросы как исследовательский инструмент познания; -формулировать вопросы, фиксирующие разрыв между реальным и желательным состоянием ситуации, объекта, самостоятельно устанавливать искомое и данное; -формировать гипотезу об истинности собственных суждений и суждений других, аргументировать свою позицию, мнение; **Работа с информацией** -применять различные методы, инструменты и запросы при поиске и отборе информации или данных из источников с учётом предложенной учебной задачи и заданных критериев; -выбирать, анализировать, систематизировать и интерпретировать информацию различных видов и форм представления; находить сходные аргументы (подтверждающие или опровергающие одну и ту же идею, версию) в различных информационных источниках; -самостоятельно выбирать оптимальную форму представления информации и иллюстрировать решаемые задачи несложными схемами, диаграммами, иной графикой и их комбинациями; -оценивать надёжность информации по критериям, предложенным педагогическим работником или сформулированным самостоятельно; - Эффективно запоминать и систематизировать информацию
Коммуникативные УУД	**Общение** - выражать себя (свою точку зрения) в устных и письменных текстах; -в ходе диалога и (или) дискуссии задавать вопросы по существу обсуждаемой темы и высказывать идеи, нацеленные на решение задачи и поддержание благожелательности общения; -сопоставлять свои суждения с суждениями других участников диалога; -публично представлять результаты выполненного опыта (эксперимента, исследования, проекта); -самостоятельно выбирать формат выступления с учётом задач презентации и особенностей аудитории и в соответствии с ним составлять устные и письменные тексты с использованием иллюстративных материалов; -обнаруживать различие и сходство позиций;

	-воспринимать и формулировать суждения, выражать эмоции в соответствии с целями и условиями общения; -распознавать невербальные средства общения, понимать значение социальных знаков, знать и распознавать предпосылки конфликтных ситуаций и смягчать конфликты, вести переговоры; -понимать намерения других, проявлять уважительное отношение к собеседнику и в корректной форме формулировать свои возражения **Совместная деятельность** -Понимать и использовать преимущества командной и индивидуальной работы при решении конкретной проблемы, обосновывать необходимость применения групповых форм взаимодействия при решении поставленной задачи; -принимать цель совместной деятельности, коллективно строить действия по её достижению: распределять роли, договариваться, обсуждать процесс и результат совместной работы; -уметь обобщать мнения нескольких человек, проявлять готовность руководить, выполнять поручения, подчиняться; -планировать организацию совместной работы, определять свою роль (с учётом предпочтений и возможностей всех участников взаимодействия), распределять задачи между членами команды, участвовать в групповых формах работы (обсуждения, обмен мнений, "мозговые штурмы" и иные); -выполнять свою часть работы, достигать качественного результата по своему направлению и координировать свои действия с другими членами команды; -оценивать качество своего вклада в общий продукт по критериям, самостоятельно сформулированным участниками взаимодействия; -сравнивать результаты с исходной задачей и вклад каждого члена команды в достижение результатов, разделять сферу ответственности и проявлять готовность к предоставлению отчёта перед группой

Личностные результаты

1. Гражданское воспитание	
ЛР 1.6	умение взаимодействовать с социальными институтами в соответствии с их функциями и назначением
2. Патриотического воспитания	
ЛР 2.1	сформированность российской гражданской идентичности, патриотизма, уважения к своему народу, чувства ответственности перед Родиной, гордости за свой край, свою Родину, свой язык и культуру, прошлое и настоящее многонационального народа России
ЛР 2.2	ценностное отношение к государственным символам, историческому и природному наследию, памятникам, традициям народов России, достижениям России в науке, искусстве, спорте, технологиях и труде
3. Духовно-нравственное воспитание	
ЛР 3.5	ответственное отношение к своим родителям и (или) другим членам семьи, созданию семьи на основе осознанного принятия ценностей семейной жизни в соответствии с традициями народов России
4. Эстетическое воспитание	

ЛР 4.1	эстетическое отношение к миру, включая эстетику быта, научного и технического творчества, спорта, труда и общественных отношений
5. Физическое воспитаниея	
ЛР 5.1	сформированность здорового и безопасного образа жизни, ответственного отношения к своему здоровью
ЛР 5.3	активное неприятие вредных привычек и иных форм причинения вреда физическому и психическому здоровью
6. **Трудовое воспитание**	
ЛР 6.1	готовность к труду, осознание ценности мастерства, трудолюбие
ЛР 6.2	готовность к активной деятельности технологической и социальной направленности, способность инициировать, планировать и самостоятельно выполнять такую деятельность
ЛР 6.3	интерес к различным сферам профессиональной деятельности, умение совершать осознанный выбор будущей профессии и реализовывать собственные жизненные планы
ЛР 6.4	готовность и способность к образованию и самообразованию на протяжении всей жизни
7. **Экологическое воспитание**	
ЛР 7.1	сформированность экологической культуры, понимание влияния социально-экономических процессов на состояние природной и социальной среды, осознание глобального характера экологических проблем
8. Ценности научного познания	
ЛР 8.1	сформированность мировоззрения, соответствующего современному уровню развития науки и общественной практики, основанного на диалоге культур, способствующего осознанию своего места в поликультурном мире
ЛР 8.2	совершенствование языковой и читательской культуры как средства взаимодействия между людьми и познания мира
ЛР 8.3	осознание ценности научной деятельности, готовность осуществлять проектную и исследовательскую деятельность индивидуально и в группе

2. СТРУКТУРА И СОДЕРЖАНИЕ УЧЕБНОЙ ДИСЦИПЛИНЫ

2.1 Трудоемкость освоения дисциплины

Наименование составных частей дисциплины	Объем в часах	В т.ч. в форме практ. подготовки
Учебные занятия, Из них:	-	-
теоретическое обучение	-	-
практическая подготовка (*практикум, практическая работа, лабораторная работа, практика и т.д. при наличии)*	**66**	**66**
самостоятельная работа студентов *(при наличии)*	-	-
консультации *(при наличии)*	**2**	**2**
Промежуточная аттестация: контрольная работа, дифференцированный зачет	**4**	**4**
Всего	**72**	**72**

2.2 Тематический план и содержание учебной дисциплины

Наименование разделов и тем УД	Содержание учебного материала и формы организации деятельности обучающихся	**Объем, ак. ч. / в том числе в форме практической подготовки, ак. ч.**		Коды формируемых компетенций
		теоретическое обучение	**практическая подготовка**	
Основное содержание				
Раздел 1.Иностранный язык для коммуникации		**50**		
Тема № 1.1 Повседневная жизнь	**Содержание учебного материала** Лексика: – повседневная деятельность (go to college, have breakfast, take a shower, etc.); – свободное время (friend, communicate, go out, play sports, hobby, work out, gardening, etc.); – студенчество (college, subjects, timetable, do homework, pass an exam, take an exam, etc.); – профессии (teacher, cook, businessman, etc.); – описание фотографий (in the photo, look, on the righ/left, etc.). Грамматика: – глагол to be в настоящем и прошедшем времени, в утвердительных, вопросительных и отрицательных предложениях; – наречия (always, never, rarely, sometimes, etc.); – простое настоящее время и простое продолжительное время (их образование и функции в действительном залоге); – разные типы вопросительных предложений;		6	ОК01 ОК02 ОК04 ОК09

	– модальный глагол can; – структура there is/are; – местоимения личные, притяжательные, указательные, возвратные. Фонетика: – правила чтения. Звуки и транскрипция (в т. ч. использование онлайн-словарей, переводчиков с функцией произношения) **Практические занятия** ПР№1. Систематизация/обобщение/повторение изученного ранее материала. ПР№2. Место иностранного языка в повседневной жизни и профессиональной деятельности в современном мире. Глагол to be. ПР№3. Диагностика входного уровня владения иностранным языком обучающегося: – лексико-грамматический тест; устное собеседование			
Тема № 1.2 Межличностные отношения в семье, с друзьями и знакомыми. Конфликтные ситуации, их предупреждение и разрешение. Внешность и характер человека	**Содержание учебного материала** Лексика: – национальности; – члены семьи (mother-in-law/nephew/stepmother, etc.); – внешность человека (height: short, medium high, tall/nose: hooked, crooked, etc.); – личные качества человека (confident, shy, successful, etc.); – ситуации общения (text messaging, online, misunderstanding, argument, opinion, point of view, etc.); – семейные традиции (spend time together, celebrations, gifts, etc.); – брак (get married, have children, date, go out, wedding, etc.). Грамматика:		6	ОК01 ОК02 ОК04 ОК09

	− глаголы to be, to have, to do (их значения как смысловых глаголов и функции как вспомогательных); − личные и притяжательные местоимения. **Практические занятия** ПР№4. Приветствие, прощание. Представление себя и других людей в официальной и неофициальной обстановке. ПР№5. Я и моя семья. Отношение поколений в семье, традиции. Глагол to have. ПР№6. Внешность, личностные качества. Описание характера человека. Глагол To do.			
Тема № 1.3 Молодежь в современном обществе. Досуг молодежи: увлечения и интересы	**Содержание учебного материала** Лексика: − возможности для молодежи (education, employment, look for a job, etc.); − карманные деньги (earn, pocket money, save for, etc.); − интересы (music, art, creativity, express yourself); − блогосфера (blog, vlog, go online, make videos, subscribe, follow, etc.); − общество (society, mix up with people, volunteer, raise money, help, etc.). Грамматика: - оборот there is/are − предлоги времени; − типы вопросов; − степени сравнения прилагательных **Практические занятия** ПР№7. Досуг. Хобби, свободное время. ПР№8. Мой колледж.		**4**	ОК01 ОК02 ОК04 ОК09

Тема № 1.4 Условия проживания в городской и сельской местности	**Содержание учебного материала** Лексика: − здания (attached house, apartment, etc.); − комнаты (living-room, kitchen, etc.); − обстановка (armchair, sofa, carpet, etc.); − техника и оборудование (flat-screen TV, camera, computer, etc.); − условия жизни (comfortable, close, nice, etc.); − места в городе (city centre, square, etc.); − плюсы и минусы жизни в городе/сельской местности (countryside, crowded, pollution, fresh air, nightlife, farming, crops, etc.); − природа (nature, environment, rare animals, protect, deforestation, climate change, global warming, etc.). Грамматика: − оборот there is/are; − неопределенные местоимения some/any/no и их производные; − предлоги направления (forward, past, opposite, etc.); − специальные вопросы; − вопросительные предложения – формулы вежливости (Could you ___, please? Would you like ___? Shall I___?, etc.); наречия, обозначающие направление **Практические занятия** ПР№9. Особенности проживания в городе/сельской местности. Инфраструктура. Преимущества и недостатки. ПР№10. Как спросить и указать дорогу. ПР№11.Описание здания. Интерьер.		**6**	ОК01 ОК02 ОК04 ОК09
Тема № 1.5 Покупки: одежда, обувь и продукты питания	**Содержание учебного материала** Лексика: − виды магазинов и отделы в магазине (shopping mall, department store, dairy produce, etc.);		**6**	ОК01 ОК02 ОК04 ОК09

	− товары (juice, soap, milk, bread, butter, sandwich, a bottle of milk, etc.); − одежда (trousers, a sweater, a blouse, a tie, a skirt, etc.); − покупки в Интернете (delivery, order, size, add to basket, pay, try on, etc.). Грамматика: − множественное число существительных; − употребление слов many, much, a lot of, little, a little, few, a few с существительными; − артикли: определенный, неопределенный, нулевой; числительные (порядковые и количественные) **Практические занятия** ПР№12. Виды магазинов. Ассортимент товаров. (Не)исчисляемые существительные. ПР№13. Совершение покупок в магазине одежды/обуви. Числительные. ПР№14. Мини-проект «Лучший супермаркет города»			
Промежуточная аттестация (контрольная работа)			**2**	
	Итого за 1 семестр		**30**	
Тема № 1.6 Туризм. Виды акивного отдыха.	**Содержание учебного материала** . Лексика: − виды путешествий (travelling by plane, by train, etc.); − виды транспорта (bus, car, plane, etc.); − в аэропорту (arrivals, departures, boarding pass, check-in, gate, seat belt, etc.); − достопримечательности стран изучаемого языка (have a look around, get lost, explore, sights, sightseeing, Tower Bridge, Big Ben, Buckingham Palace, etc.); − погода (cold, wet, windy, sunny); Грамматика:		**4**	ОК01 ОК02 ОК04 ОК09

	– инфинитив, его формы; – неопределенные местоимения; – образование степеней сравнения прилагательных/наречий; **Практические занятия** ПР№15. Мини-исследование «Почему и как люди путешествуют?» ПР№16. Написание сочинения с заданным концом.			
Тема № 1.7 Страна/страны изучаемого языка.	**Содержание учебного материала** Лексика: – виды путешествий (travelling by plane, by train, etc.); – виды транспорта (bus, car, plane, etc.); – достопримечательности стран изучаемого языка (have a look around, get lost, explore, sights, sightseeing, Tower Bridge, Big Ben, Buckingham Palace, etc.); – роль иностранного языка в путешествиях (first/second language, English, Russia, Chinese, etc.). Грамматика: – инфинитив, его формы; – неопределенные местоимения; - артикли. **Практические занятия** ПР№17. Британия. Неопределенный артикль ПР№18. США. Определенный артикль. ПР№19. Канада. Нулевойартикль. ПР№20. Австралия. Инфинитив.		**8**	ОК01 ОК02 ОК04 ОК09
Тема № 1.8 Россия.	**Содержаниеучебногоматериала** Лексика: – государственное устройство (government, president, judicial, commander-in-chief, etc.); – погода и климат (wet, mild, variable, continental, etc.); – экономика (gross domestic product, machinery, income, heavy industry, light industry, oil and gas resources, etc.);		**8**	ОК01 ОК02 ОК04 ОК09

	– достопримечательности (the Kremlin, Red Square, Saint Petersburg, etc.). Грамматика: – артикли с географическими названиями; – пассивный залог в настоящем и прошедшем времени. **Практические занятия** ПР№21. Географическое положение, климат, население России. Пассивный залог в настоящем времени. ПР№22. Символы России. Пассивный залог в прошедшем времени. ПР№23. Традиции народов России/Моя малая Родина – чем мы гордимся **ПР№24. Контрольная точка№1**			
2. Профессионально ориентированное содержание (содержание прикладного модуля)				
Раздел 2. Иностранный язык для специальных целей		**18**		
Тема 2.1 Современный мир профессий. Проблемы выбора профессии. Роль иностранного языка в вашей профессии	**Содержание учебного материала** Лексика: – профессионально ориентированная лексика; – лексика делового общения (написание деловых писем); – чтение инструкций. Грамматика: – герундий, инфинитив. грамматические структуры, типичные для научно-популярных текстов **Практические занятия** ПР№25. Составление профиля своей будущей профессии. ПР№26. Роль иностранного языка в выбранной профессии/специальности.		**4**	ОК01 ОК02 ОК04 ОК09
Тема 2.2 Природа и экология	**Содержание учебного материала** Лексика:		**4**	ОК01 ОК02 ОК04 ОК09

	− природные явления (natural phenomena: rain, wind, storm, etc.); − физические явления (physical phenomena: mechanical, electrical, magnetic, sound, thermal, light, etc.); − экология (pollution, exhaust, noise, etc.). Грамматика: грамматические структуры, типичные для научно-популярных текстов **Практические занятия** ПР№27. Природные и физические явления. ПР№28. Защита окружающей среды. Проблемы экологии. Стихийные бедствия.			
Тема 2.3 Технический прогресс: перспективы и последствия. Современные средства информации и коммуникации, Интернет-безопасность	**Содержание учебного материала** Лексика: − виды наук (science, natural sciences, social sciences, etc.); − названия технических и компьютерных средств (a tablet, a smartphone, a laptop, a machine, etc.). Грамматика: − страдательный залог; − грамматические структуры предложений, типичные для научно-популярного стиля **Практические занятия** ПР№29. Достижения науки. ПР№30. Современные информационные технологии. Искусственный интеллект. Интернет-безопасность. ПР№31. ИКТ в профессиональной деятельности. Технический прогресс. Онлайн возможности		**6**	ОК01 ОК02 ОК04 ОК09

Тема 2.4 Выдающиеся люди родной страны и страны/стран изучаемого языка, их вклад в науку и мировую культуру	**Содержание учебного материала** Лексика: − профессионально ориентированная лексика; − лексика делового общения. Грамматика: грамматические конструкции, типичные для научно-популярного стиля **Практические занятия** ПР№32. Известные ученые и их открытия. ПР№33. Известные изобретатели и изобретения.		**4**	ОК01 ОК02 ОК04 ОК09
Консультация			**2**	
Промежуточная аттестация (дифференцированный зачёт)			**2**	
		Итого за 2 семестр	**42**	
		Всего за год	**72**	

3. УСЛОВИЯ РЕАЛИЗАЦИИ ПРОГРАММЫ УЧЕБНОЙ ДИСЦИПЛИНЫ

3.1. Для реализации программы учебной дисциплины предусмотрены следующие специальные помещения:

Кабинет иностранного языка № 430, оснащенный необходимым для реализации программы учебной дисциплины оборудованием:

- доска деревянная меловая – 1шт;
- столы – 11шт;
- стулья – 24шт;
- рабочее место преподавателя – 1шт.;
- настенные плакаты по грамматике английского языка, страноведению -6 шт.;
- шкаф с учебной литературой.

3.2 Информационное обеспечение реализации программы

Реализация программы учебной дисциплины осуществляется на основе печатных (электронных) и информационных ресурсов, рекомендуемых для использования в образовательном процессе.

3.2.1 Основная литература:

1. Безкоровайная Г.Т., Соколова Н.И., Койранская Е.А., Лаврик Г.В. Planet of English, Учебник СПО/- М.: Академия, 2025.
2. Смирнова Е.Ю., Смирнов Ю.А. Английский язык. Базовый уровень: учебник для СПО / Е.Ю. Смирнова, Ю.А. Смирнов**. -** 1-е изд. - М.: Просвещение, 2024.

3.2.2. Дополнительная литература:

1.Афанасьев, В. В. Основы учебно-исследовательской деятельности : учебник для среднего профессионального образования / В. В. Афанасьев, О. В. Грибкова, Л. И. Уколова. — 2-е изд., перераб. и доп. — Москва : Издательство Юрайт, 2026. — 147 с. — (Профессиональное образование). — ISBN 978-5-534-17639-1. — URL : https://urait.ru/bcode/587288 (дата обращения: 19.05.2026)
2. Малецкая, О.П. Английский язык: учебное пособие для СПО/ О.П. Малецкая, И.М. Селевина. - Лань, 2020. – 136 с.
4.Видеоуроки в интернет: [сайт]. – ООО «Мультиурок», 2020 – URL: http://videouroki.net (дата обращения: 19.05.2026) – Текст: электронный.
3.Единая коллекция цифровых образовательных ресурсов. - URL: http://school-collection.edu.ru/ (дата обращения: 19.05.2026). – Текст: электронный.
4.Информационная система «Единое окно доступа к образовательным ресурсам». - URL: http://window.edu.ru/ (дата обращения: 19.05.2026). – Текст: электронный.

Словари:

1. www. lingvo-online. ru (более 30 англо-русских, русско-английских и толковых словарей общей и отраслевой лексики) (дата обращения: 19.05.2026)
Мюллер, В.К. Самый полный англо-русский, русско-английский словарь. – (Большие уникальные словари). - М.: АСТ, 2020. – 800 с.
3. Онлайн-словари ABBYY Lingvo. - URL:http://www.abbyyonline.ru ((дата обращения: 19.05.2026). – Текст: электронный.
4. Онлайн-словари Мультитран». - URL:http://www.multitran.ru (дата обращения: 19.05.2026). – Текст: электронный.
5. Cambridge Dictionaries Online. - URL:http://dictionary.cambridge.or (дата обращения: 19.05.2026). – Текст: электронный.
6. Macmillan Dictionary с возможностью прослушать произношение слов: [сайт]. – Macmillan Education Limited, 2009-2020 – URL: www.macmillandictionary.com (дата обращения: 19.05.2026) – Текст: электронный

3.2.3 Интернет-ресурсы

1. Английский язык для гуманитариев (B1–B2). English for Humanities : учебное пособие для вузов / О. Н. Стогниева, А. В. Бакулев, Г. А. Павловская, Е. М. Муковникова. — Москва : Издательство Юрайт, 2022. — 178 с. — (Высшее образование). — ISBN 978-5-534-14982-1. — Текст : электронный // Образовательная платформа Юрайт [сайт]. — URL: https://urait.ru/bcode/494395 (дата обращения: 19.03.2026).
2. Английский язык для академических целей. English for Academic Purposes : учебное пособие для вузов / Т. А. Барановская, А. В. Захарова, Т. Б. Поспелова, Ю. А. Суворова ; под редакцией Т. А. Барановской. — 2-е изд., перераб. и доп. — Москва : Издательство Юрайт, 2022. — 220 с. — (Высшее образование). — ISBN 978-5-534-13839-9. — Текст : электронный // Образовательная платформа Юрайт [сайт]. — URL: https://urait.ru/bcode/489787 (дата обращения: 19.05.2026).
3.www. lingvo-online. ru (более 30 англо-русских, русско-английских и толковых словарей общей и отраслевой лексики) {дата обращения: 03.04.2026г.}
4. Энциклопедия «Британника»: [сайт]. – Encyclopædia Britannica, Inc., 2020 – URL: www.britannica.com (дата обращения: 26.04.2026) – Текст: электронный.

4. КОНТРОЛЬ И ОЦЕНКА РЕЗУЛЬТАТОВ ОСВОЕНИЯ УЧЕБНОЙ ДИСЦИПЛИНЫ

Контроль и оценка результатов освоения учебной дисциплины осуществляется преподавателем в процессе проведения текущего контроля и промежуточной аттестации.

Текущий контроль индивидуальных образовательных достижений – демонстрируемых обучающимися знаний, умений и навыков проводится по средством одной контрольной точки в форме проведения контрольной работы, проведение которой описывается в КОС.

Обучение по программе учебной дисциплины завершается промежуточной аттестацией в форме дифференцированного зачета.

Для текущего контроля и промежуточной аттестации создаются фонды контрольно-оценочных средств (КОС), которые включают в себя педагогические контрольно-измерительные материалы, процедуру проведения контроля, предназначенные для определения соответствия (или несоответствия) индивидуальных образовательных достижений основным показателям оценки результатов подготовки

Результаты обучения			Номер контрольной точки, номера тем в соответствии с	Критерии оценки	Формы, методы контроля и оценки
Код ЛР	Код ОК	Знания, умения			
ЛР 2.1 ЛР 2.2 ЛР 6.2 ЛР 6.4 ЛР 7.1 ЛР 8.1 ЛР 8.2 ЛР 8.3	ОК1 ОК2 ОК4 ОК9	З.1. З.3. З.4. З.6. З.7.	Темы 1.1-1.6 Контрольная работа	знает: - правила образования предложений с конструкцией there is/are; - личные и притяжательные местоимения; -неопределенные местоимения; -правила образования степеней сравнения прилагательных; -правила образования множественного числа существительных.	Практические задания
		У.3.1. У.3.3. У. 4.6. У.5. У.6. У.8. У.11		умеет: -составлять предложения с конструкцией there is/are; - определяет правильную форму личных и притяжательных местоимений, неопределенных местоимений; - выбирать правильную степень	

				сравнения из предложенных -владеет навыками литературного перевода текста.	
ЛР 2.1 ЛР 2.2 ЛР 6.2 ЛР 6.4 ЛР 8.1 ЛР 8.2 ЛР 8.3	ОК1 ОК2 ОК4 ОК9	З.1. З.3. З.4. З.6. З.7.	Темы 1.7. – 1.8.	знает: - правила образования страдательного залога; - достопримечательности России и стран изучаемого языка	тестирование
		У.1. У.2. У.3. У.4. У.5. У.6. У.8. У.9. У.10. У.11. У.12. У.13. У.14. У.15.		умеет: -выбирать правильный вспомогательный глагол в Passive; - переводить предложения в страдательном залоге; - преобразовывать предложения из активного залога в пассивный; -выбрать верную достопримечательность по описанию.	
ЛР 1.6 ЛР 6.1 ЛР 6.2 ЛР 6.3 ЛР 6.4 ЛР 8.2 ЛР 8.3 ПК1.3	ОК1 ОК2 ОК4 ОК9	З.1. З.3. З.4. З.5.	Темы 1.1. – 2.4. Дифференцированный зачет	Знает: - лексический (1200 - 1400 лексических единиц) и грамматический минимум, необходимый для чтения и перевода (со словарем) иностранных текстов профессиональной направленности.	Практические задания
		У.1. У.2. У.3. У.4. У.5. У.6. У.10. У.11. У.12. У.13. У.14. У.15.		умеет: - переводить (со словарем) иностранные тексты профессиональной направленности; самостоятельно совершенствовать устную и письменную речь, пополнять словарный запас	

Лист актуализации рабочей программы

Дата актуализации программы	Основание проведения актуализации	Содержании изменений и дополнений, вносимых в программу	№№ страниц с изменениями, дополнениями	ФИО преподавателя

РАБОЧАЯ ПРОГРАММА ДИСЦИПЛИНЫ

ОУП.05 География

по специальности

23.02.05 Эксплуатация транспортного электрооборудования и автоматики (по видам транспорта, за исключением водного)

технологический профиль обучения

очная форма обучения

г. Омск, 2026

Рабочая программа учебной дисциплины (далее УД) разработана на основе Федерального государственного образовательного стандарта СОО (далее ФГОС СОО), примерной программы общеобразовательной учебной дисциплины «География», основной профессиональной образовательной программы (далее ОПОП) по специальности «23.02.05 Эксплуатация транспортного электрооборудования и автоматики (по видам транспорта, за исключением водного)».

Организация-разработчик: бюджетное профессиональное образовательное учреждение Омской области «Омский автотранспортный колледж»

Разработчики: Полошкова Елена Николаевна, преподаватель
Вахитова Валентина Анатольевна, преподаватель

Рабочая программа утверждена на заседании ЦМК «Общеобразовательные, общие гуманитарные и социально-экономические дисциплины»
Протокол №____ от «____»_____ 2026 года
Председатель ЦМК «Общеобразовательные, общие гуманитарные и социально-экономические дисциплины» _____/Вахитова В.А./

© Полошкова Елена Николаевна
Вахитова Валентина Анатольевна, 2026

© БПОУ ОО «Омский АТК», 2026

СОДЕРЖАНИЕ

1. ОБЩАЯ ХАРАКТЕРИСТИКА	4
1.1. Цель и место дисциплины в структуре основной образовательной программы	4
1.2. Планируемые результаты освоения дисциплины	4
2. СТРУКТУРА И СОДЕРЖАНИЕ ДИСЦИПЛИНЫ	17
2.1. Трудоемкость освоения дисциплины	15
2.2. Содержание дисциплины	16
3. УСЛОВИЯ РЕАЛИЗАЦИИ ПРОГРАММЫ ДИСЦИПЛИНЫ	27
3.1. Материально-техническое обеспечение	27
3.2. Учебно-методическое обеспечение	27
4. КОНТРОЛЬ И ОЦЕНКА РЕЗУЛЬТАТОВ ОСВОЕНИЯ ДИСЦИПЛИНЫ	28

1. ОБЩАЯ ХАРАКТЕРИСТИКА

1.1 Цель и место учебной дисциплины в структуре основной профессиональной образовательной программы

Цель дисциплины «География» – воспитание чувства патриотизма, взаимопонимания с другими народами, уважения культуры разных стран и регионов мира, ценностных ориентаций личности посредством ознакомления с важнейшими проблемами современности, с ролью России как составной части мирового сообщества; воспитание экологической культуры на основе приобретения знаний о взаимосвязи природы, населения и хозяйства на глобальном, региональном и локальном уровнях и формирование ценностного отношения к проблемам взаимодействия человека и общества; формирование системы географических знаний как компонента научной картины мира, завершение формирования основ географической культуры; развитие познавательных интересов, навыков самопознания, интеллектуальных и творческих способностей в процессе овладения комплексом географических знаний и умений, направленных на использование их в реальной действительности; приобретение опыта разнообразной деятельности, направленной на достижение целей устойчивого развития.

Дисциплина «География» является обязательной частью общеобразовательного цикла учебного плана ОПОП по специальности «23.02.05 Эксплуатация транспортного электрооборудования и автоматики (по видам транспорта, за исключением водного)».

Связь с другими учебными дисциплинами: история, обществознание, химия.

Дисциплина «География» обеспечивает формирование профессиональных компетенций, общих компетенций и личностных результатов по специальности «23.02.05 Эксплуатация транспортного электрооборудования и автоматики (по видам транспорта, за исключением водного)». Особое значение дисциплина имеет при формировании и развитии ОК01, ОК07.

1.2 Планируемые результаты освоения дисциплины

1.2.1. Перечень формируемых компетенций и личностных результатов

Код и наименование формируемых компетенций	Планируемые результаты освоения
ОК 01. Выбирать способы решения задач профессиональной деятельности применительно к различным контекстам	**Личностные результаты должны отражать в части:** **трудового воспитания:** - готовность к труду, осознание ценности мастерства, трудолюбие; - готовность к активной деятельности технологической и социальной направленности, способность инициировать, планировать и самостоятельно выполнять такую деятельность; - интерес к различным сферам профессиональной деятельности.

	Метапредметные результаты должны отражать: **Овладение универсальными учебными познавательными действиями:** **а) базовые логические действия**: - самостоятельно формулировать и актуализировать проблему, рассматривать ее всесторонне; - устанавливать существенный признак или основания для сравнения, классификации и обобщения; - определять цели деятельности, задавать параметры и критерии их достижения; - выявлять закономерности и противоречия в рассматриваемых явлениях; - вносить коррективы в деятельность, оценивать соответствие результатов целям, оценивать риски последствий деятельности. **б) базовые исследовательские действия:** - владеть навыками учебно-исследовательской и проектной деятельности, навыками разрешения проблем; - выявлять причинно-следственные связи и актуализировать задачу, выдвигать гипотезу ее решения, находить аргументы для доказательства своих утверждений, задавать параметры и критерии решения; - анализировать полученные в ходе решения задачи результаты, критически оценивать их достоверность, прогнозировать изменение в новых условиях; - уметь переносить знания в познавательную и практическую области жизнедеятельности.
ОК 02. Использовать современные средства поиска, анализа и интерпретации информации и информационные технологии для выполнения задач профессиональной деятельности	**Личностные результаты должны отражать в части:** **ценности научного познания:** - сформированность мировоззрения, соответствующего современному уровню развития науки и общественной практики, основанного на диалоге культур, способствующего осознанию своего места в поликультурном мире; - совершенствование языковой и читательской культуры как средства взаимодействия между людьми и познания мира. **Метапредметные результаты должны отражать:** **Овладение универсальными учебными познавательными действиями:** **в) работа с информацией:** - владеть навыками получения информации из источников разных типов, самостоятельно осуществлять поиск, анализ, систематизацию и интерпретацию информации различных видов и форм представления; - создавать тексты в различных форматах с учетом назначения информации и целевой аудитории, выбирая оптимальную форму представления и визуализации; - оценивать достоверность, легитимность информации, ее соответствие правовым и морально-этическим нормам; - владеть навыками распознавания и защиты информации, информационной безопасности личности.
ОК 03. Планировать и реализовывать собственное	**Личностные результаты должны отражать в части:** **духовно-нравственного воспитания:**

профессиональное и личностное развитие, предпринимательскую деятельность в профессиональной сфере, использовать знания по правовой и финансовой грамотности в различных жизненных ситуациях	- сформированность нравственного сознания, этического поведения; - способность оценивать ситуацию и принимать осознанные решения, ориентируясь на морально-нравственные нормы и ценности; - осознание личного вклада в построение устойчивого будущего; - ответственное отношение к своим родителям и (или) другим членам семьи, созданию семьи на основе осознанного принятия ценностей семейной жизни в соответствии с традициями народов России; **Метапредметные результаты должны отражать:** **Овладение универсальными регулятивными действиями:** **а) самоорганизация:** - самостоятельно осуществлять познавательную деятельность, выявлять проблемы, ставить и формулировать собственные задачи в образовательной деятельности и жизненных ситуациях; - самостоятельно составлять план решения проблемы с учетом имеющихся ресурсов, собственных возможностей и предпочтений; - давать оценку новым ситуациям; способствовать формированию и проявлению широкой эрудиции в разных областях знаний, постоянно повышать свой образовательный и культурный уровень; **б) самоконтроль:** - использовать приемы рефлексии для оценки ситуации, выбора верного решения; - уметь оценивать риски и своевременно принимать решения по их снижению; **в) эмоциональный интеллект, предполагающий сформированность:** - внутренней мотивации, включающей стремление к достижению цели и успеху, оптимизм, инициативность, умение действовать, исходя из своих возможностей; - эмпатии, включающей способность понимать эмоциональное состояние других, учитывать его при осуществлении коммуникации, способность к сочувствию и сопереживанию; - социальных навыков, включающих способность выстраивать отношения с другими людьми, заботиться, проявлять интерес и разрешать конфликты
ОК 04. Эффективно взаимодействовать и работать в коллективе и команде	**Личностные результаты должны отражать в части:** **ценности научного познания:** - осознание ценности научной деятельности, готовность осуществлять проектную и исследовательскую деятельность индивидуально и в группе. **Метапредметные результаты должны отражать:** **Овладение универсальными коммуникативными действиями:** **совместная деятельность:** - понимать и использовать преимущества командной и индивидуальной работы;

	- принимать цели совместной деятельности, организовывать и координировать действия по ее достижению: составлять план действий, распределять роли с учетом мнений участников обсуждать результаты совместной работы; - координировать и выполнять работу в условиях реального, виртуального и комбинированного взаимодействия; - осуществлять позитивное стратегическое поведение в различных ситуациях, проявлять творчество и воображение, быть инициативным. **Овладение универсальными регулятивными действиями:** - принятие себя и других людей; - принимать мотивы и аргументы других людей при анализе результатов деятельности; - признавать свое право и право других людей на ошибки; - развивать способность понимать мир с позиции другого человека.
ОК 05. Осуществлять устную и письменную коммуникацию на государственном языке Российской Федерации с учетом особенностей социального и культурного контекста	**Личностные результаты должны отражать в части:** **эстетического воспитания:** - эстетическое отношение к миру, включая эстетику быта, научного и технического творчества, спорта, труда и общественных отношений; - способность воспринимать различные виды искусства, традиции и творчество своего и других народов, ощущать эмоциональное воздействие искусства; - убежденность в значимости для личности и общества отечественного и мирового искусства, этнических культурных традиций и народного творчества; - готовность к самовыражению в разных видах искусства, стремление проявлять качества творческой личности; **Метапредметные результаты должны отражать:** **Овладение универсальными коммуникативными действиями:** **а) общение:** - осуществлять коммуникации во всех сферах жизни; - распознавать невербальные средства общения, понимать значение социальных знаков, распознавать предпосылки конфликтных ситуаций и смягчать конфликты; - развернуто и логично излагать свою точку зрения с использованием языковых средств.
ОК 06. Проявлять гражданско-патриотическую позицию, демонстрировать осознанное поведение на основе традиционных российских духовно-нравственных ценностей, в том числе с учетом гармонизации межнациональных и межрелигиозных	**Личностные результаты должны отражать в части:** **гражданского воспитания:** - осознание своих конституционных прав и обязанностей, уважение закона и правопорядка; -принятие традиционных национальных, общечеловеческих гуманистических и демократических ценностей; - готовность противостоять идеологии экстремизма, национализма, ксенофобии, дискриминации по социальным, религиозным, расовым, национальным признакам; - готовность вести совместную деятельность в интересах гражданского общества, участвовать в самоуправлении в общеобразовательной организации и детско-юношеских организациях; - умение взаимодействовать с социальными институтами в соответствии с их функциями и назначением;

отношений, применять стандарты антикоррупционного поведения	- готовность к гуманитарной и волонтерской деятельности; патриотического воспитания: - сформированность российской гражданской идентичности, патриотизма, уважения к своему народу, чувства ответственности перед Родиной, гордости за свой край, свою Родину, свой язык и культуру, прошлое и настоящее многонационального народа России; - ценностное отношение к государственным символам, историческому и природному наследию, памятникам, традициям народов России, достижениям России в науке, искусстве, спорте, технологиях и труде; - идейная убежденность, готовность к служению и защите Отечества, ответственность за его судьбу; **Метапредметные результаты должны отражать:** освоенные обучающимися межпредметные понятия и универсальные учебные действия (регулятивные, познавательные, коммуникативные); - способность их использования в познавательной и социальной практике, готовность к самостоятельному планированию и осуществлению учебной деятельности, организации учебного сотрудничества с педагогическими работниками и сверстниками, к участию в построении индивидуальной образовательной траектории; - овладение навыками учебно-исследовательской, проектной и социальной деятельности
ОК 07. Содействовать сохранению окружающей среды, ресурсосбережению, применять знания об изменении климата, принципы бережливого производства, эффективно действовать в чрезвычайных ситуациях	**Личностные результаты должны отражать в части:** **экологического воспитания:** - сформированность экологической культуры, понимание влияния социально-экономических процессов на состояние природной и социальной среды, осознание глобального характера экологических проблем; - планирование и осуществление действий в окружающей среде на основе знания целей устойчивого развития человечества; - активное неприятие действий, приносящих вред окружающей среде; - умение прогнозировать неблагоприятные экологические последствия предпринимаемых действий, предотвращать их; - расширение опыта деятельности экологической направленности; - овладение навыками учебно-исследовательской, проектной и социальной деятельности; **Метапредметные результаты должны отражать:** **Овладение универсальными учебными познавательными действиями:** **в) работа с информацией:** использовать средства информационных и коммуникационных технологий в решении когнитивных, коммуникативных и организационных задач с соблюдением требований эргономики, техники безопасности, гигиены, ресурсосбережения, правовых и этических норм, норм информационной безопасности.
ОК 09. Пользоваться профессиональной документацией на государственном и иностранном языках	**Личностные результаты должны отражать в части:** **ценности научного познания:** - сформированность мировоззрения, соответствующего современному уровню развития науки и общественной практики, основанного на диалоге культур, способствующего осознанию своего места в поликультурном мире;

	- совершенствование языковой и читательской культуры как средства взаимодействия между людьми и познания мира; - осознание ценности научной деятельности, готовность осуществлять проектную и исследовательскую деятельность индивидуально и в группе. **Метапредметные результаты должны отражать:** **Овладение универсальными учебными познавательными действиями:** **б) базовые исследовательские действия:** - владеть навыками учебно-исследовательской и проектной деятельности, навыками разрешения проблем; - способность и готовность к самостоятельному поиску методов решения практических задач, применению различных методов познания; - овладение видами деятельности по получению нового знания, его интерпретации, преобразованию и применению в различных учебных ситуациях, в том числе при создании учебных и социальных проектов; - формирование научного типа мышления, владение научной терминологией, ключевыми понятиями и методами; -осуществлять целенаправленный поиск переноса средств и способов действия в профессиональную среду

1.2.2. Результаты освоения элементов компетенций по учебной дисциплине (в соответствии с ФГОС СОО).

Предметные результаты:

Знать	З1. роль и место современной географической науки в системе научных дисциплин, ее участии в решении важнейших проблем человечества: приводить примеры проявления глобальных проблем, в решении которых принимает участие современная географическая наука, на региональном уровне, в разных странах, в том числе в России; определять роль географических наук в достижении целей устойчивого развития; З2. основные географические объекты и территориальную организацию природы и общества (понятия и концепции устойчивого развития, зеленой энергетики, глобализации и проблема народонаселения); выбирать и использовать источники географической информации для определения положения и взаиморасположения объектов в пространстве; описывать положение и взаиморасположение географических объектов в пространстве; З3. о закономерностях развития природы, размещения населения и хозяйства: различать географические процессы и явления и распознавать их проявления в повседневной жизни; использовать знания об основных географических закономерностях для определения и сравнения свойств изученных географических объектов, явлений и процессов; проводить классификацию географических объектов, процессов и явлений; устанавливать взаимосвязи между социально-экономическими и геоэкологическими процессами и явлениями; между природными условиями и размещением населения, между природными условиями и природно-ресурсным капиталом и отраслевой структурой хозяйства стран; формулировать и/или обосновывать выводы на основе использования географических знаний;

	З4. об основных проблемах взаимодействия природы и общества, о природных и социально-экономических аспектах экологических проблем: описывать географические аспекты проблем взаимодействия природы и общества; приводить примеры взаимосвязи глобальных проблем; приводить примеры возможных путей решения глобальных проблем
Уметь	У1. владеть географической терминологией и системой базовых географических понятий, умение применять социально-экономические понятия для решения учебных и (или) практико-ориентированных задач; У2. проводить наблюдения за отдельными географическими объектами, процессами и явлениями, их изменениями в результате воздействия природных и антропогенных факторов: определять цели и задачи проведения наблюдений; выбирать форму фиксации результатов наблюдения; формулировать обобщения и выводы по результатам наблюдения; У3. находить и использовать различные источники географической информации для получения новых знаний о природных и социально-экономических процессах и явлениях, выявления закономерностей и тенденций их развития, прогнозирования: выбирать и использовать источники географической информации (картографические, статистические, текстовые, видео- и фотоизображения, геоинформационные системы), адекватные решаемым задачам; сопоставлять и анализировать географические карты различной тематики и другие источники географической информации для выявления закономерностей социально-экономических, природных и экологических процессов и явлений; определять и сравнивать по географическим картам разного содержания и другим источникам географической информации качественные и количественные показатели, характеризующие географические объекты, процессы и явления; определять и находить в комплексе источников недостоверную и противоречивую географическую информацию для решения учебных и (или) практико-ориентированных задач; самостоятельно находить, отбирать и применять различные методы познания для решения практико-ориентированных задач; У4. выполнять географический анализ и интерпретацию информации из различных источников: находить, отбирать, систематизировать информацию, необходимую для изучения географических объектов и явлений, отдельных территорий мира и России, их обеспеченности природными и человеческими ресурсами, хозяйственного потенциала, экологических проблем; представлять в различных формах (графики, таблицы, схемы, диаграммы, карты) географическую информацию; формулировать выводы и заключения на основе анализа и интерпретации информации из различных источников географической информации; критически оценивать и интерпретировать информацию, получаемую из различных источников; использовать различные источники географической информации для решения учебных и (или) практико-ориентированных задач; У5. применять географические знания для объяснения разнообразных явлений и процессов: объяснять изученные социально-экономические и геоэкологические процессы и явления; объяснять географические особенности стран с разным уровнем социально-экономического развития, включая особенности проявления в них глобальных проблем человечества; использовать географические знания о мировом хозяйстве и населении мира, об особенностях взаимодействия природы и общества для решения учебных и (или) практико-ориентированных задач; У6. применять географические знания для оценки разнообразных явлений и процессов: оценивать географические факторы, определяющие сущность и динамику важнейших социально-экономических и геоэкологических процессов; оценивать изученные социально-экономические и геоэкологические процессы и явления.

Метапредметные результаты:

Межпредметные понятия	
Познавательные УУД	1.1 Базовые логические действия: 1.1.1 устанавливать существенный признак или основания для сравнения, классификации географических объектов, процессов, явлений и обобщения; 1.1.2 выявлять закономерности и противоречия в рассматриваемых явлениях с учетом предложенной географической задачи; 1.1.3 самостоятельно формулировать и актуализировать проблемы, которые могут быть решены с использованием географических знаний, всесторонне их рассматривать; 1.1.4 вносить коррективы в деятельность, оценивать соответствие результатов целям, оценивать риски последствий деятельности; 1.1.5 креативно мыслить при поиске путей решения жизненных проблем, имеющих географические аспекты. 1.1.6 определять цели деятельности, задавая параметры и критерии их достижения, соотносить результаты деятельности с поставленными целями; 1.1.7 разрабатывать план решения географической задачи с учетом анализа имеющихся материальных и нематериальных ресурсов; 1.1.8 координировать и выполнять работу при решении географических задач в условиях реального, виртуального и комбинированного взаимодействия; 1.2. Базовые исследовательские действия: 1.2.1 владеть навыками учебно-исследовательской и проектной деятельности, навыками разрешения проблем; способностью и готовностью к самостоятельному поиску методов решения практических географических задач, применению различных методов познания природных, социально-экономических и геоэкологических объектов, процессов и явлений; 1.2.2 осуществлять различные виды деятельности по получению нового географического знания, его интерпретации, преобразованию и применению в различных учебных ситуациях, в том числе при создании учебных и социальных проектов; 1.2.3 давать оценку новым ситуациям, оценивать приобретенный опыт; 1.2.4 выявлять причинно-следственные связи и актуализировать задачу, выдвигать гипотезу ее решения, находить аргументы для доказательства своих утверждений, задавать параметры и критерии решения; 1.2.5 анализировать полученные в ходе решения задачи результаты, критически оценивать их достоверность, прогнозировать изменение в новых условиях;

	1.2.6 уметь переносить знания в познавательную и практическую области жизнедеятельности; 1.2.7 уметь интегрировать знания из разных предметных областей; 1.2.8 владеть научной терминологией, ключевыми понятиями и методами; 1.2.9 формулировать собственные задачи в образовательной деятельности и жизненных ситуациях; 1.2.10 выдвигать новые идеи, предлагать оригинальные подходы и решения; ставить проблемы и задачи, допускающие альтернативные решения. 1.3. Работа с информацией: 1.3.1 выбирать и использовать различные источники географической информации, необходимые для изучения проблем, которые могут быть решены средствами географии, и поиска путей их решения, для анализа, систематизации и интерпретации информации различных видов и форм представления; 1.3.2 выбирать оптимальную форму представления и визуализации информации с учетом ее назначения (тексты, картосхемы, диаграммы и другое); 1.3.3 оценивать достоверность, легитимность информации, ее соответствие правовым и морально-этическим нормам; 1.3.4 использовать средства информационных и коммуникационных технологий в том числе государственную информационную систему, при решении когнитивных, коммуникативных и организационных задач с соблюдением требований эргономики, техники безопасности, гигиены, ресурсосбережения, правовых и этических норм, норм информационной безопасности; 1.3.5 владеть навыками распознавания и защиты информации, информационной безопасности личности.
Коммуникативные УУД	2.1 Общение 2.1.1 владеть различными способами общения и взаимодействия; 2.1.2 развернуто и логично излагать свою точку зрения по географическим аспектам различных вопросов с использованием языковых средств. 2.1.3 аргументированно вести диалог, уметь смягчать конфликтные ситуации; 2.1.4. сопоставлять свои суждения по географическим вопросам с суждениями других участников диалога, обнаруживать различие и сходство позиций, задавать вопросы по существу обсуждаемой темы;
Регулятивные УУД	3.1 Самоорганизация 3.1.1 самостоятельно осуществлять познавательную деятельность, выявлять проблемы, ставить и формулировать собственные задачи в образовательной деятельности и жизненных ситуациях; давать оценку новым ситуациям; оценивать приобретенный опыт; 3.1.2 самостоятельно составлять план решения проблемы с учетом имеющихся ресурсов, собственных возможностей и

	предпочтений; 3.1.3 расширять рамки учебного предмета на основе личных предпочтений; 3.1.4 делать осознанный выбор, аргументировать его, брать ответственность за решение; 3.1.5 способствовать формированию и проявлению широкой эрудиции в разных областях знаний; 3.2 Самоконтроль 3.2.1 давать оценку новым ситуациям, вносить коррективы в деятельность, оценивать соответствие результатов целям; 3.2.2 владеть навыками познавательной рефлексии как осознанием совершаемых действий и мыслительных процессов, их результатов и оснований; использовать приемы рефлексии для оценки ситуации, выбора верного решения; оценивать риски и своевременно принимать решения по их снижению; 3.2.3 принимать мотивы и аргументы других людей при анализе результатов деятельности. 3.3 Эмоциональный интеллект, предполагающий сформированность: саморегулирования, включающего самоконтроль, умение принимать ответственность за свое поведение, способность адаптироваться к эмоциональным изменениям и проявлять гибкость, быть открытым новому; внутренней мотивации, включающей стремление к достижению цели и успеху, оптимизм, инициативность, умение действовать, исходя из своих возможностей.

Личностные результаты:

Гражданское воспитание	
ЛР1.1	сформированность гражданской позиции обучающегося как активного и ответственного члена российского общества;
ЛР1.2	осознание своих конституционных прав и обязанностей, уважение закона и правопорядка;
ЛР1.3	принятие традиционных национальных, общечеловеческих гуманистических и демократических ценностей;
ЛР1.4	готовность противостоять идеологии экстремизма, национализма, ксенофобии, дискриминации по социальным, религиозным, расовым, национальным признакам;
ЛР1.5	готовность вести совместную деятельность в интересах гражданского общества, участвовать в самоуправлении в образовательной организации;
ЛР1.6	умение взаимодействовать с социальными институтами в соответствии с их функциями и назначением;
ЛР1.7	готовность к гуманитарной и волонтерской деятельности;
Патриотическое воспитание	
ЛР2.1	сформированность российской гражданской идентичности, патриотизма, уважения к своему народу, чувства ответственности перед Родиной, гордости за свой край, свою Родину, свой язык и культуру, прошлое и настоящее многонационального народа России;
ЛР2.2	ценностное отношение к государственным символам, историческому и природному наследию, памятникам, традициям народов России, достижениям России в науке, искусстве, спорте, технологиях, труде;

ЛР2.3	идейную убежденность, готовность к служению и защите Отечества, ответственность за его судьбу;
Духовно-нравственное воспитание	
ЛР3.1	осознание духовных ценностей российского народа;
ЛР3.2	сформированность нравственного сознания, этического поведения;
ЛР3.3	способность оценивать ситуацию и принимать осознанные решения, ориентируясь на морально-нравственные нормы и ценности;
ЛР3.4	осознание личного вклада в построение устойчивого будущего;
ЛР3.5	ответственное отношение к своим родителям, созданию семьи на основе осознанного принятия ценностей семейной жизни в соответствии с традициями народов России;
Эстетическое воспитание	
ЛР4.1	эстетическое отношение к миру, включая эстетику быта, научного и технического творчества, спорта, труда, общественных отношений;
ЛР4.2	способность воспринимать различные виды искусства, традиции и творчество своего и других народов, ощущать эмоциональное воздействие искусства;
ЛР4.3	убежденность в значимости для личности и общества отечественного и мирового искусства, этнических культурных традиций и народного творчества;
ЛР4.4	готовность к самовыражению в разных видах искусства, стремление проявлять качества творческой личности;
Ценности научного познания	
ЛР5.1	сформированность мировоззрения, соответствующего современному уровню развития науки и общественной практики, основанного на диалоге культур, способствующего осознанию своего места в поликультурном мире;
ЛР5.2	совершенствование языковой и читательской культуры как средства взаимодействия между людьми и познанием мира;
ЛР5.3	осознание ценности научной деятельности; готовность осуществлять проектную и исследовательскую деятельность индивидуально и в группе.
Физическое воспитание, формирование культуры здоровья и эмоционального благополучия	
ЛР6.1	сформированность здорового и безопасного образа жизни, ответственного отношения к своему здоровью;
ЛР6.2	потребность в физическом совершенствовании, занятиях спортивно-оздоровительной деятельностью;
ЛР6.3	активное неприятие вредных привычек и иных форм причинения вреда физическому и психическому здоровью;
Трудовое воспитание	
ЛР7.1	готовность к труду, осознание ценности мастерства, трудолюбие;
ЛР7.2	готовность к активной деятельности технологической и социальной направленности; способность инициировать, планировать и самостоятельно выполнять такую деятельность;
ЛР7.3	интерес к различным сферам профессиональной деятельности, умение совершать осознанный выбор будущей профессии и реализовывать собственные жизненные планы;
ЛР7.4	готовность и способность к образованию и самообразованию на протяжении всей жизни;
Экологическое воспитание	
ЛР8.1	сформированность экологической культуры, понимание влияния социально-экономических процессов на состояние природной и социальной среды, осознание глобального характера экологических проблем;
ЛР8.2	планирование и осуществление действий в окружающей среде на основе знания

	целей устойчивого развития человечества;
ЛР8.3	активное неприятие действий, приносящих вред окружающей среде;
ЛР8.4	умение прогнозировать неблагоприятные экологические последствия предпринимаемых действий, предотвращать их;
ЛР8.5	расширение опыта деятельности экологической направленности.

2. СТРУКТУРА И СОДЕРЖАНИЕ ДИСЦИПЛИНЫ

2.1 Трудоемкость освоения дисциплины

Наименование составных частей дисциплины	**Объем в часах**	**В т.ч. в форме практ. подготовки**
Учебные занятия, в том числе:	**68**	**28**
теоретическое обучение	40	
практическая подготовка - *практическая работа* - *лабораторная работа*	28	28
консультации	**2**	
Промежуточная аттестация (дифференцированный зачет)	2	
Всего	**72**	

2.2 Содержание дисциплины

Наименование разделов и тем	Содержание учебного материала, практических и лабораторных занятий	Объем, ак.ч./в форме практической подготовки, ак.ч.		Коды компетенций, формированию которых способствует элемент программы
		теоретическое обучение	практическая подготовка	
Раздел 1. География как наука		**2**	**-**	
Тема 1.1 Традиционные и новые методы в географии. Географические прогнозы. Географическая культура	Традиционные и новые методы исследований в географических науках, их использование в разных сферах человеческой деятельности. Современные направления географических исследований. Источники географической информации, геоинформационные системы. Географические прогнозы как результат географических исследований. Элементы географической культуры: географическая картина мира, географическое мышление, язык географии. Их значимость для представителей разных профессий	**2**	**-**	ОК 01 – ОК 03 ОК 05 – ОК 07 ЛР1.1, ЛР7.5 УУД1.1.2 УУД1.2.9 – УУД1.2.10
Раздел 2. Природопользование и геоэкология		**6**	**6**	
Тема 2.1. Географическая среда. Естественный и антропогенный ландшафты	Теоретическое обучение 1. Географическая среда как геосистема; факторы, её формирующие и изменяющие. Адаптация человека к различным природным условиям территорий, её изменение во времени. Географическая и окружающая среда. 2. Естественный и антропогенный ландшафты. Проблема сохранения ландшафтного и культурного разнообразия на Земле ***В том числе: практические занятия*** *Практическое занятие № 1.* Классификация ландшафтов с использованием источников географической информации	**2**	**2**	ОК 01 – ОК 03 ОК 05 – ОК 07 ЛР7.1, ЛР7.5 УУД1.1.2, УУД1.1.3 УУД1.2.9, УУД1.2.10 УУД1.3.1 – УУД1.3.5 УУД3.1.1 – УУД3.1.5

Тема 2.2. Проблемы взаимодействия человека и природы	**Основное содержание** Теоретическое обучение Опасные природные явления, климатические изменения, повышение уровня Мирового океана, загрязнение окружающей среды. «Климатические беженцы». Стратегия устойчивого развития. Цели устойчивого развития и роль географических наук в их достижении. Особо охраняемые природные территории как один из объектов целей устойчивого развития. Объекты Всемирного природного и культурного наследия ***В том числе: практические занятия*** *Практическое занятие №.2* Определение целей и задач учебного исследования, связанного с опасными природными явлениями и (или) глобальными изменениями климата и (или) загрязнением Мирового океана, выбор формы фиксации результатов наблюдения (исследования)	**2**	**2**	ОК 01 – ОК 03 ОК 05 – ОК 07 ЛР7.1, ЛР7.5 УУД1.1.2, УУД1.1.3 УУД1.1.6 – УУД1.8 УУД1.2.1 – УУД1.2.10 УУД1.3.1 – УУД1.3.5 УУД2.1.1 – УУД2.1.4
Тема 2.3. Природные ресурсы и их виды	Теоретическое обучение Особенности размещения природных ресурсов мира. Природно-ресурсный капитал регионов, крупных стран, в том числе России. Ресурсообеспеченность. Истощение природных ресурсов. Обеспеченность стран стратегическими ресурсами: нефтью, газом, ураном, рудными и другими полезными ископаемыми. Земельные ресурсы. Обеспеченность человечества пресной водой. Гидроэнергоресурсы Земли, перспективы их использования. География лесных ресурсов, лесной фонд мира. Обезлесение, его причины и распространение. Роль природных ресурсов Мирового океана (энергетических, биологических, минеральных) в жизни человечества и перспективы их использования. Агроклиматические ресурсы. Рекреационные ресурсы ***В том числе: практические занятия*** *Практическое занятие № 3.* Оценка природно-ресурсного капитала одной из стран (по выбору) по источникам географической информации.	**2**	**2**	ОК 01 – ОК 03 ОК 05 – ОК 07 ЛР7.1, ЛР7.3, ЛР7.5 УУД1.1.1, УУД1.1.3 УУД1.1.6 – УУД1.8 УУД1.2.1 – УУД1.2.8 УУД1.3.1 – УУД1.3.5 УУД2.1.1 – УУД2.1.4 УУД3.1.1 – УУД3.1.5

Раздел 3. Современная политическая карта		**2**	**-**	
Тема 3.1. Политическая география и геополитика. Классификация и типология стран мира	**Основное содержание** 1. Теоретические основы геополитики как науки. Политическая география и геополитика. Политическая карта мира и изменения, на ней происходящие. Новая многополярная модель политического мироустройства, очаги геополитических конфликтов. Политико-географическое положение. Специфика России как евразийского и приарктического государства. 2. Основные типы стран: критерии их выделения. Формы правления государств мира, унитарное и федеративное государственное устройство	**2**	**-**	ОК 02, ОК 04, ОК 09 ЛР1.1, ЛР6.4, ЛР7.1 УУД1.1.1 УУД1.2.9 – УУД1.2.10
Раздел 4. Население мира		**4**	**4**	
Тема 4.1. Численность и воспроизводство населения. Состав и структура населения	**Основное содержание** 1. Численность населения мира и динамика её изменения. Теория демографического перехода. Воспроизводство населения, его типы и особенности в странах с различным уровнем социально-экономического развития (демографический взрыв, демографический кризис, старение населения). Демографическая политика и её направления в странах различных типов воспроизводства населения. 2. Возрастной и половой состав населения мира. Структура занятости населения в странах с различным уровнем социально-экономического развития. Этнический состав населения. Крупные народы, языковые семьи и группы,	**2**	**2**	ОК 01, ОК 02, ОК 09 ЛР1.3, ЛР2.2, ЛР4.2 УУД1.1.1 – УУД1.1.3 УУД1.1.5 – УУД1.8 УУД2.1.1 – УУД2.1.4 УУД3.1.1 – УУД3.1.5 УУД3.2.1 – УУД3.2.3

	особенности их размещения. Религиозный состав населения. Мировые и национальные религии, главные районы распространения. Население мира и глобализация. География культуры в системе географических наук. Современные цивилизации, географические рубежи цивилизации Запада и цивилизации Востока ***В том числе: практические занятия*** *Практическое занятие №4* Определение и сравнение темпов роста населения крупных по численности населения стран и регионов мира (форма фиксации результатов анализа по выбору обучающихся).			
Тема 4.2. Размещение населения. Качество жизни населения	**Основное содержание** Теоретическое обучение 1. Географические особенности размещения населения и факторы, его определяющие. Плотность населения, ареалы высокой и низкой плотности населения. Миграции населения: причины, основные типы и направления. Расселение населения: типы и формы. Понятие об урбанизации, её особенности в странах различных социально-экономических типов. Городские агломерации и мегалополисы мира. 2. Качество жизни населения как совокупность экономических, социальных, культурных, экологических условий жизни людей. Показатели, характеризующие качество жизни населения. Индекс человеческого развития	**2**	**2**	ОК 01, ОК 02, ОК 09 ЛР1.1, ЛР1.3 ЛР3.2. ЛР4.2 УУД1.1.2 УУД1.1.6 – УУД1.8 УУД1.2.1 – УУД1.2.8 УУД1.3.1 – УУД1.3.5 УУД2.1.1 – УУД2.1.4 УУД3.1.1 – УУД3.1.5 УУД3.2.1 – УУД3.2.3

	как интегральный показатель сравнения качества жизни населения различных стран и регионов мира ***В том числе: практические занятия*** *Практическое занятие* № 5. Сравнение и объяснение различий в соотношении городского и сельского населения разных регионов мира на основе анализа статистических данных.			
Раздел 5. Мировое хозяйство		**10**	**6**	
Тема 5.1. Состав и структура мирового хозяйства. Международное географическое разделение труда	**Основное содержание** Теоретическое обучение Мировое хозяйство: определение и состав. Основные этапы развития мирового хозяйства. Факторы размещения производства и их влияние на современное развитие мирового хозяйства. Отраслевая, территориальная и функциональная структура мирового хозяйства. Международное географическое разделение труда. Отрасли международной специализации. Условия формирования международной специализации стран и роль географических факторов в её формировании. Аграрные, индустриальные и постиндустриальные страны. Роль и место России в международном географическом разделении труда	**2**	**-**	ОК 01 – ОК 04 ЛР6.2, ЛР8.1, ЛР8.3 УУД1.1.1 УУД1.2.9 – УУД1.2.10
Тема 5.2. Международная экономическая интеграция	**Основное содержание** Международная экономическая интеграция. Крупнейшие международные отраслевые и региональные интеграционные группировки. Глобализация мировой экономики и её влияние на хозяйство стран разных социально- экономических типов. Транснациональные корпорации (ТНК) и их роль в мировой экономике	**2**	**-**	ОК 01 – ОК 04 ЛР1.4, ЛР8.1 УУД1.1.2 УУД1.2.9 – УУД1.2.10
	Итого за 1 семестр	**18**	**10**	
	Всего за 1 семестр	**28**		

Профессионально ориентированное содержание (содержание прикладного модуля)		**6**	**6**	
Тема 5.3. География главных отраслей мирового хозяйства. Промышленность мира	**Основное содержание** Теоретическое обучение Географические особенности размещения основных видов сырьевых и топливных ресурсов. Страны-лидеры по запасам и добыче нефти, природного газа и угля. Топливно-энергетический комплекс мира: основные этапы развития, «энергопереход». География отраслей топливной промышленности. Крупнейшие страны-производители, экспортёры и импортёры нефти, природного газа и угля. Организация стран-экспортёров нефти. Современные тенденции развития отрасли, изменяющие её географию, «сланцевая революция», «водородная» энергетика, «зелёная энергетика» Мировая электроэнергетика. Структура мирового производства электроэнергии и её географические особенности. Быстрый рост производства электроэнергии с использованием возобновляемых источников энергии. Страны-лидеры по развитию «возобновляемой» энергетики. Воздействие на окружающую среду топливной промышленности и различных типов электростанций, включая возобновляемые источники энергии. Роль России как крупнейшего поставщика топливно-энергетических и сырьевых ресурсов в мировой экономике Металлургия мира. Географические особенности сырьевой базы чёрной и цветной металлургии. Ведущие страны-производители и экспортёры стали, меди и алюминия. Современные тенденции развития отрасли. Влияние металлургии на окружающую среду. Место России в мировом производстве и экспорте чёрных и цветных металлов	**2**		ОК 01 – ОК 04 ЛР3.2, ЛР6.3, ЛР7.1 ЛР7.3, ЛР7.5, ЛР8.1 УУД1.1.1 УУД1.2.1 – УУД1.2.8 УУД3.2.1 – УУД3.2.3 УУД3.3
	Машиностроительный комплекс мира. Ведущие страны-производители и экспортёры продукции автомобилестроения, авиастроения и микроэлектроники.	**2**		ОК 01 – ОК 04 ЛР3.2, ЛР6.3, ЛР7.1 ЛР7.3, ЛР7.5, ЛР8.1 УУД1.1.1

	Химическая промышленность и лесопромышленный комплекс мира. Ведущие страны-производители и экспортёры минеральных удобрений и продукции химии органического синтеза. Ведущие страны-производители древесины и продукции целлюлозно-бумажной промышленности. Влияние химической и лесной промышленности на окружающую среду			УУД1.2.1 – УУД1.2.8 УУД3.2.1 – УУД3.2.3 УУД3.3
	Сельское хозяйство. Географические различия в обеспеченности земельными ресурсами. Земельный фонд мира, его структура. Современные тенденции развития отрасли. Органическое сельское хозяйство. Растениеводство. География производства основных продовольственных культур. Ведущие экспортёры и импортёры. Роль России как одного из главных экспортёров зерновых культур. Животноводство. Ведущие экспортёры и импортёры продукции животноводства. Рыболовство и аквакультура: географические особенности. Влияние сельского хозяйства и отдельных его отраслей на окружающую среду	**2**		ОК 01 – ОК 04 ЛР3.2, ЛР6.3, ЛР7.1 ЛР7.3, ЛР7.5, ЛР8.1 УУД1.1.1 УУД1.2.1 – УУД1.2.8 УУД3.2.1 – УУД3.2.3 УУД3.3
	В том числе: практические занятия *Практическое занятие* №6. Представление в виде диаграмм данных о динамике изменения объёмов и структуры производства электроэнергии в мире. *Практическое занятие* №7. Размещение профильной отрасли мирового хозяйства на карте мира. *Практическое занятие* №8. Определение направления грузопотоков продовольствия на основе анализа статистических материалов и создание карты «Основные экспортёры и импортёры продовольствия»		**6**	ОК 01 – ОК 04 ЛР3.2, ЛР6.3, ЛР7.1 ЛР7.3, ЛР7.5, ЛР8.1 УУД1.1.5 УУД1.1.6 – УУД1.8 УУД1.2.1 – УУД1.2.8 УУД1.3.1 – УУД1.3.5 УУД3.2.1 – УУД3.2.3 УУД3.3
Раздел 6. Регионы и страны мира		**14**	**10**	
Тема 6.1. Регионы мира. Зарубежная Европа	**Основное содержание** Теоретическое обучение Многообразие подходов к выделению регионов мира. Регионы мира: Зарубежная Европа, Зарубежная Азия, Северная Америка, Латинская Америка, Африка, Австралия	**4**	**2**	ОК 01 – ОК 03 ЛР4.1, ЛР7.1, ЛР8.2 УУД1.1.1 УУД1.2.1 – УУД1.2.8 УУД1.3.1 – УУД1.3.5 УУД2.1.1 – УУД2.1.4

	и Океания. Зарубежная Европа: состав (субрегионы Западная Европа, Северная Европа, Южная Европа, Восточная Европа), общая характеристика. Общие черты и особенности природно-ресурсного капитала, населения и хозяйства стран субрегионов. Геополитические проблемы региона ***В том числе: практические занятия*** *Практическое занятие №9*. Сравнение по уровню социально-экономического развития стран различных субрегионов Зарубежной Европы с использованием источников географической информации (по выбору)			УУД3.1.1 – УУД3.1.5
Тема 6.2. Зарубежная Азия	**Основное содержание** Теоретическое обучение Зарубежная Азия: состав (субрегионы: Юго-Западная Азия, Центральная Азия, Восточная Азия, Южная Азия, Юго-Восточная Азия), общая экономико-географическая характеристика. Общие черты и особенности экономико-географического положения, природно-ресурсного капитала, населения, хозяйства стран Зарубежной Азии, современные проблемы (на примере Китая, Индии, Ирана, Японии). Современные экономические отношения России со странами Зарубежной Азии (Китай, Индия, Турция, страны Центральной Азии) ***В том числе: практические занятия*** *Практическое занятие №10*. Сравнение международной промышленной и сельскохозяйственной специализации Китая и Индии на основании анализа данных об экспорте основных видов продукции	**2**	**2**	ОК 01 – ОК 03 ЛР4.1, ЛР7.1, ЛР8.2 УУД1.1.1 УУД1.2.1 – УУД1.2.8 УУД1.3.1 – УУД1.3.5 УУД2.1.1 – УУД2.1.4 УУД3.1.1 – УУД3.1.5
Тема 6.3. Америка	**Основное содержание** Теоретическое обучение Америка: состав (субрегионы: Северная Америка, Латинская Америка), общие черты и особенности природно- ресурсного капитала, населения и хозяйства субрегионов. Особенности экономико-географического положения природно-ресурсного капитала, населения, хозяйства США и Канады,	**2**	**2**	ОК 01 – ОК 03 ЛР4.1, ЛР7.1, ЛР8.2 УУД1.1.1 УУД1.2.1 – УУД1.2.8 УУД1.3.1 – УУД1.3.5 УУД2.1.1 – УУД2.1.4 УУД3.1.1 – УУД3.1.5

	стран Латинской Америки, современные проблемы (на примере США, Канады, Мексики, Бразилии) ***В том числе: практические занятия*** *Практическое занятие* №11. Объяснение особенностей территориальной структуры хозяйства Канады и Бразилии на основе анализа географических карт			
Тема 6.4. Африка. Австралия и Океания	**Основное содержание** Теоретическое обучение Африка: состав (субрегионы: Северная Африка, Западная Африка, Центральная Африка, Восточная Африка, Южная Африка), общая экономико-географическая характеристика. Особенности природно- ресурсного капитала, населения и хозяйства стран субрегионов. Последствия колониализма в экономике Африки. Экономические и социальные проблемы региона. Особенности экономико-географического положения, природно- ресурсного капитала, населения, хозяйства стран Африки (на примере ЮАР, Египта, Алжира, Нигерии) Австралия и Океания: особенности географического положения. Австралийский Союз: главные факторы размещения населения и развития хозяйства. Экономико-географическое положение, природно-ресурсный капитал. Отрасли международной специализации. Географическая и товарная структура экспорта Океании: особенности природных ресурсов, населения и хозяйства. Место в международном географическом разделении труда ***В том числе: практические занятия*** *Практическое занятие №* 12. Сравнение на основе анализа статистических данных роли сельского хозяйства в экономике Алжира и Эфиопии	**4**	**2**	ОК 01 – ОК 03 ЛР4.1, ЛР7.1, ЛР8.2 УУД1.1.1 УУД1.2.1 – УУД1.2.8 УУД1.3.1 – УУД1.3.5 УУД2.1.1 – УУД2.1.4 УУД3.1.1 – УУД3.1.5
Профессионально ориентированное содержание		**2**	**2**	
Тема 6.5. Россия на геополитической,	**Основное содержание** Теоретическое обучение	**2**	**2**	ОК 01 – ОК 03 ЛР1.1, ЛР2.1, ЛР3.1 ЛР6.3, ЛР8.2

геоэкономической и геодемографической карте мира	Роль и место России в мировой политике, экономике, человеческом потенциале. Особенности интеграции России в мировое сообщество. Географические аспекты решения внешнеэкономических и внешнеполитических задач развития России. География отраслей международной специализации РФ. Развитие и размещение предприятий профильной отрасли в России ***В том числе: практические занятия*** *Практическое занятие* № 13. Изменение направления международных экономических связей России в новых геоэкономических и геополитических условиях			УУД1.1.2 УУД1.2.1 – УУД1.2.8 УУД1.3.1 – УУД1.3.5 УУД2.1.1 – УУД2.1.4 УУД3.2.1 – УУД3.2.3 УУД3.3
Раздел 7. Глобальные проблемы человечества		**2**	**2**	
Тема 7.1. Глобальные проблемы человечества	**Основное содержание** Теоретическое обучение Группы глобальных проблем: геополитические, экологические, демографические. Геополитические проблемы: проблема сохранения мира на планете и причины роста глобальной и региональной нестабильности. Проблема разрыва в уровне социально-экономического развития между развитыми и развивающимися странами и причина её возникновения. Геоэкология – фокус глобальных проблем человечества. Глобальные экологические проблемы как проблемы, связанные с усилением воздействия человека на природу и влиянием природы на человека и его экономику. Проблема глобальных климатических изменений, проблема стихийных природных бедствий, глобальные сырьевая и энергетическая проблемы, проблема дефицита водных ресурсов и ухудшения их качества, проблемы опустынивания и деградации земель и почв, проблема сохранения биоразнообразия. Проблема загрязнения Мирового океана и освоения его ресурсов. Глобальные проблемы народонаселения: демографическая, продовольственная, роста городов, здоровья и долголетия человека. Взаимосвязь глобальных геополитических, экологических проблем и	**2**	**2**	ОК 01 – ОК 07 ЛР1.1, ЛР2.1, ЛР6.3 ЛР7.1, ЛР7.2 УУД1.1.2, УУД1.1.3 УУД1.1.5 – УУД1.8 УУД1.2.1 – УУД1.2.8 УУД1.3.1 – УУД1.3.5 УУД2.1.1 – УУД2.1.4 УУД3.1.1 – УУД3.1.5 УУД3.2.1 – УУД3.2.3

	проблем народонаселения. Возможные пути решения глобальных проблем. Необходимость переоценки человечеством и отдельными странами некоторых ранее устоявшихся экономических, политических, идеологических и культурных ориентиров. Участие России в решении глобальных проблем ***В том числе: практические занятия*** *Практическое занятие №* 14. Выявление примеров взаимосвязи глобальных проблем человечества на основе анализа различных источников географической информации и участия России в их решении			
Промежуточная аттестация (дифференцированный зачет)		**2**		
Консультация		**2**		
	Итого за 2 семестр	**26**	**18**	
	Всего за 2 семестр	**44**	**28**	
	Всего	**72**		

3. УСЛОВИЯ РЕАЛИЗАЦИИ ПРОГРАММЫ ДИСЦИПЛИНЫ

3.1 Материально-техническое обеспечение

Для реализации программы учебной дисциплины предусмотрен учебный кабинет географии.

Оборудование учебного кабинета:

- посадочные места по количеству обучающихся – 15 столов, 30 стульев;
- рабочее место преподавателя;
- наглядные пособия (комплекты учебных таблиц, атласов, карта мира, контурных карт и др.);
- дидактические материалы (задания для контрольных работ, для разных видов оценочных средств, промежуточной аттестации и др.);
- информационно-коммуникационные средства; экранно-звуковые пособия; комплект технической документации, в том числе паспорта на средства обучения, инструкции по их использованию и технике безопасности;
- технические средства обучения (персональный компьютер; мультимедийный проектор; интерактивная доска);

3.2 Учебно-методическое обеспечение

Реализация программы учебной дисциплины осуществляется на основе печатных (электронных) и информационных ресурсов, рекомендуемых для использования в образовательном процессе.

3.2.1 Основные печатные и/или электронные издания

1. Кузнецов А.П. География для СПО: Атлас / А.П. Кузнецов, Э.В. Ким — Москва: Просвещение, 2025. — 58 с. — ISBN 978-5-09-124908-8. — URL:

2. Кузнецов А.П. География для СПО. Базовый уровень: Учебник / А.П. Кузнецов, Э.В. Ким — Москва: Просвещение, 2025. — 368 с. — ISBN 978-5-09-124909-5. — URL: https://book.ru/book/957864 (дата обращения: 16.03.2026)
3. Кузнецов А.П. География. Базовый уровень. Рабочая тетрадь: Учебное пособие / А.П. Кузнецов, Э.В. Ким — Москва: Просвещение, 2025. — 64 с. — ISBN 978-5-09-124907-1. — URL: https://book.ru/book/957858 (дата обращения:

3.2.2 Дополнительные источники

1. Гладкий Ю.Н. География. 10 класс. Базовый и углублённый уровни: Учебник / Ю.Н. Гладкий, В.В. Николина — Москва: Просвещение, 2025. — 272 с. — ISBN

978-5-09-124887-6. — URL: https://book.ru/book/957859 (дата обращения:

2. Гладкий Ю.Н. География. 11 класс. Базовый и углублённый уровни: Учебник / Ю.Н. Гладкий, В.В. Николина — Москва: Просвещение, 2025. — 224 с. — ISBN 978-5-09-124886-9. — URL: https://book.ru/book/957861 (дата обращения:

3. Естествознание. Базовый уровень. Практикум. Учебное пособие для средних профессиональных организаций: Практикум / И.Ю. Алексашина [и др.] — Москва: Просвещение, 2025. — 385 с. — ISBN 978-5-09-127038-9. — URL:

4. Кузнецов А.П., Ким Э.В. География. Базовый уровень: учебник для СПО / А.П. Кузнецов, Э.В. Ким. - 1-е изд. - М.: Просвещение, 2024. – 367 с.
5. Лукьянова Н.С. География: учебник/Н.С. Лукьянова. – М.: Кнорус, 2022. – 233 с.
6. Лукьянова, Н. С., География: учебник / Н. С. Лукьянова. — М.: КноРус, 2024. — 233 с. — ISBN 978-5-406-13321-7. — URL: https://book.ru/book/954417 (дата обращения: 14.04.2025)
7. Холина В.Н. География. 11 класс. Углублённый уровень. Учебник / В.Н. Холина — Москва: Просвещение, 2025. — 368 с. — ISBN 978-5-09-127036-5. — URL:

4. КОНТРОЛЬ И ОЦЕНКА РЕЗУЛЬТАТОВ ОСВОЕНИЯ ДИСЦИПЛИНЫ

Контроль и оценка результатов освоения учебной дисциплины осуществляется преподавателем в процессе проведения текущего контроля и промежуточной аттестации.

Текущий контроль индивидуальных образовательных достижений – демонстрируемых обучающимися знаний, умений и навыков проводится по средствам 2 контрольных точек в процессе проведения теоретического обучения, проведение которых описывается в КОС.

Обучение по программе учебной дисциплины завершается промежуточной аттестацией в форме дифференцированного зачета.

Для текущего контроля и промежуточной аттестации создаются фонды контрольно-оценочных средств (КОС), которые включают в себя педагогические контрольно-измерительные материалы, процедуру проведения контроля, предназначенные для определения соответствия (или несоответствия) индивидуальных образовательных достижений основным показателям оценки результатов подготовки.

Результаты обучения			Номер контрольной точки, номера тем в соответствии с тематическим планированием	Критерии оценки	Формы, методы контроля и оценки
Код ОК, ЛР *(перечень в соответствии с п.1.1.1 данной программы)*	Код ПК (при наличии, или в соответствии с п.1.1.2)	Знания, умения *(в соответствии с п.1.1.3 данной программы)*			
ОК01 – ОК07 ОК09	-	З1 З3	КТ №1 Темы 2.1 – 2.3 3.1 4.1, 4.2	Знает особенности развития мирового хозяйства, устройство мировой экономики, исторические этапы ее развития. Формулирует закономерности развития природы, размещения населения и хозяйства. Определяет на практике основные показатели, характеризующие место и роль стран в мировой экономике.	Тестирование
		У4 У5 У6		Применяет географические знания для объяснения разнообразных явлений и процессов. Осуществляет анализ графиков, таблиц; извлекать из них необходимую информацию. Владеет географической терминологией и системой базовых географических понятий, умение применять социально-экономические понятия для решения учебных и (или) практико-ориентированных задач	
ОК01 – ОК04	-	З2 З3 З4	КТ №2 Темы 5.1 – 5.3 6.1 – 6.5	Знает место и роль регионов мира в мире, особенности географического положения регионов, историю формирования их политической карты. Характеризует хозяйство стран регионов мира: сельское хозяйство, транспорт, туризм. Определяет особенности отраслевого состава промышленности, особенности развития сельского хозяйства регионов мира, уровень развития транспорта и туризм, развитие и размещение предприятий машиностроения в регионах мира.	Тестирование

		У2 У4 У5 У6		Применяет географические знания для объяснения разнообразных явлений и процессов Осуществляет географический анализ и интерпретацию информации из различных источников Владеет различными способами решения учебных и (или) практико-ориентированных задач	
ОК01 – ОК07 ОК09	-	З1 З2 З3 З4	Темы 2.1 – 2.3 3.1 4.1, 4.2 5.1 – 5.3 6.1 – 6.5 7.1	Знает особенности развития мирового хозяйства, устройство мировой экономики, исторические этапы ее развития. Определяет место и роль регионов мира в мире, особенности географического положения регионов, историю формирования их политической карты. Описывает географические аспекты проблем взаимодействия природы и общества.	Дифференцированный зачет
		У1 У2 У3 У4 У5 У6		Применяет на практике основные показатели, характеризующие место и роль стран в мировой экономике. Осуществляет анализ графиков, таблиц; извлекает из них необходимую информацию. Владеет системой базовых географических понятий для решения учебных и (или) практико-ориентированных задач.	

РАБОЧАЯ ПРОГРАММА УЧЕБНОЙ ДИСЦИПЛИНЫ

ОУП.06 История

по специальности

23.02.05 Эксплуатация транспортного электрооборудования и автоматики (по видам транспорта, за исключением водного)

на базе основного общего образования

Технологический профиль обучения

Очная форма обучения

г. Омск, 2026

Рабочая программа учебной дисциплины (далее УД) разработана на основе Федерального государственного образовательного стандарта СОО (далее ФГОС СОО), примерной программы общеобразовательной учебной дисциплины История, основной профессиональной образовательной программы (далее ОПОП) по специальности 23.02.05 Эксплуатация транспортного электрооборудования и автоматики (по видам транспорта, за исключением водного)

Организация-разработчик: бюджетное профессиональное образовательное учреждение Омской области «Омский автотранспортный колледж»

Разработчик: Востриков Сергей Евгеньевич, преподаватель

Рабочая программа утверждена на заседании ЦМК «Общеобразовательные, общие гуманитарные и социально-экономические дисциплины».
Протокол № ____ от «__» _____2026 года
Председатель ЦМК «Общеобразовательные, общие гуманитарные и социально-экономические дисциплины» _____ / Вахитова В.А.

© Востриков Сергей Евгеньевич, 2026
© БПОУ ОО «Омский АТК», 2026

СОДЕРЖАНИЕ ПРОГРАММЫ

1. ОБЩАЯ ХАРАКТЕРИСТИКА	4
1.1. Цель и место дисциплины в структуре основной образовательной программы	5
1.2. Планируемые результаты освоения дисциплины	5
2. СТРУКТУРА И СОДЕРЖАНИЕ ДИСЦИПЛИНЫ	10
2.1 Трудоемкость освоения дисциплины	10
2.2. Содержание дисциплины	11
3. УСЛОВИЯ РЕАЛИЗАЦИИ ПРОГРАММЫ ДИСЦИПЛИНЫ	21
3.1. Материально-техническое обеспечение	21
3.2. Учебно-методическое обеспечение	21
4. КОНТРОЛЬ И ОЦЕНКА РЕЗУЛЬТАТОВ ОСВОЕНИЯ ДИСЦИПЛИНЫ	22

1. ОБЩАЯ ХАРАКТЕРИСТИКА

1.1 Цель и место учебной дисциплины в структуре основной профессиональной образовательной программы

Цель дисциплины «История» – формирование целостного представления о развитии человечества и своей страны, осмысление исторического опыта для понимания настоящего и будущего, воспитание гражданской позиции, патриотизма, критического мышления и уважения к культурному наследию, а также формирование умений анализировать исторические события и источники для извлечения уроков и формирования ценностных ориентиров.

Учебная дисциплина «История» является обязательной частью общеобразовательного цикла ОПОП по специальности 23.02.05 Эксплуатация транспортного электрооборудования и автоматики (по видам транспорта, за исключением водного).

Связь с другими дисциплинами: обществознание, литература, география.

Дисциплина «История» обеспечивает формирование профессиональных компетенций, общих компетенций и личностных результатов по специальности 23.02.05 Эксплуатация транспортного электрооборудования и автоматики (по видам транспорта, за исключением водного).

Особое значение дисциплина имеет при формировании и развитии ОК6.

1.2 Планируемые результаты освоения дисциплины

1.2.1. Перечень формируемых компетенций и личностных результатов

Код и наименование формируемых компетенций	Планируемые результаты освоения
ОК 01. Выбирать способы решения задач профессиональной деятельности применительно к различным контекстам	**Личностные результаты должны отражать в части:** **трудового воспитания:** - готовность к труду, осознание ценности мастерства, трудолюбие; - готовность к активной деятельности технологической и социальной направленности, способность инициировать, планировать и самостоятельно выполнять такую деятельность; - интерес к различным сферам профессиональной деятельности. **Метапредметные результаты должны отражать:** **Овладение универсальными учебными познавательными действиями:** **а) базовые логические действия**: - самостоятельно формулировать и актуализировать проблему, рассматривать ее всесторонне; - устанавливать существенный признак или основания для сравнения, классификации и обобщения; - определять цели деятельности, задавать параметры и критерии их достижения;

	- выявлять закономерности и противоречия в рассматриваемых явлениях; - вносить коррективы в деятельность, оценивать соответствие результатов целям, оценивать риски последствий деятельности. **б) базовые исследовательские действия:** - владеть навыками учебно-исследовательской и проектной деятельности, навыками разрешения проблем; - выявлять причинно-следственные связи и актуализировать задачу, выдвигать гипотезу ее решения, находить аргументы для доказательства своих утверждений, задавать параметры и критерии решения; - анализировать полученные в ходе решения задачи результаты, критически оценивать их достоверность, прогнозировать изменение в новых условиях; - уметь переносить знания в познавательную и практическую области жизнедеятельности.
ОК 02. Использовать современные средства поиска, анализа и интерпретации информации и информационные технологии для выполнения задач профессиональной деятельности	**Личностные результаты должны отражать в части:** **ценности научного познания:** - сформированность мировоззрения, соответствующего современному уровню развития науки и общественной практики, основанного на диалоге культур, способствующего осознанию своего места в поликультурном мире; - совершенствование языковой и читательской культуры как средства взаимодействия между людьми и познания мира. **Метапредметные результаты должны отражать:** **Овладение универсальными учебными познавательными действиями:** **в) работа с информацией:** - владеть навыками получения информации из источников разных типов, самостоятельно осуществлять поиск, анализ, систематизацию и интерпретацию информации различных видов и форм представления; - создавать тексты в различных форматах с учетом назначения информации и целевой аудитории, выбирая оптимальную форму представления и визуализации; - оценивать достоверность, легитимность информации, ее соответствие правовым и морально-этическим нормам; - владеть навыками распознавания и защиты информации, информационной безопасности личности.
ОК 04. Эффективно взаимодействовать и работать в коллективе и команде	**Личностные результаты должны отражать** **в части:** **ценности научного познания:** - осознание ценности научной деятельности, готовность осуществлять проектную и исследовательскую деятельность индивидуально и в группе. **Метапредметные результаты должны отражать:** **Овладение универсальными коммуникативными действиями:** **совместная деятельность:** - понимать и использовать преимущества командной и индивидуальной работы; - принимать цели совместной деятельности, организовывать и

	координировать действия по ее достижению: составлять план действий, распределять роли с учетом мнений участников обсуждать результаты совместной работы; - координировать и выполнять работу в условиях реального, виртуального и комбинированного взаимодействия; - осуществлять позитивное стратегическое поведение в различных ситуациях, проявлять творчество и воображение, быть инициативным. **Овладение универсальными регулятивными действиями:** - принятие себя и других людей; - принимать мотивы и аргументы других людей при анализе результатов деятельности; - признавать свое право и право других людей на ошибки; - развивать способность понимать мир с позиции другого человека.
ОК 05. Осуществлять устную и письменную коммуникацию на государственном языке Российской Федерации с учетом особенностей социального и культурного контекста	**Личностные результаты должны отражать** **в части:** **эстетического воспитания:** - эстетическое отношение к миру, включая эстетику быта, научного и технического творчества, спорта, труда и общественных отношений; - способность воспринимать различные виды искусства, традиции и творчество своего и других народов, ощущать эмоциональное воздействие искусства; - убежденность в значимости для личности и общества отечественного и мирового искусства, этнических культурных традиций и народного творчества; - готовность к самовыражению в разных видах искусства, стремление проявлять качества творческой личности; **Метапредметные результаты должны отражать:** **Овладение универсальными коммуникативными действиями:** **а) общение:** - осуществлять коммуникации во всех сферах жизни; - распознавать невербальные средства общения, понимать значение социальных знаков, распознавать предпосылки конфликтных ситуаций и смягчать конфликты; - развернуто и логично излагать свою точку зрения с использованием языковых средств.
ОК 06. Проявлять гражданско-патриотическую позицию, демонстрировать осознанное поведение на основе традиционных российских духовно-нравственных ценностей, в том числе с учетом гармонизации межнациональных и межрелигиозных	**Личностные результаты должны отражать** **в части:** **гражданского воспитания:** - осознание своих конституционных прав и обязанностей, уважение закона и правопорядка; -принятие традиционных национальных, общечеловеческих гуманистических и демократических ценностей; - готовность противостоять идеологии экстремизма, национализма, ксенофобии, дискриминации по социальным, религиозным, расовым, национальным признакам; - готовность вести совместную деятельность в интересах гражданского общества, участвовать в самоуправлении в общеобразовательной организации и детско-юношеских организациях; - умение взаимодействовать с социальными институтами в

отношений, применять стандарты антикоррупционного поведения	соответствии с их функциями и назначением; - готовность к гуманитарной и волонтерской деятельности; патриотического воспитания: - сформированность российской гражданской идентичности, патриотизма, уважения к своему народу, чувства ответственности перед Родиной, гордости за свой край, свою Родину, свой язык и культуру, прошлое и настоящее многонационального народа России; - ценностное отношение к государственным символам, историческому и природному наследию, памятникам, традициям народов России, достижениям России в науке, искусстве, спорте, технологиях и труде; - идейная убежденность, готовность к служению и защите Отечества, ответственность за его судьбу; **Метапредметные результаты должны отражать:** освоенные обучающимися межпредметные понятия и универсальные учебные действия (регулятивные, познавательные, коммуникативные); - способность их использования в познавательной и социальной практике, готовность к самостоятельному планированию и осуществлению учебной деятельности, организации учебного сотрудничества с педагогическими работниками и сверстниками, к участию в построении индивидуальной образовательной траектории; - овладение навыками учебно-исследовательской, проектной и социальной деятельности

1.2.2. Результаты освоения элементов компетенций по учебной дисциплине (в соответствии с ФГОС СОО).

Предметные результаты:

Знать	З1 значимость России в мировых политических и социально-экономических процессах XX - начала XXI века, знание достижений страны и ее народа; З2 имена героев Первой мировой, Гражданской, Великой Отечественной войн, исторических личностей, внёсших значительный вклад в социально-экономическое, политическое и культурное развитие России в XX - начале XXI века; З3 ключевые события, основные даты и этапы истории России и мира в XX - начале XXI века; выдающихся деятелей отечественной и всемирной истории; важнейших достижений культуры, ценностных ориентиров. З4 опыт взаимодействия с людьми другой культуры, национальной и религиозной принадлежности на основе ценностей современного российского общества: идеалов гуманизма, демократии, мира и взаимопонимания между народами, людьми разных культур; проявление уважения к историческому наследию народов России; З5 роль России в мировых политических и социально-экономических процессах с древнейших времён до настоящего времени; З6 комплекс хронологических умений, умение устанавливать причинно-следственные, пространственные связи исторических событий, явлений, процессов с древнейших времён до настоящего времени; З7 причины и следствия распада СССР, возрождения Российской Федерации как мировой державы, воссоединения Крыма с Россией, специальной военной операции на Украине и других важнейших событий XX - начала XXI века; З8 особенности развития культуры народов СССР (России);

Уметь	У1 характеризовать историческое значение Российской революции, Гражданской войны, Новой экономической политики (далее - нэп), индустриализации и коллективизации в Союзе Советских Социалистических Республик (далее - СССР), решающую роль СССР в победе над нацизмом, значение советских научно-технологических успехов, освоения космоса; У2 составлять описание (реконструкцию) в устной и письменной форме исторических событий, явлений, процессов истории родного края, истории России и всемирной истории XX - начала XXI века и их участников, образа жизни людей и его изменения в Новейшую эпоху; формулировать и обосновывать собственную точку зрения (версию, оценку) с опорой на фактический материал, в том числе используя источники разных типов; У3 выявлять существенные черты исторических событий, явлений, процессов; систематизировать историческую информацию в соответствии с заданными критериями; сравнивать изученные исторические события, явления, процессы; У4 устанавливать причинно-следственные, пространственные, временные связи исторических событий, явлений, процессов; характеризовать их итоги; соотносить события истории родного края и истории России в XX - начале XXI века; определять современников исторических событий истории России и человечества в целом в XX - начале XXI века; У5 критически анализировать для решения познавательной задачи аутентичные исторические источники разных типов (письменные, вещественные, аудиовизуальные) по истории России и зарубежных стран XX - начала XXI века, оценивать их полноту и достоверность, соотносить с историческим периодом; выявлять общее и различия; привлекать контекстную информацию при работе с историческими источниками; У6 осуществлять с соблюдением правил информационной безопасности поиск исторической информации по истории России и зарубежных стран XX - начала XXI века в справочной литературе, сети Интернет, средствах массовой информации для решения познавательных задач; оценивать полноту и достоверность информации с точки зрения ее соответствия исторической действительности; У7 защищать историческую правду, не допускать умаления подвига народа при защите Отечества, готовность давать отпор фальсификациям российской истории; У8 формулировать и обосновывать собственную точку зрения (версию, оценку) с опорой на фактический материал, в том числе используя источники разных типов;

Метапредметные результаты:

Межпредметные понятия	-
Познавательные УУД	1.1 Базовые логические действия: 1.1.1 устанавливать существенный признак или основания для сравнения, классификации и обобщения; 1.1.2 выявлять закономерности и противоречия в рассматриваемых явлениях; 1.1.3 самостоятельно формулировать и актуализировать проблему, всесторонне ее рассматривать; определять цели деятельности, задавая параметры и критерии их достижения, соотносить результаты деятельности с поставленными целями; 1.1.4 вносить коррективы в деятельность, оценивать соответствие результатов целям, оценивать риски последствий

	деятельности; 1.1.5 развивать креативное мышление при решении жизненных проблем. 1.1.6 использовать при освоении знаний приемы логического мышления - выделять характерные признаки понятий и устанавливать их взаимосвязь, использовать соответствующие понятия для объяснения отдельных фактов и явлений; 1.1.7 устанавливать причинно-следственные связи между изучаемыми явлениями; 1.1.8 строить логические рассуждения (индуктивные, дедуктивные, по аналогии), выявлять закономерности и противоречия в рассматриваемых явлениях, формулировать выводы и заключения; 2. Базовые исследовательские действия: 1.2.1 владеть навыками учебно-исследовательской и проектной деятельности, навыками разрешения проблем; 1.2.2 овладение видами деятельности по получению нового знания, его интерпретации, преобразованию и применению в различных учебных ситуациях, в том числе при создании учебных и социальных проектов; 1.2.3 формирование научного типа мышления, владение научной терминологией, ключевыми понятиями и методами; 1.2.4 выявлять причинно-следственные связи и актуализировать задачу, выдвигать гипотезу ее решения, находить аргументы для доказательства своих утверждений, задавать параметры и критерии решения; 1.2.5 анализировать полученные в ходе решения задачи результаты, критически оценивать их достоверность, прогнозировать изменение в новых условиях; 1.2.6 уметь переносить знания в познавательную и практическую области жизнедеятельности; уметь интегрировать знания из разных учебных предметов; осуществлять целенаправленный поиск переноса средств и способов действия в профессиональную среду; 1.2.7 способность и готовность к самостоятельному поиску методов решения практических задач, применению различных методов познания; ставить и формулировать собственные задачи в образовательной деятельности и жизненных ситуациях; ставить проблемы и задачи, допускающие альтернативные решения. выдвигать новые идеи, предлагать оригинальные подходы и решения; - разрабатывать план решения проблемы с учетом анализа имеющихся материальных и нематериальных ресурсов; 1.2.8 формулировать цели и задачи исследования, использовать поставленные и самостоятельно сформулированные вопросы в качестве инструмента познания и основы для формирования гипотезы по проверке правильности высказываемых суждений; 1.2.10 владеть навыками самостоятельного планирования и

	проведения ученических экспериментов, совершенствовать умения наблюдать за ходом процесса, самостоятельно прогнозировать его результат, формулировать обобщения и выводы относительно достоверности результатов исследования, составлять обоснованный отчет о проделанной работе; 1.2.11 приобретать опыт ученической исследовательской и проектной деятельности, проявлять способность и готовность к самостоятельному поиску методов решения практических задач, применению различных методов познания. 3. Работа с информацией: 1.3.1 владеть навыками получения информации из источников разных типов, самостоятельно осуществлять поиск, анализ, систематизацию и интерпретацию информации различных видов и форм представления; 1.3.2 создавать тексты в различных форматах с учетом назначения информации и целевой аудитории, выбирая оптимальную форму представления и визуализации; 1.3.3 оценивать достоверность, легитимность информации, ее соответствие правовым и морально-этическим нормам; 1.3.4 использовать средства информационных и коммуникационных технологий в решении когнитивных, коммуникативных и организационных задач с соблюдением требований эргономики, техники безопасности, гигиены, ресурсосбережения, правовых и этических норм, норм информационной безопасности; 1.3.5 владеть навыками распознавания и защиты информации, информационной безопасности личности. 1.3.6 ориентироваться в различных источниках информации (научно-популярная литература исторического содержания, справочные пособия, ресурсы Интернета), анализировать информацию различных видов и форм представления, критически оценивать ее достоверность и непротиворечивость; 1.3.7 формулировать запросы и применять различные методы при поиске и отборе информации, необходимой для выполнения учебных задач определенного типа; 1.3.8 приобретать опыт использования информационно-коммуникативных технологий и различных поисковых систем; 1.3.9 самостоятельно выбирать оптимальную форму представления информации (схемы, графики, диаграммы, таблицы, рисунки и другие); 1.3.10 использовать научный язык в качестве средства при работе с исторической информацией: применять межпредметные (литературные и географические) знаки и символы, формулы, аббревиатуры, номенклатуру; 1.3.11 использовать и преобразовывать знаково-символические средства наглядности.
Коммуникативные УУД	2.1 Общение 2.1.1 осуществлять коммуникации во всех сферах жизни; владеть различными способами общения и взаимодействия;

	2.1.2 развернуто и логично излагать свою точку зрения с использованием языковых средств. 2.1.3 аргументированно вести диалог; 2.1.4. задавать вопросы по существу обсуждаемой темы в ходе диалога и/или дискуссии, высказывать идеи, формулировать свои предложения относительно выполнения предложенной задачи; 2.1.5 выступать с презентацией результатов познавательной деятельности, полученных самостоятельно или совместно со сверстниками при выполнении практической работы по исследованию исторических явлений, реализации учебного проекта и формулировать выводы по результатам проведенных исследований путем согласования позиций в ходе обсуждения и обмена мнениями.
Регулятивные УУД	3.1 Самоорганизация 3.1.1 самостоятельно осуществлять познавательную деятельность, выявлять проблемы, ставить и формулировать собственные задачи в образовательной деятельности и жизненных ситуациях; давать оценку новым ситуациям; 3.1.2 самостоятельно составлять план решения проблемы с учетом имеющихся ресурсов, собственных возможностей и предпочтений; делать осознанный выбор, аргументировать его, брать ответственность за решение; оценивать приобретенный опыт; способствовать формированию и проявлению широкой эрудиции в разных областях знаний; 3.1.3 самостоятельно планировать и осуществлять свою познавательную деятельность, определяя ее цели и задачи, контролировать и по мере необходимости корректировать предлагаемый алгоритм действий при выполнении учебных и исследовательских задач, выбирать наиболее эффективный способ их решения с учетом получения новых знаний об исторических событиях. 3.2 Самоконтроль 3.2.1 давать оценку новым ситуациям, вносить коррективы в деятельность, оценивать соответствие результатов целям; 3.2.2 владеть навыками познавательной рефлексии как осознанием совершаемых действий и мыслительных процессов, их результатов и оснований; использовать приемы рефлексии для оценки ситуации, выбора верного решения; уметь оценивать риски и своевременно принимать решения по их снижению; 3.2.3 осуществлять самоконтроль своей деятельности на основе самоанализа и самооценки. 3.3 Эмоциональный интеллект, предполагающий сформированность: саморегулирования, включающего самоконтроль, умение принимать ответственность за свое

	поведение, способность адаптироваться к эмоциональным изменениям и проявлять гибкость, быть открытым новому; внутренней мотивации, включающей стремление к достижению цели и успеху, оптимизм, инициативность, умение действовать, исходя из своих возможностей.

Личностные результаты:

Гражданское воспитание	
ЛР1.1	сформированность гражданской позиции обучающегося как активного и ответственного члена российского общества;
ЛР1.2	осознание своих конституционных прав и обязанностей, уважение закона и правопорядка;
ЛР1.3	принятие традиционных национальных, общечеловеческих гуманистических и демократических ценностей;
ЛР1.4	готовность противостоять идеологии экстремизма, национализма, ксенофобии, дискриминации по социальным, религиозным, расовым, национальным признакам;
ЛР1.5	готовность вести совместную деятельность в интересах гражданского общества, участвовать в самоуправлении в образовательной организации;
ЛР1.6	умение взаимодействовать с социальными институтами в соответствии с их функциями и назначением;
ЛР1.7	готовность к гуманитарной и волонтерской деятельности;
Патриотическое воспитание	
ЛР 2.1	сформированность российской гражданской идентичности, патриотизма, уважения к своему народу, чувства ответственности перед Родиной, гордости за свой край, свою Родину, свой язык и культуру, прошлое и настоящее многонационального народа России;
ЛР 2.2	ценностное отношение к государственным символам, историческому и природному наследию, памятникам, традициям народов России, достижениям России в науке, искусстве, спорте, технологиях, труде;
ЛР 2.3	идейную убежденность, готовность к служению и защите Отечества, ответственность за его судьбу;
Духовно-нравственное воспитание	
ЛР3.1	осознание духовных ценностей российского народа;
ЛР3.2	сформированность нравственного сознания, этического поведения;
ЛР3.3	способность оценивать ситуацию и принимать осознанные решения, ориентируясь на морально-нравственные нормы и ценности;
ЛР3.4	осознание личного вклада в построение устойчивого будущего;
ЛР3.5	ответственное отношение к своим родителям, созданию семьи на основе осознанного принятия ценностей семейной жизни в соответствии с традициями народов России;
Эстетическое воспитание	
ЛР4.1	эстетическое отношение к миру, включая эстетику быта, научного и технического творчества, спорта, труда, общественных отношений;
ЛР4.2	способность воспринимать различные виды искусства, традиции и творчество своего и других народов, ощущать эмоциональное воздействие искусства;
ЛР4.3	убежденность в значимости для личности и общества отечественного и мирового искусства, этнических культурных традиций и народного творчества;
ЛР 4.4	готовность к самовыражению в разных видах искусства, стремление проявлять качества творческой личности;

Физическое воспитание	
ЛР 5.1	сформированность здорового и безопасного образа жизни, ответственного отношения к своему здоровью;
ЛР 5.2	потребность в физическом совершенствовании, занятиях спортивно-оздоровительной деятельностью;
ЛР5.3	активное неприятие вредных привычек и иных форм причинения вреда физическому и психическому здоровью;
Трудовое воспитание	
ЛР 6.1	готовность к труду, осознание приобретенных умений и навыков, трудолюбие;
ЛР 6.2	готовность к активной деятельности технологической и социальной направленности; способность инициировать, планировать и самостоятельно выполнять такую деятельность;
ЛР 6.3	интерес к различным сферам профессиональной деятельности, умение совершать осознанный выбор будущей профессии и реализовывать собственные жизненные планы;
ЛР 6.4	готовность и способность к образованию и самообразованию на протяжении всей жизни;
Экологическое воспитание	
ЛР 7.1	сформированность экологической культуры, понимание влияния социально-экономических процессов на состояние природной и социальной среды, осознание глобального характера экологических проблем;
ЛР 7.2	планирование и осуществление действий в окружающей среде на основе знания целей устойчивого развития человечества;
ЛР 7.3	активное неприятие действий, приносящих вред окружающей среде;
ЛР 7.4	умение прогнозировать неблагоприятные экологические последствия предпринимаемых действий, предотвращать их;
ЛР 7.5	расширение опыта деятельности экологической направленности.
Ценности научного познания	
ЛР 8.1	сформированность мировоззрения, соответствующего современному уровню развития науки и общественной практики, основанного на диалоге культур, способствующего осознанию своего места в поликультурном мире;
ЛР8.2	совершенствование языковой и читательской культуры как средства взаимодействия между людьми и познанием мира;
ЛР8.3	осознание ценности научной деятельности; готовность осуществлять проектную и исследовательскую деятельность индивидуально и в группе.

2. СТРУКТУРА И СОДЕРЖАНИЕ ДИСЦИПЛИНЫ

2.1 Трудоемкость освоения дисциплины

Наименование составных частей дисциплины	Объем в часах	В т.ч. в форме практ. подготовки
Учебные занятия, в том числе:	118	38
теоретическое обучение	78	
практическая подготовка (*практическая работа*)	38	38
Контрольная работа	2	
Промежуточная аттестация (экзамен)	**18**	
Всего	**136**	**38**

2. Содержание дисциплины

Наименование разделов и тем	Содержание учебного материала, практических и лабораторных занятий, *курсовая работа (проект)*	Объем, ак. ч. / в том числе в форме практической подготовки, ак. ч.		Коды компетенций, формированию которых способствует элемент программы
		теоретическое обучение	практическая подготовка	
Раздел 1 Россия в годы Первой мировой войны и Великой Российской революции (1914–1922). Первая мировая война и послевоенный кризис		**40**	**24**	
Тема 1.1 Россия и мир в годы Первой мировой войны.	**Содержание**			ОК1,ОК2, ОК4,ОК5,ОК6 ЛР1.1 - ЛР1.7 ЛР2.1 - ЛР2.3 ЛР3.1- ЛР3.5 ЛР4.1-ЛР4.4 ЛР 5.1-ЛР5.3 ЛР 6.1-ЛР6.4 ЛР7.1-ЛР7.5 ЛР8.1-ЛР8.3 УУД 1.1.1 – 1.1.9 1.2.1 – 1.2.11 1.3.1 – 1.3.6 УУД 2.1.1 – 2.1.4 УУД 3.1.1 – 3.1.3 3.2.1 – 3.2.3
	Новейшая история: понятие, хронологические рамки, периодизация. Усиление борьбы ведущих держав за передел мира. Тройственный союз и Антанта. Консервативная мысль в конце XIX в. Национализм. Распространение марксизма и формирование социал-демократии. Группа «Освобождение труда». «Союз борьбы за освобождение рабочего класса». I съезд РСДРП. Деятельность С.Ю. Витте на посту министра финансов и её результаты. Становление российского парламентаризма Избирательный закон 11 декабря 1905 г. Программа системных реформ П.А. Столыпина. Исторические условия проведения реформ. Россия накануне Первой мировой войны: проблемы внутреннего развития, внешняя политика. Причины и начало Первой мировой войны. Сараевское убийство. Вступление в войну стран Европы и России. Соотношение сил и планы сторон. Военные действия на Западном и Восточном фронтах. Бои на Западном фронте. Сражение на Марне. Операции русских войск в Восточной Пруссии и Галиции. Позиционная война и новые виды вооружения.	22	18	

	Отступление русской армии в 1915 г. Брусиловский прорыв русских войск на Юго-Западном фронте. Восточный фронт в условиях революционных событий 1917 года. Выход России из войны. Вступление в войну США. Компьенское перемирие 11 ноября 1918 г. Милитаризация экономики. Российское общество в условиях войны. Милитаризация экономики. Нарастание дисбаланса в экономике, падение уровня жизни населения. Рост забастовочного и оппозиционного движения. Распутинщина и кризис власти. Речь Н. Милюкова Итоги Первой мировой войны. Политические, экономические, социальные и культурные последствия Первой мировой войны.			
	В том числе практических и лабораторных занятий			
	Практическое занятие №.1 Народнические кружки: идеология и практика		2	
	Практическое занятие №.2 Первые политические организации: «Освобождение труда» и «Союз борьбы за освобождение рабочего класса»		2	
	Практическое занятие №.3 Основные лидеры и раскол РСДРП		2	
	Практическое занятие №.5 «Кровавое воскресенье» 9 января 1905 г.		2	
	Практическое занятие №.6 Революция 1905-1907гг.		2	
	Практическое занятие №.7 Деятельность I и II Государственных дум: итоги и уроки.		2	
	Практическое занятие №8. Дореволюционная автомобильная промышленность		2	
	Практическое занятие №9. Итоги Первой мировой войны		2	
Профессионально-ориентированное содержание *Практическое занятие №. 4 Роль автомобильного транспорта в системе дореволюционной России.			2	

Тема 1.2 Основные этапы и хронология революционных событий 1917 г.	**Содержание**			ОК1,ОК2, ОК4,ОК5,ОК6 ЛР1.1 - ЛР1.7 ЛР2.1 - ЛР2.3 ЛР3.1- ЛР3.5 ЛР4.1-ЛР4.4 ЛР 5.1-ЛР5.3 ЛР 6.1-ЛР6.4 ЛР7.1-ЛР7.5 ЛР8.1-ЛР8.3 УУД 1.1.1 – 1.1.9 1.2.1 – 1.2.11 1.3.1 – 1.3.6 УУД 2.1.1 – 2.1.4 УУД 3.1.1 – 3.1.3 3.2.1 – 3.2.3
	Причины Великой российской революции и ее начальный этап. Нарастание революционных настроений в российском обществе. Война как революционизирующий фактор. Революционные события в Петрограде в феврале 1917 г. Система двоевластия. Петроградский Совет рабочих и солдатских депутатов и его декреты. Формирование Временного правительства. Отречение Николая II. Нарастание кризисных явлений в стране весной – летом 1917 г. Программа преобразований Временного правительства/ Июньский политический кризис и рост популярности большевиков. Июльское вооруженное выступление в Петрограде. Попытка установления военной диктатуры генерала Л.Г. Корнилова. Провозглашение России республикой. Октябрьское вооруженное восстание. Первые революционные преобразования большевиков. Назревание общенационального кризиса в стране. Большевизация Советов. Подготовка большевиками вооруженного восстания в Петрограде. Свержение Временного правительства и взятие власти большевиками. Новые органы власти: ВЦИК, Совнарком. Первые декреты. Мероприятия большевиков в политической и экономической сферах. Создание ВЧК. Конституция РСФСР. Декрет о мире. Брест-Литовский мир.	6		
	В том числе практических и лабораторных занятий			
	Практическое занятие №10. Февральская революция 1917 года		2	
Тема 1.3. Гражданская	**Содержание**	10	4	ОК1,ОК2,

война и ее последствия.	Причины и этапы Гражданской войны в России. Причины Гражданской войны и ее характер. Выборы и разгон Учредительного собрания. Очаги гражданского противостояния осенью 1917 – весной 1918 г. Восстание Чехословацкого корпуса и формирование фронтов Гражданской войны. Создание Красной Армии. Антибольшевистские силы: состав, идеология, цели. Поражение армий А.В. Колчака. Действия Н.Н. Юденича на Северо-Западе РСФСР. Формирование Добровольческой армии. «Вооруженные силы Юга России» А.И. Деникина. Поражение армии П.Н. Врангеля в Крыму. Повстанчество в Гражданской войне. Н.И. Махно. Причины победы большевиков в Гражданской войне. Итоги и последствия Гражданской войны в России. Внутренняя политика большевиков. Политика «военного коммунизма». Национализация торговли и промышленности. ВСНХ. Всеобщая трудовая повинность. Продразверстка. Чрезвычайные органы: ЧК, комбеды и ревкомы. Отмена товарно-денежных отношений, уравнительная оплата труда, введение карточной системы «Черный рынок» и «мешочничество». План ГОЭЛРО. Общественно-политическая и социокультурная жизнь в РСФСР в годы Гражданской войны. «Красный» и «белый» террор.			ОК4,ОК5,ОК6 ЛР1.1 - ЛР1.7 ЛР2.1 - ЛР2.3 ЛР3.1- ЛР3.5 ЛР4.1-ЛР4.4 ЛР 5.1-ЛР5.3 ЛР 6.1-ЛР6.4 ЛР7.1-ЛР7.5 ЛР8.1-ЛР8.3 УУД 1.1.1 – 1.1.9 1.2.1 – 1.2.11 1.3.1 – 1.3.6 УУД 2.1.1 – 2.1.4 УУД 3.1.1 – 3.1.3 3.2.1 – 3.2.3
	В том числе практических и лабораторных занятий			
	Практическое занятие №12 Этапы Гражданской войны		2	
Профессионально-ориентированное содержание *Практическое занятие №.11 Транспортная подвижность населения в годы Первой Мировой и Гражданской войн			2	

Контрольная работа		2		
	Итого за 1 семестр	40	24	
Раздел 2 СССР в межвоенный период (1918–1939)		**8**	**4**	
Тема 2.1. Советский Союз в 20- е–1930-е гг.	**Содержание**			ОК1,ОК2, ОК4,ОК5,ОК6 ЛР1.1 - ЛР1.7 ЛР2.1 - ЛР2.3 ЛР3.1- ЛР3.5 ЛР4.1-ЛР4.4 ЛР 5.1-ЛР5.3 ЛР 6.1-ЛР6.4 ЛР7.1-ЛР7.5 ЛР8.1-ЛР8.3 УУД 1.1.1 – 1.1.9 1.2.1 – 1.2.11 1.3.1 – 1.3.6 УУД 2.1.1 – 2.1.4 УУД 3.1.1 – 3.1.3 3.2.1 – 3.2.3
	Общественно-политическая жизнь в СССР в 20-е гг. Активизация борьбы в партийно-государственном руководстве СССР в 20-е годы. Установление однопартийной политической системы. Изъятие церковных ценностей и преследования духовенства. Активизация борьбы за власть в партии большевиков после смерти В.И. Ленина. И.В. Сталин – Генеральный секретарь ЦК партии. *Причины политического возвышения Сталина.* Курс на строительство социализма в одной стране. **Индустриализация в СССР.** Причины, цели и источники индустриализации. Особенности индустриализации в СССР. Разработка первого пятилетнего плана. Форсированная индустриализация. Труд заключенных. Социалистическое соревнование. Итоги индустриализации. **Коллективизация сельского хозяйства.** Причины коллективизации сельского хозяйства. Хлебозаготовительный кризис 1927 г. Сочетание добровольного принципа вступления в колхозы с административным нажимом на крестьян. «Великий перелом» и переход к сплошной коллективизации. Политика «раскулачивания». Итоги коллективизации. **Политическая система СССР в 30-е гг.** Утверждение «культа личности» Сталина. Органы госбезопасности и их роль в поддержании диктатуры. Ужесточение цензуры. Усиление идеологического контроля над обществом.	4		
	В том числе практических и лабораторных занятий			
	Практическое занятие №13 Индустриализация и		2	

	коллективизация сельского хозяйства в СССР			
Профессионально-ориентированное содержание *Практическое занятие №14. Комплексное развитие транспорта общего пользования в период индустриализации.			2	
Тема 2.2. Революционные события 1918 – начала 1920-х гг.	**Содержание**			ОК1,ОК2, ОК4,ОК5,ОК6 ЛР1.1 - ЛР1.7 ЛР2.1 - ЛР2.3 ЛР3.1- ЛР3.5 ЛР4.1-ЛР4.4 ЛР 5.1-ЛР5.3 ЛР 6.1-ЛР6.4 ЛР7.1-ЛР7.5 ЛР8.1-ЛР8.3 УУД 1.1.1 – 1.1.9 1.2.1 – 1.2.11 1.3.1 – 1.3.6 УУД 2.1.1 – 2.1.4 УУД 3.1.1 – 3.1.3 3.2.1 – 3.2.3
	Революционная волна после Первой мировой войны. Послевоенное устройство мира. Ноябрьская революция в Германии. Веймарская республика. Образование Коминтерна. Революции в странах Восточной Европы и Востока. Парижская мирная конференция. Лига Наций. Версальско-Вашингтонская система и ее внутренние противоречия.	4		
Раздел 3. Внешняя политика СССР в 1930- середина 40х годов.		**8**	**4**	
Тема 3.1. Вторая мировая война и ВОВ: причины, состав участников, основные этапы и события, итоги.	**Содержание**	8		ОК1,ОК2, ОК4,ОК5,ОК6 ЛР1.1 - ЛР1.7 ЛР2.1 - ЛР2.3 ЛР3.1- ЛР3.5 ЛР4.1-ЛР4.4 ЛР 5.1-ЛР5.3 ЛР 6.1-ЛР6.4 ЛР7.1-ЛР7.5 ЛР8.1-ЛР8.3 УУД 1.1.1 – 1.1.9 1.2.1 – 1.2.11 1.3.1 – 1.3.6
	Причины и начало Второй мировой войны. Мир накануне Второй мировой войны. Стратегические планы главных воюющих сторон. Нападение Германии на Польшу. «Странная война». **Причины и начальный период Великой Отечественной войны.** Вторжение Германии и ее союзников на территорию СССР. Характер войны **Нацистский оккупационный режим. Движение партизан и подпольщиков.** «Генеральный план Ост». Массовые преступления гитлеровцев против советских граждан. Концлагеря и гетто. Холокост. **Сталинградская битва. Прорыв блокады**			

	Ленинграда. **Битва на Курской дуге. Битва за Днепр.** **Итоги Великой Отечественной войны 1941 – 1945 гг.** Источники, цена и историческое значение Победы. Решающий вклад СССР в разгром нацистской Германии. **Разгром милитаристской Японии. Завершение Второй мировой войны.** Атомные бомбардировки городов Хиросимы и Нагасаки. Вступление СССР в войну против Японии. Разгром Квантунской армии. Капитуляция Японии. Нюрнбергский трибунал и Токийский процесс над военными преступниками Германии и Японии. **Общие итоги Великой Отечественной и Второй мировой войны.**			УУД 2.1.1 – 2.1.4 УУД 3.1.1 – 3.1.3 3.2.1 – 3.2.3
	В том числе практических и лабораторных занятий			
	Практическое занятие № 16. Победа СССР в Великой Отечественной войне. Завершение Второй мировой войны.		2	
Профессионально-ориентированное содержание *Практическое занятие № 15. Советский парк грузовых и легковых автомобилей в годы Великой Отечественной войны.			2	
Раздел 4 СССР в 1945–1991 годы. Послевоенный мир		**16**	**4**	
Тема 4.1. СССР в 1945–	**Содержание**	6		ОК1,ОК2,

1960-е гг.	**СССР в первые послевоенные годы.** Влияние последствий войны на советскую систему и общество. **Общественно-политическое развитие СССР в условиях «оттепели».** Смерть Сталина и борьба за власть в советском руководстве. **Культурное пространство и повседневная жизнь.** Изменение общественной атмосферы. Литература, кинематограф, театр, живопись: новые тенденции. Всемирный фестиваль молодежи и студентов 1957 г. ***Профессионально- ориентированное содержание:*** Научно-техническая революция и ее роль в отечественном автомобилестроении	2		ОК4,ОК5,ОК6 ЛР1.1 - ЛР1.7 ЛР2.1 - ЛР2.3 ЛР3.1- ЛР3.5 ЛР4.1-ЛР4.4 ЛР 5.1-ЛР5.3 ЛР 6.1-ЛР6.4 ЛР7.1-ЛР7.5 ЛР8.1-ЛР8.3 УУД 1.1.1 – 1.1.9 1.2.1 – 1.2.11 1.3.1 – 1.3.6 УУД 2.1.1 – 2.1.4 УУД 3.1.1 – 3.1.3 3.2.1 – 3.2.3
	В том числе практических и лабораторных занятий			
	Практическое занятие № 17. Социально-экономическое развитие СССР		2	
Тема 4.2. Мировое сообщество середине 1960-х – начале 1980-х гг.	**Содержание**	4		ОК1,ОК2, ОК4,ОК5,ОК6 ЛР1.1 - ЛР1.7 ЛР2.1 - ЛР2.3 ЛР3.1- ЛР3.5 ЛР4.1-ЛР4.4 ЛР 5.1-ЛР5.3 ЛР 6.1-ЛР6.4 ЛР7.1-ЛР7.5 ЛР8.1-ЛР8.3 УУД 1.1.1 – 1.1.9 1.2.1 – 1.2.11 1.3.1 – 1.3.6 УУД 2.1.1 – 2.1.4 УУД 3.1.1 – 3.1.3 3.2.1 – 3.2.3
	Реформы 1965 г. и их результаты. Приход к власти Л.И. Брежнева: его окружение и смена политического курса. *Преобразования в экономике.* «Косыгинские реформы» 1965 года в промышленности и сельском хозяйстве. **Экономическое и политическое развитие стран Запада во второй половине XX в.** Мир в первые послевоенные годы. Превращение США в лидера «западного мира». Германское «экономическое чудо». Начало европейской интеграции (ЕЭС). **Страны «социалистического выбора».** Приход коммунистов к власти в странах Восточной и Центральной Европы. Достижения и проблемы 1950-х гг. *Волнения в ГДР в 1953 г.* Кризисы и восстания в Польше и Венгрии (1956 г.). «Пражская весна» 1968 г.			

	Распад Варшавского договора, СЭВ.			
	В том числе практических и лабораторных занятий			
	Практическое занятие № 18 Реформы 1965 г. и их результаты. Автомобилестроение в СССР		2	
Тема 4.3. Политика «перестройки». Распад СССР (1985–1991 гг.)	**Содержание**	4		ОК1,ОК2, ОК4,ОК5,ОК6 ЛР1.1 - ЛР1.7 ЛР2.1 - ЛР2.3 ЛР3.1- ЛР3.5 ЛР4.1-ЛР4.4 ЛР 5.1-ЛР5.3 ЛР 6.1-ЛР6.4 ЛР7.1-ЛР7.5 ЛР8.1-ЛР8.3 УУД 1.1.1 – 1.1.9 1.2.1 – 1.2.11 1.3.1 – 1.3.6 УУД 2.1.1 – 2.1.4 УУД 3.1.1 – 3.1.3 3.2.1 – 3.2.3
	«Перестройка» в социально-экономической сфере СССР. Нарастание кризисных явлений в социально-экономической и идейно-политической сферах. Политика «перестройки» – курс на ускорение экономического развития страны и «обновление социализма». Провозглашение основных направлений политики «перестройки» на XXVII съезде КПСС. Реформы в экономике, в политической и государственной сферах. Появление первого домашнего ПК его комплектующие и развитие. **Общественно-политическая жизнь в СССР в годы «перестройки».** Гласность и плюрализм. **Кризис политики «перестройки».** Последний этап «перестройки»: 1990–1991 гг. Отмена 6-й статьи Конституции СССР о руководящей роли КПСС. Распад СССР.			
Раздел 5. Российская Федерация в 1992–2020 гг. Современный мир в условиях глобализации		**8**	**2**	
Тема 5.1. Становление новой России (1992–1999 гг.).	**Содержание**	2		ОК1,ОК2, ОК4,ОК5,ОК6 ЛР1.1 - ЛР1.7 ЛР2.1 - ЛР2.3 ЛР3.1- ЛР3.5 ЛР4.1-ЛР4.4
	«Шоковая терапия». Б.Н. Ельцин и его окружение. Общественная поддержка курса реформ. Е.Т. Гайдар. Либерализация цен. Ваучерная приватизация госимущества. Безработица. Рост цен, падение жизненного уровня населения. Укрепление рыночных			

	отношений в стране. ***Профессионально-ориентированное содержание*** Автомобильные ТНК в условиях экономики 2000-х годов	2		ЛР 5.1-ЛР5.3 ЛР 6.1-ЛР6.4 ЛР7.1-ЛР7.5 ЛР8.1-ЛР8.3 УУД 1.1.1 – 1.1.9 1.2.1 – 1.2.11 1.3.1 – 1.3.6 УУД 2.1.1 – 2.1.4 УУД 3.1.1 – 3.1.3 3.2.1 – 3.2.3
Тема 5.2. Россия и мир в XXI веке: вызовы времени и задачи модернизации.	**Содержание** **Развитие политической системы России в начале XXI в.** Вступление в должность Президента В.В. Путина (2000 г.) и связанные с этим ожидания. Основные направления внутренней и внешней политики. Федерализм и сепаратизм. Восстановление единого правового пространства страны. Разграничение властных полномочий центра и регионов. Формирование федеральных округов во главе с полномочными представителями Президента РФ. Изменение системы формирования губернаторской власти. Террористическая угроза и борьба с ней. Завершение контртеррористической операции на Северном Кавказе. Развитие современных компьютерных технологий в России. **Внешняя политика РФ в конце XX – начале XXI в.** Борьба за восстановление лидирующих позиций России в международных отношениях. Политический кризис и государственный переворот в Украине 2014 г. Позиция России и зарубежных стран. Провозглашение независимых республик на юго-востоке Украины. Минские соглашения и политика России по отношению к Донецкой Народной Республике (ДНР) и Луганской	4		ОК1,ОК2, ОК4,ОК5,ОК6 ЛР1.1 - ЛР1.7 ЛР2.1 - ЛР2.3 ЛР3.1- ЛР3.5 ЛР4.1-ЛР4.4 ЛР 5.1-ЛР5.3 ЛР 6.1-ЛР6.4 ЛР7.1-ЛР7.5 ЛР8.1-ЛР8.3 УУД 1.1.1 – 1.1.9 1.2.1 – 1.2.11 1.3.1 – 1.3.6 УУД 2.1.1 – 2.1.4 УУД 3.1.1 – 3.1.3 3.2.1 – 3.2.3

	Народной Республике (ЛНР).			
	В том числе практических и лабораторных занятий			
	Практическое занятие № 19. Конкурентные особенности автомобильного транспорта в современной России.		2	
Промежуточная аттестация (экзамен)		***18***		
Итого за 2 семестр		***58***	***14***	
Всего		***136***		

3. УСЛОВИЯ РЕАЛИЗАЦИИ ПРОГРАММЫ ДИСЦИПЛИНЫ

3.1. Для реализации программы учебной дисциплины предусмотрены следующие специальные помещения: кабинет

Кабинет, оснащенный необходимым для реализации программы учебной дисциплины оборудованием 15 столов, 30 стульев, рабочее место преподавателя, доска, раздаточный материал, УМК дисциплины, техническими средствами обучения: ТВ, персональный компьютер

3.2 Информационное обеспечение реализации программы

Реализация программы учебной дисциплины осуществляется на основе печатных (электронных) и информационных ресурсов, рекомендуемых для использования в образовательном процессе.

3.2.1 Печатные издания

Основная:

1. Мединский В.Р., Чубарьян А.О. История. Всеобщая история. 1914 – 1945 годы: 10-й класс: базовый уровень: учебник / В.Р. Мединский, А.О. Чубарьян. – М.: Просвещение, 2023. – 240 с.

2. Мединский В.Р., Чубарьян А.О. История. Всеобщая история. 1914 год – начало XXI века: учебник / В.Р. Мединский, А.О. Чубарьян. – М.: Академия, 2024. – 495 с.

3. Мединский В.Р., Торкунов А.В. История. История России. 1914 – 1945 годы: учебник / В.Р. Мединский, А.В. Торкунов. – М.: Академия, 2024. – 462 с.

4. Мединский В.Р., Торкунов А.В. История. История России. 1945 год – начало XXI века: учебник / В.Р. Мединский, А.В. Торкунов. – М.: Академия, 2024. – 416 с.

5. Мединский В.Р., Торкунов А.В. История. История России. 1914 – 1945 годы: 10-й класс: базовый уровень: учебник / В.Р. Мединский, А.В. Торкунов. – М.: Просвещение, 2023. – 496 с.

6. Мединский В.Р., Торкунов А.В. История. История России. 1945 год – начало XXI века: 11-й класс: базовый уровень: учебник / В.Р. Мединский, А.В. Торкунов. – М.: Просвещение, 2023. – 448с.

7. Мединский В.Р., Чубарьян А.О. История. Всеобщая история. 1945 год –

начало XXI века: 11-й класс: базовый уровень: учебник / В.Р. Мединский, А.О. Чубарьян. – М.: Просвещение, 2023. – 272 с.

8. Тороп В.В. История. История России. 1914 год — начало XXI века: Учебное пособие / В.В. Тороп — Москва: Просвещение, 2025. — 153 с. — ISBN 978-5-09-128588-8. — URL: https://book.ru/book/961355 (дата обращения: 16.03.2026)

Дополнительная:

1. Анисимова, С. В., История России новейшего времени: учебник / С. В. Анисимова. — М.: КноРус, 2025. — 202 с. — ISBN 978-5-406-14785-6. —

2. Кислицын С. А. История (с учетом новой Концепции преподавания истории России): учебник / С. А. Кислицын, С. И. Самыгин, П. С. Самыгин. — Москва: КноРус, 2026. — 335 с. — ISBN 978-5-406-16111-1. — URL:

3. Мединский В.Р. История. Всеобщая история. 1914—1945 годы. 10 класс. Базовый уровень: Учебник / В.Р. Мединский, А.О. Чубарьян — Москва: Просвещение, 2025. — 242 с. — ISBN 978-5-09-127106-5. — URL:

4. Мединский В.Р. История. История России. 1914—1945 годы. 10 класс. Базовый уровень: Учебник / В.Р. Мединский, А.В. Торкунов — Москва: Просвещение, 2025. — 496 с. — ISBN 978-5-09-127121-8. — URL:

5. Мединский В.Р. История. Всеобщая история. 1945 год — начало XXI века. 11 класс. Базовый уровень: Учебник / В.Р. Мединский, А.О. Чубарьян — Москва: Просвещение, 2025. — 274 с. — ISBN 978-5-09-127107-2. — URL:

6. Мединский В.Р. История. История России. 1945 год — начало XXI века. 11 класс. Базовый уровень: Учебник / В.Р. Мединский, А.В. Торкунов — Москва: Просвещение, 2025. — 448 с. — ISBN 978-5-09-127122-5. — URL:

7. Сёмин, В. П., История: учебное пособие / В. П. Сёмин, Ю. Н. Арзамаскин. — М.: КноРус, 2024. — 304 с. — ISBN 978-5-406-12457-4. — URL:

Электронные ресурсы:

1. Московская битва: 1941-1942 [Электронный ресурс]: историческая литература. - М.: НТЦ "Поиск-XXI", Б. г. - 1 эл. опт. диск (CD-ROM) : цв. -

(Дни воинской славы России).
2.Сталинградская битва: 1942-1943 [Электронный ресурс]: историческая литература. - М.: НТЦ "Поиск-XXI", Б. г.- 1 эл. опт. диск (CD-ROM): цв. - (Дни воинской славы России).
3.Курская битва: 1943 год [Электронный ресурс]: историческая литература. - М.: НТЦ "Поиск-XXI", Б. г. - 1 эл. опт. диск (CD-ROM) : цв.- (Дни воинской славы России).
4.Великая Отечественная война: 1941-1945 [Видеозапись]: 17 видеофильмов. - М.: Видеостудия "КВАРТ", Б. г. - 1 вк. (182 мин.)
5.Великая Отечественная война: 1941-1945 [Электронный ресурс]: историческая литература. - М.: НТЦ "Поиск-XXI", Б. г. - 1 эл. опт. диск (CD-ROM) : цв. - (Дни воинской славы России).
6. Полководец Александр Суворов [Видеозапись]: историческая литература / Реж. В.С. Лопатин. - М.: Видеостудия "Квадрат", Б. г. - 1 вк. (50 мин.): . - (Непобедим остался)
7. И дольше века длится бой... [Видеозапись]: документальный фильм / Центр-студия национального фильма "XXI век"; Реж. С. Линников. - М. : ЦСНФ "XXI век", Б. г. - 1 вк. (52 мин.).- (Армия. Российская история XX столетия)
8. Маршал Жуков: страницы биографии [Видеозапись]: историческая литература.-М.: ООО "ТЕН-Видео", 2000. - 1 вк. (80 мин.). - (Видеохрестоматия России. XX век).
9. Истории морских сражений [Видеозапись]: 3 видеофильма. - М.: Видеостудия "Квадрат", Б. г. - 1 вк. (60 мин.). - (Видеоэнциклопедия для народного образования).

4. КОНТРОЛЬ И ОЦЕНКА РЕЗУЛЬТАТОВ ОСВОЕНИЯ ДИСЦИПЛИНЫ

Контроль и оценка результатов освоения учебной дисциплины осуществляется преподавателем в процессе проведения текущего контроля и промежуточной аттестации.

Текущий контроль индивидуальных образовательных достижений, демонстрируемых обучающимися знаний, умений и навыков проводится посредством 3 контрольных точек в процессе проведения теоретического обучения, проведение которых описывается в КОС.

Обучение по программе учебной дисциплины завершается промежуточной аттестацией в форме дифференцированного зачета.

Для текущего контроля и промежуточной аттестации создаются фонды контрольно-оценочных средств (КОС), которые включают в себя педагогические контрольно-измерительные материалы, процедуру проведения контроля, предназначенные для определения соответствия (или несоответствия) индивидуальных образовательных достижений основным показателям оценки результатов подготовки.

Результаты обучения			контрольной точки, номера тем в соответствии с	Критерии оценки	Формы, методы контроля и оценки
Код ОК, ЛР	Код ПК	Знания, умения			
ОК1,ОК2, ОК4,ОК5,ОК6 ЛР1.1 - ЛР1.7 ЛР2.1 - ЛР2.3 ЛР3.1- ЛР3.5 ЛР4.1-ЛР4.4 ЛР 5.1-ЛР5.3 ЛР 6.1-ЛР6.4 ЛР7.1-ЛР7.5 ЛР8.1-ЛР8.3 УУД 1.1.1 – 1.1.9 1.2.1 – 1.2.11 1.3.1 – 1.3.6 УУД 2.1.1 – 2.1.4 УУД 3.1.1 – 3.1.3 3.2.1 – 3.2.3	-	З1 –З5	КТ№1 Темы 1.1. – 1.2.	Знает исторические даты; имена реформаторов, военноначальников, политических лидеров; особенности внешней и внутренней политики России первой четверти XX века Определяет причины усиления борьбы ведущих держав за передел мира Формулирует итоги первой мировой войны, причины и значение октябрьского переворота	Тестирование
		У1-У5		Умеет устанавливать соответствие между событиями и датами, между событиями и историческими именами, между партиями и их лидерами; Составляет план захвата власти большевиками. Владеет комплексом знаний об истории России и человечества в целом в XX – начале XXI в., понимание места России в мировой истории Новейшей эпохи, сформированность представлений о соотношении истории мира, своей страны, региона	
ОК1,ОК2, ОК4,ОК5,ОК6 ЛР1.1 - ЛР1.7 ЛР2.1 - ЛР2.3 ЛР3.1- ЛР3.5 ЛР4.1-ЛР4.4 ЛР 5.1-ЛР5.3 ЛР 6.1-ЛР6.4 ЛР7.1-ЛР7.5 ЛР8.1-ЛР8.3	-	З1 –З5	КТ№2 Темы 2.1 – 4.1	Знает исторические даты; имена реформаторов, военноначальников, политических лидеров; особенности внешней и внутренней политики России в начала- середины XX века Определяет итоги коллективизации и индустриализации, причины и предпосылки начала 2МВ, ВОВ Формулирует причины коллективизации сельского хозяйств, итоги последствия 2МВ, ВОВ.	Тестирование

УУД 1.1.1 – 1.1.9 1.2.1 – 1.2.11 1.3.1 – 1.3.6 УУД 2.1.1 – 2.1.4 УУД 3.1.1 – 3.1.3 3.2.1 – 3.2.3		У1-У5		Умеет работать с источниками личного происхождения, с источниками социальной информации; Владеет умениями исторического описания (реконструкции) событий истории России и всеобщей истории XX – начала XXI в., образа жизни людей и его изменения в Новейшую эпоху; составления характеристик исторических личностей с использованием учебной и научно-популярной литературы; Формулирует исторические версии и оценки событий и личностей истории России и всеобщей истории XX – начала XXI в., их сопоставления, определения общего и различий	
ОК1,ОК2, ОК4,ОК5,ОК6 ЛР1.1 - ЛР1.7 ЛР2.1 - ЛР2.3 ЛР3.1- ЛР3.5 ЛР4.1-ЛР4.4 ЛР 5.1-ЛР5.3 ЛР 6.1-ЛР6.4 ЛР7.1-ЛР7.5 ЛР8.1-ЛР8.3 УУД 1.1.1 – 1.1.9 1.2.1 – 1.2.11 1.3.1 – 1.3.6 УУД 2.1.1 – 2.1.4 УУД 3.1.1 – 3.1.3 3.2.1 – 3.2.3	-	З1-З5 У1-У5	КТ№3 Темы 4.2 – 5.2	Знает исторические даты; имена реформаторов, военноначальников, политических лидеров; особенности внешней и внутренней политики России в начала XXI века. Определяет итоги распада СССР и Политики «шоковой терапии» Формулирует причины становления РФ и принятия конституции. Умеет работать с источниками личного происхождения, с источниками социальной информации; Владеет умениями исторического описания (реконструкции) событий истории России и всеобщей истории XX – начала XXI в., образа жизни людей и его изменения в Новейшую эпоху; составления характеристик исторических личностей с использованием учебной и научно-популярной литературы; Формулирует исторические версии и оценки событий и личностей истории России и всеобщей истории XX – начала XXI в., их сопоставления, определения общего и различий	Тестирование

ОК1,ОК2, ОК4,ОК5,ОК6 ЛР1.1 - ЛР1.7 ЛР2.1 - ЛР2.3 ЛР3.1- ЛР3.5 ЛР4.1-ЛР4.4 ЛР 5.1-ЛР5.3 ЛР 6.1-ЛР6.4 ЛР7.1-ЛР7.5 ЛР8.1-ЛР8.3 УУД 1.1.1 – 1.1.9 1.2.1 – 1.2.11 1.3.1 – 1.3.6 УУД 2.1.1 – 2.1.4 УУД 3.1.1 – 3.1.3 3.2.1 – 3.2.3		З1 –З5	Темы 1.1 – 1. 3	Знает исторические даты; имена реформаторов, военноначальников, политических лидеров; особенности внешней и внутренней политики России первой четверти XX века Определяет причины усиления борьбы ведущих держав за передел мира Формулирует итоги первой мировой войны, причины и значение октябрьского переворота	Контрольная работа
		У1-У5		Умеет устанавливать соответствие между событиями и датами, между событиями и историческими именами, между партиями и их лидерами; Составляет план захвата власти большевиками. Владеет комплексом знаний об истории России и человечества в целом в XX – начале XXI в., понимание места России в мировой истории Новейшей эпохи, форсированность представлений о соотношении истории мира, своей страны, региона	
ОК1,ОК2, ОК4,ОК5,ОК6 ЛР1.1 - ЛР1.7 ЛР2.1 - ЛР2.3 ЛР3.1- ЛР3.5 ЛР4.1-ЛР4.4 ЛР 5.1-ЛР5.3 ЛР 6.1-ЛР6.4 ЛР7.1-ЛР7.5 ЛР8.1-ЛР8.3 УУД 1.1.1 – 1.1.9 1.2.1 – 1.2.11 1.3.1 – 1.3.6 УУД 2.1.1 – 2.1.4 УУД 3.1.1 – 3.1.3 3.2.1 – 3.2.3		З1 –З5 У1-У5	Темы 1.1 – 5.2	Знает исторические даты; имена реформаторов, военноначальников, политических лидеров; особенности внешней и внутренней политики России первой четверти XX века Определяет причины усиления борьбы ведущих держав за передел мира; итоги коллективизации и индустриализации, причины и предпосылки начала 2МВ, ВОВ Формулирует итоги первой мировой войны, причины и значение октябрьского переворота; причины коллективизации сельского хозяйств, итоги последствия 2МВ, ВОВ. Умеет устанавливать соответствие между событиями и датами, между событиями и историческими именами, между партиями и их лидерами; работать с источниками личного происхождения, с источниками социальной информации; Формулирует исторические версии и оценки событий и личностей истории России и всеобщей истории XX – начала XXI в., их сопоставления, определения общего и различий. Составляет план захвата власти	Экзамен

				большевиками, план расстановки сил во 2МВ. Владеет комплексом знаний об истории России и человечества в целом в XX – начале XXI в., понимание места России в мировой истории Новейшей эпохи, сформированность представлений о соотношении истории мира, своей страны, региона	

РАБОЧАЯ ПРОГРАММА УЧЕБНОЙ ДИСЦИПЛИНЫ

ОУП.07 Физическая культура

по специальности

23.02.05. Эксплуатация транспортного электрооборудования и автоматики (по видам транспорта, за исключением водного)

(Технологический)

Форма обучения - очная

г. Омск, 2026

Рабочая программа учебной дисциплины (далее УД) разработана на основе Федерального государственного образовательного стандарта СОО (далее ФГОС СОО), примерной программы общеобразовательной учебной дисциплины физическая культура, основной профессиональной образовательной программы (далее ОПОП) по специальности 23.02.05. Эксплуатация транспортного электрооборудования и автоматики (по видам транспорта, за исключением водного)

Организация-разработчик: бюджетное профессиональное образовательное учреждение Омской области «Омский автотранспортный колледж»

Разработчик: Шрейдер В.М., преподаватель

Рабочая программа утверждена на заседании ЦМК «Физическая культура. ОБЗР и БЖ».
Протокол № ____ от «____» _____2026 года
Председатель ЦМК «Физическая культура. ОБЗР и БЖ » _____ / Шрейдер В.М.
подпись

© Шрейдер В.М., 2026
© БПОУ ОО «Омский АТК», 2026

СОДЕРЖАНИЕ

1. ОБЩАЯ ХАРАКТЕРИСТИКА	4
1.1. Цель и место дисциплины в структуре основной образовательной программы	4
1.2. Планируемые результаты освоения дисциплины	4
2. СТРУКТУРА И СОДЕРЖАНИЕ УЧЕБНОЙ ДИСЦИПЛИНЫ	10
2.1. Трудоемкость освоения дисциплины	10
2.2. Содержание дисциплины	11
3. УСЛОВИЯ РЕАЛИЗАЦИИ ПРОГРАММЫ УЧЕБНОЙ ДИСЦИПЛИНЫ	19
3.1. Материально-техническое обеспечение	20
3.2. Учебно-методическое обеспечение	21
4. КОНТРОЛЬ И ОЦЕНКА РЕЗУЛЬТАТОВ ОСВОЕНИЯ УЧЕБНОЙ ДИСЦИПЛИНЫ	22

1. ОБЩАЯ ХАРАКТЕРИСТИКА

1.1 Цель и место учебной дисциплины в структуре основной профессиональной образовательной программы

Цель дисциплины «Физическая культура»

Содержание программы общеобразовательной дисциплины «Физическая культура» направлено на достижение следующих целей: развитие у обучающихся двигательных навыков, совершенствование всех видов физкультурной и спортивной деятельности, гармоничное физическое развитие, формирование культуры здорового и безопасного образа жизни будущего квалифицированного специалиста, на основе национально - культурных ценностей и традиций, формирование мотивации и потребности к занятиям физической культурой у будущего квалифицированного специалиста.

Дисциплина «Физическая культура» является обязательной частью общеобразовательного цикла учебного плана ОПОП на базе основного общего образования с получением среднего общего образования по специальности 23.02.05. Эксплуатация транспортного электрооборудования и автоматики (по видам транспорта, за исключением водного) Связь с другими учебными дисциплинами: биология, физика, химия, математика и основы безопасности жизнедеятельности.

Дисциплина «Физическая культура» обеспечивает формирование общих компетенций и личностных результатов по специальности 23.02.05. Эксплуатация транспортного электрооборудования и автоматики (по видам транспорта, за исключением водного)Особое значение дисциплина имеет формирование и развитие ОК 1, ОК4 и ОК8.

1.2 Планируемые результаты освоения дисциплины

1.2.1. Перечень формируемых компетенций и личностных результатов

Код и наименование формируемых компетенций	Планируемые результаты освоения
ОК 1 Выбирать способы решения задач профессиональной деятельности применительно к различным контекстам	-владение современными технологиями укрепления и сохранения здоровья, поддержания работоспособности, профилактики заболеваний, связанных с учебной и производственной деятельностью; -владение физическими упражнениями разной функциональной направленности, использование их в режиме учебной и производственной деятельности с целью профилактики переутомления и сохранения высокой работоспособности; - владение техническими приемами и двигательными действиями базовых видов спорта, активное применение их в физкультурно-оздоровительной и соревновательной деятельности, в сфере досуга, в профессионально-прикладной сфере;
ОК 4 Эффективно взаимодействовать и работать в коллективе и команде;	- владение физическими упражнениями разной функциональной направленности, использование их в режиме учебной и производственной деятельности с целью профилактики переутомления и сохранения высокой работоспособности; - владение техническими приемами и двигательными действиями базовых видов спорта, активное применение их в физкультурно-оздоровительной и соревновательной деятельности, в сфере досуга, в профессионально-прикладной сфере
ОК 08 . Использовать средства физической культуры	- умение использовать разнообразные формы и виды физкультурной деятельности для организации здорового образа жизни, активного отдыха и досуга, в том числе в подготовке к выполнению нормативов Всероссийского

для сохранения и укрепления здоровья в процессе профессиональной деятельности и поддержания необходимого уровня физической подготовленности	физкультурно-спортивного комплекса "Готов к труду и обороне" (ГТО); - владение современными технологиями укрепления и сохранения здоровья, поддержания работоспособности, профилактики заболеваний, связанных с учебной и производственной деятельностью; -владение основными способами самоконтроля индивидуальных показателей здоровья, умственной и физической работоспособности, динамики физического развития и физических качеств; - владение физическими упражнениями разной функциональной направленности, использование их в режиме учебной и производственной деятельности с целью профилактики переутомления и сохранения высокой работоспособности; -владение техническими приемами и двигательными действиями базовых видов спорта, активное применение их в физкультурно-оздоровительной и соревновательной деятельности, в сфере досуга, в профессионально-прикладной сфере; -положительную динамику в развитии основных физических качеств (силы, быстроты, выносливости, гибкости и ловкости)

1.2.2 Результаты освоения элементов компетенций по учебной дисциплине (в соответствии с ФГОС СОО)

Предметные результаты:

Знать	З1 Знать разнообразные формы и виды физкультурной деятельности для организации здорового образа жизни, активного отдыха и досуга, в том числе в подготовке к выполнению нормативов Всероссийского физкультурно-спортивного комплекса «Готов к труду и обороне» (ГТО)
	З2 Современные технологии укрепления и сохранения здоровья, поддержания работоспособности, профилактики заболеваний, связанных с учебной и производственной деятельностью
	З3 Основные способы самоконтроля индивидуальных показателей здоровья, умственной и физической работоспособности, динамики физического развития и физических качеств
	З4 Знать физические упражнения разной функциональной направленности и использовать их в режиме учебной и производственной деятельности с целью профилактики переутомления и сохранения высокой работоспособности
	З5 Знать технические приемы и двигательные действия базовых видов спорта, активно применять их в физкультурно-оздоровительной и соревновательной деятельности, в сфере досуга, и в профессионально-прикладной сфере
	З6 Знать методику развития основных физических качеств (силы, быстроты, выносливости, гибкости и ловкости), что бы иметь положительную динамику в их развитии
Уметь	У1 Уметь использовать разнообразные формы и виды физкультурной деятельности для организации здорового образа жизни, активного отдыха и досуга, в том числе в подготовке к выполнению нормативов Всероссийского физкультурно-спортивного комплекса «Готов к труду и обороне» (ГТО)

	У2 Владеть современными технологиями укрепления и сохранения здоровья, поддержания работоспособности, профилактики заболеваний, связанных с учебной и производственной деятельностью
	У3 Владеть основными способами самоконтроля индивидуальных показателей здоровья, умственной и физической работоспособности, динамики физического развития и физических качеств
	У4 Владеть физическими упражнениями разной функциональной направленности и использовать их в режиме учебной и производственной деятельности с целью профилактики переутомления и сохранения высокой работоспособности
	У5 Владеть техническими приемами и двигательными действиями базовых видов спорта, активно применять их в физкультурно-оздоровительной и соревновательной деятельности, в сфере досуга, в профессионально-прикладной сфере
	У6 Владеть методикой развития основных физических качеств (силы, быстроты, выносливости, гибкости и ловкости)

Метапредметные результаты:

Межпредметные понятия	Связь с биологией (анатомия и физиология человека, сердечно-сосудистая система, утомление и восстановление) Связь с физикой (механика движения, сила и масса, давление) Связь с математикой (измерения и расчеты, например, время, дистанции, статистика (прирост результатов за семестр). Связь с химией (биохимические процессы, например, усталость после спринта) Связь с ОБЖ (техника безопасности, первая помощь, закаливание, гигиена.
Познавательные УУД	**1.1 базовые логические действия**: 1.1.1 устанавливать существенный признак или основания для сравнения, классификации и обобщения; 1.1.2 выявлять закономерности и противоречия в рассматриваемых явлениях; 1.1.3 самостоятельно формулировать и актуализировать проблему, рассматривать ее всесторонне; определять цели деятельности, задавать параметры и критерии их достижения; 1.1.4 вносить коррективы в деятельность, оценивать соответствие результатов целям, оценивать риски последствий деятельности; 1.1.5 развивать креативное мышление при решении жизненных проблем. 1.16 разрабатывать план решения проблемы с учетом анализа имеющихся материальных и нематериальных ресурсов; **1.2 базовые исследовательские действия:** 1.2.1 владеть навыками учебно-исследовательской и проектной деятельности, навыками разрешения проблем; 1.2.2 овладение видами деятельности по получению нового знания, его интерпретации, преобразованию и применению в различных учебных ситуациях, в том числе при создании учебных и социальных проектов; 1.2.3 формирование научного типа мышления, владение научной терминологией, ключевыми понятиями и методами; 1.2.4 выявлять причинно-следственные связи и актуализировать задачу, выдвигать гипотезу ее решения, находить аргументы для доказательства своих утверждений, задавать параметры и критерии решения;

	1.2.5 анализировать полученные в ходе решения задачи результаты, критически оценивать их достоверность, прогнозировать изменение в новых условиях; 1.2.6 уметь переносить знания в познавательную и практическую области жизнедеятельности; уметь интегрировать знания из разных учебных предметов; осуществлять целенаправленный поиск переноса средств и способов действия в профессиональную среду; 1.2.7 способность и готовность к самостоятельному поиску методов решения практических задач, применению различных методов познания; -ставить и формулировать собственные задачи в образовательной деятельности и жизненных ситуациях; ставить проблемы и задачи, допускающие альтернативные решения. выдвигать новые идеи, предлагать оригинальные подходы и решения; - разрабатывать план решения проблемы с учетом анализа имеющихся материальных и нематериальных ресурсов; 1.2.8 давать оценку новым ситуациям, оценивать приобретенный опыт; **1.3 работа с информацией** 1.3.1 владеть навыками получения информации из источников разных типов, самостоятельно осуществлять поиск, анализ, систематизацию и интерпретацию информации различных видов и форм представления; 1.3.2 создавать тексты в различных форматах с учетом назначения информации и целевой аудитории, выбирая оптимальную форму представления и визуализации; 1.3.3 оценивать достоверность, легитимность информации, ее соответствие правовым и морально-этическим нормам; 1.3.4 использовать средства информационных и коммуникационных технологий в решении когнитивных, коммуникативных и организационных задач с соблюдением требований эргономики, техники безопасности, гигиены, ресурсосбережения, правовых и этических норм, норм информационной безопасности; 1.3.5 владеть навыками распознавания и защиты информации, информационной безопасности личности.
Коммуникативные УУД	**2.1 общение** 2.1.1осуществлять коммуникации во всех сферах жизни; 2.1.2 развернуто и логично излагать свою точку зрения с использованием языковых средств. 2.1.3 аргументированно вести диалог, уметь смягчать конфликтные ситуации; владеть различными способами общения и взаимодействия; 2.1.4 распознавать невербальные средства общения, понимать значение социальных знаков, распознавать предпосылки конфликтных ситуаций и смягчать конфликты; **3.1 совместная деятельность** 3.1.1 понимать и использовать преимущества командной и индивидуальной работы; 3.1.2-выбирать тематику и методы совместных действий с учетом общих интересов, и возможностей каждого члена коллектива; 3.1.3 принимать цели совместной деятельности, организовывать и коорди-

	нировать действия по ее достижению: составлять план действий, распределять роли с учетом мнений участников, обсуждать результаты совместной работы; 3.1.4 оценивать качество вклада своего и каждого участника команды в общий результат по разработанным критериям; -предлагать новые проекты, оценивать идеи с позиции новизны, оригинальности, практической значимости; 3.1.5 координировать и выполнять работу в условиях реального, виртуального и комбинированного взаимодействия; 3.1.6 осуществлять позитивное стратегическое поведение в различных ситуациях; проявлять творчество и воображение, быть инициативным.
Регулятивные УУД	**3.1 самоорганизация** 3.1.1самостоятельно осуществлять познавательную деятельность, выявлять проблемы, ставить и формулировать собственные задачи в образовательной деятельности и жизненных ситуациях; 3.1.2 самостоятельно составлять план решения проблемы с учетом имеющихся ресурсов, собственных возможностей и предпочтений; -делать осознанный выбор, аргументировать его, брать ответственность за решение; -оценивать приобретенный опыт; -способствовать формированию и проявлению широкой эрудиции в разных областях знаний; 3.1.3 давать оценку новым ситуациям; 3.1.4-расширять рамки учебного предмета на основе личных предпочтений; 3.1.5постоянно повышать свой образовательный и культурный уровень; **3.2самоконтроль** 3.2.1 давать оценку новым ситуациям, вносить коррективы в деятельность, оценивать соответствие результатов целям; 3.2.2 владеть навыками познавательной рефлексии как осознанием совершаемых действий и мыслительных процессов, их результатов и оснований; - использовать приемы рефлексии для оценки ситуации, выбора верного решения; - уметь оценивать риски и своевременно принимать решения по их снижению; 3.3.3 эмоциональный интеллект, предполагающий сформированность: саморегулирования, включающего самоконтроль, умение принимать ответственность за свое поведение, способность адаптироваться к эмоциональным изменениям и проявлять гибкость, быть открытым новому; внутренней мотивации, включающей стремление к достижению цели и успеху, оптимизм, инициативность, уменеие действовать, изходя из своих возможностей. **3.3 принятие себя и других людей** 3.3.1принимать себя, понимая свои недостатки и достоинства; 3.3.2 принимать мотивы и аргументы других при анализе результатов деятельности; -3.3.3признавать свое право и право других на ошибки; 3.3.4 развивать способность понимать мир с позиции другого человека **4.4 эмоциональный интеллект, предполагающий сформированность:** 4.1.1 самосознания, включающего способность понимать свое эмоциональное состояние, видеть направления развития собственной эмоциональной сферы, быть уверенным в себе;

	4.1.2 саморегулирования, включающего самоконтроль, умение принимать ответственность за свое поведение, способность адаптироваться к эмоциональным изменениям и проявлять гибкость, быть открытым новому; 4.1.3 внутренней мотивации, включающей стремление к достижению цели и успеху, оптимизм, инициативность, умение действовать, исходя из своих возможностей; 4.1.4эмпатии, включающей способность понимать эмоциональное состояние других, учитывать его при осуществлении коммуникации, способность к сочувствию и сопереживанию; 4.1.5 социальных навыков, включающих способность выстраивать отношения с другими людьми, заботиться, проявлять интерес и разрешать конфликты;

Личностные результаты:

Гражданское воспитание	
ЛР1.1	сформированность гражданской позиции обучающегося как активного и ответственного члена российского общества;
ЛР1.2	осознание своих конституционных прав и обязанностей, уважение закона и правопорядка;
ЛР1.3	принятие традиционных национальных, общечеловеческих гуманистических и демократических ценностей;
ЛР1.4	готовность противостоять идеологии экстремизма, национализма, ксенофобии, дискриминации по социальным, религиозным, расовым, национальным признакам;
ЛР1.5	готовность вести совместную деятельность в интересах гражданского общества, участвовать в самоуправлении в образовательной организации;
ЛР1.6	умение взаимодействовать с социальными институтами в соответствии с их функциями и назначением;
ЛР1.7	готовность к гуманитарной и волонтерской деятельности;
Патриотическое воспитание	
ЛР 2.1	сформированность российской гражданской идентичности, патриотизма, уважения к своему народу, чувства ответственности перед Родиной, гордости за свой край, свою Родину, свой язык и культуру, прошлое и настоящее многонационального народа России;
ЛР 2.2	ценностное отношение к государственным символам, историческому и природному наследию, памятникам, традициям народов России, достижениям России в науке, искусстве, спорте, технологиях, труде;
ЛР 2.3	идейную убежденность, готовность к служению и защите Отечества, ответственность за его судьбу;
Духовно-нравственное воспитание	
ЛР3.1	осознание духовных ценностей российского народа;
ЛР3.2	сформированность нравственного сознания, этического поведения;
ЛР3.3	способность оценивать ситуацию и принимать осознанные решения, ориентируясь на морально-нравственные нормы и ценности;
ЛР3.4	осознание личного вклада в построение устойчивого будущего;
ЛР3.5	ответственное отношение к своим родителям, созданию семьи на основе осознанного принятия ценностей семейной жизни в соответствии с традициями народов России;
Эстетическое воспитание	
ЛР4.1	эстетическое отношение к миру, включая эстетику быта, научного и технического

	творчества, спорта, труда, общественных отношений;
ЛР4.2	способность воспринимать различные виды искусства, традиции и творчество своего и других народов, ощущать эмоциональное воздействие искусства;
ЛР4.3	убежденность в значимости для личности и общества отечественного и мирового искусства, этнических культурных традиций и народного творчества;
ЛР 4.4	готовность к самовыражению в разных видах искусства, стремление проявлять качества творческой личности;
Физическое воспитание	
ЛР 5.1	сформированность здорового и безопасного образа жизни, ответственного отношения к своему здоровью;
ЛР 5.2	потребность в физическом совершенствовании, занятиях спортивно-оздоровительной деятельностью;
ЛР5.3	активное неприятие вредных привычек и иных форм причинения вреда физическому и психическому здоровью;
Трудовое воспитание	
ЛР 6.1	готовность к труду, осознание приобретенных умений и навыков, трудолюбие;
ЛР 6.2	готовность к активной деятельности технологической и социальной направленности; способность инициировать, планировать и самостоятельно выполнять такую деятельность;
ЛР 6.3	интерес к различным сферам профессиональной деятельности, умение совершать осознанный выбор будущей профессии и реализовывать собственные жизненные планы;
ЛР 6.4	готовность и способность к образованию и самообразованию на протяжении всей жизни;
Экологическое воспитание	
ЛР 7.1	сформированность экологической культуры, понимание влияния социально-экономических процессов на состояние природной и социальной среды, осознание глобального характера экологических проблем;
ЛР 7.2	планирование и осуществление действий в окружающей среде на основе знания целей устойчивого развития человечества;
ЛР 7.3	активное неприятие действий, приносящих вред окружающей среде;
ЛР 7.4	умение прогнозировать неблагоприятные экологические последствия предпринимаемых действий, предотвращать их;
ЛР 7.5	расширение опыта деятельности экологической направленности.
Ценности научного познания	
ЛР 8.1	сформированность мировоззрения, соответствующего современному уровню развития науки и общественной практики, основанного на диалоге культур, способствующего осознанию своего места в поликультурном мире;
ЛР8.2	совершенствование языковой и читательской культуры как средства взаимодействия между людьми и познанием мира;
ЛР8.3	осознание ценности научной деятельности; готовность осуществлять проектную и исследовательскую деятельность индивидуально и в группе.

2. СТРУКТУРА И СОДЕРЖАНИЕ ДИСЦИПЛИНЫ

2.1 Трудоемкость освоение дисциплины

Наименование составных частей дисциплины	**Объем, в час.**	**В т.ч. в форме практ. подготовки**
Учебные занятия, в том числе:	**66**	**62**
теоретическое обучение	4	
Практическая подготовка *(практикум, практическая работа, лабораторная работа и т.д. при наличии)*	62	62
самостоятельная работа студентов *(при наличии)*	2	2
Консультации *(при наличии)*	**4**	**4**
Промежуточная аттестация (Дифференцированный зачет)	**72**	**68**
Всего	**72**	**68**

2.2 Тематический план и содержание учебной дисциплины

Наименование Разделов и тем	Содержание учебного материала, практических и лабораторных занятий	Объем, ак.ч./ в том числе в форма практической подготовки, ак.ч								Коды компетенций, формированию которых способствует элемент программы
		Нозологические группы А,Б,В								
		Итого	Теоретическое обучение			Итого	Практическая подготовка			
			А	Б	В		А	Б	В	
Раздел 1 Знания о физической культуре		**2**								ОК1 ОК4 ОК8 ЛР1.1 - ЛР1.7 ЛР2.1 - ЛР2.3 ЛР3.1- ЛР3.5 ЛР4.1-ЛР4.4 ЛР 5.1-ЛР5.3 ЛР 6.1-ЛР6.4 ЛР7.1-ЛР7.4 ЛР8.1-ЛР8.3 УУД 1.1.1- УУД1.1.5 УУД 2.1-2.1.3
Основное содержание										
Тема 1.1 Знания о физической культуре	**Содержание**	**2**	+	+	+					
	характеризовать физическую культуру как явление культуры, ее направления и формы организации, роль и значение в жизни современного человека и общества;									
	ориентироваться в основных статьях Федерального закона "О физической культуре и спорте в Российской Федерации", руководствоваться ими при организации активного отдыха в разнообразных формах физкультурно-оздоровительной и спортивно-массовой деятельности;									

	положительно оценивать связь современных оздоровительных систем физической культуры и здоровья человека, раскрывать их целевое назначение и формы организации, возможность использовать для самостоятельных занятий с учетом индивидуальных интересов и функциональных возможностей									
Раздел № 2	**Методические основы обучения различным видам физкультурно-спортивной деятельности**					**32**				
Методико-практические занятия						**8**				
Профессионально ориентированное содержание						**8**				
Тема 2.1 Подбор упражнений, составление и проведение комплексов упражнений для различных форм организации занятий физической культурой	**Содержание**									ОК1 ОК4 ОК8 ЛР 5.1 ЛР 5.2 ЛР 5.3 ЛР 6.1 ЛР 6.2 ЛР 6.3 УУД 1.2.1- УУД1.2.4 УУД 2.1-2.1.3
	В том числе практических занятий									
	Практические занятия №1 Освоение методики составления и проведения комплексов упражнений утренней зарядки, физкультминуток, физкультпауз, комплексов упражнений для коррекции осанки и телосложения для специальности 23.02.01. Организация перевозок и управление на транспорте (по видам).					**2**				
	Освоение методики составления и проведения комплексов упражнений различной функциональной направленности									

Примечание: Обучающиеся с ОВЗ и (или) инвалидностью по нозологическим группа (А-слабослыщащие, поздноглохшие; Б-слабовидящие; В- с поражениями опорно-двигательного аппарата(ПОДА).

	Входной контроль (подтягивание или отжимание в упоре лежа, челночный бег 3*10,пресс, прыжок в длину с места, наклон вперед из положения стоя) ***Теоретический и методико-практический раздел для лиц с ограниченными возможностями здоровья*** 1. Составить и провести комплекс упражнений утренней зарядки, физкультминуток, физкультпауз, комплексов упражнений для коррекции осанки и телосложения		+	+	+		+			
Тема 2.2 Составление и проведение самостоятельных занятий по подготовке к сдаче норм и требований ВФСК «ГТО»	**Содержание**									
	В том числе практических занятий					**2**				
	Практические занятия №2 Освоение методики составления и проведения комплексов упражнений для подготовки к выполнению тестовых упражнений Освоение методики составления планов-конспектов и выполнения самостоятельных заданий по подготовке к сдаче норм и требований ВФСК «ГТО» ***Теоретический и методико-практический раздел для лиц с ограниченными возможностями здоровья*** 1. Составить план-комплекс упражнений для проведения и выполнению тестовых		+	+	+					ОК1 ОК4 ОК8 ЛР1-ЛР1.7 ЛР2.1 ЛР2.3 ЛР 5.1 ЛР 5.2 ЛР 5.3 ЛР 6.1 ЛР 6.2 ЛР 6.3 ЛР 8.3 УУД1.2.5-1.2.7

Примечание: Обучающиеся с ОВЗ и (или) инвалидностью по нозологическим группа (А-слабослыщащие, поздноглохшие; Б-слабовидящие; В- с поражениями опорно-двигательного аппарата(ПОДА).

	упражнений по подготовке к сдаче норм и требований ВФСК «ГТО» согласно своей нозологической группе.									УУД 2.1-2.1.3
Тема 2.3 Методы самоконтроля и оценка умственной и физической работоспособности	**Содержание**									
	В том числе практических занятий					**2**				
	Практические занятия №3 1. Применение методов самоконтроля и оценка умственной и физической работоспособности ***Теоретический и методико-практический раздел для лиц с ограниченными возможностями здоровья*** 1. Реферат «Методы самоконтроля». 2. Описать и провести на группе функциональные пробы по физической работоспособности.		+	+	+		+			ОК1 ОК4 ОК8 ЛР 5.1 ЛР 5.2 ЛР 5.3 ЛР 6.1 ЛР 6.2 ЛР 6.3 УУД 1.3.1- УУД1.3.5 УУД 3.2.1- УУД3.3.3. УУД 2.1-2.1.3
Тема 2.4. Составление и проведение комплексов упражнений для различных форм организации занятий физической	**Содержание**									
	В том числе практических занятий					**2**				
	Практические занятия №4 Освоение методики составления и проведения комплексов упражнений для производственной гимнастики, комплексов упражнений для профилактики профессиональных заболеваний с учётом									ОК1 ОК4 ОК8 ЛР 5.1 ЛР 5.2

Примечание: Обучающиеся с ОВЗ и (или) инвалидностью по нозологическим группа (А-слабослыщащие, поздноглохшие; Б-слабовидящие; В- с поражениями опорно-двигательного аппарата(ПОДА).

культурой при решении профессионально-ориентированных задач	специфики будущей профессиональной деятельности для специальности 23.02.01. Организация перевозок и управление на транспорте (по видам)									ЛР 5.3 ЛР 6.1 ЛР 6.2 ЛР 6.3 УУД 2.1.1- УУД 2.1.3 УУД 3.1.1- УУД3.1.2 УУД 2.1-2.1.3
	Освоение методики составления и проведения комплексов упражнений для профессионально-прикладной физической подготовки с учётом специфики будущей профессиональной деятельности ***Теоретический и методико-практический раздел для лиц с ограниченными возможностями здоровья*** 1. Составить и провести комплексы упражнений для производственной гимнастики и комплекс упражнений для профилактики профессиональных заболеваний с учётом специфики будущей профессиональной деятельности		+	+	+					
Основное содержание						**24**				
Учебно-тренировочные занятия										
Легкая атлетика						**10**				
Тема 2.6 Легкая атлетика	**Содержание**									
	В том числе практических занятий					**2**				

Примечание: Обучающиеся с ОВЗ и (или) инвалидностью по нозологическим группа (А-слабослыщащие, поздноглохшие; Б-слабовидящие; В- с поражениями опорно-двигательного аппарата(ПОДА).

	Практические занятия №5 1.Техника безопасности на занятиях легкой атлетикой. Техника бега высокого и низкого старта, стартового разгона, финиширования; 2. Бег по прямой с различной скоростью 30 - 60 метров. ***Теоретический и методико-практический раздел для лиц с ограниченными возможностями здоровья*** 1. Подготовить сообщение «Техника бега высокого и низкого старта, стартового разгона, финиширования»		+	+	+					ОК1 ОК4 ОК8 ЛР 5.1 ЛР 5.2 ЛР 5.3 ЛР 6.1 ЛР 6.2 ЛР 6.3 УУД 3.2.2- УУД3.3.3 УУД 2.1-2.1.3
	Содержание									
	В том числе практических занятий					**2**				
	Практические занятия №6 1.Совершенствование техники спринтерского бега. 2. Контрольный норматив в беге на 30,60 м. ***Теоретический и методико-практический раздел для лиц с ограниченными возможностями здоровья*** ***1.*** Подготовить реферат «Техника спринтерского бега»		+	+	+		+			ОК1 ОК4 ОК8 ЛР 5.1 ЛР 5.2 ЛР 5.3 ЛР 6.1 ЛР 6.2 ЛР 6.3 УУД 3.2.2- УУД3.3.3
	Содержание									

Примечание: Обучающиеся с ОВЗ и (или) инвалидностью по нозологическим группа (А-слабослыщащие, поздноглохшие; Б-слабовидящие; В- с поражениями опорно-двигательного аппарата(ПОДА).

	В том числе практических занятий					**2**				
	Практические занятия №7 Совершенствование техники (кроссового бега, бега на среднии и длинные дистанции (2 000 м (девушки) и 3000 м (юноши)). ***Теоретический и методико-практический раздел для лиц с ограниченными возможностями здоровья*** 1. Подготовить реферат «Техника кроссового бега»		+	+	+					ОК1 ОК4 ОК8 ЛР 5.1 ЛР 5.2 ЛР 5.3 ЛР 6.1 ЛР 6.2 ЛР 6.3 УУД1.3.1-УУД 1.3.5
	Содержание									
	В том числе практических занятий					**2**				
	Практические занятия №8 1.Совершенствование техники прыжка в длинную с места. 2.Контрольный норматив в беге на 2000 м (девушки) и 3000м (юноши). ***Теоретический и методико-практический раздел для лиц с ограниченными возможностями здоровья*** 1. Выполнение (показ) правильной техники прыжка в длину с места. Конспект. 2. Выполнение подводящих упражнений		+	+	+					ОК1 ОК4 ОК8 ЛР 5.1 ЛР 5.2 ЛР 5.3 ЛР 6.1 ЛР 6.2 ЛР 6.3 УУД1.3.1-УУД1.3.5
	Содержание									
	В том числе практических занятий					**2**				

Примечание: Обучающиеся с ОВЗ и (или) инвалидностью по нозологическим группа (А-слабослыщащие, поздноглохшие; Б-слабовидящие; В- с поражениями опорно-двигательного аппарата(ПОДА).

	Практические занятия №9 1. Прыжок в длинную с места на оценку. 2. Подвижные игры и эстафеты с элементами легкой атлетики ***Теоретический и методико-практический раздел для лиц с ограниченными возможностями здоровья*** 1. Подготовить подвижные игры и эстафеты с элементами легкой атлетики.		+	+	+					ОК1 ОК4 ОК8 ЛР 5.1 ЛР 5.2 ЛР 5.3 ЛР 6.1 ЛР 6.2 ЛР 6.3 УУД1.2.6
Тема 2.7 Спортивные игры (баскетбол)	**Содержание**					**14**				
	В том числе практических занятий					**2**				
	Практические занятия №10 Техника безопасности на занятиях баскетболом. Правила игры в баскетбол. Совершенствование техники выполнения приёмов игры: перемещения, остановки, стойки игрока, повороты; ловля и передача мяча двумя и одной рукой, на месте и в движении, с отскоком от пола; ведение мяча на месте, в движении, по прямой с изменением скорости, высоты отскока и направления, по зрительному и слуховому сигналу; броски одной рукой, на месте, в движении, от груди, от плеча; бросок после ловли и после ведения мяча, бросок мяча									ОК1 ОК4 ОК8 ЛР 5.1 ЛР 5.2 ЛР 5.3 ЛР 6.1 ЛР 6.2 ЛР 6.3 УУД1.3.1-УУД1.3.5 УУД 2.1-2.1.3

Примечание: Обучающиеся с ОВЗ и (или) инвалидностью по нозологическим группа (А-слабослыщащие, поздноглохшие; Б-слабовидящие; В- с поражениями опорно-двигательного аппарата(ПОДА).

	Теоретический и методико-практический раздел для лиц с ограниченными возможностями здоровья 1. Подготовить сообщение по технике безопасности на занятиях баскетболом. 2. Презентация Правила игры в баскетбол. Жесты судей.		+	+	+					
	Содержание									
	В том числе практических занятий					**2**				
	Практические занятия №11 Совершенствование приемов техники и тактики защиты и нападения. Правила заполнения протокола спортивной игры баскетбол. Контрольный норматив - ведение мяча с броском в движении. ***Теоретический и методико-практический раздел для лиц с ограниченными возможностями здоровья.*** 1. Сообщение «Правила заполнения протокола спортивной игры баскетбол» 2. Судейство в баскетболе		+	+	+					ОК1 ОК4 ОК8 ЛР 5.1 ЛР 5.2 ЛР 5.3 ЛР 6.1 ЛР 6.2 ЛР 6.3 ЛР 8.3 УУД 2.1-2.1.3
	Содержание									
	В том числе практических занятий					**2**				
	Практические занятия №12 Совершенствование техники выполнения приёмов игры. Штрафной бросок. Броски в движении, борьба за отскок, добивание.									ОК1 ОК4 ОК8 ЛР 5.1

Примечание: Обучающиеся с ОВЗ и (или) инвалидностью по нозологическим группа (А-слабослыщащие, поздноглохшие; Б-слабовидящие; В- с поражениями опорно-двигательного аппарата(ПОДА).

	Контрольный норматив – штрафной бросок. Учебная игра ***Теоретический и методико-практический раздел для лиц с ограниченными возможностями здоровья.*** 1. Сообщение «Описать технику штрафного броска»		+	+	+		+			ЛР 5.2 ЛР 5.3 ЛР 6.1 ЛР 6.2 ЛР 6.3 ЛР 8.3 УУД1.3.1- УУД1.3.5
	Содержание									
	В том числе практических занятий					**2**				
	Практические занятия №13 Освоение и совершенствование приёмов тактики защиты и нападения. Учебная игра ***Теоретический и методико-практический раздел для лиц с ограниченными возможностями здоровья.*** 1. Помощь в судействе по баскетболу, заполнение протокола.		+	+	+					ОК1 ОК4 ОК8 ЛР 5.1 ЛР 5.2 ЛР 5.3 ЛР 6.1 ЛР 6.2 ЛР 6.3 ЛР 8.3 УУД 2.1.1-2.1.3
	Содержание									
	В том числе практических занятий					**2**				
	Практические занятия №14 Выполнение технико-тактических приёмов в игровой деятельности Учебная игра в баскетбол на оценку						+			ОК1 ОК4 ОК8 ЛР 5.1

Примечание: Обучающиеся с ОВЗ и (или) инвалидностью по нозологическим группа (А-слабослыщащие, поздноглохшие; Б-слабовидящие; В- с поражениями опорно-двигательного аппарата(ПОДА).

	Содержание									ЛР 5.2 ЛР 5.3 ЛР 6.1 ЛР 6.2 ЛР 6.3 ЛР 8.3 УУД1.3.1- УУД1.3.5
	В том числе практических занятий					**2**				
	Практические занятия №15 **Развитие физических способностей** Итоговый контроль (КТ№1) (Прием контрольных нормативов: подтягивание или отжимание в упоре лежа, челночный бег 3*10,пресс, прыжок в длину с места, наклон вперед из положения стоя). ***Теоретический и методико-практический раздел для лиц с ограниченными возможностями здоровья.*** 1. Внесение в протокол результатов тестирования		+	+	+					
Промежуточная аттестация (Дифференцированный зачет)						**2**				
Итого за 1 семестр		**2**				**32**				
Раздел 2	**Организация самостоятельных занятий и физическое совершенствование**									
Организация самостоятельных занятий и физическое совершенствование		**2**								
Тема 1.2 Организация самостоятельных занятий и физическое совершенствование	**Содержание**									
	проектировать досуговую деятельность с включением в ее содержание разнообразных форм активного отдыха, тренировочных и оздоровительных занятий, физкультурно-массовых мероприятий и спортивных соревнований;		+	+	+					ОК1 ОК4 ОК8 ЛР1.1 - ЛР1.7 ЛР2.1 - ЛР2.3

Примечание: Обучающиеся с ОВЗ и (или) инвалидностью по нозологическим группа (А-слабослыщащие, поздноглохшие; Б-слабовидящие; В- с поражениями опорно-двигательного аппарата(ПОДА).

										ЛР3.1- ЛР3.5 ЛР4.1-ЛР4.4 ЛР 5.1-ЛР5.3 ЛР 6.1-ЛР6.4 ЛР7.1-ЛР7.4 ЛР8.1-ЛР8.3 УУД1.1.1- УУД1.1.5 УУД 1.2.1- УУД 1.2.7 УУД 2.1-2.1.3
	контролировать показатели индивидуального здоровья и функционального состояния организма, использовать их при планировании содержания и направленности самостоятельных занятий кондиционной тренировкой, оценке ее эффективности;		+	+	+					
	планировать системную организацию занятий кондиционной тренировкой, подбирать содержание и контролировать направленность тренировочных воздействий на повышение физической работоспособности и выполнение норм Комплекса "Готов к труду и обороне".		+	+	+					
	выполнять упражнения корригирующей и профилактической направленности, использовать их в режиме учебного дня и системе самостоятельных оздоровительных занятий;		+	+	+					
	выполнять комплексы упражнений из современных систем оздоровительной физической культуры, использовать их для самостоятельных занятий с учетом		+	+	+					

Примечание: Обучающиеся с ОВЗ и (или) инвалидностью по нозологическим группа (А-слабослыщащие, поздноглохшие; Б-слабовидящие; В- с поражениями опорно-двигательного аппарата(ПОДА).

	индивидуальных интересов в физическом развитии и физическом совершенствовании;									
	выполнять упражнения общефизической подготовки, использовать их в планировании кондиционной тренировки;									
	демонстрировать основные технические и тактические действия в игровых видах спорта в условиях учебной и соревновательной деятельности, осуществлять судейство по одному из освоенных видов (футбол, волейбол, баскетбол);									
	демонстрировать приросты показателей в развитии основных физических качеств, результатов в тестовых заданиях Комплекса "Готов к труду и обороне".									
Раздел № 2	**Методические основы обучения различным видам физкультурно-спортивной деятельности**					**8**				
Тема 2.5. Профессионально-прикладная физическая подготовка	**Содержание**									
	В том числе практических занятий					**8**				
	Практические занятия № 1,2,3,4									
	Характеристика профессиональной деятельности: группа труда, рабочее положение, рабочие движения,									ОК1 ОК4 ОК8

Примечание: Обучающиеся с ОВЗ и (или) инвалидностью по нозологическим группа (А-слабослыщащие, поздноглохшие; Б-слабовидящие; В- с поражениями опорно-двигательного аппарата(ПОДА).

	функциональные системы, обеспечивающие трудовой процесс, внешние условия или производственные факторы, профессиональные заболевания. Функциональные пробы.									ЛР 5.1 ЛР 5.2 ЛР 5.3 ЛР 6.1 ЛР 6.2 ЛР 6.3 УУД 2.1-2.1.3
	Освоение комплексов упражнений для производственной гимнастики различных групп профессий (первая, вторая, третья, четвертая группы профессий) ***Теоретический и методико-практический раздел для лиц с ограниченными возможностями здоровья*** 1. Составить профессиограмму по специальности 2. Реферат Профессиональные заболевания избранной профессии 3. Подготовить описание функциональных проб по физической подготовленности 4. Составить комплекс производственной гимнастики для своей группы профессии.		+	+	+					
Основное содержание						**26**				
Учебно-тренировочные занятия						**26**				
Гимнастика						**8**				
Тема 2.8	**Содержание**									
	В том числе практических занятий					**2**				

Примечание: Обучающиеся с ОВЗ и (или) инвалидностью по нозологическим группа (А-слабослыщащие, поздноглохшие; Б-слабовидящие; В- с поражениями опорно-двигательного аппарата(ПОДА).

Основная гимнастика	**Практические занятия №5** 1.Техника безопасности на занятиях гимнастикой. Выполнение строевых упражнений, строевых приёмов: построений и перестроений, передвижений, размыканий и смыканий, поворотов на месте.									ОК1 ОК4 ОК8 ЛР 5.1 ЛР 5.2 ЛР 5.3 ЛР 6.1 ЛР 6.2 ЛР 6.3 ЛР 8.3 УУД 2.1-2.1.3
	2.Выполнение общеразвивающих упражнений без предмета и с предметом; в парах, в группах, на снарядах и тренажерах. Выполнение прикладных упражнений: ходьбы и бега, упражнений в равновесии, лазанье и перелазание, метание и ловля, поднимание и переноска груза, прыжки. ***Теоретический и методико-практический раздел для лиц с ограниченными возможностями здоровья*** 1. Реферат «Техника безопасности на занятиях гимнастикой» 2. Составить комплекс общеразвивающих упражнений без предмета и с предметом; в парах.		+	+	+					
Тема 2.8.1 Акробатика	**Содержание**									
	В том числе практических занятий					**2**				
	Практические занятия №6 1.Освоение акробатических элементов: кувырок вперед, кувырок назад, длинный кувырок,						+			ОК1 ОК4 ОК8

Примечание: Обучающиеся с ОВЗ и (или) инвалидностью по нозологическим группа (А-слабослыщащие, поздноглохшие; Б-слабовидящие; В- с поражениями опорно-двигательного аппарата(ПОДА).

	кувырок через плечо, стойка на лопатках, мост, стойка на руках, стойка на голове и руках, переворот боком «колесо», равновесие «ласточка». ***Теоретический и методико-практический раздел для лиц с ограниченными возможностями здоровья*** 1. Подготовить презентацию по акробатическим элементам: кувырок вперед, кувырок назад, длинный кувырок, кувырок через плечо, стойка на лопатках, мост.		+	+	+					ЛР 5.1 ЛР 5.2 ЛР 5.3 ЛР 6.1 ЛР 6.2 ЛР 6.3 ЛР 8.3 УУД2.1.1-2.1.3
	Содержание									
	В том числе практических занятий					**2**				
	Практические занятия №7 2.Совершенствование акробатической комбинации: ***Теоретический и методико-практический раздел для лиц с ограниченными возможностями здоровья*** 1.Подготовить презентацию по акробатическим элементам:стойка на руках, стойка на голове и руках, переворот боком «колесо», равновесие «ласточка».		+	+	+					ОК1 ОК4 ОК8 ЛР 5.1 ЛР 5.2 ЛР 5.3 ЛР 6.1 ЛР 6.2 ЛР 6.3 ЛР 8.3 УУД2.1.1-2.1.3
	Содержание									
	В том числе практических занятий					**2**				

Примечание: Обучающиеся с ОВЗ и (или) инвалидностью по нозологическим группа (А-слабослыщащие, поздноглохшие; Б-слабовидящие; В- с поражениями опорно-двигательного аппарата(ПОДА).

	Практические занятия №8 3.Акробатическая комбинация – контрольное занятие (последовательность выполнения элементов в акробатической комбинации) **Девушки** И.П. - О.С.: Равновесие на левой (правой) – Шагом правой кувырок вперед ноги скрестно и поворот кругом - Кувырок назад – Перекатом назад стойка на лопатках - Кувырок назад через плечо в упор, стоя на левом (правом) колене, правую (левую) назад. Встать – Переворот боком «колесо». Приставляя правую (левую) прыжок прогнувшись, И.П. **Юноши** И.П. – О.С.: Стойка на руках махом одной и толчком другой (О) – Кувырок вперед – Кувырок вперед в упор присев – Силой, стойка на голове с опорой руками (Д)-Силой опускание в упор лёжа. Толчком ног упор присев. Встать – Мах левой (правой) и переворот боком «колесо» приставляя правую (левую) полуприсед и прыжок прогнувшись, И.П. ***Теоретический и методико-практический раздел для лиц с ограниченными возможностями здоровья*** 1. Внесение результатов в протокол по акробатической комбинации		+	+	+					ОК1 ОК4 ОК8 ЛР 5.1 ЛР 5.2 ЛР 5.3 ЛР 6.1 ЛР 6.2 ЛР 6.3 ЛР 8.3 УУД 2.1-2.1.3
	Содержание					**10**				

Примечание: Обучающиеся с ОВЗ и (или) инвалидностью по нозологическим группа (А-слабослыщащие, поздноглохшие; Б-слабовидящие; В- с поражениями опорно-двигательного аппарата(ПОДА).

Тема 2.9 Спортивные игры (волейбол)	**В том числе практических занятий**					**2**				
	Практические занятия №9 Правила игры в волейбол и техника безопасности при травмах в игровой ситуации. Освоение и совершенствование техники выполнения приёмов игры: стойка игрока, перемещения, подача, передача мяча, приемы мяча снизу двумя руками. Учебная игра ***Теоретический и методико-практический раздел для лиц с ограниченными возможностями здоровья*** 1. Презентация. Правила игры в волейбол и жесты судей. 2. Реферат. Техника безопасности при травмах в игровой ситуации при игре в волейбол.		+	+	+					ОК1 ОК4 ОК8 ЛР 5.1 ЛР 5.2 ЛР 5.3 ЛР 6.1 ЛР 6.2 ЛР 6.3 ЛР 8.3 УУД 2.1-2.1.3
	Содержание									
	В том числе практических занятий					**2**				
	Практические занятия №10 1.Совершенствование техники выполнения приёмов игры. Учебная игра 2.Контрольный норматив – прием и передача мяча двумя руками сверху в парах. Прием мяча с подачи. ***Теоретический и методико-практический раздел для лиц с ограниченными возможностями здоровья*** 1. Презентация. Прием и передача мяча двумя руками сверху и снизу.		+	+	+					ОК1 ОК4 ОК8 ЛР 5.1 ЛР 5.2 ЛР 5.3 ЛР 6.1 ЛР 6.2 ЛР 6.3 ЛР 8.3 УУД 1.2.6-1.2.7

Примечание: Обучающиеся с ОВЗ и (или) инвалидностью по нозологическим группа (А-слабослыщащие, поздноглохшие; Б-слабовидящие; В- с поражениями опорно-двигательного аппарата(ПОДА).

	Содержание									
	В том числе практических занятий					**2**				
	Практические занятия №11 1.Освоение и совершенствование приёмов тактики защиты и нападения. Учебная игра 2.Контрольный норматив – нижняя прямая подача. ***Теоретический и методико-практический раздел для лиц с ограниченными возможностями здоровья*** ***1***. Презентация. Нижняя прямая подача		+	+	+					ОК1 ОК4 ОК8 ЛР 5.1 ЛР 5.2 ЛР 5.3 ЛР 6.1 ЛР 6.2 ЛР 6.3 ЛР 8.3 УУД2.1.1-2.1.3
	Содержание									ОК1 ОК4 ОК8 ЛР 5.1 ЛР 5.2 ЛР 5.3 ЛР 6.1 ЛР 6.2 ЛР 6.3 ЛР 8.3 УУД2.1.1-2.1.3
	В том числе практических занятий					**2**				
	Практические занятия №12 1.Выполнение технико-тактических приёмов в игровой деятельности. Учебная игра в волейбол ***Теоретический и методико-практический раздел для лиц с ограниченными возможностями здоровья*** ***1.*** Реферат. Технико-тактические приёмов в игровой деятельности.		+	+	+					
	Содержание									ОК1 ОК4
	В том числе практических занятий					**2**				

Примечание: Обучающиеся с ОВЗ и (или) инвалидностью по нозологическим группа (А-слабослыщащие, поздноглохшие; Б-слабовидящие; В- с поражениями опорно-двигательного аппарата(ПОДА).

	Практические занятия №13 **1.** Совершенствование технико-тактических приемов игры в волейбол. Учебная игра в волейбол ***Теоретический и методико-практический раздел для лиц с ограниченными возможностями здоровья*** ***1.*** Работа с протоколом и помощь в судействе.		+	+	+					ОК8 ЛР 5.1 ЛР 5.2 ЛР 5.3 ЛР 6.1 ЛР 6.2 ЛР 6.3 ЛР 8.3 УУД 1.2.6-1.2.7
Тема 2.10 Атлетическая гимнастика	**Содержание**					**6**				
	В том числе практических занятий					**2**				
	Практические занятия №14 1.Выполнение упражнений и комплексов упражнений атлетической гимнастики для рук и плечевого пояса, мышц спины и живота, мышц ног с использованием собственного веса. Выполнение упражнений со свободными весами 2. Контрольный норматив- отжимание в упоре лежа (кол-во раз). ***Теоретический и методико-практический раздел для лиц с ограниченными возможностями здоровья*** 1. Составить комплекс упражнений атлетической гимнастики с учетом нозологии		+	+	+					ОК1 ОК4 ОК8 ЛР 5.1 ЛР 5.2 ЛР 5.3 ЛР 6.1 ЛР 6.2 ЛР 6.3 ЛР 8.3 УУД 1.2.6-1.2.7
	Содержание									ОК1 ОК4
	В том числе практических занятий					**2**				

Примечание: Обучающиеся с ОВЗ и (или) инвалидностью по нозологическим группа (А-слабослыщащие, поздноглохшие; Б-слабовидящие; В- с поражениями опорно-двигательного аппарата(ПОДА).

	Практические занятия № 15 1.Выполнение упражнений и комплексов упражнений на силовых тренажерах и кардиотренажерах. ***Теоретический и методико-практический раздел для лиц с ограниченными возможностями здоровья*** 1. Составить и выполнить комплексов упражнений на силовых тренажерах с учетом нозологии.		+	+	+					ОК8 ЛР 5.1 ЛР 5.2 ЛР 5.3 ЛР 6.1 ЛР 6.2 ЛР 6.3 ЛР 8.3 УУД 1.2.6-1.2.7
	Содержание									
	В том числе практических занятий					**2**				
	Практические занятия № 16 1. Круговая тренировка на все группы мышц. 2. Итоговый контроль (КТ№2) (Прием контрольных нормативов: подтягивание или отжимание в упоре лежа, челночный бег 3*10,пресс, прыжок в длину с места, наклон вперед из положения стоя). ***Теоретический и методико-практический раздел для лиц с ограниченными возможностями здоровья*** 1.Реферат. Круговая тренировка.		+	+	+					ОК1 ОК4 ОК8 ЛР 5.1 ЛР 5.2 ЛР 5.3 ЛР 6.1 ЛР 6.2 ЛР 6.3 ЛР 8.3 УУД 2.1-2.1.3 УУД3.2- УУД3.3.3
Консультация						**2**				
Промежуточная аттестация (Дифференцированный зачет)						**2**				

Примечание: Обучающиеся с ОВЗ и (или) инвалидностью по нозологическим группа (А-слабослыщащие, поздноглохшие; Б-слабовидящие; В- с поражениями опорно-двигательного аппарата(ПОДА).

Итого за 2 семестр	**2**				**36**				
Всего	**4**				**68**				
Итого	**72**								

Примечание: Обучающиеся с ОВЗ и (или) инвалидностью по нозологическим группа (А-слабослыщащие, поздноглохшие; Б-слабовидящие; В- с поражениями опорно-двигательного аппарата(ПОДА).

3. УСЛОВИЯ РЕАЛИЗАЦИИ ПРОГРАММЫ ДИСЦИПЛИНЫ

3.1 Материально-техническое обеспечение

3.1. Для реализации программы учебной дисциплины предусмотрены следующие специальные помещения: зал игровых видов спорта (волейбол, баскетбол), тренажерный зал, парковая зона с искусственными и естественными беговыми дорожками.

Кабинет оснащен необходимым для реализации программы учебной дисциплины оборудованием: баскетбольные щиты 6 шт., волейбольная сетка 1шт., встроенная перекладина, шведская (гимнастическая) лестница 6шт., канат.

Технические средства обучения: ПК (ОС Windows XP, Microsoft Office 2007) .

3.2 Учебно-методическое обеспечение

Реализация программы учебной дисциплины осуществляется на основе печатных (электронных) и информационных ресурсов, рекомендуемых для использования в образовательном процессе.

3.2.1 Основные печатные и электронные издания

1. Лях В.И. Физическая культура. Базовый уровень: Учебник / В.И. Лях — Москва: Просвещение, 2025. — 288 с. — ISBN 978-5-09-124949-1. — URL: https://book.ru/book/957959 (дата обращения: 16.03.2026)
2. Лях В.И. Физическая культура. Базовый уровень: учебник для СПО / В.И. Лях. - М.: Просвещение, 2024.

3.2.2 Дополнительные источники

1. Виленский М. Я. Физическая культура: учебник / М. Я. Виленский, А. Г. Горшков. — Москва: КноРус, 2026. — 214 с. — ISBN 978-5-406-15281-2. — URL: https://book.ru/book/959228 (дата обращения: 16.03.2026)
2. Киреева, Е. А., Физическая культура. Практикум: учебное пособие / Е. А. Киреева. — М.: Русайнс, 2024. — 104 с. — URL: https://book.ru/book/951025 (дата обращения: 08.04.2024)
3. Кузнецов В. С. Физическая культура: учебник / В. С. Кузнецов, Г. А. Колодницкий. — Москва: КноРус, 2024. — 256 с. — ISBN 978-5-406-12453-6. — URL: https://book.ru/book/951558 (дата обращения: 16.03.2026)
4. Лисицкая Т. С. Физическая культура и фитнес: учебник / Т. С. Лисицкая. — Москва: КноРус, 2025. — 243 с. — ISBN 978-5-406-13766-6. — URL: https://book.ru/book/955653 (дата обращения: 16.03.2026)
5. Лях В.И. Физическая культура. Базовый уровень: учебник для СПО / В.И. Лях. - М.: Просвещение, 2024.
6. Лях В.И. Физическая культура. 10-11 класс. Учебник. Базовый уровень: Учебник / В.И. Лях — Москва: Просвещение, 2024. — 272 с. — ISBN 978-5-09-116790-0. — URL:
7. Погадаев Г.И. Физическая культура. Футбол для всех. 10-11 классы : Учебник / Г.И. Погадаев — Москва: Просвещение, 2024. — 112 с. — ISBN 978-5-09-124961-3. — URL:

8. Тиханова Е. И., Физическая культура. Практикум: учебно-методическое пособие / Е. И. Тиханова. — М.: Русайнс, 2024. — 96 с.— URL: https://book.ru/book/953983 (дата обращения:
9. Федонов Р. А., Физическая культура: учебник / Р. А. Федонов. — М.: Русайнс, 2024. — 256 с. — ISBN 978-5-466-06892-4. — URL: https://book.ru/book/953982 (дата обращения: 08.04.2024)

3.3 Организация образовательного процесса

3.3.1 Допуск к учебным занятиям по физической культуре

Главными особенностями учебных занятий является:

Определение медицинских групп для занятий несовершеннолетними физической культурой с учетом состояния здоровья установленный приказом Министерства здравоохранения Российской Федерации от 14 апреля 2025 г№ 211н «Об утверждении порядка прохождения несовершеннолетними профилактических медицинских осмотров, учетной формы n 030-по/у «Карта профилактического медицинского осмотра несовершеннолетнего», порядка ее ведения, а также формы отраслевого статистического наблюдения n 030-по/о «Сведения о профилактических медицинских осмотрах несовершеннолетних», порядка ее заполнения.

На основании данных медицинского осмотра определяется медицинская группу для занятий физической культурой и оформляет медицинское заключение о допуске к выполнению нормативов ВФСК ГТО.

К выполнению нормативов ВФСК ГТО допускаются лица, относящиеся к основной медицинской группе для занятий физической культурой. Лица, относящиеся к подготовительной медицинской группе для занятий физической культурой к выполнению нормативов ВФСК ГТО допускаются после дополнительного медицинского осмотра. Лица, относящиеся к специальной медицинской группе "А" и "Б" для занятий физической культурой к выполнению нормативов ВФСК ГТО не допускаются.

Обучающиеся, не имеющие допуска к занятиям физической культурой, СМГ, полностью освобожденные выполняют теоретический и методико-практический раздел для лиц с ограниченными возможностями здоровья согласно разделам программы.

3.3.2 Организация учебных занятий для инвалидов и лиц с ОВЗ

Обучающиеся с ОВЗ и (или) инвалидностью (А-слабослышащие, позднооглохшие; Б-слабовидящие; В- с поражениями опорно-двигательного аппарата (ПОДА)) выполняют практические занятия с учетом особенностей психофизического развития, индивидуальных возможностей и состояния здоровья.

В зависимости от нозологии обучающегося и степени ограниченности возможностей в соответствии с рекомендациями службы медико-социальной экспертизы или психолого-медико-педагогической комиссии, занятия для студентов с ОВЗ могут быть организованы в следующих видах деятельности:

- реферат;
- сообщение на тему;
- судейство по видам спорта (волейбол, баскетбол, легкая атлетика);
- составление и выполнение комплекса оздоровительных гимнастик (утренней гигиенической, дыхательной, глазодвигательной, мануальной, пальчиковой, коррегирующей, ритмической);
- занятия по настольным, интеллектуальным видам спорта;
- наблюдение занятия по физической культуре (с ведением протокола наблюдения).

К выполнению нормативов ВФСК ГТО допускаются лица, относящиеся к основной медицинской группе для занятий физической культурой. Лица, относящиеся к подготовительной медицинской группе для занятий физической культурой к выполнению нормативов ВФСК ГТО

https://omsk-atk.ru/bitrix/components/bitrix/news.detail/print/0/9593/ (дата обращения: 16.03.2026)

допускаются после дополнительного медицинского осмотра. Лица, относящиеся к специальной медицинской группе "А" и "Б" для занятий физической культурой к выполнению нормативов ВФСК ГТО не допускаются.

— Обучающиеся не имеющие допуска к занятиям физической культурой, СМГ, полностью освобожденные выполняют теоретический и методико-практический раздел для лиц с ограниченными возможностями здоровья согласно разделам программы.

4. КОНТРОЛЬ И ОЦЕНКА РЕЗУЛЬТАТОВ ОСВОЕНИЯ ДИСЦИПЛИНЫ

Контроль и оценка результатов освоения учебной дисциплины осуществляется преподавателем в процессе проведения теоретических и практических занятий, а также выполнению обучающимися индивидуальных заданий.

Текущий контроль.

Текущий контроль индивидуальных образовательных достижений обучающихся проводится преподавателем в рамках теоретических и практических занятий.

Текущий контроль предполагает оценку следующих показателей:

в теоретических знаниях учитывается: глубина, полнота, аргументированность, умение использовать их применительно к конкретным случаям и занятиям физическими упражнениями.

• в практических занятиях:

-результат выполнения контрольного норматива, выражающийся в количественных показателях;

-техника выполнения физических упражнений.

Критерием оценки результатов освоения текущих разделов учебного материала выступают контрольные нормативы проведения, которых описывается в КОС.

Промежуточная аттестация.

Формой промежуточной аттестации за семестр является дифференцированный зачет. Проводиться дифференцированный зачет по теоретическому курсу программы (тестирование).

Для допуска к дифференцированному зачету обучающимся необходимо получить положительные оценки (не ниже удовлетворительно) по каждому практическому разделу программы, освоенному в данном учебном семестре.

По итогу двух семестров выставляется итоговая оценка по нормативам ФВСК «Готов к труду и обороне» соответствующая уровню «Бронзы».

Оценка «отлично» выставляется, если обучающийся выполнил нормативы не менее 7 испытаний (тестов);

оценка «хорошо» ставится при выполнении 5-6 испытаний;

оценка «удовлетворительно» - при выполнении 3-4 испытаний;

оценка «неудовлетворительно» - менее 3 испытаний.

Формы и методы промежуточной аттестации и текущего контроля по учебной дисциплине доводятся до сведения обучающихся не позднее начала двух месяцев от начала обучения по программе.

Результаты обучения			Номер контрольной точки, номера тем в соответствии с	Показатели освоенности компетенций	Формы, методы контроля и оценки
Код ОК, ЛР	Код ПК	Знания, умения			
ОК1 ОК4 ОК8 ЛР5.1-5.3 ЛР6.1-6.3 ЛР8.3 УУД 1.2.1-УУД1.2.4 УУД 2.1-2.1.3 УУД1.2.5-1.2.7 УУД 2.1-2.1.3 УУД 1.3.1-УУД1.3.5 УУД 3.2.1-УУД3.3.3. УУД 3.1.1-УУД3.1.2		У1 У2 У3 У4 У5 У6 ЛР 5.1 ЛР 5.2 ЛР 5.3 ЛР 6.1 ЛР 6.2 ЛР 6.3 ЛР 8.3	КТ№1 Раздел 2 Тема 2.1 Тема 2.2 Тема 2.3 Тема 2.4 Тема 2.6 Тема 2.7	- умеет использовать разнообразные формы и виды физкультурной деятельности для организации здорового образа жизни, активного отдыха и досуга, в том числе в подготовке к выполнению нормативов Всероссийского физкультурно-спортивного комплекса «Готов к труду и обороне» (ГТО); - владеет современными технологиями укрепления и сохранения здоровья, поддержания работоспособности, профилактики заболеваний, связанных с учебной и производственной деятельностью; - владеет основными способами самоконтроля индивидуальных показателей здоровья, умственной и физической работоспособности, динамики физического развития и физических качеств; - владеет физическими упражнениями разной функциональной направленности, использование их в режиме учебной и производственной деятельности с целью профилактики переутомления и сохранения высокой работоспособности; - владеет техническими приемами и двигательными действиями базовых видов спорта, активное применение их в физкультурно-оздоровительной и соревновательной деятельности, в сфере досуга, в профессионально-прикладной сфере; - умеет отслеживать положительную динамику в развитии основных	Практическое задание (контрольные нормативы)

				физических качеств (силы, быстроты, выносливости, гибкости и ловкости)	
ОК1 ОК4 ОК8 ЛР5.1 ЛР5.2 ЛР5.3 ЛР6.1 ЛР6.2 ЛР6.3 ЛР8.3 УУД1.1.1- УУД1.1.5 УУД 1.2.1- УУД 1.2.7 УУД 2.1- 2.1.3 УУД3.2- УУД3.3.3		У1 У2 У3 У4 У5 У6 ЛР 5.1 ЛР 5.2 ЛР 5.3 ЛР 6.1 ЛР 6.2 ЛР 6.3 ЛР 8.3	КТ№2 Раздел1 Тема 1.2 Раздел 2 Тема 2.5 Тема 2.8 Тема 2.8.1 Тема 2.9 Тема 2.10	- умет использовать разнообразные формы и виды физкультурной деятельности для организации здорового образа жизни, активного отдыха и досуга, в том числе в подготовке к выполнению нормативов Всероссийского физкультурно-спортивного комплекса «Готов к труду и обороне» (ГТО); - владеет современными технологиями укрепления и сохранения здоровья, поддержания работоспособности, профилактики заболеваний, связанных с учебной и производственной деятельностью; - владеет основными способами самоконтроля индивидуальных показателей здоровья, умственной и физической работоспособности, динамики физического развития и физических качеств; - владеет физическими упражнениями разной функциональной направленности, использование их в режиме учебной и производственной деятельности с целью профилактики переутомления и сохранения высокой работоспособности; - владеет техническими приемами и двигательными действиями базовых видов спорта, активное применение их в физкультурно-оздоровительной и соревновательной деятельности, в сфере досуга, в профессионально-прикладной сфере; -уметь отслеживать положительную динамику в развитии основных физических качеств (силы, быстроты, выносливости, гибкости и ловкости)	Практическое задание (контрольные нормативы)

Лист актуализации рабочей программы

Дата актуализации программы	Основание проведения актуализации	Содержании изменений и дополнений, вносимых в программу	№ страниц с изменениями, дополнениями	ФИО преподавателя

РАБОЧАЯ ПРОГРАММА УЧЕБНОЙ ДИСЦИПЛИНЫ

ОУП.08 Основы безопасности и защиты Родины

по специальности

23.02.05 Эксплуатация транспортного электрооборудования и автоматики (по видам транспорта, за исключением водного)

(Технологический профиль)

Форма обучения очная

г. Омск, 2026

Рабочая программа учебной дисциплины (далее УД) разработана на основе Федерального государственного образовательного стандарта СОО (далее ФГОС СОО), примерной программы общеобразовательной учебной дисциплины «Основы безопасности и защиты Родины», основной профессиональной образовательной программы (далее ОПОП) по специальности 23.02.05 Эксплуатация транспортного электрооборудования и автоматики (по видам транспорта, за исключением водного).

Организация-разработчик: бюджетное профессиональное образовательное учреждение Омской области «Омский автотранспортный колледж»

Разработчик: Денищенко Анатолий Валерьевич, преподаватель-организатор ОБЗР

Рабочая программа утверждена на заседании ЦМК «Физическая культура. БЖД, ОБЗР».
Протокол № ___ от «___» _____ 2026 года
Председатель ЦМК _____ / В.М. Шрейдер

© Денищенко А.В., 2026

© БПОУ ОО «Омский АТК», 2026

СОДЕРЖАНИЕ

1. ОБЩАЯ ХАРАКТЕРИСТИКА	4
1.1. Цель и место дисциплины в структуре основной образовательной программы	4
1.2. Планируемые результаты освоения дисциплины	6
2. СТРУКТУРА И СОДЕРЖАНИЕ ДИСЦИПЛИНЫ	12
2.1 Трудоемкость освоения дисциплины	12
2.2. Содержание дисциплины	13
3. УСЛОВИЯ РЕАЛИЗАЦИИ ПРОГРАММЫ ДИСЦИПЛИНЫ	28
4. КОНТРОЛЬ И ОЦЕНКА РЕЗУЛЬТАТОВ ОСВОЕНИЯ ДИСЦИПЛИНЫ	29

1. ОБЩАЯ ХАРАКТЕРИСТИКА

1.1. Цель и место дисциплины в структуре основной образовательной программы

Цель дисциплины: «Основы безопасности и защиты Родины»

Дисциплина «Основы безопасности и защиты Родины» является учебным предметом обязательной предметной области «Физическая культура, экология и основы безопасности жизнедеятельности» ФГОС среднего общего образования по специальности 23.02.05 Эксплуатация транспортного электрооборудования и автоматики (по видам транспорта, за исключением водного).

Связь с другими учебными дисциплинами: Безопасность жизнедеятельности.

Связь с профессиональными модулями (ПМ): нет

Дисциплина «Основы безопасности и защиты Родины» обеспечивает формирование общих компетенций и личностных результатов по специальности 23.02.05 Эксплуатация транспортного электрооборудования и автоматики (по видам транспорта, за исключением водного).

1.2. Планируемые результаты освоения дисциплины.

1.2.1. Перечень формируемых компетенций и личностных результатов

Код и наименование формируемых компетенций	Планируемые образовательные результаты обучения
ОК 01. Выбирать способы решения задач профессиональной деятельности применительно к различным контекстам	Уметь: - распознавать задачу и/или проблему в профессиональном и/или социальном контексте; анализировать задачу и/или проблему и выделять её составные части; определять этапы решения задачи; - выявлять и эффективно искать информацию, необходимую для решения задачи и/или проблемы; составлять план действия; - определять необходимые ресурсы; - владеть актуальными методами работы в профессиональной и смежных сферах; реализовывать составленный план; оценивать результат и последствия своих действий. Знать: -актуальный профессиональный и социальный контекст, в котором приходится работать и жить; - основные источники информации и ресурсы для решения задач и проблем в профессиональном и/или социальном контексте; - алгоритмы выполнения работ в профессиональной и смежных областях; методы работы в профессиональной и смежных сферах; - структуру плана для решения задач; порядок оценки результатов решения задач профессиональной деятельности.
ОК 02. Использовать современные средства поиска,	Уметь: -определять задачи для поиска информации, планировать процесс поиска, выбирать необходимые источники информации -выделять наиболее значимое в перечне информации, структурировать

анализа и интерпретации информации, и информационные технологии для выполнения задач профессиональной деятельности	получаемую информацию, оформлять результаты поиска -оценивать практическую значимость результатов поиска -применять средства информационных технологий для решения профессиональных задач -использовать современное программное обеспечение в профессиональной деятельности -использовать различные цифровые средства для решения профессиональных задач. Знать: -номенклатура информационных источников, применяемых в профессиональной деятельности -приемы структурирования информации -формат оформления результатов поиска информации -современные средства и устройства информатизации, порядок их применения -программное обеспечение в профессиональной деятельности, в том числе цифровые средства
ОК 03. Планировать и реализовывать собственное профессиональное и личностное развитие, предпринимательскую деятельность в профессиональной сфере, использовать знания по финансовой грамотности в различных жизненных ситуациях	Уметь: - определять актуальность нормативно-правовой документации в профессиональной деятельности -применять современную научную профессиональную терминологию -определять и выстраивать траектории профессионального развития и самообразования -выявлять достоинства и недостатки коммерческой идеи -определять инвестиционную привлекательность коммерческих идей в рамках профессиональной деятельности, выявлять источники финансирования -презентовать идеи открытия собственного дела в профессиональной деятельности -определять источники достоверной правовой информации -составлять различные правовые документы -находить интересные проектные идеи, грамотно их формулировать и документировать -оценивать жизнеспособность проектной идеи, составлять план проекта. Знать: -содержание актуальной нормативно-правовой документации -современная научная и профессиональная терминология -возможные траектории профессионального развития и самообразования -основы предпринимательской деятельности, правовой и финансовой грамотности -правила разработки презентации -основные этапы разработки и реализации проекта
ОК 04. Эффективно взаимодействовать и работать в коллективе и команде	Уметь: - организовывать работу коллектива и команды взаимодействовать с коллегами, руководством, клиентами в ходе профессиональной деятельности. Знать: - психологические основы деятельности коллектива психологические особенности личности

ОК 07. Содействовать сохранению окружающей среды, ресурсосбережению, применять знания об изменении климата, принципы бережливого производства, эффективно действовать в чрезвычайных ситуациях мирного и военного времени	Уметь: -соблюдать нормы экологической безопасности -определять направления ресурсосбережения в рамках профессиональной деятельности по специальности -организовывать профессиональную деятельность с соблюдением принципов бережливого производства -организовывать профессиональную деятельность с учетом знаний об изменении климатических условий региона -эффективно действовать в чрезвычайных ситуациях Знать: -правила экологической безопасности при ведении профессиональной деятельности -основные ресурсы, задействованные в профессиональной деятельности -пути обеспечения ресурсосбережения -принципы бережливого производства -основные направления изменения климатических условий региона -правила поведения в чрезвычайных ситуациях

1.2.2. Результаты освоения элементов компетенций по учебной дисциплине (в соответствии с ФГОС СОО).

Предметные результаты:

Знать	З 1. Основы законодательства Российской Федерации, обеспечивающие национальную безопасность и защиту населения от внешних и внутренних угроз; сформированность представлений о государственной политике в области обеспечения государственной и общественной безопасности, защиты населения и территорий от чрезвычайных ситуаций различного характера; З 2. Задачи и основные принципы организации Единой системы предупреждения и ликвидации последствий чрезвычайных ситуаций, прав и обязанностей гражданина в этой области; права и обязанности гражданина в области гражданской обороны; порядок действий по сигналам гражданской обороны; З 3. Правила безопасного поведения и способы их применения в собственном поведении; З 4. Источники опасности в различных ситуациях (в быту, транспорте, общественных местах, в природной среде, в социуме, в цифровой среде); владение основными способами предупреждения опасных ситуаций; знание порядка действий в экстремальных и чрезвычайных ситуациях; З 5. О важности соблюдения правил дорожного движения всеми участниками движения, правил безопасности на транспорте. Знание правил безопасного поведения на транспорте. умение применять их на практике, знание о порядке действий в опасных, экстремальных и чрезвычайных ситуациях на транспорте; З 6. Общие правила безопасного поведения в общественных местах, характеризовать их влияние на безопасность; действия, которые минимизируют риски попадания в толпу, давку, и о действиях, которые позволяют минимизировать риск получения

	травмы в случае попадания в толпу, давку; З 7. О способах безопасного поведения в природной среде; порядок действий при чрезвычайных ситуациях природного характера; сформированность представлений об экологической безопасности, ценности бережного отношения к природе, разумного природопользования; З 8. Владение основами медицинских знаний: владение приемами оказания первой помощи при неотложных состояниях, инфекционных и неинфекционных заболеваний, сохранения психического здоровья; сформированность представлений о здоровом образе жизни и его роли в сохранении психического и физического здоровья, негативного отношения к вредным привычкам; знания о необходимых действиях при чрезвычайных ситуациях биолого-социального и военного характера; умение применять табельные и подручные средства для само- и взаимопомощи; З 9. Основы безопасного, конструктивного общения; З 10. Знания о способах безопасного поведения в цифровой среде; З 11. Об опасности и негативном влиянии на жизнь личности, общества, государства деструктивной идеологии, в том числе экстремизма, терроризма; понимание роли государства в противодействии терроризму; порядок действий при объявлении разного уровня террористической опасности и действий при угрозе или в случае террористического акта, проведении контртеррористической операции; З 12. Роль России в современном мире; угрозы военного характера; роль Вооруженных Сил Российской Федерации в обеспечении защиты государства; формирование представления о военной службе; элементы начальной военной подготовки; требования безопасности при обращении со стрелковым оружием; виды, предназначение, тактико-технические характеристики и общее устройство беспилотных летательных аппаратов (БПЛА).
Уметь	У 1. Объяснять права и обязанности граждан Российской Федерации в области безопасности в условиях чрезвычайных ситуаций мирного и военного времени; У 2. Действовать при сигнале "Внимание всем!", в том числе при химической и радиационной опасности; У 3. Объяснять смысл понятий "опасность", "безопасность", "риск (угроза)", "культура безопасности", "опасная ситуация", "чрезвычайная ситуация", объяснять их взаимосвязь; У 4. Оценивать риски получения бытовых травм; иметь навыки первой помощи при бытовых отравлениях; У 5. Иметь навыки оказания первой помощи, навыки пользования огнетушителем; У 6. Действовать при угрозе или в случае террористического акта, пожара в общественном месте. У 7. Указывать причины и признаки возникновения природных пожаров; характеризовать источники экологических угроз, обосновывать влияние человеческого фактора на риски их возникновения; У 8. Иметь навыки применения алгоритма первой помощи; У 9. Различать опасные явления в социальном взаимодействии, в том числе криминогенного характера; предупреждать опасные явления и противодействовать им; У 10. Распознавать опасности в цифровой среде (в том числе криминогенного

	характера, опасности вовлечения в деструктивную деятельность) и противодействовать им; У 11. Различать приемы вовлечения в деструктивные сообщества, экстремистскую и террористическую деятельность и противодействовать им; У 12. Выполнять строевые приемы в движении без оружия; определять характерные конструктивные особенности образцов стрелкового оружия на примере автоматов Калашникова АК-74 и АК-12; выполнять неполную разборку и сборку АК; выполнять снаряжение магазина АК; выполнять прицеливание и стрельбу из пневматической винтовки.

Метапредметные результаты:

Межпредметные понятия	Связь с БЖ.
Познавательные УУД 1	**1.1 базовые логические действия**: 1.1.1 устанавливать существенный признак или основания для сравнения, классификации и обобщения; 1.1.2 выявлять закономерности и противоречия в рассматриваемых явлениях; 1.1.3 самостоятельно формулировать и актуализировать проблему, рассматривать ее всесторонне; определять цели деятельности, задавать параметры и критерии их достижения; 1.1.4 вносить коррективы в деятельность, оценивать соответствие результатов целям, оценивать риски последствий деятельности; 1.1.5 развивать креативное мышление при решении жизненных проблем. 1.1.6 разрабатывать план решения проблемы с учетом анализа имеющихся материальных и нематериальных ресурсов; **1.2 базовые исследовательские действия:** 1.2.1 владеть навыками учебно-исследовательской и проектной деятельности, навыками разрешения проблем; 1.2.2 овладение видами деятельности по получению нового знания, его интерпретации, преобразованию и применению в различных учебных ситуациях, в том числе при создании учебных и социальных проектов; 1.2.3 формирование научного типа мышления, владение научной терминологией, ключевыми понятиями и методами; 1.2.4 выявлять причинно-следственные связи и актуализировать задачу, выдвигать гипотезу ее решения, находить аргументы для доказательства своих утверждений, задавать параметры и критерии решения; 1.2.5 анализировать полученные в ходе решения задачи результаты, критически оценивать их достоверность, прогнозировать изменение в новых условиях; 1.2.6 уметь переносить знания в познавательную и практическую области жизнедеятельности; уметь интегрировать знания из разных учебных предметов; осуществлять целенаправленный поиск переноса средств и способов действия в профессиональную среду; 1.2.7 способность и готовность к самостоятельному поиску методов решения практических задач, применению различных методов познания; - ставить и формулировать собственные задачи в образовательной

	деятельности и жизненных ситуациях; ставить проблемы и задачи, допускающие альтернативные решения. выдвигать новые идеи, предлагать оригинальные подходы и решения; - разрабатывать план решения проблемы с учетом анализа имеющихся материальных и нематериальных ресурсов; 1.2.8 давать оценку новым ситуациям, оценивать приобретенный опыт; **1.3 работа с информацией** 1.3.1 владеть навыками получения информации из источников разных типов, самостоятельно осуществлять поиск, анализ, систематизацию и интерпретацию информации различных видов и форм представления; 1.3.2 создавать тексты в различных форматах с учетом назначения информации и целевой аудитории, выбирая оптимальную форму представления и визуализации; 1.3.3 оценивать достоверность, легитимность информации, ее соответствие правовым и морально-этическим нормам; 1.3.4 использовать средства информационных и коммуникационных технологий в решении когнитивных, коммуникативных и организационных задач с соблюдением требований эргономики, техники безопасности, гигиены, ресурсосбережения, правовых и этических норм, норм информационной безопасности; 1.3.5 владеть навыками распознавания и защиты информации, информационной безопасности личности.
Коммуникативные УУД 2	**2.1 общение** 2.1.1осуществлять коммуникации во всех сферах жизни; 2.1.2 развернуто и логично излагать свою точку зрения с использованием языковых средств. 2.1.3 аргументированно вести диалог, уметь смягчать конфликтные ситуации; владеть различными способами общения и взаимодействия; 2.1.4 распознавать невербальные средства общения, понимать значение социальных знаков, распознавать предпосылки конфликтных ситуаций и смягчать конфликты; **3.1 совместная деятельность** 3.1.1 понимать и использовать преимущества командной и индивидуальной работы; 3.1.2-выбирать тематику и методы совместных действий с учетом общих интересов, и возможностей каждого члена коллектива; 3.1.3 принимать цели совместной деятельности, организовывать и координировать действия по ее достижению: составлять план действий, распределять роли с учетом мнений участников, обсуждать результаты совместной работы; 3.1.4 оценивать качество вклада своего и каждого участника команды в общий результат по разработанным критериям; -предлагать новые проекты, оценивать идеи с позиции новизны, оригинальности, практической значимости; 3.1.5 координировать и выполнять работу в условиях реального, виртуального и комбинированного взаимодействия; 3.1.6 осуществлять позитивное стратегическое поведение в различных ситуациях; проявлять творчество и воображение, быть инициативным.

Регулятивные УУД 3	**3.1 самоорганизация** 3.1.1самостоятельно осуществлять познавательную деятельность, выявлять проблемы, ставить и формулировать собственные задачи в образовательной деятельности и жизненных ситуациях; 3.1.2 самостоятельно составлять план решения проблемы с учетом имеющихся ресурсов, собственных возможностей и предпочтений; -делать осознанный выбор, аргументировать его, брать ответственность за решение; -оценивать приобретенный опыт; -способствовать формированию и проявлению широкой эрудиции в разных областях знаний; 3.1.3 давать оценку новым ситуациям; 3.1.4-расширять рамки учебного предмета на основе личных предпочтений; 3.1.5постоянно повышать свой образовательный и культурный уровень; **3.2самоконтроль** 3.2.1 давать оценку новым ситуациям, вносить коррективы в деятельность, оценивать соответствие результатов целям; 3.2.2 владеть навыками познавательной рефлексии как осознанием совершаемых действий и мыслительных процессов, их результатов и оснований; - использовать приемы рефлексии для оценки ситуации, выбора верного решения; - уметь оценивать риски и своевременно принимать решения по их снижению; 3.3.3 эмоциональный интеллект, предполагающий сформированность: саморегулирования, включающего самоконтроль, умение принимать ответственность за свое поведение, способность адаптироваться к эмоциональным изменениям и проявлять гибкость, быть открытым новому; внутренней мотивации, включающей стремление к достижению цели и успеху, оптимизм, инициативность, уменеие действовать, изходя из своих возможностей. **3.3 принятие себя и других людей** 3.3.1принимать себя, понимая свои недостатки и достоинства; 3.3.2 принимать мотивы и аргументы других при анализе результатов деятельности; -3.3.3признавать свое право и право других на ошибки; 3.3.4 развивать способность понимать мир с позиции другого человека **4.4 эмоциональный интеллект, предполагающий сформированность:** 4.1.1 самосознания, включающего способность понимать свое эмоциональное состояние, видеть направления развития собственной эмоциональной сферы, быть уверенным в себе; 4.1.2 саморегулирования, включающего самоконтроль, умение принимать ответственность за свое поведение, способность адаптироваться к эмоциональным изменениям и проявлять гибкость, быть открытым новому; 4.1.3 внутренней мотивации, включающей стремление к достижению цели и успеху, оптимизм, инициативность, умение действовать, исходя из своих возможностей; 4.1.4эмпатии, включающей способность понимать эмоциональное состояние других, учитывать его при осуществлении коммуникации,

	способность к сочувствию и сопереживанию; 4.1.5 социальных навыков, включающих способность выстраивать отношения с другими людьми, заботиться, проявлять интерес и разрешать конфликты;

Личностные результаты:

ЛР 1. Гражданское воспитание	
ЛР 1.1	сформированность гражданской позиции обучающегося как активного и ответственного члена российского общества;
ЛР 1.2	осознание своих конституционных прав и обязанностей, уважение закона и правопорядка;
ЛР 1.3	принятие традиционных национальных, общечеловеческих гуманистических и демократических ценностей;
ЛР 1.4	готовность противостоять идеологии экстремизма, национализма, ксенофобии, дискриминации по социальным, религиозным, расовым, национальным признакам;
ЛР 1.5	готовность вести совместную деятельность в интересах гражданского общества, участвовать в самоуправлении в образовательной организации;
ЛР 1.6	умение взаимодействовать с социальными институтами в соответствии с их функциями и назначением;
ЛР 1.7	готовность к гуманитарной и волонтерской деятельности;
ЛР 2. Патриотическое воспитание	
ЛР 2.1	сформированность российской гражданской идентичности, патриотизма, уважения к своему народу, чувства ответственности перед Родиной, гордости за свой край, свою Родину, свой язык и культуру, прошлое и настоящее многонационального народа России;
ЛР 2.2	ценностное отношение к государственным символам, историческому и природному наследию, памятникам, традициям народов России, достижениям России в науке, искусстве, спорте, технологиях, труде;
ЛР 2.3	идейную убежденность, готовность к служению и защите Отечества, ответственность за его судьбу;
ЛР 3. Духовно-нравственное воспитание	
ЛР 3.1	осознание духовных ценностей российского народа;
ЛР 3.2	сформированность нравственного сознания, этического поведения;
ЛР 3.3	способность оценивать ситуацию и принимать осознанные решения, ориентируясь на морально-нравственные нормы и ценности;
ЛР 3.4	осознание личного вклада в построение устойчивого будущего;
ЛР 3.5	ответственное отношение к своим родителям, созданию семьи на основе осознанного принятия ценностей семейной жизни в соответствии с традициями народов России;
ЛР 4. Эстетическое воспитание	
ЛР 4.1	эстетическое отношение к миру, включая эстетику быта, научного и технического творчества, спорта, труда, общественных отношений;
ЛР 4.2	способность воспринимать различные виды искусства, традиции и творчество своего и других народов, ощущать эмоциональное воздействие искусства;
ЛР 4.3	убежденность в значимости для личности и общества отечественного и мирового искусства, этнических культурных традиций и народного творчества;
ЛР 4.4	готовность к самовыражению в разных видах искусства, стремление проявлять качества творческой личности;
ЛР 5. Физическое воспитание	

ЛР 5.1	сформированность здорового и безопасного образа жизни, ответственного отношения к своему здоровью;
ЛР 5.2	потребность в физическом совершенствовании, занятиях спортивно-оздоровительной деятельностью;
ЛР5.3	активное неприятие вредных привычек и иных форм причинения вреда физическому и психическому здоровью;
ЛР 6. Трудовое воспитание	
ЛР 6.1	готовность к труду, осознание приобретенных умений и навыков, трудолюбие;
ЛР 6.2	готовность к активной деятельности технологической и социальной направленности; способность инициировать, планировать и самостоятельно выполнять такую деятельность;
ЛР 6.3	интерес к различным сферам профессиональной деятельности, умение совершать осознанный выбор будущей профессии и реализовывать собственные жизненные планы;
ЛР 6.4	готовность и способность к образованию и самообразованию на протяжении всей жизни;
ЛР 7. Экологическое воспитание	
ЛР 7.1	сформированность экологической культуры, понимание влияния социально-экономических процессов на состояние природной и социальной среды, осознание глобального характера экологических проблем;
ЛР 7.2	планирование и осуществление действий в окружающей среде на основе знания целей устойчивого развития человечества;
ЛР 7.3	активное неприятие действий, приносящих вред окружающей среде;
ЛР 7.4	умение прогнозировать неблагоприятные экологические последствия предпринимаемых действий, предотвращать их;
ЛР 7.5	расширение опыта деятельности экологической направленности.
ЛР 8. Ценности научного познания	
ЛР 8.1	сформированность мировоззрения, соответствующего современному уровню развития науки и общественной практики, основанного на диалоге культур, способствующего осознанию своего места в поликультурном мире;
ЛР 8.2	совершенствование языковой и читательской культуры как средства взаимодействия между людьми и познанием мира;
ЛР 8.3	осознание ценности научной деятельности; готовность осуществлять проектную и исследовательскую деятельность индивидуально и в группе.

2. СТРУКТУРА И СОДЕРЖАНИЕ УЧЕБНОЙ ДИСЦИПЛИНЫ

2.1. Трудоемкость освоения дисциплины

Наименование составных частей дисциплины	**Объем в часах**	**В т.ч. в форме практ. подготовки**
Учебные занятия, в том числе:	**64**	**44**
теоретическое обучение	20	0
практическая подготовка (*практикум, практическая работа, лабораторная работа и т.д. при наличии*)	44	44
консультации *(при наличии)*	**2**	**2**
Промежуточная аттестация (дифференцированный зачет)	**2**	**2**
Всего	**68**	**48**

2.2. Содержание дисциплины

Наименование разделов и тем	Содержание учебного материала, практических и лабораторных занятий, *курсовая работа (проект)*	Объем, ак. ч. / в том числе в форме практической подготовки, ак. ч.		Коды компетенций, формированию которых способствует элемент программы
		теоретическое обучение	практическая подготовка	
Раздел 1. Безопасное и устойчивое развитие личности, общества, государства		**2**	**2**	
Тема 1.1 Государственная и общественная безопасность	Российская Федерация в современном мире. Правовая основа обеспечения национальной безопасности. Принципы обеспечения национальной безопасности. Реализация национальных приоритетов как условие обеспечения национальной безопасности и устойчивого развития Российской Федерации. Взаимодействие личности, государства и общества в реализации национальных приоритетов. Государственные службы обеспечения безопасности, их роль и сфера ответственности, порядок взаимодействия с ними. Общественные институты и их место в системе обеспечения безопасности жизни и здоровья населения	2		ОК 01; ОК 02; ОК 03, ОК 04, ОК 07 З 1, У 1 ЛР 1-ЛР 8 УУД 1
Тема 1.2 Роль личности, общества и государства в предупреждении и ликвидации чрезвычайных ситуаций	Единая государственная система предупреждения и ликвидации чрезвычайных ситуаций (РСЧС), структура, режимы функционирования. Территориальный и функциональный принцип организации РСЧС. Её задачи и примеры их решения. Права и обязанности граждан в области защиты от чрезвычайных ситуаций. Задачи гражданской обороны. Права и обязанности граждан Российской Федерации в области гражданской обороны. ***В том числе:*** **Практическое занятие № 1. Права и обязанности граждан в области защиты от чрезвычайных ситуаций.**		2	ОК 01; ОК 02; ОК 03, ОК 04, ОК 07, З 2, У 2 ЛР 1-ЛР 8 УУД 1

Раздел 2 Культура безопасности жизнедеятельности в современном обществе		**2**		
Тема 2.1 Современные представления о культуре безопасности	Понятие «культура безопасности», его значение в жизни человека, общества и государства. Соотношение понятий «опасность», «безопасность», «риск» (угроза). Соотношение понятий «опасная ситуация», «чрезвычайная ситуация». Представление об уровнях взаимодействия человека и окружающей среды. Понятие «виктимность», «виктимное поведение», «безопасное поведение». Общие принципы (правила) безопасного поведения. Индивидуальный, групповой, общественно-государственный уровень решения задачи обеспечения безопасности. Влияние действий и поступков человека на его безопасность и благополучие. Действия, позволяющие предвидеть опасность. Действия, позволяющие избежать опасности. Действия в опасной и чрезвычайной ситуации.	2		ОК 01; ОК 02; ОК 03, ОК 04, ОК 07, З 3, У 3 ЛР 1-ЛР 8 УУД 1
Раздел 3. Безопасность в быту		**2**	**2**	
Тема 3.1. Источники опасности в быту. Профилактика и первая помощь при отравлениях и травмах	*Источники опасности в быту, их классификация.* Общие правила безопасного поведения. Причины и профилактика бытовых отравлений. Первая помощь, порядок действий в экстренных случаях в ситуациях бытового отравления. Предупреждение бытовых травм. Правила безопасного поведения в ситуациях, связанных с опасностью получить травму (спортивные занятия, использование различных инструментов, стремянок, лестниц и другое). Первая помощь при ушибах переломах, кровотечениях. *Пожарная безопасность в быту.* Основные правила пожарной безопасности в быту. Термические и химические ожоги. Основные правила безопасного поведения при обращении и газовыми и электрическими приборами. Последствия электротравмы. Порядок проведения сердечно-легочной реанимации. Первая помощь при ожогах.	2		ОК 01; ОК 02; ОК 03, ОК 04, ОК 07, З 4, У 4 ЛР 1-ЛР 8 УУД 1
Тема 3.2. Безопасное поведение в местах общего пользования	Правила безопасного поведения в местах общего пользования (подъезд, лифт, придомовая территория, детская площадка, площадка для выгула собак и др.). Коммуникация с соседями. Меры по предупреждению преступлений. Правила безопасного поведения в ситуации коммунальной аварии. Порядок вызова аварийных служб и взаимодействие с ними.		2	ОК 01; ОК 02; ОК 03, ОК 04, ОК 07 З 4, У 4 ЛР 1-ЛР 8

	В том числе: **Практическое занятие № 2. Правила безопасного поведения с ситуации коммунальной аварии.**			УУД 1 УУД3
Раздел 4. Безопасность на транспорте		**2**	**2**	
Тема 4.1. Безопасность дорожного движения	История появления правил дорожного движения и причины их изменчивости. Риск-ориентированный подход к обеспечению безопасности на транспорте. Безопасность пешехода в разных условиях (движение по обочине; движение в тёмное время суток; движение с использованием средств индивидуальной мобильности). Порядок действий при дорожно-транспортных происшествиях разного характера (при отсутствии пострадавших; с одним или несколькими пострадавшими; при опасности возгорания; с большим количеством участников)	2		ОК 01; ОК 02; ОК 03, ОК 04, ОК 07, З 5, У 5 ЛР 1-ЛР 8 УУД 1 УУД3
Тема 4.2. Правила безопасного поведения на разных видах транспорта	Основные источники опасности на железнодорожном транспорте. Правила безопасного поведения. Порядок действий при возникновении опасной или чрезвычайной ситуации. Основные источники опасности в метро. Правила безопасного поведения. Порядок действий при возникновении опасной или чрезвычайной ситуации. Основные источники опасности на водном транспорте. Правила безопасного поведения. Порядок действий при возникновении опасной или чрезвычайной ситуации. Основные источники опасности на авиационном транспорте. Правила безопасного поведения. Порядок действий при возникновении опасной или чрезвычайной ситуации. ***В том числе:*** **Практическое занятие № 3. Безопасность транспорта и поведение людей в экстремальных условиях.**		2	ОК 01; ОК 02; ОК 03, ОК 04, ОК 07, З 5, У 5 ЛР 1-ЛР 8 УУД 1 УУД3
Раздел 5. Безопасность в общественных местах		**2**	**2**	
Тема 5.1. Опасности социально-психологического характера	Общественные места и их классификация. Основные источники опасности в общественных местах закрытого и открытого типа. Общие правила безопасного поведения. Опасности в общественных местах социально-психологического характера (возникновение толпы и давки; проявление агрессии; криминальные ситуации; случаи, когда потерялся человек – ребенок, взрослый, пожилой человек, человек с ментальными нарушениями и т.п.)	2		ОК 01; ОК 02; ОК 03, ОК 04, ОК 07, З 6, У 6 ЛР 1-ЛР 8 УУД 1

				УУД3
Тема 5.2. Действия при угрозе или совершении террористического акта, пожара в общественных местах, обрушении конструкций	Меры безопасности и порядок поведения при угрозе, в условиях совершения террористического акта. Порядок действий при угрозе возникновения пожара в различных общественных местах, на объектах с массовым пребыванием людей (лечебные, образовательные, культурные, торгово-развлекательные учреждения). Меры безопасности и порядок действий при угрозе обрушения зданий и отдельных конструкций. ***В том числе:*** **Практическое занятие № 4. Правила поведения в ситуации террористического акта, пожара в общественных местах.**		2	ОК 01; ОК 02; ОК 03, ОК 04, ОК 07, З 6, У 6 ЛР 1-ЛР 8 УУД 1 УУД3
Раздел 6. Безопасность в природной среде			**4**	
Тема 6.1. Основные правила безопасного поведения в природной среде	Источники опасности в природной среде. Основные правила безопасного поведения в лесу, в горах, на водоёмах. Общие правила безопасности в походе. Особенности обеспечения безопасности в лыжном походе. Особенности обеспечения безопасности в водном походе. Особенности обеспечения безопасности в горном походе. Ориентирование на местности. Карты, традиционные и современные средства навигации (компас, GPS). Порядок действий в случаях, когда человек потерялся в природной среде. Сооружение убежища. Получение воды и питания. Способы защиты от перегрева и переохлаждения в разных природных условиях. Первая помощь при перегревании, переохлаждении. ***В том числе:*** **Практическое занятие № 5. Природные чрезвычайные ситуации: правила поведения.**		2	ОК 01; ОК 02; ОК 03, ОК 04, ОК 07 З 7, У 7 ЛР 1-ЛР 8 УУД 1 УУД3
Тема 6.2. Природные чрезвычайные ситуации	Природные чрезвычайные ситуации. Общие правила поведения в чрезвычайных ситуациях природного характера (предвидеть; избежать опасности; действовать: прекратить или минимизировать воздействие опасных факторов; дождаться помощи). Природные пожары. Возможности прогнозирования и предупреждения. Правила безопасного поведения. Последствия природных пожаров для людей и окружающей среды. Опасные геологические явления и процессы: землетрясения, извержение вулканов, оползни, сели, камнепады. Опасные гидрологические явления и процессы: наводнения, паводки, половодья, цунами, сели, лавины. Опасные метеорологические явления и процессы: бури, ливни, град, мороз, жара. Чрезвычайные ситуации экологического характера, возможности прогнозирования, предупреждение.		2	ОК 01; ОК 02; ОК 03, ОК 04, ОК 07 З 7, У 7 ЛР 1-ЛР 8 УУД 1

	В том числе: **Практическое занятие № 6. Классификация чрезвычайных ситуаций.**			
Раздел 7. Основы медицинских знаний. Оказание первой помощи			**6**	
Тема 7.1. Факторы, влияющие на здоровье человека. Инфекционные заболевания	Понятия «здоровье», «охрана здоровья», «здоровый образ жизни», «лечение», «профилактика». Биологические, социально-экономические, экологические (геофизические), психологические факторы, влияющие на здоровье человека. Составляющие здорового образа жизни: сон, питание, физическая активность, психологическое благополучие. Общие представления об инфекционных заболеваниях. Механизм распространения и способы передачи инфекционных заболеваний. Чрезвычайные ситуации биолого-социального характера. Меры профилактики и защиты. Роль вакцинации. Национальный календарь профилактических прививок. Вакцинация по эпидемиологическим показаниям. Значение изобретения вакцины для человечества. ***В том числе:*** **Практическое занятие № 7. Инфекционные заболевания.**		2	ОК 01; ОК 02; ОК 03, ОК 04, ОК 07 З 8, У 8 ЛР 1-ЛР 8 УУД 1 УУД3
Тема 7.2. Неинфекционные заболевания: факторы риска и меры профилактики	Неинфекционные заболевания. Самые распространённые неинфекционные заболевания. Факторы риска возникновения сердечно-сосудистых заболеваний. Факторы риска возникновения онкологических заболеваний. Факторы риска возникновения заболеваний дыхательной системы. Факторы риска возникновения эндокринных заболеваний. Меры профилактики неинфекционных заболеваний. Роль диспансеризации в профилактике неинфекционных заболеваний. Признаки угрожающих жизни и здоровью состояний, требующие вызова скорой медицинской помощи (инсульт, сердечный приступ, острая боль в животе, эпилепсия, кровотечения и др.). Состояния, при которых оказывается первая помощь. Основные правила оказания первой помощи. ***В том числе:*** **Практическое занятие № 8. Военные медики: война и медицина.**		2	ОК 01; ОК 02; ОК 03, ОК 04, ОК 07 З 8, У 8 ЛР 1-ЛР 8 УУД 1 УУД3
Тема 7.3. Психическое здоровье и психологическое благополучие	Психическое здоровье и психологическое благополучие. Критерии психического здоровья и психологического благополучия. Основные факторы, влияющие на психическое здоровье и психологическое благополучие. Основные направления сохранения и укрепления психического здоровья (раннее выявление психических расстройств; минимизация влияния хронического стресса: оптимизация условий жизни, работы, учёбы; профилактика злоупотребления алкоголя		2	ОК 01; ОК 02; ОК 03, ОК 04, ОК 07 З 8, У 8 ЛР 1-ЛР 8 УУД 1

	и употребления наркотических средств; помощь людям, перенёсшим психотравмирующую ситуацию). Меры, направленные на сохранение и укрепление психического здоровья. ***В том числе:*** **Практическое занятие № 9. Способы позитивного функционирования личности.**			УУД3
Раздел 8. Безопасность в социуме			**4**	
Тема 8.1. Конфликты и способы их разрешения	Понятие «конфликт». Стадии развития конфликта. Конфликты в межличностном общении; конфликты в малой группе. Факторы способствующие и препятствующие эскалации конфликта. Способы поведения в конфликте. Деструктивное и агрессивное поведение. Конструктивное поведение в конфликте. Роль регуляции эмоций при разрешении конфликта, виды эмоциональной регуляции. Способы разрешения конфликтных ситуаций. Основные формы участия третьей стороны в процессе урегулирования и разрешения конфликта. Ведение переговоров при разрешении конфликта. Опасные проявления конфликтов. Способы противодействия проявлению насилия. ***В том числе:*** **Практическое занятие № 10. Способы разрешения конфликтов.**		2	ОК 01; ОК 02; ОК 03, ОК 04, ОК 07 З 9, У 9 ЛР 1-ЛР 8 УУД 2
Тема 8.2. Конструктивные и деструктивные способы психологического воздействия	Определение понятия «общение». особенности общения людей, принципы и показатели эффективного общения. Общие представления о понятиях «социальная группа», «большая группа», «малая группа». Способы психологического воздействия. Психологическое влияние в малой группе. Положительные и отрицательные стороны конформизма. Эмпатия и уважение к партнёру (партнёрам) по общению как основа коммуникации. Убеждающая коммуникация. Этапы убеждения. Подчинение и сопротивление влиянию. Манипуляция в общении. Цели, технологии и способы противодействия. Манипулятивное воздействие в группе. Манипулятивные приёмы. Манипуляция и мошенничество. Психологическое влияние в больших группах. Способы воздействия на человека в большой группе (заражение; убеждение; внушение; подражание). Деструктивные и псевдопсихологические технологии. Противодействие вовлечению молодёжи в противозаконную и антиобщественную деятельность. ***В том числе:*** **Практическое занятие № 11. Тренинг эффективного общения.**		2	ОК 01; ОК 02; ОК 03, ОК 04, ОК 07 З 9, У 9 ЛР 1-ЛР 8 УУД 2
Раздел 9. Безопасность в информационном пространстве			**2**	

Тема 9.1. Безопасность в цифровой среде	*Безопасность в цифровой среде.* Понятия «цифровая среда», «цифровой след». Влияние цифровой среды на жизнь человека. Приватность, персональные данные. «Цифровая зависимость», её признаки и последствия. Опасности и риски цифровой среды, их источники. Правила безопасного поведения в цифровой среде. Кража персональных данных, паролей. Мошенничество, правила защиты от мошенников. Правила безопасного использования устройств и программ. *Опасности, связанные с коммуникацией в цифровой среде.* Поведенческие риски в цифровой среде и их причины. Опасные персоны, имитация близких социальных отношений. Неосмотрительное поведение и коммуникация в Сети как угроза для будущей жизни и карьеры. Травля в Сети, методы защиты от травли. Деструктивные сообщества и деструктивный контент в цифровой среде, их признаки. Механизмы вовлечения в деструктивные сообщества. Вербовка, манипуляция, воронки вовлечения. Радикализация деструктива. Профилактика и противодействие вовлечению в деструктивные сообщества. Правила коммуникации в цифровой среде. *Достоверность информации в цифровой среде.* Источники информации. Проверка на достоверность. «Информационный пузырь», манипуляция сознанием, пропаганда. Фальшивые аккаунты, вредные советчики, манипуляторы. Понятие «фейк», цели и виды, распространение фейков. Правила и инструменты для распознавания фейковых текстов и изображений. Понятие прав человека в цифровой среде, их защита. Ответственность за действия в Интернете. Запрещённый контент. Защита прав в цифровом пространстве. ***В том числе:*** **Практическое занятие № 12. Способы проверки достоверности информации.**		2	ОК 01; ОК 02; ОК 03, ОК 04, ОК 07 З 10, У 10 ЛР 1-ЛР 8 УУД 2
Итого за 1 семестр		**10**	**24**	
Раздел 10. Основы противодействия экстремизму и терроризму		**2**		
Тема 10.1. Экстремизм и терроризм как угроза устойчивого развития общества	*Экстремизм и терроризм как угроза устойчивого развития общества.* Понятия «экстремизм» и «терроризм», их взаимосвязь. Варианты проявления экстремизма, возможные последствия. Преступления террористической направленности, их цель, причины, последствия. Опасность вовлечения в экстремистскую и террористическую деятельность: способы и признаки. Предупреждение и противодействие вовлечению в экстремистскую и террористическую деятельность. *Правила безопасного поведения при угрозе и совершении террористического акта.*	2		ОК 01; ОК 02; ОК 03, ОК 04, ОК 07 З 11, У 11 ЛР 1-ЛР 8 УУД 2 УУД 3

	Противодействие экстремизму и терроризму: Правовые основы противодействия экстремизму и терроризму в Российской Федерации. Основы государственной системы противодействия экстремизму и терроризму, ее цели, задачи, принципы. Права и обязанности граждан и общественных организаций в области противодействия экстремизму и терроризму			
Раздел 11. Основы военной подготовки		**8**	**12**	
Тема 11.1. Оборона страны как обязательное условие благополучного развития страны	Роль Вооружённых Сил Российской Федерации и других войск, воинских формирований и органов повышения мобилизационной готовности Российской Федерации в обеспечении национальной безопасности. Воинские звания и военная форма одежды. Сущность единоначалия. Командиры (начальники) и подчинённые. Старшие и младшие. Приказ (приказание), порядок его отдачи и выполнения. Особенности прохождение службы по призыву, освоение военно-учетных специальностей. Особенности прохождение службы по контракту. Организация подготовки офицерских кадров для ВС РФ, МВД России, ФСБ России, МЧС России. Военно-учебные заведение и военно-учебные центры	2		ОК 01; ОК 02; ОК 03, ОК 04, ОК 07 З 12, У 12 ЛР 1-ЛР 8 УУД 3
Тема 11.2. Боевые традиции ВС. Символы воинской чести.	Понятия: патриотизм, Родина, честь, совесть, мораль, воинский долг. Боевое товарищество. Боевое знамя, Знамя воинской части, Знамя Победы. Понятия ритуал, воинский ритуал. Виды воинских ритуалов. Церемониал воинских ритуалов: «Приведение к Военной присяге», «Вручение Боевого Знамени воинской части».	2		ОК 01; ОК 02; ОК 03, ОК 04, ОК 07 З 12, У 12 УУД 3
Тема 11.3. Функции и основные задачи, структура современных ВС РФ.	Понятие ВС РФ. Комплектование и руководство ВС. Функции и основные задачи ВС. Приоритетные направления военно-технического обеспечения безопасности России. Структура ВС.	2		ОК 01; ОК 02; ОК 03, ОК 04, ОК 07 З 12, У 12 ЛР 1-ЛР 8 УУД 3

Тема 11.4. Виды, назначение и характеристики современного оружия	Стрелковое оружие. Назначение и тактико-технические характеристики современных видов стрелкового оружия (АК-12, ПЯ, ПЛ). Перспективы и тенденции развития современного стрелкового оружия. ***В том числе:*** **Практическое занятие № 13. Изучение современных видов техники и вооружения ВС РФ.**		2	ОК 01; ОК 02; ОК 03, ОК 04, ОК 07 З 12, У 12 ЛР 1-ЛР 8 УУД 3
Тема 11.5. Беспилотные системы и радиосвязь	История возникновения и развития беспилотных авиасистем (БАС). Виды, предназначение, тактико-технические характеристики и общее устройство беспилотных летательных аппаратов (БПЛА). Способы боевого применения БПЛА. Конструктивные особенности БПЛА квадрокоптерного типа. Морские беспилотные аппараты (автономные необитаемые подводные аппараты (АНПА), безэкипажные катеры (БЭК). История возникновения и развития радиосвязи. Радиосвязь, назначение и основные требования. Предназначение, общее устройство и тактикотехнические характеристики переносных радиостанций.	2		ОК 01; ОК 02; ОК 03, ОК 04, ОК 07 З 12, У 12 УУД 3
Тема 11.6. Строевая подготовка.	Строй и управление им. Виды строя. Строевые приемы и движение без оружия. Воинское приветствие. ***В том числе:*** **Практическое занятие № 14. Отработка строевых приемов и движения без оружия.**		2	ОК 01; ОК 02; ОК 03, ОК 04, ОК 07 З 12, У 12 ЛР 1-ЛР 8
Тема 11.7. Огневая подготовка.	Назначение и боевые свойства АК 74. Устройство АК 74. Неполная разборка и сборка автомата. Уход за автоматом. Снаряжение магазина патронами. Правила изготовки для стрельбы из автомата. Меры безопасности при проведении стрельб. ***В том числе:*** **Практическое занятие № 15. Изучение материальной части АК-74.** **Практическое занятие № 16. Неполная разборка и сборка АК 74.** **Практическое занятие № 17. Снаряжение магазина АК-74 патронами.** **Практическое занятие № 18. Выполнение учебной стрельбы из пневматической винтовки.**		8	ОК 01; ОК 02; ОК 03, ОК 04, ОК 07 З 12, У 12 ЛР 1-ЛР 8 УУД 3
Профессионально ориентированное содержание (содержание прикладного модуля)			**8**	
Прикладной модуль: Раздел 1.	Обзорная экскурсия на предприятия или объекты экономики региона. ***Теоретическая часть обзорной экскурсии (виртуальная экскурсия***): Изучаемая отрасль (по профессии или специальности) в России, ее перспективы и развитие. Объекты		2	ОК 01; ОК 02; ОК 03, ОК 04, ОК 07

Особенности профессиональной деятельности в рамках получаемой специальности или профессии, потенциальные опасности и их последствия	экономики страны, региона, изучаемой направленности. Сфера профессиональной деятельность, родственные профессии, классификация профессии, требования к индивидуальным особенностям специалиста, медицинские противопоказания, требования к профессиональной подготовке, область применения, требуемое профобразование, карьерный рост. ***Практическая часть обзорной экскурсии (место проведения):*** Условия труда, профессиональные риски, опасные и вредные производственные факторы, Методы уменьшения опасностей на рабочем месте, выбор средств индивидуальной и коллективной защиты. Типовые отраслевые нормы выдачи средств индивидуальной. ***В том числе:*** **Практическое занятие № 19. Экскурсия на предприятие.**			З 12, У 12 ЛР 1-ЛР 8 УУД 3
Прикладной модуль: Раздел 2. Мероприятия и алгоритм оказания первой помощи при возникновении несчастного случая на производстве	Первая помощь, история возникновения скорой медицинской помощи и первой помощи. Состояния, при которых оказывается первая помощь. Оказания первой помощи в сложных случаях (травма глаза, «сложные кровотечения», иные несчастные случаи на производстве). Первая помощь с использованием подручных средств, первая помощь при нескольких травмах одновременно. Действия при прибытии скорой медицинской помощи. ***В том числе:*** **Практическое занятие № 20. Универсальный алгоритм оказания первой помощи.**		2	ОК 01; ОК 02; ОК 03, ОК 04, ОК 07 З 12, У 12 ЛР 1-ЛР 8 УУД 3
Прикладной модуль: Раздел 3. Знакомство с повседневным бытом военнослужащих	Тематическая экскурсия с показом учебных классов, казармы, специальной военной техники, посещение музея части. (прим: Экскурсия в Военный комиссариат в рамках акции «Есть такая профессия - Родину защищать», «День призывника»; организация встреч с представителями воинских частей, участниками СВО). ***В том числе:*** **Практическое занятие № 21. Экскурсия в воинскую часть.**		4	ОК 01; ОК 02; ОК 03, ОК 04, ОК 07 З 12, У 12 ЛР 1-ЛР 8 УУД 3
	Консультация		**2**	
	Промежуточная аттестация (Дифференцированный зачёт)		**2**	
	Итого за 2 семестр	**10**	**24**	
	Всего		**68**	

3. УСЛОВИЯ РЕАЛИЗАЦИИ ПРОГРАММЫ ДИСЦИПЛИНЫ

3.1. Материально-техническое обеспечение

Для реализации программы дисциплины предусмотрены следующие специальные помещения: учебные кабинеты 501 «Безопасность жизнедеятельности. Стрелковый тир» и 502 «Безопасность жизнедеятельности», удовлетворяющие требованиям Санитарно-эпидемиологических правил и нормативов (СанПиН 2.4.2 № 178-02)

Кабинеты оснащены необходимым для реализации программы учебной дисциплины оборудованием: 30 рабочих мест, 15 столов, 30 стульев, 1 классная доска, рабочее место для преподавателя и техническими средствами обучения: ПК (ОС Windows 10, Microsoft Office 2010), телевизор.

3.2. Учебно-методическое обеспечение

Реализация программы дисциплины осуществляется на основе печатных (электронных) и информационных ресурсов, рекомендуемых для использования в образовательном процессе.

Основные печатные издания:

1. Шойгу Ю.С. Основы безопасности жизнедеятельности. Базовый уровень. В 2 ч. Часть 1.: Учебник / Ю.С. Шойгу, О.В. Белинская, Ю.С. Шойгу; под. ред. В.К. Ащаулов — Москва: Просвещение, 2025. — 224 с. — ISBN 978-5-09-124934-7. — URL: https://book.ru/book/958091 (дата обращения: 16.03.2026)

2. Шойгу Ю.С. Основы безопасности жизнедеятельности. Базовый уровень. В 2 ч. Часть 2: Учебник / Ю.С. Шойгу, Е.Н. Байбарина, Ю.С. Шойгу; под. ред. В.А. Зуев — Москва: Просвещение, 2025. — 253 с. — ISBN 978-5-09-124935-4. — URL: https://book.ru/book/957922 (дата обращения: 16.03.2026)

Дополнительные печатные издания:

1. Косолапова Н.В. Безопасность жизнедеятельности: учебник (СПО)/ Н.В. Косолапова, Н.А. Прокопенко. - М.: Академия, 2023. – 192 с.

2. Основы безопасности и защиты Родины: учебное пособие / М. Р. Алимов, А. В. Вилков, Д. А. Дворяшин [и др.]. — Москва: Русайнс, 2026. — 507 с. — ISBN 978-5-466-09591-3. — URL: https://book.ru/book/959021 (дата обращения: 06.04.2026)

3. Тебенькова, Е. А. Основы безопасности и защиты Родины. Практикум : учебное пособие / Е. А. Тебенькова. — Москва: КноРус, 2026. — 180 с. — ISBN 978-5-406-16099-2. — URL: https://book.ru/book/962219 (дата обращения: 06.04.2026)

4. Тебенькова, Е. А. Основы безопасности и защиты Родины с методикой преподавания: учебник / Е. А. Тебенькова. — Москва: КноРус, 2026. — 254 с. — ISBN 978-5-406-15722-0. — URL: https://book.ru/book/961102 (дата обращения: 06.04.2026)

5. Шойгу Ю.С. Основы безопасности жизнедеятельности. Базовый уровень: учебник для СПО. В 2 ч., Ч: 1 / Ю.С. Шойгу, О.В. Белинская, В.К. Ащаулов и др; под ред. Ю.С. Шойгу. - М.: Просвещение, 2024. – 224 с.

6. Шойгу Ю.С. Основы безопасности жизнедеятельности. Базовый уровень: учебник для СПО. В 2 ч., Ч: 2 / Ю.С. Шойгу, О.В. Белинская, В.К. Ащаулов и др; под ред. Ю.С. Шойгу. - М.: Просвещение, 2024. – 253 с.

Периодические издания:

1. Основы безопасности жизнедеятельности: информационно-методическое издание для преподавателей/ МЧС России.- 2022-2026.

Электронные издания (электронные ресурсы):

1. Безопасность жизнедеятельности: практикум для СПО / составители С. М. Гребенкин, В. А. Майнингер. — Москва: Ай Пи Ар Медиа, 2023. — 87 с. — ISBN 978-5-4497-2205-8. — Текст: электронный // Цифровой образовательный ресурс IPR SMART: [сайт]. — URL: https://www.iprbookshop.ru/131103.html.

2. Косолапова Н.В. Безопасность жизнедеятельности: ЭУМК: учебное издание / Косолапова Н.В., Прокопенко Н.А., Побежимова Е. Л. - Москва: Академия, 2023. - (Профессии среднего профессионального образования). - Текст: электронный. - URL: https://academia-moscow.ru/catalogue/5540/692259.

3. Мисюк, М. Н. Основы медицинских знаний: учебник и практикум для среднего профессионального образования / М. Н. Мисюк. — 4-е изд., перераб. и доп. — Москва: Издательство Юрайт, 2024. — 379 с. — (Профессиональное образование). — ISBN 978-5-534-17442-7. — Текст: электронный // Образовательная платформа Юрайт [сайт]. — URL: https://urait.ru/bcode/536769.

4. Микрюков, В. Ю., Основы военной службы: учебник / В. Ю. Микрюков, В. Г. Шамаев. — Москва : КноРус, 2023. — 505 с. — ISBN 978-5-406-10496-5. — URL: https://book.ru/book/945216. — Текст : электронный.

5. Михаилиди, А. М. Безопасность жизнедеятельности и охрана труда на производстве : учебное пособие для СПО / А. М. Михаилиди. — 2-е изд. — Саратов: Профобразование, 2024. — 120 с. — ISBN 978-5-4488-1333-7. — Текст: электронный // Электронный ресурс цифровой образовательной среды СПО PROFобразование : [сайт]. — URL: https://profspo.ru/books/137705.

4. Резчиков, Е. А. Безопасность жизнедеятельности: учебник для среднего профессионального образования / Е. А. Резчиков, А. В. Рязанцева. — 3-е изд., перераб. и доп. — Москва : Издательство Юрайт, 2024. — 639 с. — (Профессиональное образование). — ISBN 978-5-534-17400-7. — Текст: электронный // Образовательная платформа Юрайт [сайт]. — URL: https://urait.ru/bcode/542696.

6. Родионова, О. М. Медико-биологические основы безопасности. Охрана труда: учебник для среднего профессионального образования / О. М. Родионова, Е. В. Аникина, Б. И. Лавер, Д. А. Семенов. — 3-е изд., перераб. и доп. — Москва: Издательство Юрайт, 2024. — 599 с. — (Профессиональное образование). — ISBN 978-5-534-17182-2. — Текст: электронный // Образовательная платформа Юрайт [сайт]. — URL: https://urait.ru/bcode/538055.

7. Суворова, Г. М. Методика обучения безопасности жизнедеятельности: учебное пособие для среднего профессионального образования / Г. М. Суворова, В. Д. Горичева. — 2-е изд., испр. и доп. — Москва: Издательство Юрайт, 2024. — 212 с. — (Профессиональное образование). — ISBN 978-5-534-09079-6. — Текст: электронный // Образовательная платформа Юрайт [сайт]. — URL: https://urait.ru/bcode/538524.

8. Суворова, Г. М. Психологические основы безопасности: учебник и практикум для среднего профессионального образования / Г. М. Суворова. — 2-е изд., испр. и доп. — Москва: Издательство Юрайт, 2023. — 183 с. — (Профессиональное образование). — ISBN 978-5-534-09277-6. — Текст: электронный // Образовательная платформа Юрайт [сайт]. — URL: https://urait.ru/bcode/513805.

9.Официальный сайт МЧС РФ [Электронный ресурс] - URL: http://www.mchs.gov.ru.

4. КОНТРОЛЬ И ОЦЕНКА РЕЗУЛЬТАТОВ ОСВОЕНИЯ ДИСЦИПЛИНЫ

Контроль и оценка результатов освоения дисциплины осуществляется преподавателем в процессе проведения текущего контроля и промежуточной аттестации.

Текущий контроль индивидуальных образовательных достижений – демонстрируемых обучающимися знаний, умений и навыков проводится по средствам двух контрольных точек в процессе проведения письменного опроса и тестирования, проведение которых описывается в КОС.

Обучение по программе учебной дисциплины завершается промежуточной аттестацией в форме дифференцированного зачета.

Для текущего контроля и промежуточной аттестации создаются фонды контрольно-оценочных средств (КОС), которые включают в себя педагогические контрольно-измерительные материалы, процедуру проведения контроля, предназначенные для определения соответствия (или несоответствия) индивидуальных образовательных достижений основным показателям оценки результатов подготовки.

Результаты обучения			Номер контрольной точки, номера тем в соответствии с тематическим планированием	Критерии оценки	Формы, методы контроля и оценки
Код ОК, ЛР	Код ПК	Знания, умения			
ОК 01; ОК 02; ОК 03, ОК 04, ОК 07 ЛР 1-ЛР 8 УУД 1.2.1-УУД1.2.4 УУД 2.1-2.1.3 УУД1.2.5-1.2.7 УУД 2.1-	-	З 1-З 7	КТ№ 1 Разделы 1, 2, 3, 4, 5, 6	Знает основные понятия о здоровье и здоровом образе жизни, факторы, влияющие на здоровье, факторы, разрушающие здоровье, факторы, влияющие на репродуктивное здоровье человека. Анализирует влияние двигательной активности на здоровье человека. Определяет основные формы закаливания, их влияние на здоровье человека. Обосновывает последствия влияния алкоголя на здоровье человека и социальные последствия употребления алкоголя.	Письменный опрос

2.1.3 УУД 1.3.1-УУД1. 3.5 УУД 3.2.1-УУД3. 3.3. УУД 3.1.1-УУД3. 1.2				Анализирует влияние неблагоприятной окружающей среды на здоровье человека.	
		У 1-У 7		Составляет режим дня, выявлять условия обеспечения рационального питания. Моделирует социальные последствия пристрастия к наркотикам. Моделирует ситуации по организации безопасности дорожного движения. Моделирует ситуации по применению правил сохранения и укрепления здоровья.	
ОК 01; ОК 02; ОК 03, ОК 04, ОК 07 ЛР 1-ЛР 8 УУД1. 1.1-УУД1. 1.5 УУД 1.2.1-УУД 1.2.7 УУД 2.1-2.1.3 УУД3. 2-УУД3. 3.3	-	З 8-З 11	КТ№ 2 Разделы 7, 8, 9, 10	Знает правила поведения в условиях чрезвычайных ситуаций природного и техногенного характера и других угрозах; основные задачи государственных служб по защите населения и территорий от чрезвычайных ситуаций природного и техногенного характера; современные средства поражения и организацию защиты от них; правовые основы защиты населения РФ предназначение, структуру и задачи РСЧС; предназначение, структуру и задачи гражданской обороны;	Тестирование
		У 8-У 11		Умеет пользоваться средствами индивидуальной и коллективной защиты.	
ОК 01; ОК 02; ОК 03, ОК 04, ОК 07 ЛР 1-ЛР 8 УУД 1.2.1-УУД1.	-	З 12	Дифференцированный зачёт Раздел 11	Знать понятия о воинской обязанности; основные виды военно-профессиональной деятельности; особенности прохождения военной службы по призыву и контракту, альтернативной гражданской службы; требования, предъявляемые военной службой к уровню	Тестирование

2.4 УУД 2.1-2.1.3 УУД1.2.5-1.2.7 УУД 2.1-2.1.3 УУД 1.3.1-УУД1.3.5 УУД 3.2.1-УУД3.3.3. УУД 3.1.1-УУД3.1.2 УУД1.1.1-УУД1.1.5 УУД 1.2.1-УУД 1.2.7 УУД 2.1-2.1.3 УУД3.2-УУД3.3.3				подготовленности призывника; требования к военнослужащему; организацию поступления в военные учебные заведения; боевые традиции, символы воинской чести и ритуалы ВС РФ; историю создания Вооруженных сил России; организационную структуру ВС РФ.	
		У 12		Умеет оценивать уровень своей подготовленности и осуществлять осознанное самоопределение по отношению к военной службе; Выполняет неполную разборку и сборку АК; прицеливание и стрельбу из пневматической винтовки.	

Лист актуализации рабочей программы

Дата внесения изменений	Основание проведения актуализации	Содержании изменений и дополнений, вносимых в программу	№ страниц с изменениями, дополнениями	ФИО преподавателя

РАБОЧАЯ ПРОГРАММА ДИСЦИПЛИНЫ

ОУП.09 Химия

по специальности

23.02.05 Эксплуатация транспортного электрооборудования и автоматики (по видам транспорта, за исключением водного)

технологический профиль обучения

очная форма обучения

г. Омск, 2026

Рабочая программа учебной дисциплины (далее УД) разработана на основе Федерального государственного образовательного стандарта СОО (далее ФГОС СОО), примерной программы общеобразовательной учебной дисциплины **«Химия»**, основной профессиональной образовательной программы (далее ОПОП) по специальности **23.02.05** Эксплуатация **транспортного электрооборудования и автоматики (по видам транспорта, за исключением водного).**

Организация-разработчик: бюджетное профессиональное образовательное учреждение Омской области «Омский автотранспортный колледж»

Разработчик: Кашленко Ирина Валерьевна, преподаватель

Рабочая программа утверждена на заседании ЦМК «Общеобразовательные, общие гуманитарные и социально-экономические дисциплины»

Протокол №____ от «____»_____ 2026 года

Председатель ЦМК «Общеобразовательные, общие гуманитарные и социально-экономические дисциплины» _____/Вахитова В.А.

© Кашленко Ирина Валерьевна, 2026

© БПОУ ОО «Омский АТК», 2026

СОДЕРЖАНИЕ

1. ОБЩАЯ ХАРАКТЕРИСТИКА	4
1.1. Цель и место дисциплины в структуре основной образовательной программы	4
1.2. Планируемые результаты освоения дисциплины	4
2. СТРУКТУРА И СОДЕРЖАНИЕ ДИСЦИПЛИНЫ	14
2.1. Трудоемкость освоения дисциплины	14
2.2. Содержание дисциплины	14
3. УСЛОВИЯ РЕАЛИЗАЦИИ ПРОГРАММЫ ДИСЦИПЛИНЫ	31
3.1. Материально-техническое обеспечение	31
3.2. Учебно-методическое обеспечение	31
4. КОНТРОЛЬ И ОЦЕНКА РЕЗУЛЬТАТОВ ОСВОЕНИЯ ДИСЦИПЛИНЫ	33

1. ОБЩАЯ ХАРАКТЕРИСТИКА

1.1 Цель и место учебной дисциплины в структуре основной профессиональной образовательной программы

Цель дисциплины «Химия» - формирование системы химических знаний как важнейшей составляющей естественно-научной картины мира, в основе которой лежат ключевые понятия, фундаментальные законы и теории химии, освоение языка науки, усвоение и понимание сущности доступных обобщений мировоззренческого характера, ознакомление с историей их развития и становления; формирование и развитие представлений о научных методах познания веществ и химических реакций, необходимых для приобретения умений ориентироваться в мире веществ и химических явлений, имеющих место в природе, в практической и повседневной жизни; развитие умений и способов деятельности, связанных с наблюдением и объяснением химического эксперимента, соблюдением правил безопасного обращения с веществами.

Дисциплина «Химия» является обязательной частью общеобразовательного цикла учебного плана ОПОП по специальности 23.02.05 Эксплуатация транспортного электрооборудования и автоматики (по видам транспорта, за исключением водного).

Связь с другими учебными дисциплинами: биология, физика, основы безопасной жизнедеятельности.

Дисциплина «Химия» обеспечивает формирование профессиональных компетенций, общих компетенций и личностных результатов по специальности 23.02.05 Эксплуатация транспортного электрооборудования и автоматики (по видам транспорта, за исключением водного).

Особое значение дисциплина имеет при формировании и развитии ОК02. Осуществлять поиск, анализ и интерпретацию информации, необходимой для выполнения задач профессиональной деятельности.

1.2 Планируемые результаты освоения дисциплины

1.2.1. Перечень формируемых компетенций и личностных результатов

Код и наименование формируемых компетенций	**Планируемые результаты освоения**
ОК01. Выбирать способы решения задач профессиональной деятельности применительно к различным контекстам	**Личностные результаты должны отражать в части:** **трудового воспитания:** – готовность к труду, осознание ценности мастерства, трудолюбие; – готовность к активной деятельности технологической и социальной направленности, способность инициировать, планировать и самостоятельно выполнять такую деятельность; – интерес к различным сферам профессиональной деятельности. **Метапредметные результаты должны отражать:** **Овладение универсальными учебными познавательными действиями:**

	а) базовые логические действия: – самостоятельно формулировать и актуализировать проблему, рассматривать ее всесторонне; – устанавливать существенный признак или основания для сравнения, классификации и обобщения; – определять цели деятельности, задавать параметры и критерии их достижения; – выявлять закономерности и противоречия в рассматриваемых явлениях; – вносить коррективы в деятельность, оценивать соответствие результатов целям, оценивать риски последствий деятельности. **б) базовые исследовательские действия:** – владеть навыками учебно-исследовательской и проектной деятельности, навыками разрешения проблем; – выявлять причинно-следственные связи и актуализировать задачу, выдвигать гипотезу ее решения, находить аргументы для доказательства своих утверждений, задавать параметры и критерии решения; – анализировать полученные в ходе решения задачи результаты, критически оценивать их достоверность, прогнозировать изменение в новых условиях; уметь переносить знания в познавательную и практическую области жизнедеятельности.
ОК02. Использовать современные средства поиска, анализа и интерпретации информации и информационные технологии для выполнения задач профессиональной деятельности	**Личностные результаты должны отражать в части:** **ценности научного познания:** – сформированность мировоззрения, соответствующего современному уровню развития науки и общественной практики, основанного на диалоге культур, способствующего осознанию своего места в поликультурном мире; – совершенствование языковой и читательской культуры как средства взаимодействия между людьми и познания мира. **Метапредметные результаты должны отражать:** **Овладение универсальными учебными познавательными действиями:** **в) работа с информацией:** – владеть навыками получения информации из источников разных типов, самостоятельно осуществлять поиск, анализ, систематизацию и интерпретацию информации различных видов и форм представления; – создавать тексты в различных форматах с учетом назначения информации и целевой аудитории, выбирая оптимальную форму представления и визуализации; – оценивать достоверность, легитимность информации, ее соответствие правовым и морально-этическим нормам; владеть навыками распознавания и защиты информации, информационной безопасности личности.
ОК04. Эффективно взаимодействовать и работать в коллективе и	**Личностные результаты должны отражать в части:** **гражданского воспитания:** – готовность вести совместную деятельность в интересах гражданского общества; – умение взаимодействовать с социальными институтами в соответствии

команде	с их функциями и назначением. **Метапредметные результаты должны отражать:** **Овладение универсальными коммуникативными действиями:** **б) совместная деятельность**: – понимать и использовать преимущества командной и индивидуальной работы; – принимать цели совместной деятельности, организовывать и координировать действия по ее достижению: составлять план действий, распределять роли с учетом мнений участников обсуждать результаты совместной работы. **Овладение универсальными регулятивными действиями:** **г) принятие себя и других людей:** – принимать мотивы и аргументы других людей при анализе результатов деятельности; – признавать свое право и право других людей на ошибки; развивать способность понимать мир с позиции другого человека.
ОК07. Содействовать сохранению окружающей среды, ресурсосбережению, применять знания об изменении климата, принципы бережливого производства, эффективно действовать в чрезвычайных ситуациях	**Личностные результаты должны отражать в части:** **экологического воспитания:** – сформированность экологической культуры, понимание влияния социально-экономических процессов на состояние природной и социальной среды, осознание глобального характера экологических проблем; – планирование и осуществление действий в окружающей среде на основе знания целей устойчивого развития человечества; – активное неприятие действий, приносящих вред окружающей среде; – умение прогнозировать неблагоприятные экологические последствия предпринимаемых действий, предотвращать их. **Метапредметные результаты должны отражать:** **Овладение универсальными учебными познавательными действиями:** **в) работа с информацией:** использовать средства информационных и коммуникационных технологий в решении когнитивных, коммуникативных и организационных задач с соблюдением требований эргономики, техники безопасности, гигиены, ресурсосбережения, правовых и этических норм, норм информационной безопасности.

1.2.2. Результаты освоения элементов компетенций по учебной дисциплине (в соответствии с ФГОС СОО).

Предметные результаты:

Знать	З1. сформированность представлений: о химической составляющей естественнонаучной картины мира, роли химии в познании явлений природы, в формировании мышления и культуры личности, ее функциональной грамотности, необходимой для решения практических задач и экологически обоснованного отношения к своему здоровью и природной среде; З2. систему химических знаний, которая включает: основополагающие понятия (химический элемент, атом, электронная оболочка атома, s-, p-, d-электронные орбитали атомов, ион, молекула, валентность, электроотрицательность, степень

	окисления, химическая связь, моль, молярная масса, молярный объем, углеродный скелет, функциональная группа, радикал, изомерия, изомеры, гомологический ряд, гомологи, углеводороды, кислород- и азотсодержащие соединения, биологически активные вещества (углеводы, жиры, белки), мономер, полимер, структурное звено, высокомолекулярные соединения, кристаллическая решетка, типы химических реакций (окислительно-восстановительные, экзо-и эндотермические, реакции ионного обмена), раствор, электролиты, неэлектролиты, электролитическая диссоциация, окислитель, восстановитель, скорость химической реакции, химическое равновесие), теории и законы (теория химического строения органических веществ А.М. Бутлерова, теория электролитической диссоциации, периодический закон Д.И. Менделеева, закон сохранения массы), закономерности, символический язык химии, фактологические сведения о свойствах, составе, получении и безопасном использовании важнейших неорганических и органических веществ в быту и практической деятельности человека; З3. систему знаний методами научного познания веществ и химических явлений (наблюдение, измерение, эксперимент, моделирование); З4. сформированность представлений: о химической составляющей естественнонаучной картины мира, роли химии в познании явлений природы, в формировании мышления и культуры личности, ее функциональной грамотности, необходимой для решения практических задач и экологически обоснованного отношения к своему здоровью и природной среде.
Уметь	У1. выявлять характерные признаки и взаимосвязь изученных понятий, применять соответствующие понятия при описании строения и свойств неорганических и органических веществ и их превращений; выявлять взаимосвязь химических знаний с понятиями и представлениями других естественнонаучных предметов; У2. использовать наименования химических соединений международного союза теоретической и прикладной химии и тривиальные названия важнейших веществ (этилен, ацетилен, глицерин, фенол, формальдегид, уксусная кислота, глицин, угарный газ, углекислый газ, аммиак, гашеная известь, негашеная известь, питьевая сода и других), составлять формулы неорганических и органических веществ, уравнения химических реакций, объяснять их смысл; подтверждать характерные химические свойства веществ соответствующими экспериментами и записями уравнений химических реакций; У3. устанавливать принадлежность изученных неорганических и органических веществ к определенным классам и группам соединений, характеризовать их состав и важнейшие свойства; определять виды химических связей (ковалентная, ионная, металлическая, водородная), типы кристаллических решеток веществ; классифицировать химические реакции; У4. проводить расчеты по химическим формулам и уравнениям химических реакций с использованием физических величин, характеризующих вещества с количественной стороны: массы, объема (нормальные условия) газов, количества вещества; использовать системные химические знания для принятия решений в конкретных жизненных ситуациях, связанных с веществами и их применением; У5. проводить расчеты по химическим формулам и уравнениям химических реакций с использованием физических величин, характеризующих вещества с количественной стороны: массы, объема (нормальные условия) газов, количества вещества; использовать системные химические знания для принятия решений в конкретных жизненных ситуациях, связанных с веществами и их применением; У6. планировать и выполнять химический эксперимент (превращения органических веществ при нагревании, получение этилена и изучение его свойств, качественные реакции на альдегиды, крахмал, уксусную кислоту; денатурация белков при

	нагревании, цветные реакции белков; проводить реакции ионного обмена, определять среду водных растворов, качественные реакции на сульфат-, карбонат- и хлорид-анионы, на катион аммония; решать экспериментальные задачи по темам "Металлы" и "Неметаллы") в соответствии с правилами техники безопасности при обращении с веществами и лабораторным оборудованием; представлять результаты химического эксперимента в форме записи уравнений соответствующих реакций и формулировать выводы на основе этих результатов; У7. анализировать химическую информацию, получаемую из разных источников (средств массовой информации, сеть Интернет и другие); У8. планировать и выполнять химический эксперимент (превращения органических веществ при нагревании, получение этилена и изучение его свойств, качественные реакции на альдегиды, крахмал, уксусную кислоту; денатурация белков при нагревании, цветные реакции белков; проводить реакции ионного обмена, определять среду водных растворов, качественные реакции на сульфат-, карбонат- и хлорид-анионы, на катион аммония; решать экспериментальные задачи по темам "Металлы" и "Неметаллы") в соответствии с правилами техники безопасности при обращении с веществами и лабораторным оборудованием; представлять результаты химического эксперимента в форме записи уравнений соответствующих реакций и формулировать выводы на основе этих результатов; У9. соблюдать правила экологически целесообразного поведения в быту и трудовой деятельности в целях сохранения своего здоровья и окружающей природной среды; учитывать опасность воздействия на живые организмы определенных веществ, понимая смысл показателя предельной допустимой концентрации.

Метапредметные результаты:

Межпредметные понятия	Общие естественно-научные понятия: явление, научный факт, гипотеза, закон, теория, анализ, синтез, классификация, периодичность, наблюдение, измерение, эксперимент, моделирование. Физика: материя, энергия, масса, атом, электрон, молекула, энергетический уровень, вещество, тело, объем, агрегатное состояние вещества, физические величины и единицы их измерения. Биология: клетка, организм, биосфера, обмен веществ в организме, фотосинтез, биологически активные вещества (белки, углеводы, жиры, ферменты). География: минералы, горные породы, полезные ископаемые, топливо, ресурсы. Технология: пищевые продукты, основы рационального питания, моющие средства, лекарственные и косметические препараты, материалы из искусственных и синтетических волокон.
Познавательные УУД	1.1 Базовые логические действия: 1.1.1 устанавливать существенный признак или основания для сравнения, классификации и обобщения; 1.1.2 выявлять закономерности и противоречия в рассматриваемых явлениях; 1.1.3 самостоятельно формулировать и актуализировать проблему, всесторонне ее рассматривать; определять цели деятельности, задавая параметры и критерии их достижения, соотносить результаты деятельности с

	поставленными целями; 1.1.4 вносить коррективы в деятельность, оценивать соответствие результатов целям, оценивать риски последствий деятельности; 1.1.5 развивать креативное мышление при решении жизненных проблем. 1.1.6 использовать при освоении знаний приемы логического мышления - выделять характерные признаки понятий и устанавливать их взаимосвязь, использовать соответствующие понятия для объяснения отдельных фактов и явлений; 1.1.7 выбирать основания и критерии для классификации веществ и химических реакций; 1.1.8 устанавливать причинно-следственные связи между изучаемыми явлениями; 1.1.9 строить логические рассуждения (индуктивные, дедуктивные, по аналогии), выявлять закономерности и противоречия в рассматриваемых явлениях, формулировать выводы и заключения; 1.1.10 применять в процессе познания, используемые в химии символические (знаковые) модели, преобразовывать модельные представления - химический знак (символ) элемента, химическая формула, уравнение химической реакции - при решении учебных познавательных и практических задач, применять названные модельные представления для выявления характерных признаков изучаемых веществ и химических реакций. 2. Базовые исследовательские действия: 1.2.1 владеть навыками учебно-исследовательской и проектной деятельности, навыками разрешения проблем; 1.2.2 овладение видами деятельности по получению нового знания, его интерпретации, преобразованию и применению в различных учебных ситуациях, в том числе при создании учебных и социальных проектов; 1.2.3 формирование научного типа мышления, владение научной терминологией, ключевыми понятиями и методами; 1.2.4 выявлять причинно-следственные связи и актуализировать задачу, выдвигать гипотезу ее решения, находить аргументы для доказательства своих утверждений, задавать параметры и критерии решения; 1.2.5 анализировать полученные в ходе решения задачи результаты, критически оценивать их достоверность, прогнозировать изменение в новых условиях; 1.2.6 уметь переносить знания в познавательную и практическую области жизнедеятельности; уметь интегрировать знания из разных учебных предметов; осуществлять целенаправленный поиск переноса средств и способов действия в профессиональную среду; 1.2.7 способность и готовность к самостоятельному поиску методов решения практических задач, применению различных методов познания; ставить и формулировать собственные задачи в образовательной деятельности и жизненных ситуациях; ставить проблемы и задачи, допускающие альтернативные решения. выдвигать новые

	идеи, предлагать оригинальные подходы и решения; - разрабатывать план решения проблемы с учетом анализа имеющихся материальных и нематериальных ресурсов; 1.2.8 владеть основами методов научного познания веществ и химических реакций; 1.2.9 формулировать цели и задачи исследования, использовать поставленные и самостоятельно сформулированные вопросы в качестве инструмента познания и основы для формирования гипотезы по проверке правильности высказываемых суждений; 1.2.10 владеть навыками самостоятельного планирования и проведения ученических экспериментов, совершенствовать умения наблюдать за ходом процесса, самостоятельно прогнозировать его результат, формулировать обобщения и выводы относительно достоверности результатов исследования, составлять обоснованный отчет о проделанной работе; 1.2.11 приобретать опыт ученической исследовательской и проектной деятельности, проявлять способность и готовность к самостоятельному поиску методов решения практических задач, применению различных методов познания. 3. Работа с информацией: 1.3.1 владеть навыками получения информации из источников разных типов, самостоятельно осуществлять поиск, анализ, систематизацию и интерпретацию информации различных видов и форм представления; 1.3.2 создавать тексты в различных форматах с учетом назначения информации и целевой аудитории, выбирая оптимальную форму представления и визуализации; 1.3.3 оценивать достоверность, легитимность информации, ее соответствие правовым и морально-этическим нормам; 1.3.4 использовать средства информационных и коммуникационных технологий в решении когнитивных, коммуникативных и организационных задач с соблюдением требований эргономики, техники безопасности, гигиены, ресурсосбережения, правовых и этических норм, норм информационной безопасности; 1.3.5 владеть навыками распознавания и защиты информации, информационной безопасности личности. 1.3.6 ориентироваться в различных источниках информации (научно-популярная литература химического содержания, справочные пособия, ресурсы Интернета), анализировать информацию различных видов и форм представления, критически оценивать ее достоверность и непротиворечивость; 1.3.7 формулировать запросы и применять различные методы при поиске и отборе информации, необходимой для выполнения учебных задач определенного типа; 1.3.8 приобретать опыт использования информационно-коммуникативных технологий и различных поисковых систем; 1.3.9 самостоятельно выбирать оптимальную форму представления информации (схемы, графики, диаграммы, таблицы, рисунки и другие); 1.3.10 использовать научный язык в качестве средства при работе

	с химической информацией: применять межпредметные (физические и математические) знаки и символы, формулы, аббревиатуры, номенклатуру; 1.3.11 использовать и преобразовывать знаково-символические средства наглядности.
Коммуникативные УУД	2.1 Общение 2.1.1 осуществлять коммуникации во всех сферах жизни; владеть различными способами общения и взаимодействия; 2.1.2 развернуто и логично излагать свою точку зрения с использованием языковых средств. 2.1.3 аргументированно вести диалог; 2.1.4. задавать вопросы по существу обсуждаемой темы в ходе диалога и/или дискуссии, высказывать идеи, формулировать свои предложения относительно выполнения предложенной задачи; 2.1.5 выступать с презентацией результатов познавательной деятельности, полученных самостоятельно или совместно со сверстниками при выполнении химического эксперимента, практической работы по исследованию свойств изучаемых веществ, реализации учебного проекта и формулировать выводы по результатам проведенных исследований путем согласования позиций в ходе обсуждения и обмена мнениями.
Регулятивные УУД	3.1 Самоорганизация 3.1.1 самостоятельно осуществлять познавательную деятельность, выявлять проблемы, ставить и формулировать собственные задачи в образовательной деятельности и жизненных ситуациях; давать оценку новым ситуациям; 3.1.2 самостоятельно составлять план решения проблемы с учетом имеющихся ресурсов, собственных возможностей и предпочтений; делать осознанный выбор, аргументировать его, брать ответственность за решение; оценивать приобретенный опыт; способствовать формированию и проявлению широкой эрудиции в разных областях знаний; 3.1.3 самостоятельно планировать и осуществлять свою познавательную деятельность, определяя ее цели и задачи, контролировать и по мере необходимости корректировать предлагаемый алгоритм действий при выполнении учебных и исследовательских задач, выбирать наиболее эффективный способ их решения с учетом получения новых знаний о веществах и химических реакциях. 3.2 Самоконтроль 3.2.1 давать оценку новым ситуациям, вносить коррективы в деятельность, оценивать соответствие результатов целям; 3.2.2 владеть навыками познавательной рефлексии как осознанием совершаемых действий и мыслительных процессов, их результатов и оснований; использовать приемы рефлексии для оценки ситуации, выбора верного решения; уметь оценивать риски и своевременно принимать решения по их

	снижению; 3.2.3 осуществлять самоконтроль своей деятельности на основе самоанализа и самооценки. 3.3 Эмоциональный интеллект, предполагающий сформированность: саморегулирования, включающего самоконтроль, умение принимать ответственность за свое поведение, способность адаптироваться к эмоциональным изменениям и проявлять гибкость, быть открытым новому; внутренней мотивации, включающей стремление к достижению цели и успеху, оптимизм, инициативность, умение действовать, исходя из своих возможностей.

Личностные результаты:

Гражданское воспитание	
ЛР1.1	сформированность гражданской позиции обучающегося как активного и ответственного члена российского общества;
ЛР1.2	осознание своих конституционных прав и обязанностей, уважение закона и правопорядка;
ЛР1.3	принятие традиционных национальных, общечеловеческих гуманистических и демократических ценностей;
ЛР1.4	готовность противостоять идеологии экстремизма, национализма, ксенофобии, дискриминации по социальным, религиозным, расовым, национальным признакам;
ЛР1.5	готовность вести совместную деятельность в интересах гражданского общества, участвовать в самоуправлении в образовательной организации;
ЛР1.6	умение взаимодействовать с социальными институтами в соответствии с их функциями и назначением;
ЛР1.7	готовность к гуманитарной и волонтерской деятельности;
Патриотическое воспитание	
ЛР 2.1	сформированность российской гражданской идентичности, патриотизма, уважения к своему народу, чувства ответственности перед Родиной, гордости за свой край, свою Родину, свой язык и культуру, прошлое и настоящее многонационального народа России;
ЛР 2.2	ценностное отношение к государственным символам, историческому и природному наследию, памятникам, традициям народов России, достижениям России в науке, искусстве, спорте, технологиях, труде;
ЛР 2.3	идейную убежденность, готовность к служению и защите Отечества, ответственность за его судьбу;
Духовно-нравственное воспитание	
ЛР3.1	осознание духовных ценностей российского народа;
ЛР3.2	сформированность нравственного сознания, этического поведения;
ЛР3.3	способность оценивать ситуацию и принимать осознанные решения, ориентируясь на морально-нравственные нормы и ценности;
ЛР3.4	осознание личного вклада в построение устойчивого будущего;
ЛР3.5	ответственное отношение к своим родителям, созданию семьи на основе осознанного принятия ценностей семейной жизни в соответствии с традициями народов России;
Эстетическое воспитание	
ЛР4.1	эстетическое отношение к миру, включая эстетику быта, научного и технического творчества, спорта, труда, общественных отношений;

ЛР4.2	способность воспринимать различные виды искусства, традиции и творчество своего и других народов, ощущать эмоциональное воздействие искусства;
ЛР4.3	убежденность в значимости для личности и общества отечественного и мирового искусства, этнических культурных традиций и народного творчества;
ЛР 4.4	готовность к самовыражению в разных видах искусства, стремление проявлять качества творческой личности;
Физическое воспитание	
ЛР 5.1	сформированность здорового и безопасного образа жизни, ответственного отношения к своему здоровью;
ЛР 5.2	потребность в физическом совершенствовании, занятиях спортивно-оздоровительной деятельностью;
ЛР5.3	активное неприятие вредных привычек и иных форм причинения вреда физическому и психическому здоровью;
Трудовое воспитание	
ЛР 6.1	готовность к труду, осознание приобретенных умений и навыков, трудолюбие;
ЛР 6.2	готовность к активной деятельности технологической и социальной направленности; способность инициировать, планировать и самостоятельно выполнять такую деятельность;
ЛР 6.3	интерес к различным сферам профессиональной деятельности, умение совершать осознанный выбор будущей профессии и реализовывать собственные жизненные планы;
ЛР 6.4	готовность и способность к образованию и самообразованию на протяжении всей жизни;
Экологическое воспитание	
ЛР 7.1	сформированность экологической культуры, понимание влияния социально-экономических процессов на состояние природной и социальной среды, осознание глобального характера экологических проблем;
ЛР 7.2	планирование и осуществление действий в окружающей среде на основе знания целей устойчивого развития человечества;
ЛР 7.3	активное неприятие действий, приносящих вред окружающей среде;
ЛР 7.4	умение прогнозировать неблагоприятные экологические последствия предпринимаемых действий, предотвращать их;
ЛР 7.5	расширение опыта деятельности экологической направленности.
Ценности научного познания	
ЛР 8.1	сформированность мировоззрения, соответствующего современному уровню развития науки и общественной практики, основанного на диалоге культур, способствующего осознанию своего места в поликультурном мире;
ЛР8.2	совершенствование языковой и читательской культуры как средства взаимодействия между людьми и познанием мира;
ЛР8.3	осознание ценности научной деятельности; готовность осуществлять проектную и исследовательскую деятельность индивидуально и в группе.

2. СТРУКТУРА И СОДЕРЖАНИЕ ДИСЦИПЛИНЫ

2.1 Трудоемкость освоения дисциплины

Наименование составных частей дисциплины	Объем в часах	В т.ч. в форме практ. подготовки
Учебные занятия, в том числе:	**68**	**28**
теоретическое обучение	40	
практическая подготовка - *практическая работа* - *лабораторная работа*	28	28
консультации	**2**	
Промежуточная аттестация (дифференцированный зачет)	**2**	
Всего	**72**	

2.2 Содержание дисциплины

Наименование разделов и тем	Содержание учебного материала, практических и лабораторных занятий	Объем, ак.ч./в форме практической подготовки, ак.ч.		Коды компетенций, формированию которых способствует элемент программы
		теоретическое обучение	практическая подготовка	
Раздел 1. Теоретические основы химии		**12**	**6**	
Тема 1.1. Основные химические понятия и законы, строение атомов химических элементов	**Основное содержание**	2		
	Химический элемент. Атом. Ядро атома, изотопы. Электронная оболочка. Энергетические уровни, подуровни. Атомные орбитали, s-, p-, d- элементы. Особенности распределения электронов по орбиталям в атомах элементов первых четырёх периодов. Электронная конфигурация атомов. Основные химические законы			ОК 1 ЛР1.1 - ЛР1.7 ЛР2.1 - ЛР2.3 ЛР3.1- ЛР3.5 ЛР4.1-ЛР4.4 ЛР 5.1-ЛР5.3 ЛР 6.1-ЛР6.4 ЛР7.1-ЛР7.5 ЛР8.1-ЛР8.3 УУД 1.1.1 – 1.1.9 1.2.1 – 1.2.11 1.3.1 – 1.3.6 УУД 2.1.1 – 2.1.4 УУД 3.1.1 – 3.1.3 3.2.1 – 3.2.3 3.3
Тема 1.2. Периодический закон и Периодическая система химических элементов Д. И. Менделеева, их связь с современной	**Основное содержание**		2	
	В том числе: практические занятия Практическая работа 1. «Изучение периодических закономерностей и их взаимосвязи со строением атомов». Периодическая система химических элементов Д.И. Менделеева. Связь периодического закона и Периодической системы химических элементов с современной теорией			ОК 01 ОК 02 ЛР1.1 - ЛР1.7 ЛР2.1 - ЛР2.3 ЛР3.1- ЛР3.5 ЛР4.1-ЛР4.4

теорией строения атомов	строения атомов. Закономерности изменения свойств химических элементов, образуемых ими простых и сложных веществ по группам и периодам Периодической системы. Значение периодического закона и системы химических элементов Д.И. Менделеева в развитии науки. Установление связи между строением атомов химических элементов и периодическим изменением свойств химических элементов и их соединений в соответствии с положением Периодической системы. Решение практико-ориентированных теоретических заданий на характеризацию химических элементов «Металлические / неметаллические свойства химических элементов в соответствии с их электронным строением и положением в периодической системе химических элементов Д.И. Менделеева»			ЛР 5.1-ЛР5.3 ЛР 6.1-ЛР6.4 ЛР7.1-ЛР7.5 ЛР8.1-ЛР8.3 УУД 1.1.1 – 1.1.10 1.2.1 – 1.2.11 1.3.1 – 1.3.11 УУД 2.1.1 – 2.1.5 УУД 3.1.1 – 3.1.3 3.2.1 – 3.2.3 3.3
Тема 1.3. Строение вещества и природа химической связи. Многообразие веществ	**Основное содержание**	2		
	Строение вещества. Химическая связь. Виды химической связи (ковалентная неполярная и полярная, ионная, металлическая). Механизмы образования ковалентной химической связи (обменный и донорно-акцепторный). Водородная связь. Валентность. Электроотрицательность. Степень окисления. Ионы: катионы и анионы			ОК 1 ЛР1.1 - ЛР1.7 ЛР2.1 - ЛР2.3 ЛР3.1- ЛР3.5 ЛР4.1-ЛР4.4 ЛР 5.1-ЛР5.3 ЛР 6.1-ЛР6.4 ЛР7.1-ЛР7.5 ЛР8.1-ЛР8.3 УУД 1.1.1 – 1.1.9 1.2.1 – 1.2.11 1.3.1 – 1.3.6 УУД 2.1.1 – 2.1.4 УУД 3.1.1 – 3.1.3 3.2.1 – 3.2.3 3.3
Тема 1.4. Классификация, и номенклатура	**Основное содержание**	2	2	
	Классификация неорганических веществ. Номенклатура неорганических веществ (оксиды, гидроксиды, кислоты,			ОК 01 ОК 02

неорганических веществ	соли). Вещества молекулярного и немолекулярного строения. Агрегатные состояния вещества. Кристаллические и аморфные вещества. Закон постоянства состава вещества. Типы кристаллических решеток (атомная, молекулярная, ионная, металлическая). Зависимость свойства веществ от типа кристаллической решётки **В том числе: практические занятия** Практическая работа №2. «Номенклатура неорганических веществ». Решение практических заданий по классификации, номенклатуре и химическим формулам неорганических веществ различных классов (угарный газ, углекислый газ, аммиак, гашеная известь, негашеная известь, питьевая сода и других): названия веществ по международной (ИЮПАК) или тривиальной номенклатуре и составление формулы химических веществ, определение принадлежности к классу. Поиск информации по названиям, идентификаторам, структурным формулам. Анализ химической информации, получаемой из разных источников (средств массовой информации, сеть Интернет и другие)			ЛР1.1 - ЛР1.7 ЛР2.1 - ЛР2.3 ЛР3.1- ЛР3.5 ЛР4.1-ЛР4.4 ЛР 5.1-ЛР5.3 ЛР 6.1-ЛР6.4 ЛР7.1-ЛР7.5 ЛР8.1-ЛР8.3 УУД 1.1.1 – 1.1.10 1.2.1 – 1.2.11 1.3.1 – 1.3.11 УУД 2.1.1 – 2.1.5 УУД 3.1.1 – 3.1.3 3.2.1 – 3.2.3 3.3
Тема 1.5.	**Основное содержание**	2		
Типы химических реакций	Химическая реакция. Классификация химических реакций в неорганической и органической химии. Законы сохранения массы вещества, сохранения и превращения энергии при химических реакциях. Окислительно-восстановительные реакции (уравнения окисления-восстановления, степень окисления, окислитель и восстановитель, окислительно-восстановительные реакции в природе, производственных процессах и жизнедеятельности организмов)			ОК 1 ОК 2 ЛР1.1 - ЛР1.7 ЛР2.1 - ЛР2.3 ЛР3.1- ЛР3.5 ЛР4.1-ЛР4.4 ЛР 5.1-ЛР5.3 ЛР 6.1-ЛР6.4 ЛР7.1-ЛР7.5 ЛР8.1-ЛР8.3 УУД 1.1.1 – 1.1.9 1.2.1 – 1.2.11 1.3.1 – 1.3.6

				УУД 2.1.1 – 2.1.4 УУД 3.1.1 – 3.1.3 3.2.1 – 3.2.3 3.3
Тема 1.6. Скорость химических реакций. Химическое равновесие	**Основное содержание**	2		
	Скорость реакции, ее зависимость от различных факторов: природы реагирующих веществ, концентрации реагирующих веществ, температуры и площади реакционной поверхности. Тепловые эффекты химических реакций: экзо- и эндотермические реакции. Обратимые реакции. Химическое равновесие. Факторы, влияющие на состояние химического равновесия (концентрация реагентов или продуктов реакции, давление, температура). Принцип Ле Шателье			ОК 1 ОК 2 ЛР1.1 - ЛР1.7 ЛР2.1 - ЛР2.3 ЛР3.1- ЛР3.5 ЛР4.1-ЛР4.4 ЛР 5.1-ЛР5.3 ЛР 6.1-ЛР6.4 ЛР7.1-ЛР7.5 ЛР8.1-ЛР8.3 УУД 1.1.1 – 1.1.9 1.2.1 – 1.2.11 1.3.1 – 1.3.6 УУД 2.1.1 – 2.1.4 УУД 3.1.1 – 3.1.3 3.2.1 – 3.2.3 3.3
Тема 1.7. Растворы, теория электролитической диссоциации и ионный обмен	**Основное содержание**	2	2	
	Растворы. Виды растворов по содержанию растворенного вещества. Растворимость. Понятие о дисперсных системах. Истинные и коллоидные растворы. Массовая доля вещества в растворе. Понятие о водородном показателе (pH) раствора. Электролитическая диссоциация. Сильные и слабые электролиты, неэлектролиты. Реакции ионного обмена **В том числе: практические занятия** Лабораторная работа №1 «Приготовление растворов». Приготовление растворов заданной массовой долей растворенного вещества, проведение реакций ионного обмена, определение среды растворов веществ с помощью			ОК 1 ОК 2 ЛР1.1 - ЛР1.7 ЛР2.1 - ЛР2.3 ЛР3.1- ЛР3.5 ЛР4.1-ЛР4.4 ЛР 5.1-ЛР5.3 ЛР 6.1-ЛР6.4 ЛР7.1-ЛР7.5 ЛР8.1-ЛР8.3 УУД 1.1.1 –

	универсального индикатора (кислая, нейтральная, щелочная). Задания на составление ионных реакций. Решение практико-ориентированных расчетных заданий на растворы, используемые в бытовой и производственной деятельности человека			1.1.10 1.2.1 – 1.2.11 1.3.1 – 1.3.11 УУД 2.1.1 – 2.1.5 УУД 3.1.1 – 3.1.3 3.2.1 – 3.2.3 3.3
Раздел 2. Неорганическая химия		**6**	**4**	
Тема 2.1. Физико-химические свойства неорганических веществ. Металлы.	**Основное содержание**	2		
	Положение металлов в Периодической системе химических элементов. Особенности строения электронных оболочек атомов металлов. Общие физические свойства металлов. Сплавы металлов. Электрохимический ряд напряжений металлов. Химические свойства важнейших металлов (натрий, калий, кальций, магний, алюминий, цинк, хром, железо, медь) и их соединений. Общие способы получения металлов. Применение металлов в быту и технике			ОК 01 ОК 02 ОК 04 ЛР1.1 - ЛР1.7 ЛР2.1 - ЛР2.3 ЛР3.1- ЛР3.5 ЛР4.1-ЛР4.4 ЛР 5.1-ЛР5.3 ЛР 6.1-ЛР6.4 ЛР7.1-ЛР7.5 ЛР8.1-ЛР8.3 УУД 1.1.1 – 1.1.9 1.2.1 – 1.2.11 1.3.1 – 1.3.6 УУД 2.1.1 – 2.1.4 УУД 3.1.1 – 3.1.3 3.2.1 – 3.2.3 3.3
Тема 2.2. Физико-химические свойства неорганических веществ. Неметаллы.	**Основное содержание**	2		
	Положение неметаллов в Периодической системе химических элементов Д.И. Менделеева и особенности строения атомов. Физические свойства неметаллов. Аллотропия неметаллов (на примере кислорода, серы, фосфора и углерода). Химические свойства и применение важнейших неметаллов (галогенов, серы, азота, фосфора, углерода и кремния) и их соединений			ОК 01 ОК 02 ОК 04 ЛР1.1 - ЛР1.7 ЛР2.1 - ЛР2.3 ЛР3.1- ЛР3.5

	(оксидов, кислородсодержащих кислот, водородных соединений). Применение важнейших неметаллов и их соединений			ЛР4.1-ЛР4.4 ЛР 5.1-ЛР5.3 ЛР 6.1-ЛР6.4 ЛР7.1-ЛР7.5 ЛР8.1-ЛР8.3 УУД 1.1.1 – 1.1.9 1.2.1 – 1.2.11 1.3.1 – 1.3.6 УУД 2.1.1 – 2.1.4 УУД 3.1.1 – 3.1.3 3.2.1 – 3.2.3 3.3
Тема 2.3. Физико-химические свойства неорганических веществ. Химические свойства основных классов неорганических веществ.	**Основное содержание**	2	2	
	Генетическая связь неорганических веществ, принадлежащих к различным классам. Закономерности в изменении свойств простых веществ, водородных соединений, высших оксидов и гидроксидов **В том числе: практические занятия** Практическая работа №3. «Физико-химические свойства неорганических веществ». Составление уравнений химических реакций с участием простых и сложных неорганических веществ: металлов и неметаллов; оксидов металлов, неметаллов и амфотерных элементов; неорганических кислот, оснований и амфотерных гидроксидов; неорганических солей, характеризующих их свойства. Расчёты массы вещества или объёма газов по известному количеству вещества, массе или объёму одного из участвующих в реакции веществ, расчёты массы (объёма, количества вещества) продуктов реакции, если одно из веществ имеет примеси. Решение практико-ориентированных заданий на свойства, состав, получение и безопасное использование важнейших неорганических веществ в быту и профессиональной деятельности человека			ОК 01 ОК 02 ОК 04 ЛР1.1 - ЛР1.7 ЛР2.1 - ЛР2.3 ЛР3.1- ЛР3.5 ЛР4.1-ЛР4.4 ЛР 5.1-ЛР5.3 ЛР 6.1-ЛР6.4 ЛР7.1-ЛР7.5 ЛР8.1-ЛР8.3 УУД 1.1.1 – 1.1.10 1.2.1 – 1.2.11 1.3.1 – 1.3.11 УУД 2.1.1 – 2.1.5 УУД 3.1.1 – 3.1.3 3.2.1 – 3.2.3 3.3

Тема 2.4. Идентификация неорганических веществ	**Основное содержание**		2	
	В том числе: практические занятия Лабораторная работа №2 «Идентификация неорганических веществ». Решение экспериментальных задач по химическим свойствам металлов и неметаллов, по распознаванию и получению соединений металлов и неметаллов (взаимодействие гидроксида алюминия с растворами кислот и щелочей,). Идентификация неорганических веществ с использованием их физико-химических свойств, характерных качественных реакций. Качественные реакции на сульфат-, карбонат- и хлорид-анионы, на катионы металлов и катион аммония			ОК 01 ОК 02 ОК 04 ЛР1.1 - ЛР1.7 ЛР2.1 - ЛР2.3 ЛР3.1- ЛР3.5 ЛР4.1-ЛР4.4 ЛР 5.1-ЛР5.3 ЛР 6.1-ЛР6.4 ЛР7.1-ЛР7.5 ЛР8.1-ЛР8.3 УУД 1.1.1 – 1.1.10 1.2.1 – 1.2.11 1.3.1 – 1.3.11 УУД 2.1.1 – 2.1.5 УУД 3.1.1 – 3.1.3 3.2.1 – 3.2.3 3.3
	Итого за 1 семестр	**18**	**10**	
Раздел 3. Теоретические основы органической химии		**2**	**2**	
Тема 3.1. Классификация, строение и номенклатура органических веществ	**Основное содержание**	2	2	
	Предмет органической химии: её возникновение, развитие и значение в получении новых веществ и материалов. Теория строения органических соединений А.М. Бутлерова, её основные положения. Структурные формулы органических веществ. Гомология, изомерия. Химическая связь в органических соединениях: кратные связи, σ- и π-связи. Представление о классификации органических веществ. Номенклатура органических соединений (систематическая) и тривиальные названия важнейших представителей классов органических веществ **В том числе: практические занятия**			ОК 1 ЛР1.1 - ЛР1.7 ЛР2.1 - ЛР2.3 ЛР3.1- ЛР3.5 ЛР4.1-ЛР4.4 ЛР 5.1-ЛР5.3 ЛР 6.1-ЛР6.4 ЛР7.1-ЛР7.5 ЛР8.1-ЛР8.3 УУД 1.1.1 – 1.1.10

	Практическая работа №4. «Номенклатура органических веществ». Ознакомление с образцами органических веществ и материалами на их основе, моделирование молекул органических веществ, наблюдение и описание демонстрационных опытов по превращению органических веществ при нагревании (плавление, обугливание и горение). Составление полных и сокращенных структурных формул органических веществ отдельных классов, используя их названия по систематической и тривиальной номенклатуре (этилен, ацетилен, глицерин, фенол, формальдегид, уксусная кислота, глицин). Расчеты простейшей формулы органической молекулы, исходя из элементного состава (в %)			1.2.1 – 1.2.11 1.3.1 – 1.3.11 УУД 2.1.1 – 2.1.5 УУД 3.1.1 – 3.1.3 3.2.1 – 3.2.3 3.3
Раздел 4. Углеводороды		**8**	**2**	
Тема 4.1. Углеводороды и их природные источники. Предельные углеводороды (алканы)	**Основное содержание**	2		
	Состав и строение, гомологический ряд. Метан и этан: состав, строение, физические и химические свойства (реакции замещения и горения), получение и применение.			ОК 01 ОК 02 ОК 04 ЛР1.1 - ЛР1.7 ЛР2.1 - ЛР2.3 ЛР3.1- ЛР3.5 ЛР4.1-ЛР4.4 ЛР 5.1-ЛР5.3 ЛР 6.1-ЛР6.4 ЛР7.1-ЛР7.5 ЛР8.1-ЛР8.3 УУД 1.1.1 – 1.1.9 1.2.1 – 1.2.11 1.3.1 – 1.3.6 УУД 2.1.1 – 2.1.4 УУД 3.1.1 – 3.1.3 3.2.1 – 3.2.3 3.3
Тема 4.2.	**Основное содержание**	2		

Углеводороды и их природные источники. Алкены. Алкадиены	Алкены: состав и строение, гомологический ряд. Этилен и пропилен: состав, строение, физические и химические свойства (реакции гидрирования, галогенирования, гидратации, окисления и полимеризации) получение и применение. Алкадиены: бутадиен-1,3 и метилбутадиен-1,3, химическое строение, свойства (реакция полимеризации), применение (для синтеза природного и синтетического каучука и резины).			ОК 01 ОК 02 ОК 04 ЛР1.1 - ЛР1.7 ЛР2.1 - ЛР2.3 ЛР3.1- ЛР3.5 ЛР4.1-ЛР4.4 ЛР 5.1-ЛР5.3 ЛР 6.1-ЛР6.4 ЛР7.1-ЛР7.5 ЛР8.1-ЛР8.3 УУД 1.1.1 – 1.1.9 1.2.1 – 1.2.11 1.3.1 – 1.3.6 УУД 2.1.1 – 2.1.4 УУД 3.1.1 – 3.1.3 3.2.1 – 3.2.3 3.3
Тема 4.3.	**Основное содержание**	2		
Углеводороды и их природные источники. Алкины	Состав и особенности строения, гомологический ряд. Ацетилен: состав, химическое строение, физические и химические свойства (реакции гидрирования, галогенирования, гидратации горения), получение и применение (источник высокотемпературного пламени для сварки и резки металлов)			ОК 01 ОК 02 ОК 04 ЛР1.1 - ЛР1.7 ЛР2.1 - ЛР2.3 ЛР3.1- ЛР3.5 ЛР4.1-ЛР4.4 ЛР 5.1-ЛР5.3 ЛР 6.1-ЛР6.4 ЛР7.1-ЛР7.5 ЛР8.1-ЛР8.3 УУД 1.1.1 – 1.1.9 1.2.1 – 1.2.11 1.3.1 – 1.3.6 УУД 2.1.1 – 2.1.4

				УУД 3.1.1 – 3.1.3 3.2.1 – 3.2.3 3.3
Тема 4.4. Углеводороды и их природные источники. Ароматические углеводороды (арены).	**Основное содержание**	2		
	Бензол и толуол: состав, строение, физические и химические свойства (реакции галогенирования и нитрования), получение и применение. Токсичность аренов (влияние бензола на организм человека). Генетическая связь между углеводородами, принадлежащими к различным классам. Природные источники углеводородов. Природный газ и попутные нефтяные газы. Нефть и её происхождение. Способы переработки нефти: перегонка, крекинг (термический, каталитический), пиролиз. Продукты переработки нефти, их применение в промышленности и в быту. Каменный уголь и продукты его переработки			ОК 01 ОК 02 ОК 04 ЛР1.1 - ЛР1.7 ЛР2.1 - ЛР2.3 ЛР3.1- ЛР3.5 ЛР4.1-ЛР4.4 ЛР 5.1-ЛР5.3 ЛР 6.1-ЛР6.4 ЛР7.1-ЛР7.5 ЛР8.1-ЛР8.3 УУД 1.1.1 – 1.1.9 1.2.1 – 1.2.11 1.3.1 – 1.3.6 УУД 2.1.1 – 2.1.4 УУД 3.1.1 – 3.1.3 3.2.1 – 3.2.3 3.3
Тема 4.5. Физико-химические свойства углеводородов	**Основное содержание**		2	
	В том числе: лабораторные и практические занятия Лабораторная работа №3 «Свойства углеводородов». Тривиальная и международная номенклатура, химические свойства, способы получения углеводородов. Получение этилена и изучение его свойств. Моделирование молекул и химических превращений углеводородов (на примере этана, этилена, ацетилена и др.) и галогенопроизводных			ОК 02 ОК 04 ЛР1.1 - ЛР1.7 ЛР2.1 - ЛР2.3 ЛР3.1- ЛР3.5 ЛР4.1-ЛР4.4 ЛР 5.1-ЛР5.3 ЛР 6.1-ЛР6.4 ЛР7.1-ЛР7.5 ЛР8.1-ЛР8.3 УУД 1.1.1 –

				1.1.10 1.2.1 – 1.2.11 1.3.1 – 1.3.11 УУД 2.1.1 – 2.1.5 УУД 3.1.1 – 3.1.3 3.2.1 – 3.2.3 3.3
Раздел 5. Кислородосодержащие органические соединения		**8**	**4**	
Тема 5.1. Спирты. Фенол	**Основное содержание**	2		
	Предельные одноатомные спирты (метанол и этанол): строение, физические и химические свойства (реакции с активными металлами, галогеноводородами, горение), применение. Водородные связи между молекулами спиртов. Физиологическое действие метанола и этанола на организм человека. Многоатомные спирты (этиленгликоль и глицерин): строение, физические и химические свойства (взаимодействие со щелочными металлами, качественная реакция на многоатомные спирты). Физиологическое действие на организм человека. Применение глицерина и этиленгликоля. Фенол. Строение молекулы, физические и химические свойства фенола. Токсичность фенола, его физиологическое действие на организм человека. Применение фенола			ОК 01 ОК 07 ЛР1.1 - ЛР1.7 ЛР2.1 - ЛР2.3 ЛР3.1- ЛР3.5 ЛР4.1-ЛР4.4 ЛР 5.1-ЛР5.3 ЛР 6.1-ЛР6.4 ЛР7.1-ЛР7.5 ЛР8.1-ЛР8.3 УУД 1.1.1 – 1.1.9 1.2.1 – 1.2.11 1.3.1 – 1.3.6 УУД 2.1.1 – 2.1.4 УУД 3.1.1 – 3.1.3 3.2.1 – 3.2.3 3.3
Тема 5.2. Альдегиды.	**Основное содержание**	2		
	Альдегиды и кетоны (формальдегид, ацетальдегид, ацетон): строение, физические и химические свойства (реакции окисления и восстановления, качественные реакции), получение и применение.			ОК 01 ОК 02 ОК 04 ЛР1.1 - ЛР1.7 ЛР2.1 - ЛР2.3 ЛР3.1- ЛР3.5 ЛР4.1-ЛР4.4

				ЛР 5.1-ЛР5.3 ЛР 6.1-ЛР6.4 ЛР7.1-ЛР7.5 ЛР8.1-ЛР8.3 УУД 1.1.1 – 1.1.9 1.2.1 – 1.2.11 1.3.1 – 1.3.6 УУД 2.1.1 – 2.1.4 УУД 3.1.1 – 3.1.3 3.2.1 – 3.2.3 3.3
Тема 5.3. Карбоновые кислоты. Сложные эфиры	**Основное содержание**	2		
	Одноосновные предельные карбоновые кислоты (муравьиная и уксусная кислоты): строение, физические и химические свойства (общие свойства кислот, реакция этерификации), получение и применение. Стеариновая и олеиновая кислоты как представители высших карбоновых кислот. Мыла как соли высших карбоновых кислот, их моющее действие. Сложные эфиры как производные карбоновых кислот. Гидролиз сложных эфиров. Жиры. Гидролиз жиров. Применение жиров. Биологическая роль жиров			ОК 01 ОК 02 ОК 04 ЛР1.1 - ЛР1.7 ЛР2.1 - ЛР2.3 ЛР3.1- ЛР3.5 ЛР4.1-ЛР4.4 ЛР 5.1-ЛР5.3 ЛР 6.1-ЛР6.4 ЛР7.1-ЛР7.5 ЛР8.1-ЛР8.3 УУД 1.1.1 – 1.1.9 1.2.1 – 1.2.11 1.3.1 – 1.3.6 УУД 2.1.1 – 2.1.4 УУД 3.1.1 – 3.1.3 3.2.1 – 3.2.3 3.3
Тема 5.4. Углеводы	**Основное содержание**	2		
	Углеводы: состав, классификация углеводов (моно-, ди- и полисахариды). Глюкоза – простейший моносахарид: особенности строения молекулы, физические и химические			ОК 01 ОК 02 ОК 04

	свойства глюкозы (взаимодействие с гидроксидом меди (II), окисление аммиачным раствором оксида серебра (I), восстановление, брожение глюкозы), нахождение в природе, применение глюкозы, биологическая роль в жизнедеятельности организма человека. Фотосинтез. Фруктоза как изомер глюкозы. Представитель дисахаридов, гидролиз сахарозы, нахождение в природе и применение. Полисахариды: крахмал и целлюлоза как природные полимеры. Строение крахмала и целлюлозы, физические и химические свойства крахмала (гидролиз, качественная реакция с иодом)			ЛР1.1 - ЛР1.7 ЛР2.1 - ЛР2.3 ЛР3.1- ЛР3.5 ЛР4.1-ЛР4.4 ЛР 5.1-ЛР5.3 ЛР 6.1-ЛР6.4 ЛР7.1-ЛР7.5 ЛР8.1-ЛР8.3 УУД 1.1.1 – 1.1.9 1.2.1 – 1.2.11 1.3.1 – 1.3.6 УУД 2.1.1 – 2.1.4 УУД 3.1.1 – 3.1.3 3.2.1 – 3.2.3 3.3
Тема 5.5. Физико-химические свойства кислородосодержащих органических соединений	**Основное содержание**		4	
	В том числе: лабораторные и практические занятия Практическая работа №5. «Номенклатура кислородосодержащих органических соединений». Тривиальная и международная номенклатура, химические свойства, способы получения спиртов и фенолов, карбоновых кислот и эфиров, альдегидов и кетонов. Составление схем реакций (в том числе по предложенным цепочкам превращений), характеризующих химические свойства кислородосодержащих органических соединений Практическая работа №6. «Химические и физические свойства кислородосодержащих органических соединения». Проведение, наблюдение и описание демонстрационных опытов: горение спиртов, качественные реакции одноатомных спиртов (окисление этанола оксидом меди (II)), многоатомных спиртов (взаимодействие глицерина с гидроксидом меди (II)), альдегидов (окисление аммиачным раствором оксида серебра(I) и гидроксидом меди (II), взаимодействие крахмала с иодом), изучение свойств			ОК 01 ОК 02 ОК 04 ЛР1.1 - ЛР1.7 ЛР2.1 - ЛР2.3 ЛР3.1- ЛР3.5 ЛР4.1-ЛР4.4 ЛР 5.1-ЛР5.3 ЛР 6.1-ЛР6.4 ЛР7.1-ЛР7.5 ЛР8.1-ЛР8.3 УУД 1.1.1 – 1.1.10 1.2.1 – 1.2.11 1.3.1 – 1.3.11 УУД 2.1.1 – 2.1.5 УУД 3.1.1 – 3.1.3 3.2.1 – 3.2.3

	раствора уксусной кислоты			3.3
Раздел 6. Азотсодержащие органические соединения		**2**	**2**	
Тема 6.1. Амины. Аминокислоты. Белки	**Основное содержание**	2	2	
	Амины: метиламин – простейший представитель аминов: состав, химическое строение, физические и химические свойства, нахождение в природе. Аминокислоты как амфотерные органические соединения. Физические и химические свойства аминокислот (на примере глицина). Биологическое значение аминокислот. Пептиды. Белки как природные полимеры. Первичная, вторичная и третичная структура белков. Химические свойства белков: гидролиз, денатурация, качественные реакции на белки **В том числе: лабораторные и практические занятия** Практическая работа №7. «Свойства азотосодержащих органических соединений». Физические и химические свойства аминов (реакции с кислотами и горения) и аминокислот (на примере глицина). Наблюдение и описание демонстрационных опытов: денатурация белков при нагревании, цветные реакции белков			ОК 01 ОК 02 ОК 04 ЛР1.1 - ЛР1.7 ЛР2.1 - ЛР2.3 ЛР3.1- ЛР3.5 ЛР4.1-ЛР4.4 ЛР 5.1-ЛР5.3 ЛР 6.1-ЛР6.4 ЛР7.1-ЛР7.5 ЛР8.1-ЛР8.3 УУД 1.1.1 – 1.1.10 1.2.1 – 1.2.11 1.3.1 – 1.3.11 УУД 2.1.1 – 2.1.5 УУД 3.1.1 – 3.1.3 3.2.1 – 3.2.3 3.3
Раздел 7. Высокомолекулярные соединения			4	
Тема 7.1. Пластмассы. Каучуки. Волокна	**Основное содержание**		4	
	В том числе: лабораторные и практические занятия Практическая работа №8. «Синтез, анализ высокомолекулярных соединений» Основные понятия химии высокомолекулярных соединений: мономер, полимер, структурное звено, степень полимеризации, средняя молекулярная масса. Основные методы синтеза высокомолекулярных соединений – полимеризация и поликонденсация.			ОК 01 ОК 02 ОК 07 ЛР1.1 - ЛР1.7 ЛР2.1 - ЛР2.3 ЛР3.1- ЛР3.5 ЛР4.1-ЛР4.4 ЛР 5.1-ЛР5.3

	Практическая работа №9. «Классификация высокомолекулярных соединений» Ознакомление с образцами природных и искусственных волокон, пластмасс, каучуков: пластмассы (полиэтилен, полипропилен, поливинилхлорид, полистирол); натуральный и синтетические каучуки (бутадиеновый, хлоропреновый и изопреновый); волокна (натуральные (хлопок, шерсть, шёлк), искусственные (ацетатное волокно, вискоза), синтетические (капрон и лавсан)			ЛР 6.1-ЛР6.4 ЛР7.1-ЛР7.5 ЛР8.1-ЛР8.3 УУД 1.1.1 – 1.1.10 1.2.1 – 1.2.11 1.3.1 – 1.3.11 УУД 2.1.1 – 2.1.5 УУД 3.1.1 – 3.1.3 3.2.1 – 3.2.3 3.3
Раздел 8. Химия в быту и производственной деятельности человека		**2**	**4**	
Профессионально-ориентированное содержание				
Тема 8.1. Химические технологии в повседневной и профессиональной деятельности человека	**Основное содержание**	2	4	
	Правила экологически целесообразного поведения в быту и трудовой деятельности в целях сохранения своего здоровья и окружающей природной среды, опасность воздействия на живые организмы органических веществ отдельных классов (углеводороды, спирты, фенолы, хлорорганические производные, альдегиды и др.), показатель предельно допустимой концентрации и его использование. Роль химии в обеспечении экологической, энергетической и пищевой безопасности, развитии медицины, создании новых материалов (в зависимости от вида профессиональной деятельности), новых источников энергии (альтернативные источники энергии). Понятие о научных методах познания веществ и химических реакций. Представления об общих научных принципах промышленного получения важнейших веществ (на примерах производства аммиака, серной кислоты, метанола). Химия и здоровье человека: правила безопасного использования лекарственных препаратов, бытовой химии в повседневной жизни			ОК 01 ОК 02 ОК 04 ОК 07 ЛР1.1 - ЛР1.7 ЛР2.1 - ЛР2.3 ЛР3.1- ЛР3.5 ЛР4.1-ЛР4.4 ЛР 5.1-ЛР5.3 ЛР 6.1-ЛР6.4 ЛР7.1-ЛР7.5 ЛР8.1-ЛР8.3 УУД 1.1.1 – 1.1.10 1.2.1 – 1.2.11 1.3.1 – 1.3.11 УУД 2.1.1 – 2.1.5 УУД 3.1.1 – 3.1.3 3.2.1 – 3.2.3

	В том числе: практические занятия Практическая работа №10. «Применение химических веществ и технологий с учетом будущей профессиональной деятельности». Решение кейс-задач по темам: пищевые продукты, основы рационального питания, важнейшие строительные и конструкционные материалы, сельскохозяйственное производство, краски, стекло, керамика. Практическая работа №11. «Применение химических веществ и технологий с учетом будущей профессиональной деятельности». Решение кейс-задач по темам: материалы для электроники, наноматериалы, текстильные волокна, источники энергии, органические и минеральные удобрения, лекарственные и косметические препараты, бытовая химия, материалы из искусственных и синтетических волокон.			3.3
	Консультация	2		
	Промежуточная аттестация (дифференцированный зачет)	**2**		
	Итого за 2 семестр	**26**	**18**	
	Всего	**72**		

3. УСЛОВИЯ РЕАЛИЗАЦИИ ПРОГРАММЫ ДИСЦИПЛИНЫ

3.1. Материально-техническое обеспечение

Для реализации программы учебной дисциплины предусмотрены следующие специальные помещения: учебный кабинет химии и учебной химической лаборатории, раздаточным материалом, УМК дисциплины, техническими средствами обучения (компьютер, экспозиционный экран, мультимедийный проектор).

Кабинет и лаборатория оснащены необходимым для реализации программы учебной дисциплины оборудованием: наборы шаростержневых моделей молекул, модели кристаллических решеток, коллекции простых и сложных веществ и/или коллекции полимеров; коллекция горных пород и минералов, таблица Менделеева, учебные фильмы, цифровые образовательные ресурсы.

Техническими средствами обучения: компьютер с устройствами воспроизведения звука, принтер, мультимедиа-проектор с экраном, мультимедийная доска, указка-презентер для презентаций.

3.2 Учебно-методическое обеспечение

Реализация программы учебной дисциплины осуществляется на основе печатных (электронных) и информационных ресурсов, рекомендуемых для использования в образовательном процессе.

3.2.1 Основные печатные и/или электронные издания

1. Радецкий А.М. Химия. Базовый уровень. Тренировочные и проверочные работы: Учебное пособие / А.М. Радецкий — Москва: Просвещение, 2025. — 80 с. — ISBN 978-5-09-124962-0. — URL: https://book.ru/book/957994 (дата обращения: 16.03.2026)

2. Рудзитис Г.Е. Химия. Базовый уровень: Учебник / Г.Е. Рудзитис, Ф.Г. Фельдман — Москва: Просвещение, 2025. — 336 с. — ISBN 978-5-09-124954-5. — URL: https://book.ru/book/957973 (дата обращения: 16.03.2026)

3.2.2 Дополнительные источники

1. Борисов, А. Н., Химия: учебник / А. Н. Борисов, Е. С. Остроглядов, Т. Б. Бойцова, Л. П. Ардашева. — Москва: КноРус, 2025. — 331 с. — URL: https://book.ru/book/957418 (дата обращения: 12.05.2025)

2. Габриелян О.С. Химия для профессий и специальностей технического профиля: учеб. для студ. учреждений сред. проф. образования / О.С. Габриелян, И.Г. Остроумов. 10-е изд., испр. – М.: Академия, 2022. – 272 с.

3. Глинка Н. Л. Задачи и упражнения по общей химии: учебное пособие / Н. Л. Глинка, Т. Е. Алексеева, Н. Б. Платунова, Т. Е. Хрипунова. — Москва: КноРус, 2025.

— 240 с. — ISBN 978-5-406-13750-5. — URL: https://book.ru/book/955524 (дата обращения: 16.03.2026)

4. Глинка Н. Л. Общая химия: учебное пособие / Н. Л. Глинка. — Москва: КноРус, 2026. — 749 с. — ISBN 978-5-406-15566-0. — URL: https://book.ru/book/960008 (дата обращения: 16.03.2026)

Рудзитис Г.Е., Фельдман Ф.Г. Химия. Базовый уровень: учебник для СПО / Г.Е. Рудзитис, Ф.Г. Фельдман. - М.: Просвещение, 2024. – 335 с.3.2.3

Интернет-ресурсы:

1. hvsh.ru – Журнал «Химия в школе».

2. https://postnauka.ru/themes/chemistry – лекции по химии на сайте Постнаука. http://gotourl.ru/4780 (http://elementy.ru/)

3. Научно-популярный проект «Элементы большой науки» (физика, химия, математика, астрономия, науки о жизни, науки о Земле). Новости науки, книги, научно-популярные статьи, лекции, энциклопедии.

4. http://gotourl.ru/4783 (http://potential.org.ru/)

5. Сайт научно-популярного журнала «Потенциал». Журнал издаётся с 2005 г., с 2011 г. — раздел «Химия».

6. http://gotourl.ru/4785 (http://www.hij.ru/)

7. Сайт научно-популярного журнала «Химия и жизнь». Журнал издаётся с 1965 г.

4. КОНТРОЛЬ И ОЦЕНКА РЕЗУЛЬТАТОВ ОСВОЕНИЯ ДИСЦИПЛИНЫ

Контроль и оценка результатов освоения учебной дисциплины осуществляется преподавателем в процессе проведения текущего контроля и промежуточной аттестации.

Текущий контроль индивидуальных образовательных достижений – демонстрируемых обучающимися знаний, умений и навыков проводится по средствам 3 контрольных точек в процессе проведения теоретического обучения, проведение которых описывается в КОС.

Обучение по программе учебной дисциплины завершается промежуточной аттестацией в форме дифференцированного зачета.

Для текущего контроля и промежуточной аттестации создаются фонды контрольно-оценочных средств (КОС), которые включают в себя педагогические контрольно-измерительные материалы, процедуру проведения контроля, предназначенные для определения соответствия (или несоответствия) индивидуальных образовательных достижений основным показателям оценки результатов подготовки.

Результаты обучения			Номер контрольной точки, номера тем в соответствии с тематическим планированием	Критерии оценки	Формы, методы контроля и оценки
Код ОК, ЛР *(перечень в соответствии с п.1.1.1 данной программы)*	Код ПК (при наличии, или в соответствии с п.1.1.2)	Знания, умения *(в соответствии с п.1.1.3 данной программы)*			
ОК 01 ОК 02 ОК 04 ЛР1.1 - ЛР1.7 ЛР2.1 - ЛР2.3 ЛР3.1- ЛР3.5 ЛР4.1-ЛР4.4 ЛР 5.1-ЛР5.3 ЛР 6.1-ЛР6.4 ЛР7.1-ЛР7.5 ЛР8.1-ЛР8.3 УУД 1.1.1 – 1.1.10 1.2.1 – 1.2.11 1.3.1 – 1.3.11 УУД 2.1.1 – 2.1.5 УУД 3.1.1 – 3.1.3 3.2.1 – 3.2.3 3.3		З1-З4 У1-У9	КТ № 1 Темы 1.1 – 2.4	Уметь решать практические задания по классификации, номенклатуре и химическим формулам неорганических веществ различных классов. Давать названия веществ по международной (ИЮПАК) или тривиальной номенклатуре и составление формулы химических веществ, определение принадлежности к классу. Уметь проводить поиск информации по названиям, идентификаторам, структурным формулам.	Контрольная работа

ОК 01 ОК 02 ОК 04 ЛР1.1 - ЛР1.7 ЛР2.1 - ЛР2.3 ЛР3.1- ЛР3.5 ЛР4.1-ЛР4.4 ЛР 5.1-ЛР5.3 ЛР 6.1-ЛР6.4 ЛР7.1-ЛР7.5 ЛР8.1-ЛР8.3 УУД 1.1.1 – 1.1.10 1.2.1 – 1.2.11 1.3.1 – 1.3.11 УУД 2.1.1 – 2.1.5 УУД 3.1.1 – 3.1.3 3.2.1 – 3.2.3 3.3		З1-З4 У1-У9	КТ № 2 Темы 3.1 – 4.5	Уметь писать тривиальные и международные номенклатуры, знать химические свойства, способы получения углеводородов. Знать получение этилена и изучение его свойств. Уметь моделировать молекулы и химических превращений углеводородов.	Контрольная работа
ОК 01 ОК 02 ОК 04 ЛР1.1 - ЛР1.7 ЛР2.1 - ЛР2.3 ЛР3.1- ЛР3.5 ЛР4.1-ЛР4.4 ЛР 5.1-ЛР5.3 ЛР 6.1-ЛР6.4 ЛР7.1-ЛР7.5 ЛР8.1-ЛР8.3 УУД 1.1.1 – 1.1.10 1.2.1 – 1.2.11 1.3.1 – 1.3.11 УУД 2.1.1 – 2.1.5 УУД 3.1.1 – 3.1.3 3.2.1 – 3.2.3 3.3		З1-З4 У1-У9	КТ № 3 Темы 5.1 – 7.1	Уметь писать тривиальные и международные номенклатуры, химические свойства, способы получения спиртов и фенолов, карбоновых кислот и эфиров, альдегидов и кетонов. Составлять схемы реакций, характеризовать химические свойства кислородосодержащих органических соединений. Уметь проводить и описывать демонстрационные опыты.	Контрольная работа
ОК 01 ОК 02 ОК 04 ОК 07 ЛР1.1 - ЛР1.7 ЛР2.1 - ЛР2.3 ЛР3.1- ЛР3.5 ЛР4.1-ЛР4.4 ЛР 5.1-ЛР5.3 ЛР 6.1-ЛР6.4 ЛР7.1-ЛР7.5 ЛР8.1-ЛР8.3 УУД 1.1.1 – 1.1.10 1.2.1 – 1.2.11 1.3.1 – 1.3.11 УУД 2.1.1 – 2.1.5 УУД 3.1.1 – 3.1.3 3.2.1 – 3.2.3 3.3		З1-З3 У1-У10	Темы 1.1 – 8.1	Уметь решать практические задания по классификации, номенклатуре и химическим формулам неорганических веществ различных классов. Давать названия веществ по международной (ИЮПАК) или тривиальной номенклатуре и составление формулы химических веществ, определение принадлежности к классу. Уметь проводить поиск информации по названиям, идентификаторам, структурным формулам. Уметь писать тривиальные и международные номенклатуры, знать химические свойства, способы получения углеводородов. Знать получение этилена и	Дифференцированный зачет

				изучение его свойств. Уметь моделировать молекулы и химических превращений углеводородов. Уметь писать тривиальные и международные номенклатуры, химические свойства, способы получения спиртов и фенолов, карбоновых кислот и эфиров, альдегидов и кетонов. Составлять схемы реакций, характеризовать химические свойства кислородосодержащих органических соединений. Уметь проводить и описывать демонстрационные опыты.	

РАБОЧАЯ ПРОГРАММА УЧЕБНОЙ ДИСЦИПЛИНЫ

ОУП.10 Биология

по специальности

23.02.05 Эксплуатация транспортного электрооборудования и автоматики (по видам транспорта, за исключением водного)

на базе основного общего образования

Технологический профиль

Форма обучения - очная

г. Омск, 2026

Рабочая программа учебной дисциплины (далее УД) разработана на основе Федерального государственного образовательного стандарта СОО (далее ФГОС СОО), примерной программы общеобразовательной учебной дисциплины «Биология», основной профессиональной образовательной программы (далее ОПОП) по специальности **23.02.05 Эксплуатация транспортного электрооборудования и автоматики (по видам транспорта, за исключением водного)**

Организация-разработчик: бюджетное профессиональное образовательное учреждение Омской области «Омский автотранспортный колледж»

Разработчик: Самкова Татьяна Станиславовна, преподаватель

Рабочая программа утверждена на заседании ЦМК «Общеобразовательные, общие гуманитарные и социально-экономические дисциплины».
Протокол № ____ от «____» _____ 2026 года
Председатель ЦМК «Общеобразовательные, общие гуманитарные и социально-экономические дисциплины» _____ / Вахитова В.А./
подпись

© Самкова Татьяна Станиславовна, 2026
© БПОУ ОО «Омский АТК», 2026

СОДЕРЖАНИЕ

1. ОБЩАЯ ХАРАКТЕРИСТИКА	4
1.1. Цель и место дисциплины в структуре основной образовательной программы	4
1.2. Планируемые результаты освоения дисциплины	5
2. СТРУКТУРА И СОДЕРЖАНИЕ УЧЕБНОЙ ДИСЦИПЛИНЫ	13
2.1. Трудоемкость освоения дисциплины	13
2.2. Содержание дисциплины	14
3. УСЛОВИЯ РЕАЛИЗАЦИИ ПРОГРАММЫ УЧЕБНОЙ ДИСЦИПЛИНЫ	28
3.1. Материально-техническое обеспечение	28
3.2. Учебно-методическое обеспечение	28
4. КОНТРОЛЬ И ОЦЕНКА РЕЗУЛЬТАТОВ ОСВОЕНИЯ УЧЕБНОЙ ДИСЦИПЛИНЫ	30

1. ОБЩАЯ ХАРАКТЕРИСТИКА

1.1 Цель и место учебной дисциплины в структуре основной профессиональной образовательной программы

Цель изучения дисциплины «Биология» на базовом уровне – овладение обучающимися знаниями о структурно-функциональной организации живых систем разного ранга и приобретение умений использовать эти знания для грамотных действий в отношении объектов живой природы и решения различных жизненных проблем.

Дисциплина «Биология» является обязательной частью общеобразовательного цикла учебного плана ОПОП на базе основного общего образования с получением среднего общего образования по специальности 23.02.05 Эксплуатация транспортного электрооборудования и автоматики (по видам транспорта, за исключением водного).

Связь с другими учебными дисциплинами: экология, химия, физика, история, география, математика, физическая культура и основы безопасности жизнедеятельности.

Дисциплина «Биология» обеспечивает формирование профессиональных компетенций, общих компетенций и личностных результатов по специальности 23.02.05 Эксплуатация транспортного электрооборудования и автоматики (по видам транспорта, за исключением водного).

Особое значение дисциплина имеет при формировании и развитии ОК 07. Содействовать сохранению окружающей среды, ресурсосбережению, применять знания об изменении климата, принципы бережливого производства, эффективно действовать в чрезвычайных ситуациях.

1.2 Планируемые результаты освоения дисциплины

1.2.1. Перечень формируемых компетенций и личностных результатов

Код и наименование формируемых компетенций	**Планируемые результаты освоения дисциплины**
	Общие
ОК 01. Выбирать способы решения задач профессиональной деятельности применительно к различным контекстам	**Личностные результаты** должны отражать в части: трудового воспитания: - готовность к труду, осознание ценности мастерства, трудолюбие; - готовность к активной деятельности технологической и социальной направленности, способность инициировать, планировать и самостоятельно выполнять такую деятельность; - интерес к различным сферам профессиональной деятельности. **Метапредметные результаты** должны отражать: Овладение универсальными учебными познавательными действиями: а) базовые логические действия: - самостоятельно формулировать и актуализировать проблему, рассматривать ее всесторонне; - устанавливать существенный признак или основания для сравнения, классификации и обобщения; - определять цели деятельности, задавать параметры и критерии их достижения; - выявлять закономерности и противоречия в рассматриваемых явлениях; - вносить коррективы в деятельность, оценивать соответствие результатов целям, оценивать риски последствий деятельности; б) базовые исследовательские действия: - владеть навыками учебно-исследовательской и проектной деятельности, навыками разрешения проблем; - выявлять причинно-следственные связи и актуализировать задачу, выдвигать гипотезу ее решения, находить аргументы для доказательства своих утверждений, задавать параметры и критерии решения; - анализировать полученные в ходе решения задачи результаты, критически оценивать их достоверность, прогнозировать изменение в новых условиях; - разрабатывать план решения проблемы с учетом анализа имеющихся материальных и нематериальных ресурсов; - уметь переносить знания в познавательную и практическую области жизнедеятельности; - уметь интегрировать знания из разных предметных областей; - выдвигать новые идеи, предлагать оригинальные подходы и решения.
ОК 02. Использовать современные средства поиска, анализа и интерпретации	**Личностные результаты** должны отражать в части: ценности научного познания: - сформированность мировоззрения, соответствующего современному уровню развития науки и общественной практики,

информации и информационные технологии для выполнения задач профессиональной деятельности	основанного на диалоге культур, способствующего осознанию своего места в поликультурном мире. **Метапредметные результаты** должны отражать: Овладение универсальными учебными познавательными действиями: в) работа с информацией: - владеть навыками получения информации из источников разных типов, самостоятельно осуществлять поиск, анализ, систематизацию и интерпретацию информации различных видов и форм представления; - оценивать достоверность, легитимность информации, ее соответствие правовым и морально-этическим нормам.
ОК 04. Эффективно взаимодействовать и работать в коллективе и команде	**Личностные результаты** должны отражать в части: ценности научного познания: осознание ценности научной деятельности, готовность осуществлять проектную и исследовательскую деятельность индивидуально и в группе. **Метапредметные результаты** должны отражать: Овладение универсальными коммуникативными действиями: б) совместная деятельность: - понимать и использовать преимущества командной и индивидуальной работы; - принимать цели совместной деятельности, организовывать и координировать действия по ее достижению: составлять план действий, распределять роли с учетом мнений участников обсуждать результаты совместной работы.
ОК 07. Содействовать сохранению окружающей среды, ресурсосбережению, применять знания об изменении климата, принципы бережливого производства, эффективно действовать в чрезвычайных ситуациях	**Личностные результаты** должны отражать в части экологического воспитания: - сформированность экологической культуры, понимание влияния социально-экономических процессов на состояние природной и социальной среды, осознание глобального характера экологических проблем; - планирование и осуществление действий в окружающей среде на основе знания целей устойчивого развития человечества; - активное неприятие действий, приносящих вред окружающей среде; - умение прогнозировать неблагоприятные экологические последствия предпринимаемых действий, предотвращать их; - расширение опыта деятельности экологической направленности. **Метапредметные результаты** должны отражать: Овладение универсальными коммуникативными действиями: б) совместная деятельность: - понимать и использовать преимущества командной и индивидуальной работы; - принимать цели совместной деятельности, организовывать и координировать действия по ее достижению: составлять план действий, распределять роли с учетом мнений участников обсуждать результаты совместной работы.

1.2.2 Результаты освоения элементов компетенций по учебной дисциплине (в соответствии с ФГОС СОО).

Предметные результаты:

Знать	З1. о месте и роли биологии в системе научного знания естественных наук, в формировании современной естественно-научной картины мира и научного мировоззрения, о вкладе российских и зарубежных ученых-биологов в развитие биологии.
	З2. функциональную грамотность человека для решения жизненных проблем.
Уметь	У1. раскрывать содержание основополагающих биологических терминов и понятий: жизнь, клетка, ткань, орган, организм, вид, популяция, экосистема, биоценоз, биосфера; метаболизм (обмен веществ и превращение энергии), гомеостаз (саморегуляция), биосинтез белка, структурная организация живых систем, дискретность, саморегуляция, самовоспроизведение (репродукция), наследственность, изменчивость, энергозависимость, рост и развитие, уровневая организация.
	У2. раскрывать содержание основополагающих биологических теорий и гипотез: клеточной, хромосомной, мутационной, эволюционной, происхождения жизни и человека.
	У3. раскрывать основополагающие биологические законы и закономерности (Г. Менделя, Т. Моргана, Н.И. Вавилова, Э. Геккеля, Ф. Мюллера, К. Бэра), границы их применимости к живым системам.
	У4. приобретать опыт применения основных методов научного познания, используемых в биологии: наблюдения и описания живых систем, процессов и явлений; организации и проведения биологического эксперимента, выдвижения гипотез, выявления зависимости между исследуемыми величинами, объяснения полученных результатов и формулирования выводов с использованием научных понятий, теорий и законов.
	У5. выделять существенные признаки вирусов, клеток прокариот и эукариот; одноклеточных и многоклеточных организмов, видов, биогеоценозов и экосистем; особенности процессов обмена веществ и превращения энергии в клетке, фотосинтеза, пластического и энергетического обмена, хемосинтеза, митоза, мейоза, оплодотворения, развития и размножения, индивидуального развития организма (онтогенеза), борьбы за существование, естественного отбора, видообразования, приспособленности организмов к среде обитания, влияния компонентов экосистем, антропогенных изменений в экосистемах своей местности, круговорота веществ и превращение энергии в биосфере.
	У6. применять полученные знания для объяснения биологических процессов и явлений, для принятия практических решений в повседневной жизни с целью обеспечения безопасности своего здоровья и здоровья окружающих людей, соблюдения здорового образа жизни, норм грамотного поведения в окружающей природной среде; понимание необходимости использования достижений современной биологии и биотехнологий для рационального природопользования.
	У7. решать биологические задачи, составлять генотипические схемы скрещивания для разных типов наследования признаков у организмов, составлять схемы переноса веществ и энергии в экосистемах (цепи питания, пищевые сети).
	У8. критически оценивать информацию биологического содержания, включающую псевдонаучные знания из различных источников (средства массовой информации, научно-популярные материалы); интерпретировать этические аспекты современных исследований в биологии, медицине, биотехнологии; рассматривать глобальные экологические проблемы современности, формировать по отношению к ним собственную позицию.

	У9. создавать собственные письменные и устные сообщения на основе биологической информации из нескольких источников, грамотно использовать понятийный аппарат биологии.

Метапредметные результаты:

Межпредметные понятия	Связь с экологией (основные законы природы, влияние экологических факторов, структура биогеоценозов, пищевые цепи/сети). Связь с химией (периодическая таблица Д.И. Менделеева, химические элементы, простые и сложные вещества, неорганические и органические соединения, виды химических реакций, биохимические процессы). Связь с физикой (физические процессы и явления). Связь с математикой (измерения и расчеты, построение графиков, решение биологических и экологических задач). Связь с историей (исторические даты открытий и достижений, исторические справки, геохронология). Связь с географией (распространение биологического разнообразия по земному шару, глобальные экологические проблемы). Связь с физической культурой (влияние спорта и физических нагрузок на состояние здоровья человека) Связь с ОБЖ (первая помощь, закаливание, гигиена).
Познавательные УУД	**1.1. Базовые логические действия**: 1.1.1. самостоятельно формулировать и актуализировать проблему, рассматривать ее всесторонне; 1.1.2. устанавливать существенный признак или основания для сравнения, классификации и обобщения; 1.1.3. определять цели деятельности, задавать параметры и критерии их достижения; 1.1.4. выявлять закономерности и противоречия в рассматриваемых явлениях; 1.1.5. разрабатывать план решения проблемы с учетом анализа имеющихся материальных и нематериальных ресурсов; 1.1.6. вносить коррективы в деятельность, оценивать соответствие результатов целям, оценивать риски последствий деятельности; 1.1.7. координировать и выполнять работу в условиях реального, виртуального и комбинированного взаимодействия; 1.1.8. развивать креативное мышление при решении жизненных проблем. **1.2. Базовые исследовательские действия:** 1.2.1 владеть навыками учебно-исследовательской и проектной деятельности, навыками разрешения проблем, способностью и готовностью к самостоятельному поиску методов решения практических задач, применению различных методов познания; 1.2.2 овладение видами деятельности по получению нового знания, его интерпретации, преобразованию и применению в различных учебных ситуациях, в том числе при создании учебных и социальных проектов; 1.2.3 формирование научного типа мышления, владение научной терминологией, ключевыми понятиями и методами; 1.2.4. ставить и формулировать собственные задачи в образовательной деятельности и жизненных ситуациях;

	1.2.5. выявлять причинно-следственные связи и актуализировать задачу, выдвигать гипотезу ее решения, находить аргументы для доказательства своих утверждений, задавать параметры и критерии решения; 1.2.6. анализировать полученные в ходе решения задачи результаты, критически оценивать их достоверность, прогнозировать изменение в новых условиях; 1.2.7. давать оценку новым ситуациям, оценивать приобретенный опыт; осуществлять целенаправленный поиск переноса средств и способов действия в профессиональную среду; 1.2.8. переносить знания в познавательную и практическую области жизнедеятельности; 1.2.9. интегрировать знания из разных предметных областей; 1.2.10. выдвигать новые идеи, предлагать оригинальные подходы и решения, ставить проблемы и задачи, допускающие альтернативные решения. **1.3. Работа с информацией:** 1.3.1. владеть навыками получения информации из источников разных типов, самостоятельно осуществлять поиск, анализ, систематизацию и интерпретацию информации различных видов и форм представления; 1.3.2. создавать тексты в различных форматах с учетом назначения информации и целевой аудитории, выбирая оптимальную форму представления и визуализации; 1.3.3. оценивать достоверность, легитимность информации, ее соответствие правовым и морально-этическим нормам; 1.3.4. использовать средства информационных и коммуникационных технологий в решении когнитивных, коммуникативных и организационных задач с соблюдением требований эргономики, техники безопасности, гигиены, ресурсосбережения, правовых и этических норм, норм информационной безопасности; 1.3.5. владеть навыками распознавания и защиты информации, информационной безопасности личности.
Коммуникативные УУД	**2.1. Общение:** 2.1.1. осуществлять коммуникации во всех сферах жизни; 2.1.2. владеть различными способами общения и взаимодействия; 2.1.3. аргументированно вести диалог, уметь смягчать конфликтные ситуации; 2.1.4. развернуто и логично излагать свою точку зрения с использованием языковых средств. **2.2. Совместная деятельность** 2.2.1. понимать и использовать преимущества командной и индивидуальной работы; 2.2.2. выбирать тематику и методы совместных действий с учетом общих интересов, и возможностей каждого члена коллектива; 2.2.3. принимать цели совместной деятельности, организовывать и координировать действия по ее достижению: 2.2.4. составлять план действий, распределять роли с учетом мнений участников, обсуждать результаты совместной работы; 2.2.5. оценивать качество вклада своего и каждого участника команды в общий результат по разработанным критериям;

	2.2.6. предлагать новые проекты, оценивать идеи с позиции новизны, оригинальности, практической значимости; 2.2.7. осуществлять позитивное стратегическое поведение в различных ситуациях; проявлять творчество и воображение, быть инициативным.
Регулятивные УУД	**3.1 Самоорганизация:** 3.1.1. самостоятельно осуществлять познавательную деятельность, выявлять проблемы, ставить и формулировать собственные задачи в образовательной деятельности и жизненных ситуациях; 3.1.2. самостоятельно составлять план решения проблемы с учетом имеющихся ресурсов, собственных возможностей и предпочтений; 3.1.3. давать оценку новым ситуациям; 3.1.4. расширять рамки учебного предмета на основе личных предпочтений; 3.1.5. делать осознанный выбор, аргументировать его, брать ответственность за решение; 3.1.6. оценивать приобретенный опыт; 3.1.7. способствовать формированию и проявлению широкой эрудиции в разных областях знаний, постоянно повышать свой образовательный и культурный уровень. **3.2. Самоконтроль:** 3.2.1. давать оценку новым ситуациям, вносить коррективы в деятельность, оценивать соответствие результатов целям; 3.2.2. владеть навыками познавательной рефлексии как осознания совершаемых действий и мыслительных процессов, их результатов и оснований; 3.2.3. использовать приемы рефлексии для оценки ситуации, выбора верного решения; 3.2.4. оценивать риски и своевременно принимать решения по их снижению; 3.2.5. принимать мотивы и аргументы других при анализе результатов деятельности. **3.3. Принятия себя и других:** 3.3.1. принимать себя, понимая свои недостатки и достоинства; 3.3.2. принимать мотивы и аргументы других при анализе результатов деятельности; 3.3.3. признавать свое право и право других на ошибку; 3.3.4. развивать способность понимать мир с позиции другого человека. **4.4. Эмоциональный интеллект, предполагающий сформированность:** 4.4.1. самосознания, включающего способность понимать свое эмоциональное состояние, видеть направления развития собственной эмоциональной сферы, быть уверенным в себе; 4.4.2. саморегулирования, включающего самоконтроль, умение принимать ответственность за свое поведение, способность адаптироваться к эмоциональным изменениям и проявлять гибкость, быть открытым новому; 4.4.3. внутренней мотивации, включающей стремление к достижению цели и успеху, оптимизм, инициативность, умение действовать, исходя из своих возможностей; 4.4.4. эмпатии, включающей способность понимать эмоциональное состо-

	яние других, учитывать его при осуществлении коммуникации, способность к сочувствию и сопереживанию; 4.4.5. социальных навыков, включающих способность выстраивать отношения с другими людьми, заботиться, проявлять интерес и разрешать конфликты.

Личностные результаты:

Гражданское воспитание	
ЛР1.1	сформированность гражданской позиции обучающегося как активного и ответственного члена российского общества;
ЛР1.2	осознание своих конституционных прав и обязанностей, уважение закона и правопорядка;
ЛР1.3	принятие традиционных национальных, общечеловеческих гуманистических и демократических ценностей;
ЛР1.4	готовность противостоять идеологии экстремизма, национализма, ксенофобии, дискриминации по социальным, религиозным, расовым, национальным признакам;
ЛР1.5	готовность вести совместную деятельность в интересах гражданского общества, участвовать в самоуправлении в образовательной организации;
ЛР1.6	умение взаимодействовать с социальными институтами в соответствии с их функциями и назначением;
ЛР1.7	готовность к гуманитарной и волонтерской деятельности.
Патриотическое воспитание	
ЛР2.1	сформированность российской гражданской идентичности, патриотизма, уважения к своему народу, чувства ответственности перед Родиной, гордости за свой край, свою Родину, свой язык и культуру, прошлое и настоящее многонационального народа России;
ЛР2.2	ценностное отношение к государственным символам, историческому и природному наследию, памятникам, традициям народов России, достижениям России в науке, искусстве, спорте, технологиях, труде;
ЛР2.3	идейную убежденность, готовность к служению и защите Отечества, ответственность за его судьбу.
Духовно-нравственное воспитание	
ЛР3.1	осознание духовных ценностей российского народа;
ЛР3.2	сформированность нравственного сознания, этического поведения;
ЛР3.3	способность оценивать ситуацию и принимать осознанные решения, ориентируясь на морально-нравственные нормы и ценности;
ЛР3.4	осознание личного вклада в построение устойчивого будущего;
ЛР3.5	ответственное отношение к своим родителям, созданию семьи на основе осознанного принятия ценностей семейной жизни в соответствии с традициями народов России.
Эстетическое воспитание	
ЛР4.1	эстетическое отношение к миру, включая эстетику быта, научного и технического творчества, спорта, труда, общественных отношений;
ЛР4.2	способность воспринимать различные виды искусства, традиции и творчество своего

	и других народов, ощущать эмоциональное воздействие искусства;
ЛР4.3	убежденность в значимости для личности и общества отечественного и мирового искусства, этнических культурных традиций и народного творчества;
ЛР 4.4	готовность к самовыражению в разных видах искусства, стремление проявлять качества творческой личности.
Физическое воспитание	
ЛР 5.1	сформированность здорового и безопасного образа жизни, ответственного отношения к своему здоровью;
ЛР 5.2	потребность в физическом совершенствовании, занятиях спортивно-оздоровительной деятельностью;
ЛР5.3	активное неприятие вредных привычек и иных форм причинения вреда физическому и психическому здоровью.
Трудовое воспитание	
ЛР 6.1	готовность к труду, осознание приобретенных умений и навыков, трудолюбие;
ЛР 6.2	готовность к активной деятельности технологической и социальной направленности; способность инициировать, планировать и самостоятельно выполнять такую деятельность;
ЛР 6.3	интерес к различным сферам профессиональной деятельности, умение совершать осознанный выбор будущей профессии и реализовывать собственные жизненные планы;
ЛР 6.4	готовность и способность к образованию и самообразованию на протяжении всей жизни.
Экологическое воспитание	
ЛР7.1	сформированность экологической культуры, понимание влияния социально-экономических процессов на состояние природной и социальной среды, осознание глобального характера экологических проблем;
ЛР7.2	планирование и осуществление действий в окружающей среде на основе знания целей устойчивого развития человечества;
ЛР7.3	активное неприятие действий, приносящих вред окружающей среде;
ЛР7.4	умение прогнозировать неблагоприятные экологические последствия предпринимаемых действий, предотвращать их;
ЛР7.5	расширение опыта деятельности экологической направленности.
Ценности научного познания	
ЛР8.1	сформированность мировоззрения, соответствующего современному уровню развития науки и общественной практики, основанного на диалоге культур, способствующего осознанию своего места в поликультурном мире;
ЛР8.2	совершенствование языковой и читательской культуры как средства взаимодействия между людьми и познанием мира;
ЛР8.3	осознание ценности научной деятельности; готовность осуществлять проектную и исследовательскую деятельность индивидуально и в группе.

2. СТРУКТУРА И СОДЕРЖАНИЕ ДИСЦИПЛИНЫ

2.1 Трудоемкость освоение дисциплины

Наименование составных частей дисциплины	**Объем, в часах**	**В т.ч. в форме практ. подготовки**
Учебные занятия, в том числе:	**68**	**28**
теоретическое обучение	40	
практическая подготовка (*практические занятия)*	28	28
Консультация	2	
Промежуточная аттестация (дифференцированный зачет)	**2**	
Всего	**72**	**28**

2.2 Тематический план и содержание учебной дисциплины

Наименование разделов и тем	Содержание учебного материала, практических и лабораторных занятий	Объем, ак. ч. / в том числе в форме практической подготовки, ак. ч.		Коды компетенций, формированию которых способствует элемент программы
		теорет. обучение	практич. подготовка	
Раздел 1. Биология как наука. Живые системы и их организация		**2**		ОК 2 ЛР 8.1-ЛР 8.3 УУД 1.1.1-1.1.8 УУД 1.3.1-1.3.5
Тема 1.1. Биология в системе наук. Общая характеристика жизни	**Содержание**	2		
	Теоретическое обучение: Биология – наука о живой природе. Связи биологии с общественными, техническими и другими естественными науками, философией, религией, этикой, эстетикой и правом. Роль биологии в формировании современной научной картины мира. Система биологических наук. Методы познания живой природы (наблюдение, эксперимент, описание, измерение, классификация, моделирование, статистическая обработка данных). Живые системы (биосистемы) как предмет изучения биологии. Отличие живых систем от неорганической природы. Свойства биосистем и их разнообразие. Уровни организации биосистем: молекулярно-генетический, клеточный, организменный, популяционно-видовой, экосистемный (биогеоценотический), биосферный.			
Раздел 2. Химический состав и строение клетки		**6**	**4**	ОК 1, ОК 2, ОК 4 ЛР 6.1, ЛР 6.4 ЛР 8.1-ЛР 8.3 УУД 1.1.1-1.1.8 УУД 1.2.1-1.2.10 УУД 1.3.1-1.3.5 УУД 2.1.1-2.1.4 УУД 2.2.1-2.2.7
Тема 2.1. Химический состав клетки. Вода и минеральные вещества	**Содержание**	2	2	
	Теоретическое обучение: Химический состав клетки. Химические элементы: макроэлементы, микроэлементы. Вода и минеральные вещества. Функции воды и минеральных веществ в клетке. Поддержание осмотического баланса. **В том числе: практические занятия**			

	Практическое занятие №1: «Биологическая роль минеральных веществ в обеспечении жизнедеятельности организмов, проявления дисбаланса минеральных элементов».			
Тема 2.2. Биологически важные химические соединения	**Содержание**	2		
	Теоретическое обучение: Белки. Состав и строение белков. Аминокислоты – мономеры белков. Незаменимые и заменимые аминокислоты. Аминокислотный состав. Уровни структуры белковой молекулы (первичная, вторичная, третичная и четвертичная структура). Химические свойства белков. Биологические функции белков. Ферменты – биологические катализаторы. Строение фермента: активный центр, субстратная специфичность. Коферменты. Витамины. Отличия ферментов от неорганических катализаторов. Углеводы: моносахариды (глюкоза, рибоза и дезоксирибоза), дисахариды (сахароза, лактоза) и полисахариды (крахмал, гликоген, целлюлоза). Биологические функции углеводов. Липиды: триглицериды, фосфолипиды, стероиды. Гидрофильно-гидрофобные свойства. Биологические функции липидов. Сравнение углеводов, белков и липидов как источников энергии. Нуклеиновые кислоты: ДНК и РНК. Нуклеотиды – мономеры нуклеиновых кислот. Строение и функции ДНК. Строение и функции РНК. АТФ: строение и функции.			
Тема 2.3. Структурно-функциональная организация клеток	**Содержание**	2	2	
	Теоретическое обучение: Цитология – наука о клетке. Клеточная теория – пример взаимодействия идей и фактов в научном познании. Методы изучения клетки. Клетка как целостная живая система. Общие признаки клеток: замкнутая наружная мембрана, молекулы ДНК как генетический аппарат, система синтеза белка. Типы клеток: эукариотическая и прокариотическая. Особенности строения прокариотической клетки. Клеточная стенка бактерий. Строение эукариотической клетки. Основные отличия растительной, животной и грибной клетки. Поверхностные структуры клеток– клеточная стенка, гликокаликс, их функции. Плазматическая мембрана, ее свойства и функции.			

	Цитоплазма и ее органоиды. Одномембранные органоиды клетки: ЭПС, аппарат Гольджи, лизосомы. Полуавтономные органоиды клетки: митохондрии, пластиды. Происхождение митохондрий и пластид. Виды пластид. Немембранные органоиды клетки: рибосомы, клеточный центр, центриоли, реснички, жгутики. Функции органоидов клетки. Включения. Ядро – регуляторный центр клетки. Строение ядра: ядерная оболочка, кариоплазма, хроматин, ядрышко. Хромосомы. Транспорт веществ в клетке. **В том числе: практические занятия** **Практическое занятие №2:** «Строение клетки (растения, животные, грибы) и клеточные включения (крахмал, каротиноиды, хлоропласты, хромопласты)» или «Изучение строения клеток растений, животных и бактерий под микроскопом на готовых микропрепаратах и их описание».			
Раздел 3. Жизнедеятельность клетки		**4**	**2**	ОК 1, ОК 2, ОК 4 ЛР 5.1, ЛР 5.3 УУД 1.1.1-1.1.8 УУД 1.3.1-1.3.5
Тема 3.1. Обмен веществ и превращение энергии в клетке	**Содержание**	2		
	Теоретическое обучение: Обмен веществ, или метаболизм. Ассимиляция (пластический обмен) и диссимиляция (энергетический обмен) – две стороны единого процесса метаболизма. Роль законов сохранения вещества и энергии в понимании метаболизма. Типы обмена веществ: автотрофный и гетеротрофный. Роль ферментов в обмене веществ и превращении энергии в клетке. Фотосинтез. Световая и темновая фазы фотосинтеза. Реакции фотосинтеза. Эффективность фотосинтеза. Значение фотосинтеза для жизни на Земле. Влияние условий среды на фотосинтез и способы повышения его продуктивности у культурных растений. Хемосинтез. Хемосинтезирующие бактерии. Значение хемосинтеза для жизни на Земле. Энергетический обмен в клетке. Расщепление веществ, выделение и аккумулирование энергии в клетке. Этапы энергетического обмена. Гликолиз. Брожение и его виды. Кислородное окисление, или			

	клеточное дыхание. Окислительное фосфорилирование. Эффективность энергетического обмена.			
Тема 3.2. Биосинтез белка	**Содержание**		2	
	Теоретическое обучение: Реакции матричного синтеза. Генетическая информация и ДНК. Реализация генетической информации в клетке. Генетический код и его свойства. Транскрипция – матричный синтез РНК. Трансляция – биосинтез белка. Этапы трансляции. Кодирование аминокислот. Роль рибосом в биосинтезе белка. **В том числе: практические занятия** **Практическое занятие №3:** «Решение задач на определение последовательности нуклеотидов».			
Тема 3.3. Вирусы	**Содержание**	2		
	Теоретическое обучение: Неклеточные формы жизни – вирусы. История открытия вирусов (Д. И. Ивановский). Особенности строения и жизненного цикла вирусов. Бактериофаги. Болезни растений, животных и человека, вызываемые вирусами. Вирус иммунодефицита человека (ВИЧ) – возбудитель СПИДа. Профилактика распространения вирусных заболеваний.			
Раздел 4. Размножение и индивидуальное развитие организмов		**4**	**2**	ОК 1, ОК 2, ОК 4 ЛР 5.1, ЛР 5.3 ЛР 6.1 УУД 1.1.1-1.1.8 УУД 1.2.1-1.2.10 УУД 1.3.1-1.3.5 УУД 2.1.1-2.1.4 УУД 2.2.1-2.2.7
Тема 4.1. Жизненный цикл клетки	**Содержание**	2		
	Теоретическое обучение: Клеточный цикл, или жизненный цикл клетки. Интерфаза и митоз. Процессы, протекающие в интерфазе. Репликация – реакция матричного синтеза ДНК. Строение хромосом. Хромосомный набор – кариотип. Диплоидный и гаплоидный хромосомные наборы. Хроматиды. Цитологические основы размножения и индивидуального развития организмов. Деление клетки – митоз. Стадии митоза. Процессы, происходящие на разных стадиях митоза. Биологический смысл митоза. Программируемая гибель клетки – апоптоз.			

Тема 4.2. Формы размножения организмов	**Содержание**	2		
	Теоретическое обучение: Формы размножения организмов: бесполое и половое. Виды бесполого размножения: деление надвое и почкование одно и многоклеточных, спорообразование, вегетативное размножение. Искусственное клонирование организмов, его значение для селекции. Половое размножение, его отличия от бесполого. Мейоз. Стадии мейоза. Процессы, происходящие на стадиях мейоза. Поведение хромосом в мейозе. Кроссинговер. Биологический смысл и значение мейоза. Гаметогенез – процесс образования половых клеток у животных. Половые железы: семенники и яичники. Образование и развитие половых клеток – гамет (сперматозоид, яйцеклетка) – сперматогенез и оогенез. Особенности строения яйцеклеток и сперматозоидов. Оплодотворение. Партеногенез.			
Тема 4.3. Индивидуальное развитие организмов	**Содержание**		2	
	Теоретическое обучение: Индивидуальное развитие (онтогенез). Эмбриональное развитие (эмбриогенез). Этапы эмбрионального развития у позвоночных животных: дробление, гаструляция, органогенез. Постэмбриональное развитие. Типы постэмбрионального развития: прямое, непрямое (личиночное). Влияние среды на развитие организмов; факторы, способные вызывать врожденные уродства. Рост и развитие растений. Онтогенез цветкового растения: двойное оплодотворение, строение семени, стадии развития. **В том числе: практические занятия** **Практическое занятие №4:** «Инфекционные заболевания и эпидемии в истории человечества». или «Вакцинация как профилактика инфекционных заболеваний».			
Раздел 5. Наследственность и изменчивость организмов		**4**	**6**	ОК 1, ОК 02, ОК 04 ЛР 5.1, ЛР 5.3, ЛР 6.1 УУД 1.1.1-1.1.8 УУД 1.2.1-1.2.10
Тема 5.1. Закономерности наследования	**Содержание**	2	2	
	Теоретическое обучение: Предмет и задачи генетики. Роль цитологии и эмбриологии в становлении генетики. Вклад российских и			

	зарубежных ученых в развитие генетики. Методы генетики (гибридологический, цитогенетический, молекулярно-генетический). Основные генетические понятия. Генетическая символика, используемая в схемах скрещиваний. Закономерности наследования признаков, установленные Г. Менделем. Моногибридное скрещивание. Закон единообразия гибридов первого поколения. Правило доминирования. Закон расщепления признаков. Гипотеза чистоты гамет. Полное и неполное доминирование. Дигибридное скрещивание. Закон независимого наследования признаков. Цитогенетические основы дигибридного скрещивания. Анализирующее скрещивание. Использование анализирующего скрещивания для определения генотипа особи. **В том числе: практические занятия** **Практическое занятие №5: «**Решение задач на определение вероятности возникновения наследственных признаков при моно-, ди-, полигибридном и анализирующем скрещивании, составление генотипических схем скрещивания».			УУД 1.3.1-1.3.5 УУД 2.1.1-2.1.4 УУД 2.2.1-2.2.7 УУД 3.1.1-3.1.7 УУД 3.2.1-3.2.5 УУД 3.3.1-3.3.4 УУД 4.4.1-4.4.5
	Итого за 1 семестр	**18**	**10**	
	Всего за 1 семестр	**28**		
Тема 5.2. Сцепленное наследование признаков	**Содержание**		2	
	Теоретическое обучение: Сцепленное наследование признаков. Работа Т. Моргана по сцепленному наследованию генов. Нарушение сцепления генов в результате кроссинговера. Хромосомная теория наследственности. Генетические карты. Генетика пола. Хромосомное определение пола. Аутосомы и половые хромосомы. Гомогаметные и гетерогаметные организмы. Наследование признаков, сцепленных с полом. **В том числе: практические занятия** **Практическое занятие №6: «**Решение задач на определение вероятности возникновения наследственных признаков при сцепленном наследовании, составление генотипических схем скрещивания».			

Тема 5.3. Закономерности изменчивости	**Содержание**		2	
	Теоретическое обучение: Изменчивость. Виды изменчивости: ненаследственная и наследственная. Роль среды в ненаследственной изменчивости. Характеристика модификационной изменчивости. Вариационный ряд и вариационная кривая. Норма реакции признака. Количественные и качественные признаки и их норма реакции. Свойства модификационной изменчивости. Наследственная, или генотипическая изменчивость. Комбинативная изменчивость. Мейоз и половой процесс – основа комбинативной изменчивости. Мутационная изменчивость. Классификация мутаций: генные, хромосомные, геномные. Частота и причины мутаций. Мутагенные факторы. Закон гомологических рядов в наследственной изменчивости Н. И. Вавилова. **В том числе: практические занятия** **Практическое занятие №7: «**Решение задач на определение вероятности возникновения наследственных признаков при различных типах взаимодействия генов, составление генотипических схем скрещивания».			
Тема 5.4. Генетика человека	**Содержание**	2		
	Теоретическое обучение: Генетика человека. Кариотип человека. Основные методы генетики человека: генеалогический, близнецовый, цитогенетический, биохимический, молекулярно-генетический. Современное определение генотипа: полногеномное секвенирование, генотипирование, в том числе с помощью ПЦР-анализа. Наследственные заболевания человека: генные болезни, болезни с наследственной предрасположенностью, хромосомные болезни. Соматические и генеративные мутации. Стволовые клетки. Принципы здорового образа жизни, диагностики, профилактики и лечения генетических болезней. Медико-генетическое консультирование. Значение медицинской генетики в предотвращении и лечении генетических заболеваний человека.			
Раздел 6. Эволюционная биология		**4**	**2**	ОК 1, ОК 02, ОК 04 ЛР 8.1-ЛР 8.3

Тема 6.1. Эволюционная теория и её место в биологии	**Содержание**	2		УУД 1.1.1-1.1.8 УУД 1.3.1-1.3.5
	Теоретическое обучение: Предпосылки возникновения эволюционной теории. Эволюционная теория и её место в биологии. Влияние эволюционной теории на развитие биологии и других наук. Свидетельства эволюции. Палеонтологические: последовательность появления видов в палеонтологической летописи, переходные формы. Биогеографические: сходство и различие фаун и флор материков и островов. Эмбриологические: сходства и различия эмбрионов разных видов позвоночных. Сравнительно-анатомические: гомологичные, аналогичные, рудиментарные органы, атавизмы. Молекулярно-биохимические: сходство механизмов наследственности и основных метаболических путей у всех живых организмов. Эволюционная теория Ч. Дарвина. Предпосылки возникновения дарвинизма. Движущие силы эволюции видов по Дарвину (избыточное размножение при ограниченности ресурсов, неопределённая изменчивость, борьба за существование, естественный отбор).			
Тема 6.2. Микроэволюция	**Содержание**	2		
	Теоретическое обучение: Синтетическая теория эволюции (СТЭ) и её основные положения. Микроэволюция. Популяция как единица вида и эволюции. Движущие силы (факторы)эволюции видов в природе. Мутационный процесс и комбинативная изменчивость. Популяционные волны и дрейф генов. Изоляция и миграция. Естественный отбор – направляющий фактор эволюции. Формы естественного отбора. Приспособленность организмов как результат эволюции. Примеры приспособлений у организмов. Ароморфозы и идиоадаптации. Вид и видообразование. Критерии вида. Основные формы видообразования: географическое, экологическое.			
Тема 6.3. Макроэволюция	**Содержание**		2	
	Теоретическое обучение: Макроэволюция. Формы эволюции: филетическая, дивергентная, конвергентная, параллельная. Необратимость эволюции. **В том числе: практические занятия**			

	Практическое занятие №8: «Сравнение видов по морфологическому критерию» или «Описание приспособленности организма и её относительного характера».			
Раздел 7. Возникновение и развитие жизни на Земле		**4**	**2**	ОК 1, ОК 02, ОК 04 ЛР 8.1-ЛР 8.3 УУД 1.1.1-1.1.8 УУД 1.3.1-1.3.5
Тема 7.1. Зарождение и развитие жизни	**Содержание**	2		
	Теоретическое обучение: Донаучные представления о зарождении жизни. Научные гипотезы возникновения жизни на Земле: абиогенез и панспермия. Химическая эволюция. Абиогенный синтез органических веществ из неорганических. Экспериментальное подтверждение химической эволюции. Начальные этапы биологической эволюции. Гипотеза РНК- мира. Формирование мембранных структур и возникновение протоклетки. Первые клетки и их эволюция. Формирование основных групп живых организмов. Развитие жизни на Земле по эрам и периодам. Катархей. Архейская и протерозойская эры. Палеозойская эра и её периоды: кембрийский, ордовикский, силурийский, девонский, каменноугольный, пермский. Мезозойская эра и её периоды: триасовый, юрский, меловой. Кайнозойская эра и её периоды: палеогеновый, неогеновый, антропогеновый.			
Тема 7.2. Система органического мира. Происхождение человека – антропогенез	**Содержание**	2		
	Теоретическое обучение: Система органического мира как отражение эволюции. Основные систематические группы организмов. Характеристика климата и геологических процессов. Основные этапы эволюции растительного и животного мира. Ароморфозы у растений и животных. Появление, расцвет и вымирание групп живых организмов. Эволюция человека. Антропология как наука. Развитие представлений о происхождении человека. Методы изучения антропогенеза. Сходства и различия человека и животных. Систематическое положение человека. Движущие силы (факторы) антропогенеза. Наследственная изменчивость и естественный отбор. Общественный образ жизни, изготовление орудий труда, мышление, речь.			
Тема 7.3.	**Содержание**		2	

Основные стадии эволюции человека	**Теоретическое обучение:** Основные стадии и ветви эволюции человека: австралопитеки, Человек умелый, Человек прямоходящий, Человек неандертальский, Человек разумный современного типа. Находки ископаемых останков, время существования, область распространения, объём головного мозга, образ жизни, орудия. Человеческие расы. Основные большие расы: европеоидная (евразийская), негро-австралоидная (экваториальная), монголоидная (азиатско-американская). Черты приспособленности представителей человеческих рас к условиям существования. Единство человеческих рас. Критика расизма. **В том числе: практические занятия** **Практическое занятие №9:** «Время и пути расселения человека по планете» или «Приспособленность человека к разным условиям среды. Влияние географической среды на морфологию и физиологию человека».			
Раздел 8. Организмы и окружающая среда		**2**		ОК 01, ОК 02, ОК 4, ОК 07 ЛР 7.1-ЛР 7.5 УУД 1.1.1-1.1.8 УУД 1.3.1-1.3.5
Тема 8.1. Экология как наука. Среды жизни. Экологические факторы	**Содержание**	2		
	Теоретическое обучение: Экология как наука. Задачи и разделы экологии. Методы экологических исследований. Экологическое мировоззрение современного человека. Среды обитания организмов: водная, наземно-воздушная, почвенная, внутриорганизменная. Экологические факторы. Классификация экологических факторов: абиотические, биотические и антропогенные. Действие экологических факторов на организмы. Абиотические факторы: свет, температура, влажность. Фотопериодизм. Приспособления организмов к действию абиотических факторов. Биологические ритмы. Биотические факторы. Виды биотических взаимодействий: конкуренция, хищничество. Паразитизм, мутуализм, комменсализм (квартиранство, нахлебничество), аменсализм, нейтрализм. Значение биотических взаимодействий для существования организмов в природных сообществах.			

Тема 8.2. Экологические характеристики популяции	**Теоретическое обучение:** Экологические характеристики популяции. Основные показатели популяции: численность, плотность, рождаемость, смертность, прирост, миграция. Динамика численности популяции и её регуляция.			
Раздел 9. Сообщества и экологические системы		**4**	**6**	ОК 01, ОК 02 ОК 04, ОК 07 ЛР 5.1, ЛР 5.3 ЛР 6.1, ЛР 6.2 ЛР 6.3, ЛР 6.4 ЛР 7.1-ЛР 7.5 ЛР 8.1-ЛР 8.3 УУД 1.1.1-1.1.8 УУД 1.2.1-1.2.10 УУД 1.3.1-1.3.5 УУД 2.1.1-2.1.4 УУД 2.2.1-2.2.7 УУД 3.1.1-3.1.7 УУД 3.2.1-3.2.5 УУД 3.3.1-3.3.4 УУД 4.4.1-4.4.5
Тема 9.1. Сообщества организмов, экосистемы	**Содержание**	2		
	Теоретическое обучение: Сообщество организмов – биоценоз. Структуры биоценоза: видовая, пространственная, трофическая (пищевая). Виды-доминанты. Связи в биоценозе. Экологические системы (экосистемы). Понятие об экосистеме и биогеоценозе. Функциональные компоненты экосистемы: продуценты, консументы, редуценты. Круговорот веществ и поток энергии в экосистеме. Трофические (пищевые) уровни экосистемы. Пищевые цепи и сети. Основные показатели экосистемы: биомасса, продукция. Экологические пирамиды: продукции, численности, биомассы. Свойства экосистем: устойчивость, саморегуляция, развитие. Сукцессия.			
Тема 9.2. Природные экосистемы	**Теоретическое обучение:** Природные экосистемы. Экосистемы рек и озёр. Экосистема хвойного или широколиственного леса. Антропогенные экосистемы. Агроэкосистемы. Урбоэкосистемы. Биологическое и хозяйственное значение агроэкосистем и урбоэкосистем. Биоразнообразие как фактор устойчивости экосистем. Сохранение биологического разнообразия на Земле.			
Тема 9.3. Биосфера - глобальная экосистема Земли	**Содержание**	2		
	Теоретическое обучение: Учение В. И. Вернадского о биосфере. Границы, состав и структура биосферы. Живое вещество и его функции. Особенности биосферы как глобальной экосистемы. Динамическое равновесие и обратная связь в биосфере. Круговороты веществ и биогеохимические циклы элементов (углерода, азота). Зональность биосферы. Основные биомы суши.			

Тема 9.4. Влияние антропогенных факторов на биосферу	**Профессионально ориентированное содержание (содержание прикладного модуля)**		2	
	Теоретическое обучение: Человечество в биосфере Земли. Антропогенные изменения в биосфере. Глобальные экологические проблемы. Сосуществование природы и человечества. Сохранение биоразнообразия как основа устойчивости биосферы. Основа рационального управления природными ресурсами и их использование. Достижения биологии и охрана природы. **В том числе: практические занятия** **Практическое занятие №10:** «Отходы производства» или «Экологические аспекты профессиональной деятельности» или «Профилактика профессиональных заболеваний» или «Влияние производственных факторов на организм человека».			
Тема 9.5. Влияние социально-экологических факторов на здоровье человека	**Профессионально ориентированное содержание (содержание прикладного модуля)**		4	
	Теоретическое обучение: Здоровье и его составляющие. Факторы, положительно и отрицательно влияющие на организм человека. Проблема техногенных воздействий на здоровье человека (электромагнитные поля, бытовая химия, избыточные шумы, радиация и т.п.). Адаптация организма человека к факторам окружающей среды. Принципы формирования здоровьесберегающего поведения. Физическая активность и здоровье. Биохимические аспекты рационального питания. **В том числе: практические занятия** **Практическое занятие №11:** «Умственная работоспособность» **Практическое занятие №12:** «Влияние абиотических факторов на человека» (в качестве триггеров, снижающих работоспособность, использовать условия осуществления профессиональной деятельности: шум, температура, физическая нагрузка и т.д.).			
Раздел 10. Селекция организмов, основы биотехнологии		**4**	**2**	ОК 01, ОК 02, ОК 04, ОК 7 ЛР 5.1, ЛР 5.3 ЛР 6.1, ЛР 6.2 ЛР 6.3, ЛР 6.4 ЛР 7.1-ЛР 7.5
Тема 10.1. Селекция как наука и процесс	**Содержание**	2		
	Теоретическое обучение: Селекция как наука и процесс. Зарождение селекции и доместикация. Учение Н. И. Вавилова о центрах многообразия и происхождения культурных растений. Центры происхождения			

	домашних животных. Сорт, порода, штамм. Современные методы селекции. Массовый и индивидуальный отборы в селекции растений и животных. Оценка экстерьера. Близкородственное скрещивание – инбридинг. Чистая линия. Скрещивание чистых линий. Гетерозис, или гибридная сила. Неродственное скрещивание – аутбридинг. Отдалённая гибридизация и её успехи. Искусственный мутагенез и получение полиплоидов. Достижения селекции растений, животных и микроорганизмов.			ЛР 8.1-ЛР 8.3 УУД 1.1.1-1.1.8 УУД 1.2.1-1.2.10 УУД 1.3.1-1.3.5 УУД 2.1.1-2.1.4 УУД 2.2.1-2.2.7 УУД 3.1.1-3.1.7 УУД 3.2.1-3.2.5 УУД 3.3.1-3.3.4 УУД 4.4.1-4.4.5
Тема 10.2. Основы биотехнологии	**Содержание**	2		
	Теоретическое обучение: Биотехнология как отрасль производства. Генная инженерия. Этапы создания рекомбинантной ДНК и трансгенных организмов. Клеточная инженерия. Клеточные культуры. Микроклональное размножение растений. Клонирование высокопродуктивных сельскохозяйственных организмов. Экологические и этические проблемы. ГМО – генетически модифицированные организмы.			
Тема 10.3. Биотехнологии в жизни и профессии	**Профессионально ориентированное содержание (содержание прикладного модуля)**		2	
	Теоретическое обучение: Основные направления современной биотехнологии в профессиональной деятельности человека. Методы биотехнологии. Объекты биотехнологии. Этика биотехнологических и генетических экспериментов. Правила поиска и анализа биоэкологической информации из различных источников (научная и учебно-научная литература, средства массовой информации, сеть Интернет и другие). **В том числе: практические занятия** **Практическое занятие №13:** Кейсы на анализ информации о научных достижениях в области генетических технологий, клеточной инженерии, пищевых биотехнологий. Защита кейса: представление результатов решения кейсов (выступление с презентацией).			
Раздел 11. Решение кейсов в области биотехнологий[1]			**4**	ОК 01, ОК 02, ОК 04, ОК 7 ЛР 5.1, ЛР 5.3 ЛР 6.1-ЛР 6.4 ЛР 7.1-ЛР 7.5
Тема 11.1.1. Биотехнологии в промышленности	**Профессионально ориентированное содержание (содержание прикладного модуля)**			
	Теоретическое обучение: Развитие промышленной биотехнологий и	2	2	

	ее применение в жизни человека, поиск и анализ информации из различных источников (научная и учебно-научная литература, средства массовой информации, сеть Интернет и другие). **В том числе: практические занятия** **Практическое занятие №14:** Кейсы на анализ информации о развитии промышленной биотехнологий (по мини-группам). Защита кейса: представление результатов решения кейсов (выступление с презентацией).			ЛР 8.1-ЛР 8.3 УУД 1.1.1-1.1.8 УУД 1.2.1-1.2.10 УУД 1.3.1-1.3.5 УУД 2.1.1-2.1.4 УУД 2.2.1-2.2.7 УУД 3.1.1-3.1.7 УУД 3.2.1-3.2.5 УУД 3.3.1-3.3.4 УУД 4.4.1-4.4.5
Консультация		**2**		
Промежуточная аттестация (дифференцированный зачёт)		**2**		ОК 01, ОК 02 ОК 04, ОК 07 ЛР 5.1, ЛР 5.3 ЛР 6.1-ЛР 8.3 УУД 1.1.1-1.1.8 УУД 1.2.1-1.2.10 УУД 1.3.1-1.3.5 УУД 2.1.1-2.1.4 УУД 2.2.1-2.2.7 УУД 3.1.1-3.1.7 УУД 3.2.1-3.2.5 УУД 3.3.1-3.3.4 УУД 4.4.1-4.4.5
	Итого за 2 семестр	**26**	**18**	
	Всего за 2 семестр	**44**		
	Итого	**72**		

[1] Образовательная организация самостоятельно определяет содержание раздела, выбирая одну из предложенных тем 11.1.1 -11.1.3.

3. УСЛОВИЯ РЕАЛИЗАЦИИ ПРОГРАММЫ ДИСЦИПЛИНЫ

3.1 Материально-техническое обеспечение

3.1. Для реализации программы учебной дисциплины предусмотрены следующие специальные помещения: кабинет.

Кабинет «Биология» оснащен необходимым для реализации программы учебной дисциплины оборудованием: 18 столов, 36 стульев, рабочее место преподавателя, компьютерный стол, доска, раздаточный материал, УМК дисциплины.

Технические средства обучения: персональный компьютер с устройствами воспроизведения звука, телевизор.

3.2 Учебно-методическое обеспечение

Реализация программы учебной дисциплины осуществляется на основе печатных (электронных) и информационных ресурсов, рекомендуемых для использования в образовательном процессе.

3.2.1 Основные печатные и электронные издания

1. Агафонова И.Б. Биология. Базовый уровень: Учебник / И.Б. Агафонова, А.А. Каменский, В.И. Сивоглазов — Москва: Просвещение, 2025. — 272 с. — ISBN 978-5-09-124905-7. — URL: https://book.ru/book/957853 (дата обращения:

2. Сивоглазов В.И. Биология. Базовый уровень: Практикум / В.И. Сивоглазов — Москва: Просвещение, 2025. — 112 с. — ISBN 978-5-09-124906-4. — URL:

3.2.2 Дополнительные источники

1. Агафонова И.Б. Биология. Базовый уровень: учебник СПО / И.Б. Агафонова, А.А. Каменский, В.И. Сивоглазов. - М.: Просвещение, 2024.
2. Биология. 10 класс. Базовый уровень: Учебник / В.В. Пасечник, В.В. Пасечника [и др.]; под. ред. А.А. Каменский — Москва: Просвещение, 2024. — 224 с. — ISBN 978-5-09-116776-4. — URL: https://book.ru/book/957854 (дата обращения:

3. Биология. 11 класс. Базовый уровень: Учебник / В.В. Пасечник, В.В. Пасечника [и др.]; под. ред. А.А. Каменский — Москва: Просвещение, 2024. — 272 с. — ISBN 978-5-09-116473-2. — URL: https://book.ru/book/957855 (дата обращения:

4. Константинов В.М. Биология для профессий и специальностей технического и естественно-научного профилей: учеб. для студ. учреждений сред. проф. образования / В.М. Константинов, А.Г. Резанов, Е.О. Фадеева; под ред. В.М. Константинова. – 10-е изд., стер. – М.: Академия, 2022. – 336 с.
5. Колесников С. И. Общая биология: учебное пособие / С. И. Колесников. — Москва: КноРус, 2023. — 287 с. — URL: https://book.ru/book/949522
6. Мамонтов С. Г. Общая биология: учебник / С. Г. Мамонтов, В. Б. Захаров. — Москва: КноРус, 2023. — 323 с. — URL: https://book.ru/book/948581
7. Мустафин А. Г. Биология: учебник / А. Г. Мустафин, В. Б. Захаров. — Москва: КноРус, 2024. — 423 с. — URL: https://book.ru/book/950239

4. КОНТРОЛЬ И ОЦЕНКА РЕЗУЛЬТАТОВ ОСВОЕНИЯ ДИСЦИПЛИНЫ

Контроль и оценка результатов освоения общеобразовательной учебной дисциплины «Биология» раскрываются через дисциплинарные результаты, направленные на формирование общих компетенций по разделам, темам содержания учебного материала и осуществляется преподавателем в процессе проведения текущего контроля и промежуточной аттестации.

Текущий контроль индивидуальных образовательных достижений, демонстрируемых обучающимися знаний, умений и навыков, проводится посредством 2-х контрольных точек в процессе выполнения практических работ, процедура проведения которых, описывается в КОС.

Обучение по программе учебной дисциплины завершается промежуточной аттестацией в форме дифференцированного зачета.

Для текущего контроля и промежуточной аттестации создаются фонды контрольно-оценочных средств (КОС), которые включают в себя педагогические контрольно-измерительные материалы, процедуру проведения контроля, предназначенные для определения соответствия (или несоответствия) индивидуальных образовательных достижений основным показателям оценки результатов подготовки.

Результаты обучения			Номер контрольной точки, номера тем в соответствии с тематическим планированием	Критерии оценки	Формы, методы контроля и оценки
Код ОК, ЛР УУД	Код ПК	Знания, умения			
ОК 01 ОК 02 ОК 04 ЛР5.1 ЛР5.3 ЛР6.1 ЛР6.2 ЛР6.4 ЛР7.1 ЛР8.1 ЛР8.2 УУД 1.1.1-		З1, З2 У1-У6	КТ № 1 Раздел 2-3 Темы 2.1 - 3.2	- Знает основополагающие биологические термины и понятия: жизнь, клетка, ткань, орган, организм, метаболизм (обмен веществ и превращение энергии), гомеостаз (саморегуляция), биосинтез белка, структурная организация живых систем, дискретность, саморегуляция, самовоспроизведение (репродукция), наследственность, изменчивость, энергозависимость, рост и развитие, уровневая организация. - Раскрывает содержание основополагающих биологических теорий и гипотез: клеточной теории.	Представление результатов выполнения практического задания

1.1.8 УУД 1.2.1-1.2.10 УУД 1.3.1-1.3.5 УУД 2.1.1-2.1.4 УУД 2.2.1-2.2.7				- Знает химический состав клеток живых организмов (органические и неорганические вещества). Функции, значение и роль в клетке данных веществ и соединений. - Раскрывает содержание основополагающих биол. терминов и понятий: нуклеиновые кислоты - ДНК, РНК. Их нахождение в клетке, строение и функции, значение. - Раскрывает матричные процессы в клетке: репликация, биосинтез белка (транскрипция и трансляция), репарация. - Понимает важность универсальности генетического кода и его свойств.	
ОК 01 ОК 02 ОК 04 ЛР5.1 ЛР5.3 ЛР6.4 ЛР7.1 УУД 1.1.1-1.1.8 УУД 1.2.1-1.2.10 УУД 1.3.1-1.3.5 УУД 2.1.1-2.1.4 УУД 2.2.1-2.2.7 УУД 3.1.1-3.1.7 УУД 3.2.1-3.2.5 УУД 3.3.1-3.3.4 УУД 4.4.1-4.4.5		З1, З2 У1-У4, У6-У8	КТ №2 Раздел 5 Темы 5.1 - 5.2	- Знает основополагающие биологические термины и понятия: генетика, наследственность, изменчивость, доминантные и рецессивные гены, гомозиготный и гетерозиготный организм, чистая линия, генотип, фенотип, аллельные гены, символика обозначений; - Раскрывает содержание основополагающих биологических теорий и гипотез: хромосомной, мутационной; - Раскрывает основополагающие биологические законы и закономерности (Г. Менделя, Т. Моргана), границы их применимости к живым системам; - Применяет основные методы научного познания, используемых в биологии: наблюдения и описания живых систем, процессов и явлений; организации и проведения биологического эксперимента, выдвижения гипотез, выявления зависимости между исследуемыми величинами, объяснения полученных результатов и формулирования выводов с использованием научных понятий, теорий и законов; - Применяет полученные знания для объяснения биологических процессов и явлений, для принятия практических решений в повседневной жизни с целью обеспечения безопасности своего здоровья и здоровья окружающих людей, соблюдения здорового образа жизни; понимание необходимости использования достижений современной биологии и биотехнологий; - Решает биологические задачи, составляет генотипические схемы скрещивания для разных типов наследования признаков у организмов; - Критически оценивает информацию биологического содержания, включающую	Представление результатов выполнения практического задания

				псевдонаучные знания из различных источников (средства массовой информации, научно-популярные материалы); интерпретирует этические аспекты современных исследований в биологии, медицине, биотехнологии.	
ОК 01 ОК 02 ОК 04 ОК 07 ЛР5.1 ЛР5.3 ЛР6.1-ЛР8.3 УУД 1.1.1-1.1.8 УУД 1.2.1-1.2.10 УУД 1.3.1-1.3.5 УУД 2.1.1-2.1.4 УУД 2.2.1-2.2.7 УУД 3.1.1-3.1.7 УУД 3.2.1-3.2.5 УУД 3.3.1-3.3.4 УУД 4.4.1-4.4.5		З1, З2 У1-У9	Темы 1.1 – 10.3	- Знает место и роль биологии в системе научного знания; - Знает функциональную грамотность человека для решения жизненных проблем; - Раскрывает содержание основополагающих биол. терминов и понятий: жизнь, клетка, ткань, орган, организм, вид, популяция, экосистема, биоценоз, биосфера; метаболизм (обмен веществ и превращение энергии), гомеостаз (саморегуляция), биосинтез белка, структурная организация живых систем, дискретность, саморегуляция, самовоспроизведение (репродукция), наследственность, изменчивость, энергозависимость, рост и развитие, уровневая организация; - Раскрывает содержание основополагающих биологических теорий и гипотез: клеточной, хромосомной, мутационной, эволюционной, происхождения жизни и человека; - Раскрывает основополагающие биол. законы и закономерности (Г. Менделя, Т. Моргана, Н.И. Вавилова, Э. Геккеля, Ф. Мюллера, К. Бэра), границы их применимости к живым системам; - Применяет основные методы научного познания, используемых в биологии: наблюдения и описания живых систем, процессов и явлений; организации и проведения биол. эксперимента, выдвижения гипотез, выявления зависимости между исследуемыми величинами, объяснения полученных результатов и формулирования выводов с использованием научных понятий, теорий и законов; - Выделяет существенные признаки вирусов, клеток прокариот и эукариот; одноклеточных и многоклеточных организмов, видов, биогеоценозов и экосистем; особенности процессов обмена веществ и превращения энергии в клетке, фотосинтеза, пластического и энергетического обмена, хемосинтеза, митоза, мейоза, оплодотворения, развития и размножения, индивидуального развития организма (онтогенеза), борьбы за существование, естественного	Дифференцированный зачет

				отбора, видообразования, приспособленности организмов к среде обитания, влияния компонентов экосистем, антропогенных изменений в экосистемах своей местности, круговорота веществ и превращение энергии в биосфере; - Применяет полученные знания для объяснения биологических процессов и явлений, для принятия практических решений в повседневной жизни с целью обеспечения безопасности своего здоровья и здоровья окружающих людей, соблюдения здорового образа жизни, норм грамотного поведения в окружающей природной среде; понимание необходимости использования достижений современной биологии и биотехнологий для рационального природопользования; - Решает биологические задачи, составляет генотипические схемы скрещивания для разных типов наследования признаков у организмов, составляет схемы переноса веществ и энергии в экосистемах (цепи питания, пищевые сети); - Критически оценивает информацию биологического содержания, включающую псевдонаучные знания из различных источников (средства массовой информации, научно-популярные материалы); интерпретирует этические аспекты современных исследований в биологии, медицине, биотехнологии; рассматривает глобальные экологические проблемы современности, формирует по отношению к ним собственную позицию; - Создаёт собственные устные логические умозаключения на основе биологической информации из некоторых источников, грамотно использует понятийный аппарат биологии.	

РАБОЧАЯ ПРОГРАММА ДИСЦИПЛИНЫ

ПОО.01 Индивидуальный проект

по специальности

23.02.05 Эксплуатация транспортного электрооборудования и автоматики (по видам транспорта, за исключением водного)

на базе основного общего образования

Технологический профиль обучения

Очная форма обучения

г. Омск, 2026

Рабочая программа учебной дисциплины (далее УД) разработана на основе Федерального государственного образовательного стандарта СОО (далее ФГОС СОО), основной профессиональной образовательной программы (далее ОПОП) по профессии «23.02.05 Эксплуатация транспортного электрооборудования и автоматики (по видам транспорта, за исключением водного)», а также Инструктивно-методического письма Минпросвещения РФ № 05-772 от 20.07.2020 по организации применения современных методик и программ преподавания по общеобразовательным дисциплинам в системе среднего профессионального образования, учитывающих образовательные потребности обучающихся образовательных организаций, реализующих программы среднего профессионального образования.

Организация-разработчик: бюджетное профессиональное образовательное учреждение Омской области «Омский автотранспортный колледж»

Разработчик: Вахитова Валентина Анатольевна, преподаватель

Рабочая программа утверждена на заседании ЦМК «Общеобразовательные, общие гуманитарные и социально-экономические дисциплины»
Протокол №____ от «____» _____ 2026 года
Председатель ЦМК «Общеобразовательные, общие гуманитарные и социально-экономические дисциплины» _____/Вахитова В.А./

© Вахитова Валентина Анатольевна, 2026
© БПОУ ОО «Омский АТК», 2026

СОДЕРЖАНИЕ

1. ОБЩАЯ ХАРАКТЕРИСТИКА	4
1.1. Цель и место дисциплины в структуре основной образовательной программы	4
1.2. Планируемые результаты освоения дисциплины	4
2. СТРУКТУРА И СОДЕРЖАНИЕ ДИСЦИПЛИНЫ	12
2.1. Трудоемкость освоения дисциплины	12
2.2. Содержание дисциплины	13
3. УСЛОВИЯ РЕАЛИЗАЦИИ ПРОГРАММЫ ДИСЦИПЛИНЫ	17
3.1. Материально-техническое обеспечение	17
3.2. Учебно-методическое обеспечение	17
4. КОНТРОЛЬ И ОЦЕНКА РЕЗУЛЬТАТОВ ОСВОЕНИЯ ДИСЦИПЛИНЫ	18

1. ОБЩАЯ ХАРАКТЕРИСТИКА

1.1 Цель и место учебной дисциплины в структуре основной профессиональной образовательной программы

Цель дисциплины «Индивидуальный проект» – освоение системы базовых знаний, отражающих вклад информатики в формирование современной научной картины мира, роль информационных процессов в современном обществе, биологических и технических системах; овладение умениями применять, анализировать, преобразовывать информационные модели реальных объектов и процессов, используя при этом цифровые технологии, в том числе при изучении других дисциплин; развитие познавательных интересов, интеллектуальных и творческих способностей путем освоения и использования методов информатики и цифровых технологий при изучении различных учебных предметов; воспитание ответственного отношения к соблюдению этических и правовых норм информационной деятельности; приобретение опыта использования цифровых технологий в индивидуальной и коллективной учебной и познавательной, в том числе проектной деятельности.

Дисциплина «Индивидуальный проект» является обязательной частью общеобразовательного цикла учебного плана ОПОП по профессии «23.02.05 Эксплуатация транспортного электрооборудования и автоматики (по видам транспорта, за исключением водного)».

Связь с другими учебными дисциплинами: история, обществознание, физика.

Дисциплина «Индивидуальный проект» обеспечивает формирование профессиональных компетенций, общих компетенций и личностных результатов по профессии «23.02.05 Эксплуатация транспортного электрооборудования и автоматики (по видам транспорта, за исключением водного)».

Особое значение дисциплина имеет при формировании и развитии ОК01, ОК07.

1.2 Планируемые результаты освоения дисциплины

1.2.1. Перечень формируемых компетенций и личностных результатов

Код и наименование формируемых компетенций	Планируемые результаты освоения
ОК 01. Выбирать способы решения задач профессиональной деятельности применительно к различным контекстам	**Личностные результаты должны отражать в части:** **трудового воспитания:** - готовность к труду, осознание ценности мастерства, трудолюбие; - готовность к активной деятельности технологической и социальной направленности, способность инициировать, планировать и самостоятельно выполнять такую деятельность; - интерес к различным сферам профессиональной деятельности.

	Метапредметные результаты должны отражать: **Овладение универсальными учебными познавательными действиями:** **а) базовые логические действия**: - самостоятельно формулировать и актуализировать проблему, рассматривать ее всесторонне; - устанавливать существенный признак или основания для сравнения, классификации и обобщения; - определять цели деятельности, задавать параметры и критерии их достижения; - выявлять закономерности и противоречия в рассматриваемых явлениях; - вносить коррективы в деятельность, оценивать соответствие результатов целям, оценивать риски последствий деятельности. **б) базовые исследовательские действия:** - владеть навыками учебно-исследовательской и проектной деятельности, навыками разрешения проблем; - выявлять причинно-следственные связи и актуализировать задачу, выдвигать гипотезу ее решения, находить аргументы для доказательства своих утверждений, задавать параметры и критерии решения; - анализировать полученные в ходе решения задачи результаты, критически оценивать их достоверность, прогнозировать изменение в новых условиях; - уметь переносить знания в познавательную и практическую области жизнедеятельности.
ОК 02. Использовать современные средства поиска, анализа и интерпретации информации и информационные технологии для выполнения задач профессиональной деятельности	**Личностные результаты должны отражать в части:** **ценности научного познания:** - сформированность мировоззрения, соответствующего современному уровню развития науки и общественной практики, основанного на диалоге культур, способствующего осознанию своего места в поликультурном мире; - совершенствование языковой и читательской культуры как средства взаимодействия между людьми и познания мира. **Метапредметные результаты должны отражать:** **Овладение универсальными учебными познавательными действиями:** **в) работа с информацией:** - владеть навыками получения информации из источников разных типов, самостоятельно осуществлять поиск, анализ, систематизацию и интерпретацию информации различных видов и форм представления; - создавать тексты в различных форматах с учетом назначения информации и целевой аудитории, выбирая оптимальную форму представления и визуализации; - оценивать достоверность, легитимность информации, ее соответствие правовым и морально-этическим нормам; - владеть навыками распознавания и защиты информации, информационной безопасности личности.
ОК 03. Планировать и реализовывать собственное профессиональное и	**Личностные результаты должны отражать в части:** **духовно-нравственного воспитания:** - сформированность нравственного сознания, этического поведения;

личностное развитие, предпринимательскую деятельность в профессиональной сфере, использовать знания по правовой и финансовой грамотности в различных жизненных ситуациях	- способность оценивать ситуацию и принимать осознанные решения, ориентируясь на морально-нравственные нормы и ценности; - осознание личного вклада в построение устойчивого будущего; - ответственное отношение к своим родителям и (или) другим членам семьи, созданию семьи на основе осознанного принятия ценностей семейной жизни в соответствии с традициями народов России; **Метапредметные результаты должны отражать:** **Овладение универсальными регулятивными действиями:** **а) самоорганизация:** - самостоятельно осуществлять познавательную деятельность, выявлять проблемы, ставить и формулировать собственные задачи в образовательной деятельности и жизненных ситуациях; - самостоятельно составлять план решения проблемы с учетом имеющихся ресурсов, собственных возможностей и предпочтений; - давать оценку новым ситуациям; способствовать формированию и проявлению широкой эрудиции в разных областях знаний, постоянно повышать свой образовательный и культурный уровень; **б) самоконтроль:** - использовать приемы рефлексии для оценки ситуации, выбора верного решения; - уметь оценивать риски и своевременно принимать решения по их снижению; **в) эмоциональный интеллект, предполагающий сформированность:** - внутренней мотивации, включающей стремление к достижению цели и успеху, оптимизм, инициативность, умение действовать, исходя из своих возможностей; - эмпатии, включающей способность понимать эмоциональное состояние других, учитывать его при осуществлении коммуникации, способность к сочувствию и сопереживанию; - социальных навыков, включающих способность выстраивать отношения с другими людьми, заботиться, проявлять интерес и разрешать конфликты
ОК 04. Эффективно взаимодействовать и работать в коллективе и команде	**Личностные результаты должны отражать в части:** **ценности научного познания:** - осознание ценности научной деятельности, готовность осуществлять проектную и исследовательскую деятельность индивидуально и в группе. **Метапредметные результаты должны отражать:** **Овладение универсальными коммуникативными действиями:** **совместная деятельность:** - понимать и использовать преимущества командной и индивидуальной работы; - принимать цели совместной деятельности, организовывать и координировать действия по ее достижению: составлять план

	действий, распределять роли с учетом мнений участников обсуждать результаты совместной работы; - координировать и выполнять работу в условиях реального, виртуального и комбинированного взаимодействия; - осуществлять позитивное стратегическое поведение в различных ситуациях, проявлять творчество и воображение, быть инициативным. **Овладение универсальными регулятивными действиями:** - принятие себя и других людей; - принимать мотивы и аргументы других людей при анализе результатов деятельности; - признавать свое право и право других людей на ошибки; - развивать способность понимать мир с позиции другого человека.
ОК 09. Пользоваться профессиональной документацией на государственном и иностранном языках	**Личностные результаты должны отражать в части:** **ценности научного познания:** - сформированность мировоззрения, соответствующего современному уровню развития науки и общественной практики, основанного на диалоге культур, способствующего осознанию своего места в поликультурном мире; - совершенствование языковой и читательской культуры как средства взаимодействия между людьми и познания мира; - осознание ценности научной деятельности, готовность осуществлять проектную и исследовательскую деятельность индивидуально и в группе. **Метапредметные результаты должны отражать:** **Овладение универсальными учебными познавательными действиями:** **б) базовые исследовательские действия:** - владеть навыками учебно-исследовательской и проектной деятельности, навыками разрешения проблем; - способность и готовность к самостоятельному поиску методов решения практических задач, применению различных методов познания; - овладение видами деятельности по получению нового знания, его интерпретации, преобразованию и применению в различных учебных ситуациях, в том числе при создании учебных и социальных проектов; - формирование научного типа мышления, владение научной терминологией, ключевыми понятиями и методами; -осуществлять целенаправленный поиск переноса средств и способов действия в профессиональную среду

1.2.2. Результаты освоения элементов компетенций по учебной дисциплине (в соответствии с ФГОС СОО).

Предметные результаты:

Знать	З1 основы методологии проектной и исследовательской деятельности; З2 современные средства и устройства информатизации, порядок их применения и программное обеспечение в профессиональной деятельности, в том числе цифровые средства; З3 структуру и правила оформления индивидуального проекта; З4 этапы проектирования и научного исследования;

	З5 основные источники информации и ресурсы для решения задач и/или проблем в профессиональном и/или социальном контексте; З6 формат оформления результатов поиска информации; З7 требования, предъявляемые к оформлению индивидуального проекта; З8 требования, предъявляемые к защите индивидуального проекта; З9 основы предпринимательской деятельности, правовой и финансовой грамотности правила разработки презентации основные этапы разработки и реализации проекта; З10 возможные траектории профессионального развития и самообразования.
Уметь	У1 формулировать тему индивидуального проекта, доказывать её актуальность; У2 определять цель и задачи индивидуального проекта; У3 определять этапы решения задачи, составлять план действия, реализовывать составленный план, определять необходимые ресурсы выявлять и эффективно искать информацию, необходимую для решения задачи и/или проблемы; У4 работать с различными источниками, в том числе с первоисточниками, грамотно их цитировать, оформлять библиографические ссылки, составлять библиографический список; У5 выбирать и применять на практике методы исследовательской работы, адекватные задачам исследования; У6 пользоваться актуальными методами работы в профессиональной и смежных сферах оценивать результат и последствия своих действий (самостоятельно или с помощью наставника); У7 оформлять теоретические и экспериментальные результаты исследовательской работы; У8 защищать результаты, полученные в ходе исследования, оценивать жизнеспособность проектной идеи.

Метапредметные результаты:

Межпредметные понятия	-
Познавательные УУД	1.1 Базовые логические действия: 1.1.1 устанавливать существенный признак или основания для сравнения, классификации обобщения; 1.1.2 выявлять закономерности и противоречия в рассматриваемых явлениях; 1.1.3 самостоятельно формулировать и актуализировать проблему, всесторонне ее рассматривать; определять цели деятельности, задавая параметры и критерии их достижения; 1.1.4 вносить коррективы в деятельность, оценивать соответствие результатов целям, оценивать риски последствий деятельности; 1.1.5 развивать креативное мышление при решении жизненных проблем; 1.2. Базовые исследовательские действия: 1.2.1 владеть навыками учебно-исследовательской и проектной деятельности, навыками разрешения проблем; 1.2.2 овладение видами деятельности по получению нового знания, его интерпретации, преобразованию и применению в различных учебных ситуациях, в том числе при создании учебных и социальных проектов; 1.2.3 формирование научного типа мышления, владение научной терминологией, ключевыми понятиями и методами; 1.2.4 выявлять причинно-следственные связи и актуализировать

	задачу, выдвигать гипотезу ее решения, находить аргументы для доказательства своих утверждений, задавать параметры и критерии решения; 1.2.5 анализировать полученные в ходе решения задачи результаты, критически оценивать их достоверность, прогнозировать изменение в новых условиях; 1.2.6 уметь переносить знания в познавательную и практическую области жизнедеятельности; уметь интегрировать знания из разных предметных областей; осуществлять целенаправленный поиск переноса средств и способов действия в профессиональную среду; 1.2.7 способность и готовность к самостоятельному поиску методов решения практических задач, применению различных методов познания; ставить и формулировать собственные задачи в образовательной деятельности и жизненных ситуациях; ставить проблемы и задачи, допускающие альтернативные решения; выдвигать новые идеи, предлагать оригинальные подходы и решения; разрабатывать план решения проблемы с учетом анализа имеющихся материальных и нематериальных ресурсов. 1.3. Работа с информацией: 1.3.1 владеть навыками получения информации из, источников разных типов, самостоятельно осуществлять поиск, анализ, систематизацию и интерпретацию информации различных видов и форм представления; 1.3.2 создавать тексты в различных форматах с учетом назначения информации и целевой аудитории, выбирая оптимальную форму представления и визуализации; 1.3.3 оценивать достоверность, легитимность информации, ее соответствие правовым и морально-этическим нормам; 1.3.4 использовать средства информационных и коммуникационных технологий в решении когнитивных, коммуникативных и организационных задач с соблюдением требований эргономики, техники безопасности, гигиены, ресурсосбережения, правовых и этических норм, норм информационной безопасности; 1.3.5 владеть навыками распознавания и защиты информации, информационной безопасности личности.
Коммуникативные УУД	2.1 Общение 2.1.1 осуществлять коммуникации во всех сферах жизни; владеть различными способами общения и взаимодействия; 2.1.2 развернуто и логично излагать свою точку зрения с использованием языковых средств; 2.1.3 аргументированно вести диалог.
Регулятивные УУД	3.1 Самоорганизация 3.1.1 самостоятельно осуществлять познавательную деятельность, выявлять проблемы, ставить и формулировать собственные задачи в образовательной деятельности и жизненных ситуациях; давать оценку новым ситуациям; 3.1.2 самостоятельно составлять план решения проблемы с учетом имеющихся ресурсов, собственных возможностей и предпочтений; делать осознанный выбор, аргументировать его,

	брать ответственность за решение; оценивать приобретенный опыт; способствовать формированию и проявлению широкой эрудиции в разных областях знаний. 3.2 Самоконтроль 3.2.1 давать оценку новым ситуациям, вносить коррективы в деятельность, оценивать соответствие результатов целям; 3.2.2 владеть навыками познавательной рефлексии как осознание совершаемых действий и мыслительных процессов, их результатов и оснований; использовать приемы рефлексии для оценки ситуации, выбора верного решения; уметь оценивать риски и своевременно принимать решения по их снижению. 3.3 Эмоциональный интеллект, предполагающий сформированность: саморегулирования, включающего самоконтроль, умение принимать ответственность за свое поведение, способность адаптироваться к эмоциональным изменениям и проявлять гибкость, быть открытым новому; внутренней мотивации, включающей стремление к достижению цели и успеху, оптимизм, инициативность, умение действовать, исходя из своих возможностей.

Личностные результаты:

Гражданское воспитание	
ЛР1.1	сформированность гражданской позиции обучающегося как активного и ответственного члена российского общества;
ЛР1.2	осознание своих конституционных прав и обязанностей, уважение закона и правопорядка;
ЛР1.3	принятие традиционных национальных, общечеловеческих гуманистических и демократических ценностей;
ЛР1.4	готовность противостоять идеологии экстремизма, национализма, ксенофобии, дискриминации по социальным, религиозным, расовым, национальным признакам;
ЛР1.5	готовность вести совместную деятельность в интересах гражданского общества, участвовать в самоуправлении в образовательной организации;
ЛР1.6	умение взаимодействовать с социальными институтами в соответствии с их функциями и назначением;
ЛР1.7	готовность к гуманитарной и волонтерской деятельности;
Патриотическое воспитание	
ЛР2.1	сформированность российской гражданской идентичности, патриотизма, уважения к своему народу, чувства ответственности перед Родиной, гордости за свой край, свою Родину, свой язык и культуру, прошлое и настоящее многонационального народа России;
ЛР2.2	ценностное отношение к государственным символам, историческому и природному наследию, памятникам, традициям народов России, достижениям России в науке, искусстве, спорте, технологиях, труде;
ЛР2.3	идейную убежденность, готовность к служению и защите Отечества, ответственность за его судьбу;
Духовно-нравственное воспитание	
ЛР3.1	осознание духовных ценностей российского народа;
ЛР3.2	сформированность нравственного сознания, этического поведения;
ЛР3.3	способность оценивать ситуацию и принимать осознанные решения, ориентируясь на морально-нравственные нормы и ценности;

ЛР3.4	осознание личного вклада в построение устойчивого будущего;
ЛР3.5	ответственное отношение к своим родителям, созданию семьи на основе осознанного принятия ценностей семейной жизни в соответствии с традициями народов России;
Эстетическое воспитание	
ЛР4.1	эстетическое отношение к миру, включая эстетику быта, научного и технического творчества, спорта, труда, общественных отношений;
ЛР4.2	способность воспринимать различные виды искусства, традиции и творчество своего и других народов, ощущать эмоциональное воздействие искусства;
ЛР4.3	убежденность в значимости для личности и общества отечественного и мирового искусства, этнических культурных традиций и народного творчества;
ЛР4.4	готовность к самовыражению в разных видах искусства, стремление проявлять качества творческой личности;
Ценности научного познания	
ЛР5.1	сформированность мировоззрения, соответствующего современному уровню развития науки и общественной практики, основанного на диалоге культур, способствующего осознанию своего места в поликультурном мире;
ЛР5.2	совершенствование языковой и читательской культуры как средства взаимодействия между людьми и познанием мира;
ЛР5.3	осознание ценности научной деятельности; готовность осуществлять проектную и исследовательскую деятельность индивидуально и в группе.
Физическое воспитание, формирование культуры здоровья и эмоционального благополучия	
ЛР6.1	сформированность здорового и безопасного образа жизни, ответственного отношения к своему здоровью;
ЛР6.2	потребность в физическом совершенствовании, занятиях спортивно-оздоровительной деятельностью;
ЛР6.3	активное неприятие вредных привычек и иных форм причинения вреда физическому и психическому здоровью;
Трудовое воспитание	
ЛР7.1	готовность к труду, осознание ценности мастерства, трудолюбие;
ЛР7.2	готовность к активной деятельности технологической и социальной направленности; способность инициировать, планировать и самостоятельно выполнять такую деятельность;
ЛР7.3	интерес к различным сферам профессиональной деятельности, умение совершать осознанный выбор будущей профессии и реализовывать собственные жизненные планы;
ЛР7.4	готовность и способность к образованию и самообразованию на протяжении всей жизни;
Экологическое воспитание	
ЛР8.1	сформированность экологической культуры, понимание влияния социально-экономических процессов на состояние природной и социальной среды, осознание глобального характера экологических проблем;
ЛР8.2	планирование и осуществление действий в окружающей среде на основе знания целей устойчивого развития человечества;
ЛР8.3	активное неприятие действий, приносящих вред окружающей среде;
ЛР8.4	умение прогнозировать неблагоприятные экологические последствия предпринимаемых действий, предотвращать их;
ЛР8.5	расширение опыта деятельности экологической направленности.

2. СТРУКТУРА И СОДЕРЖАНИЕ ДИСЦИПЛИНЫ

2.1 Трудоемкость освоения дисциплины

Наименование составных частей дисциплины	**Объем в часах**	**В т.ч. в форме практ. подготовки**
Учебные занятия, в том числе:	**32**	**28**
теоретическое обучение	2	2
индивидуальное проектирование	24	24
консультации	4	
Промежуточная аттестация (защита проекта)	2	**2**
Всего	**32**	

2.2 Содержание дисциплины

Наименование разделов и тем	Содержание учебного материала, практических и лабораторных занятий	Объем, ак.ч./в форме практической подготовки, ак.ч.		Коды компетенций, формированию которых способствует элемент программы
		теоретическое обучение	Практическая подготовка (в т.ч. индивидуальное проектирование)	
Раздел 1. Методология проектной деятельности, типология проектов			**8**	
Тема 1.1 Проект как вид учебно-познавательной деятельности. Теоретические основы проектирования	**Основное содержание**		2	ОК01 – ОК03 ЛР5.1 – ЛР5.3 ЛР7.2 – ЛР7.4 УУД1.1.1 УУД1.2.2 УУД2.1.1 УУД3.2.1
	Определение понятия «проект». Цели и задачи курса. Усвоение теоретических основ проектирования. Различие между проектной и исследовательской деятельностью. Занятие проектной деятельностью как проявление творчества. Проект как один из видов самостоятельной деятельности обучающегося			
Тема 1.2 Типология проектов	**Основное содержание**		2	ОК01 – ОК03 ЛР7.2 – ЛР7.4 УУД1.1.1 УУД1.2.2 УУД2.1.1 УУД3.2.1
	Понимание различия между разными типами проектов. Типы проектов по сферам деятельности (технический, организационный, экономический, социальный, смешанный) Классы проектов (монопроекты, мультипроекты, мегапроекты). Виды проектов (инвестиционный, инновационный, научно-исследовательский, учебно-образовательный, смешанный). Определение, к какому типу относится тот или иной проект. Управление проектами			
Тема 1.3 Структура и логика изложения материала в проектной и учебно-	**Основное содержание**		2	ОК01 – ОК03 ОК09 ЛР5.1 – ЛР5.3 ЛР8.3 УУД1.1.1 УУД1.2.2
	Требования к структуре и содержанию проекта. Грамотное изложение сути проблемы, недопущение			

исследовательской работе	упрощенчества, поверхностного толкования тех или иных вопросов			УУД2.1.1 УУД3.2.1
Тема 1.4. Инструментарий работы с информацией	**Профессионально-ориентированное содержание** Изучение методов, приемов, технологии поиска и переработки информации. Отбор и систематизация информации. Применение информационных технологий в проектной деятельности. Изучение Правил безопасности работы в сети Интернет		2	ОК02, ОК04 ОК09 ЛР7.2 – ЛР7.4 УУД1.1.1 УУД1.2.7 УУД1.3.1 – УУД1.3.5 УУД3.1.2
Раздел 2. Написание индивидуального проекта		**–**	**10**	
Тема 2.1. Формулирование темы проекта. Постановка цели и определение задач проекта. Составление алгоритма работы над проектом	**Основное содержание** Выбор темы проекта. Алгоритм формулирования темы проекта. Определение типа проекта. Планирование проекта. Постановка цели и определение задач работы над индивидуальным проектом в соответствии с содержанием		2	ОК01 – ОК04 ОК09 ЛР3.3, ЛР4.4 ЛР8.3 УУД1.1.1 – УУД1.1.5 УУД1.2.4 УУД1.2.6 УУД3.1.1 – УУД3.1.5 УУД3.2.1 УУД3.2.2
Тема 2.2. Оформление содержания проекта. Оформление введения к проекту	**Основное содержание** Соблюдение подготовительного и поискового этапов работы над проектом. Составление содержания проекта. Оценка и обоснование актуальности проекта. Описание и определение проблемного поля. Раскрытие практического значения индивидуального проекта с учетом полученных результатов работы над ним. Форматирование и структурирование введения в соответствии с требованиями к оформлению проекта		2	ОК01, ОК02 ЛР5.1 – ЛР5.3 ЛР7.2 – ЛР7.4 УУД1.1.1 – УУД1.1.5 УУД1.2.6 УУД3.1.1 – УУД3.1.5 УУД3.2.1, УУД3.2.2
Тема 2.3. Оформление глав проекта	**Профессионально-ориентированное содержание** Форматирование текстового документа. Оформление заголовков структурных элементов (глав) проекта. Редактирование текстовой части проекта в соответствии с требованиями		2	ОК01, ОК02 ЛР4.4 ЛР5.1 – ЛР5.3 УУД1.1.1 – УУД1.1.5 УУД1.2.6 УУД3.1.1 – УУД3.1.5 УУД3.2.1 УУД3.2.2
Консультации		**2**		

	Итого за 1 семестр	**2**	**14**	
	Всего за 1 семестр	**16**		
Тема 2.4. Формулировка заключения, выводов по итогам работы над проектом. Самооценка индивидуального проекта	**Основное содержание**		2	ОК01 – ОК04 ЛР7.2 – ЛР7.4 УУД1.1.1 – УУД1.1.5 УУД1.2.6 УУД3.1.1 – УУД3.1.5 УУД3.1.1 УУД3.1.2 УУД3.2.2
	Составление краткого обзора проекта, формулирование выводов, оформление заключения в соответствии с требованиями. Проведение самооценки индивидуального проекта в соответствии с разработанными критериями			
Тема 2.5. Оформление библиографического списка и перечня информационных источников. Оформление таблиц, рисунков, иллюстраций. Оформление ссылок, сносок, приложений	**Основное содержание**		2	ОК01 – ОК04, ОК09 ЛР7.2 – ЛР7.4 УУД1.1.1 – УУД1.1.5 УУД1.2.6 УУД3.1.1 – УУД3.1.5 УУД3.1.1 УУД3.1.2 УУД3.2.2
	Оформление библиографического списка и перечня информационных источников в соответствии с требованиями. Поиск и систематизация информации. Информационная культура. Виды информационных источников. Инструментарий работы с информацией. Оформление таблиц, рисунков, иллюстраций в соответствии с требованиями. Изучение Правил оформления ссылок на информационные источники в соответствии с требованиями ГОСТов. Оформление ссылок, сносок, приложений в соответствии с требованиями			
Раздел 3. Подготовка к защите индивидуального проекта			**8**	
Тема 3.1. Составление плана выступления, подготовка тезисов для защиты проекта	**Основное содержание**		2	ОК01 – ОК04, ОК09 ЛР3.3, ЛР4.4 ЛР5.1 – ЛР5.3 УУД1.1.4 УУД1.2.5 УУД2.1.1 – УУД2.1.3 УУД3.2.1 УУД3.3
	Определение цели своей деятельности и критическое оценивание результатов. Создание письменных текстов с использованием необходимых речевых средств			
Тема 3.2. Подготовка презентации к публичной защите проекта	**Основное содержание**		2	ОК01, ОК02 ЛР4.1, ЛР7.1 ЛР8.2 УУД1.2.6 УУД1.3.1 – УУД1.3.5 УУД3.1.2 УУД3.3
	Овладение навыками работы в программе Power Point. Примерное оформление слайда в соответствии с требованиями			
Тема 3.3.	**Профессионально-ориентированное содержание**		2	ОК01 – ОК03, ОК09

Предзащита проекта				ЛР5.1 – ЛР5.3 ЛР7.2 – ЛР7.4 УУД1.1.4 УУД1.2.5 УУД2.1.1 – УУД2.1.3 УУД3.2.1 УУД3.3
	Репетиция представления индивидуального проекта. Общие требования построения речи, правильность произношения слов. Рекомендации оратору: особенности мышления аудитории, чем добиться ее расположения и внимания, от чего воздержаться. Типы вопросов. Снятие коммуникативных барьеров при публичной защите результатов проекта			
	Определение типов проектов по их описанию. Знание требований к оформлению индивидуального проекта, критерии оценивания проекта, способы оценки и самооценки.			
Консультация		**2**		
Промежуточная аттестация (защита проекта)			**2**	
Итого за 2 семестр		**2**	**14**	
Всего за 2 семестр		**16**		
Всего за учебный год		**32**		

3. УСЛОВИЯ РЕАЛИЗАЦИИ ПРОГРАММЫ ДИСЦИПЛИНЫ

3.1 Материально-техническое обеспечение

Для реализации программы учебной дисциплины предусмотрены учебные кабинеты.

Оборудование учебного кабинета:

- посадочные места по количеству обучающихся – 15 столов, 30 стульев;
- рабочее место преподавателя;
- информационно-коммуникационные средства; экранно-звуковые пособия;
- технические средства обучения (персональный компьютер; мультимедийный проектор; интерактивная доска);

3.2 Учебно-методическое обеспечение

Реализация программы учебной дисциплины осуществляется на основе печатных (электронных) и информационных ресурсов, рекомендуемых для использования в образовательном процессе.

3.2.1 Основные печатные и/или электронные издания

Основная:

1. Половкова М.В. Индивидуальный проект. Шаг в профессию. Базовый уровень: Учебник / М.В. Половкова, А.В. Носов, Т.В. Половкова — Москва: Просвещение, 2025. — 192 с. — ISBN 978-5-09-124911-8. — URL: https://book.ru/book/957872 (дата обращения: 16.03.2026)

2. Половкова М.В. Индивидуальный проект. Шаг в профессию. Базовый уровень: Учебник / М.В. Половкова, А.В. Носов, Т.В. Половкова — Москва: Просвещение, 2025. — 192 с. — ISBN 978-5-09-124911-8. — URL: https://book.ru/book/957872 (дата обращения: 16.03.2026)

Дополнительная:

1. Антропова Н. В. Индивидуальный проект: учебное пособие / Н. В. Антропова. — Москва: Русайнс, 2026. — 151 с. — ISBN 978-5-466-09545-6. — URL: https://book.ru/book/958718 (дата обращения: 16.03.2026)

2. Истомина О. Б. Я готовлю исследовательский проект: рекомендации для среднего профессионального образования: учебное пособие / О. Б. Истомина. — М.: Русайнс, 2024. — 96 с. — URL: https://book.ru/book/955221 (дата обращения: 13.05.2025)

3. Кунилова, О. В. Индивидуальный проект. Проектно-исследовательская деятельность: учебное пособие / О. В. Кунилова. — Москва : КноРус, 2026. — 167 с. — ISBN 978-5-406-16162-3. — URL: https://book.ru/book/962273 (дата обращения: 16.03.2026)

4. Основы учебно-исследовательской деятельности студентов: учебник / И.З. Сковородкина, С.А. Герасимов, О.Б. Фомина. – 2- е изд., стер. – Москва: Кнорус, 2022. – 266 с. – (Среднее профессиональное образование).

5. Половкова М.В. Индивидуальный проект. Шаг в профессию. Базовый уровень: учебник для СПО / М.В. Половкова, А.В. Носов, Т.В. Половкова и др. - М.: Просвещение, 2024.

6. Половкова М.В. Индивидуальный проект. Шаг в профессию. Практикум: учебник для СПО / М.В. Половкова, А.В. Носов, Т.В. Половкова и др. - М.: Просвещение, 2024.

7. Сковородкина И. З. Основы учебно-исследовательской деятельности студентов: учебник / И. З. Сковородкина, С. А. Герасимов, О. Б. Фомина. — М.: КноРус, 2025. — 277 с. — URL: https://book.ru/book/955414 (дата обращения: 13.05.2025)

8. Уварова О. А. Индивидуальный проект. Практикум: учебное пособие / О. А. Уварова. — Москва: КноРус, 2026. — 158 с. — ISBN 978-5-406-15672-8. — URL: https://book.ru/book/961392 (дата обращения: 16.03.2026)

9. Шарова С. Ю. Основы исследовательской и проектной деятельности: учебное пособие / С. Ю. Шарова. — Москва: Русайнс, 2026. — 181 с. — ISBN 978-5-466-09865-5. — URL: https://book.ru/book/959305 (дата обращения: 16.03.2026)

4. КОНТРОЛЬ И ОЦЕНКА РЕЗУЛЬТАТОВ ОСВОЕНИЯ ДИСЦИПЛИНЫ

Контроль и оценка результатов освоения учебной дисциплины осуществляется преподавателем в процессе проведения текущего контроля и промежуточной аттестации.

Текущий контроль индивидуальных образовательных достижений – демонстрируемых обучающимися знаний, умений и навыков проводится посредством 1 контрольной точки, проведение которой описывается в КОС.

Обучение по программе учебной дисциплины завершается промежуточной аттестацией в форме защиты проекта.

Для текущего контроля и промежуточной аттестации создаются фонды контрольно-оценочных средств (КОС), которые включают в себя педагогические контрольно-измерительные материалы, процедуру проведения контроля, предназначенные для определения соответствия (или несоответствия) индивидуальных образовательных достижений основным показателям оценки результатов подготовки.

Результаты обучения			Номер контрольной точки, номера тем в соответствии с тематическим планированием	Критерии оценки	Формы, методы контроля и оценки
Код ОК, ЛР *(перечень в соответствии с п.1.1.1 данной программы)*	Код ПК (при наличии, или в соответствии с п.1.1.2)	Знания, умения *(в соответствии с п.1.1.3 данной программы)*			
ОК01 – ОК04 ОК09 ЛР5.1 – ЛР5.3 ЛР7.2 – ЛР7.4 ЛР8.3	–	З1 – З10	КТ№1 Темы 1.1 – 1.4	Знает понятие индивидуального проекта, особенности, структуру индивидуального проекта. Определяет виды и типы проектов. Формулирует требования к оформлению индивидуального проекта	Контрольное тестирование
		У5 У6		Умеет вести конспект, самостоятельно работать с литературой. Осуществляет готовность к самостоятельному поиску методов решения практических задач. Применяет анализ текста с точки зрения наличия в нем основной и второстепенной информации. Составляет высказывание в виде обоснованного суждения.	
ОК01 – ОК04 ОК09 ЛР3.3, ЛР4.4 ЛР5.1 – ЛР5.3 ЛР7.2 – ЛР7.4 ЛР8.3	–	З4 З6 – З8	Темы 1.1 – 2.5	Знает составляющие паспорта проекта. Определяет типы проектов по их описанию. Формулирует критерии оценивания проекта, способы оценки и самооценки	Контрольная работа
		У1 У2 У3 У4 У5 У6 У7		Умеет представлять информацию в виде таблиц, схем, графиков, и диаграмм. Применяет теоретические сведения в практической деятельности. Составляет высказывание в виде обоснованного суждения.	
ОК01 – ОК04 ОК09 ЛР1.1, ЛР1.3 ЛР2.1 ЛР3.1 – ЛР3.4 ЛР4.4 ЛР5.1 – ЛР5.3 ЛР7.2 – ЛР7.4	–	З1 – З10	Темы 2.1 – 3.3	Знает требования, предъявляемые к защите индивидуального проекта. Определяет цель своей проектной деятельности. Формулирует тезисы для защиты проекта с использованием необходимых речевых средств.	Защита проекта

ЛР6.3, ЛР8.3		У6 У8		Умеет защищать результаты, полученные в ходе исследования. Осуществляет самооценку индивидуального проекта в соответствии с разработанными критериями. Применяет навыки работы в программе Power Point.	

РАБОЧАЯ ПРОГРАММА УЧЕБНОЙ ДИСЦИПЛИНЫ

УПП.01 Математика

по специальности

23.02.05Эксплуатация транспортного электрооборудования и автоматики (по видам транспорта, за исключением водного)

Профиль: технологический

Форма обучения: очная

Омск ,2026

Рабочая программа учебной дисциплины УПП.01 «**Математика»** разработана на основе Федерального государственного образовательного стандарта СОО (далее ФГОС СОО), примерной программы общеобразовательной учебной дисциплины **«Математика»,** основной профессиональной образовательной программы (далее ОПОП) по специальности 23.02.05 Эксплуатация транспортного электрооборудования и автоматики (по видам транспорта, за исключением водного).

Организация-разработчик: бюджетное профессиональное образовательное учреждение Омской области «Омский автотранспортный колледж»

Разработчик: **Чарова Ирина Владимировна,** преподаватель

Рабочая программа утверждена на заседании ЦМК «Информатика и вычислительная техника. Математика».

Протокол № 8 от «24»апреля 2026 года

Председатель ЦМК «Информатика и вычислительная техника. Математика» _____ / Попова А.П.

©Чарова И. В., 2026

©БПОУ ОО «Омский АТК», 2026

СОДЕРЖАНИЕ

1.ОБЩАЯ ХАРАКТЕРИСТИКА	4
1.1. Цель и место дисциплины в структуре основной образовательной программы	4
1.2. Планируемые результаты освоения дисциплины	4
2. СТРУКТУРА И СОДЕРЖАНИЕ ДИСЦИПЛИНЫ	6
2.1 Трудоемкость освоения дисциплины	
2.2. Содержание дисциплины	
3. УСЛОВИЯ РЕАЛИЗАЦИИ ПРОГРАММЫ ДИСЦИПЛИНЫ	
3.1. Материально-техническое обеспечение	
3.2. Учебно-методическое обеспечение	
4. КОНТРОЛЬ И ОЦЕНКА РЕЗУЛЬТАТОВ ОСВОЕНИЯ ДИСЦИПЛИНЫ	

1. ОБЩАЯ ХАРАКТЕРИСТИКА РАБОЧЕЙ ПРОГРАММЫ УЧЕБНОЙ ДИСЦИПЛИНЫ

1.1 Цель и место учебной дисциплины в структуре основной профессиональной образовательной программы

Содержание программы общеобразовательной дисциплины «Математика» направлено на достижение результатов ее изучения в соответствии с требованиями ФГОС СОО с учетом профессиональной направленности ФГОС СПО. Приоритетными целями обучения математике на базовом уровне являются:

- формирование центральных математических понятий (число, величина, геометрическая фигура, переменная, вероятность, функция), обеспечивающих преемственность и перспективность математического образования обучающихся;

- подведение обучающихся на доступном для них уровне к осознанию взаимосвязи математики и окружающего мира, понимание математики как части общей культуры человечества;

- развитие интеллектуальных и творческих способностей обучающихся, познавательной активности, исследовательских умений, критичности мышления, интереса к изучению математики;

- формирование функциональной математической грамотности: умения распознавать математические аспекты в реальных жизненных ситуациях и при изучении других дисциплин, проявления зависимостей и закономерностей, формулировать их на языке математики и создавать математические модели, применять освоенный математический аппарат для решения практико-ориентированных задач, задач профессиональной деятельности, интерпретировать и оценивать полученные результаты.

Учебная дисциплина «Математика» является обязательной частью общеобразовательного цикла образовательной программы в соответствии с ФГОС СПО по специальности 23.02.05 «Эксплуатация транспортного

электрооборудования и автоматики (по видам транспорта, за исключением водного)».

Связь с другими учебными дисциплинами:

УПП.03 Физика

УПП.02 Информатика

ОП.01 Инженерная графика

1.2 Планируемые результаты освоения дисциплины

1.2.1. Перечень формируемых компетенций и личностных результатов

Код и наименование формируемых компетенций	**Планируемые результаты освоения**
ОК 01. Выбирать способы решения задач профессиональной деятельности применительно к различным контекстам	Личностные результаты должны отражать в части: трудового воспитания: - готовность к труду, осознание ценности мастерства, трудолюбие; - готовность к активной деятельности технологической и социальной направленности, способность инициировать, планировать и самостоятельно выполнять такую деятельность; - интерес к различным сферам профессиональной деятельности/ - готовность и способность к образованию и самообразованию на протяжении всей жизни Метапредметные результаты должны отражать: Овладение универсальными учебными познавательными действиями: а) базовые логические действия: - самостоятельно формулировать и актуализировать проблему, рассматривать ее всесторонне; - устанавливать существенный признак или основания для сравнения, классификации и обобщения; - определять цели деятельности, задавать параметры и критерии их достижения; - выявлять закономерности и противоречия в рассматриваемых явлениях; - вносить коррективы в деятельность, оценивать соответствие результатов целям, оценивать риски последствий деятельности - развивать креативное мышление при решении жизненных проблем б) базовые исследовательские действия: - владеть навыками учебно-исследовательской и проектной деятельности, навыками разрешения проблем;

	- способность и готовность к самостоятельному поиску методов решения практических задач, применению различных методов познания - выявлять причинно-следственные связи и актуализировать задачу, выдвигать гипотезу ее решения, находить аргументы для доказательства своих утверждений, задавать параметры и критерии решения; - анализировать полученные в ходе решения задачи результаты, критически оценивать их достоверность, прогнозировать изменение в новых условиях; разрабатывать план решения проблемы с учетом анализа имеющихся материальных и нематериальных ресурсов; - уметь переносить знания в познавательную и практическую области жизнедеятельности; - уметь интегрировать знания из разных предметных областей; - выдвигать новые идеи, предлагать оригинальные подходы и решения - ставить проблемы и задачи, допускающие способность их использования в познавательной и социальной практике Овладение универсальными регулятивными действиями: а) самоорганизация: делать осознанный выбор, аргументировать его, брать ответственность за решение
ОК 02. Использовать современные средства поиска, анализа и интерпретации информации, и информационные технологии для выполнения задач профессиональной деятельности	Личностные результаты должны отражать в части: ценности научного познания: -сформированность мировоззрения, соответствующего современному уровню развития науки и общественной практики, основанного на диалоге культур, способствующего осознанию своего места в поликультурном мире; Метапредметные результаты должны отражать: Овладение универсальными учебными познавательными действиями: в) работа с информацией: - владеть навыками получения информации из источников разных типов, самостоятельно осуществлять поиск, анализ, систематизацию и интерпретацию информации различных видов и форм представления; - создавать тексты в различных форматах с учетом назначения информации и целевой аудитории, выбирая оптимальную форму представления и визуализации; - оценивать достоверность, легитимность информации, ее соответствие правовым и морально-этическим нормам; - использовать средства информационных и коммуникационных технологий в решении когнитивных, коммуникативных и организационных задач с соблюдением требований эргономики,

	техники безопасности, гигиены, ресурсосбережения, правовых и этических норм, норм информационной безопасности; - владеть навыками распознавания и защиты информации, информационной безопасности личности
ОК 03. Планировать и реализовывать собственное профессиональное и личностное развитие, предпринимательскую деятельность в профессиональной сфере, использовать знания по правовой и финансовой грамотности в различных жизненных ситуациях	Личностные результаты должны отражать в части: духовно-нравственного воспитания: - сформированность нравственного сознания, этического поведения; - способность оценивать ситуацию и принимать осознанные решения, ориентируясь на морально-нравственные нормы и ценности; - осознание личного вклада в построение устойчивого будущего; - ответственное отношение к своим родителям и (или) другим членам семьи, созданию семьи на основе осознанного принятия ценностей семейной жизни в соответствии с традициями народов России; Метапредметные результаты должны отражать: Овладение универсальными регулятивными действиями: а) самоорганизация: - самостоятельно осуществлять познавательную деятельность, выявлять проблемы, ставить и формулировать собственные задачи в образовательной деятельности и жизненных ситуациях; самостоятельно составлять план решения проблемы с учетом имеющихся ресурсов, собственных возможностей и предпочтений; давать оценку новым ситуациям; способствовать формированию и проявлению широкой эрудиции в разных областях знаний, постоянно повышать свой образовательный и культурный уровень; б) самоконтроль: использовать приемы рефлексии для оценки ситуации, выбора верного решения; - уметь оценивать риски и своевременно принимать решения по их снижению; в) эмоциональный интеллект, предполагающий сформированность: внутренней мотивации, включающей стремление к достижению цели и успеху, оптимизм, инициативность, умение действовать, исходя из своих возможностей; - эмпатии, включающей способность понимать эмоциональное состояние других, учитывать его при осуществлении коммуникации, способность к сочувствию и сопереживанию; - социальных навыков, включающих способность выстраивать отношения с другими людьми, заботиться, проявлять интерес и разрешать конфликты
ОК 04. Эффективно взаимодействовать и работать в коллективе и команде	Личностные результаты должны отражать в части: ценности научного познания: осознание ценности научной деятельности, готовность осуществлять проектную и исследовательскую деятельность индивидуально и в группе Метапредметные результаты должны отражать:

	Овладение универсальными коммуникативными действиями: б) совместная деятельность: - понимать и использовать преимущества командной и индивидуальной работы; - принимать цели совместной деятельности, организовывать и координировать действия по ее достижению: составлять план действий, распределять роли с учетом мнений участников обсуждать результаты совместной работы; - координировать и выполнять работу в условиях реального, виртуального и комбинированного взаимодействия; - осуществлять позитивное стратегическое поведение в различных ситуациях, проявлять творчество и воображение, быть инициативным. Овладение универсальными регулятивными действиями: г) принятие себя и других людей: - принимать мотивы и аргументы других людей при анализе результатов деятельности; - признавать свое право и право других людей на ошибки; - развивать способность понимать мир с позиции другого человека
ОК 05. Осуществлять устную и письменную коммуникацию на государственном языке Российской Федерации с учетом особенностей социального и культурного контекста	Личностные результаты должны отражать в части: эстетического воспитания: - эстетическое отношение к миру, включая эстетику быта, научного и технического творчества, спорта, труда и общественных отношений; - способность воспринимать различные виды искусства, традиции и творчество своего и других народов, ощущать эмоциональное воздействие искусства; - убежденность в значимости для личности и общества отечественного и мирового искусства, этнических культурных традиций и народного творчества Метапредметные результаты должны отражать: Овладение универсальными коммуникативными действиями: а) общение: - осуществлять коммуникации во всех сферах жизни; - распознавать невербальные средства общения, понимать значение социальных знаков, распознавать предпосылки конфликтных ситуаций и смягчать конфликты; - развернуто и логично излагать свою точку зрения с использованием языковых средств
ОК 06. Проявлять гражданско-патриотическую позицию, демонстрировать осознанное поведение	Личностные результаты должны отражать в части: - гражданского воспитания: принятие традиционных национальных, общечеловеческих гуманистических и демократических ценностей; -патриотического воспитания:

на основе российских духовно-нравственных ценностей, в том числе с учетом гармонизации межнациональных и межрелигиозных отношений, применять стандарты антикоррупционного поведения	ценностное отношение к государственным символам, историческому и природному наследию, памятникам, традициям народов России, достижениям России в науке, искусстве, спорте, технологиях и труде; Метапредметные результаты должны отражать: Овладение универсальными регулятивными действиями: в) эмоциональный интеллект, предполагающий сформированность: --самосознания, включающего способность понимать свое эмоциональное состояние, видеть направления развития собственной эмоциональной сферы, быть уверенным в себе; - саморегулирования, включающего самоконтроль, умение принимать ответственность за свое поведение, способность адаптироваться к эмоциональным изменениям и проявлять гибкость, быть открытым новому; - внутренней мотивации, включающей стремление к достижению цели и успеху, оптимизм, инициативность, умение действовать, исходя из своих возможностей; - эмпатии, включающей способность понимать эмоциональное состояние других, учитывать его при осуществлении коммуникации, способность к сочувствию и сопереживанию; - социальных навыков, включающих способность выстраивать отношения с другими людьми, заботиться, проявлять интерес и разрешать конфликты
ОК 07. Содействовать сохранению окружающей среды, ресурсосбережению, применять знания об изменении климата, принципы бережливого производства, эффективно действовать в чрезвычайных ситуациях	Личностные результаты должны отражать в части: экологического воспитания: - активное неприятие действий, приносящих вред окружающей среде; - умение прогнозировать неблагоприятные экологические последствия предпринимаемых действий, предотвращать их; - расширение опыта деятельности экологической направленности; Метапредметные результаты должны отражать: Овладение универсальными учебными познавательными действиями: б) базовые исследовательские действия: - разрабатывать план решения проблемы с учетом анализа имеющихся материальных и нематериальных ресурсов; - осуществлять целенаправленный поиск переноса средств и способов действия в профессиональную среду; - уметь переносить знания в познавательную и практическую области жизнедеятельности; Овладение универсальными коммуникативными действиями: б) совместная деятельность: - предлагать новые проекты, оценивать идеи с позиции новизны, оригинальности, практической значимости; Овладение универсальными регулятивными действиями: б) самоконтроль:

	- давать оценку новым ситуациям, вносить коррективы в деятельность, оценивать соответствие результатов целям

Предметные результаты:

Знать	З1 методы доказательств, алгоритмы решения задач; определения, аксиомы и теоремы З2 понятия: степень числа, логарифм числа; З3 определения показательные, степенные, логарифмические, тригонометрические функции З4 понятия функция, непрерывная функция, производная, первообразная, определенный интеграл З5 понятия рациональная функция, показательная функция, степенная функция, логарифмическая функция, тригонометрические функции, обратные функции З6 знать понятие процента, правила нахождения процента от числа и числа по известным процентам, знать формулы на движение и производительности труда З7 определение понятий: среднее арифметическое, медиана, наибольшее и наименьшее значения, размах, дисперсия, стандартное отклонение числового набора З8 определение понятий: случайный опыт и случайное событие, вероятность случайного события; З9 понятия: точка, прямая, плоскость, пространство, двугранный угол, скрещивающиеся прямые, параллельность и перпендикулярность прямых и плоскостей, угол между прямыми, угол между прямой и плоскостью, угол между плоскостями, расстояние от точки до плоскости, расстояние между прямыми, расстояние между плоскостями З10 понятия: многогранник, сечение многогранника, куб, параллелепипед, призма, пирамида, фигура и поверхность вращения, цилиндр, конус, шар, сфера, сечения фигуры вращения, плоскость, касающаяся сферы, цилиндра, конуса, площадь поверхности пирамиды, призмы, конуса, цилиндра, площадь сферы, объем куба, прямоугольного параллелепипеда, пирамиды, призмы, цилиндра, конуса, шара; З11 понятия: движение в пространстве, подобные фигуры в пространстве; использовать отношение площадей поверхностей и объемов подобных фигур З12 формулы и методы вычислений геометрические величины (длина, угол, площадь, объем, площадь поверхности);

	З13 понятия прямоугольная система координат, координаты точки, вектор, координаты вектора, скалярное произведение, угол между векторами, сумма векторов, произведение вектора на число; З14 метод для решения задачи, распознавать математические факты и математические модели в природных и общественных явлениях.
Уметь	У1. владение методами доказательств, алгоритмами решения задач; умение формулировать определения, аксиомы и теоремы, применять их, проводить доказательные рассуждения в ходе решения задач; У2. умение выполнять вычисление значений и преобразования выражений со степенями и логарифмами, преобразования дробно-рациональных выражений У3. умение оперировать понятиями: рациональные, иррациональные, показательные, степенные, логарифмические, тригонометрические уравнения и неравенства, их системы; У4. умение находить производные элементарных функций, используя справочные материалы; исследовать в простейших случаях функции на монотонность, находить наибольшие и наименьшие значения функций; строить графики многочленов с использованием аппарата математического анализа; применять производную при решении задач на движение; решать практико-ориентированные задачи на наибольшие и наименьшие значения, на нахождение пути, скорости и ускорения; У5. умение строить графики изученных функций, использовать графики при изучении процессов и зависимостей, при решении задач из других учебных предметов и задач из реальной жизни; выражать формулами зависимости между величинами; У6. умение решать текстовые задачи разных типов (в том числе на проценты, доли и части, на движение, работу, стоимость товаров и услуг, налоги, задачи из области управления личными и семейными финансами); составлять выражения, уравнения, неравенства и их системы по условию задачи, исследовать полученное решение и оценивать правдоподобность результатов; У7. умение извлекать, интерпретировать информацию, представленную в таблицах, на диаграммах, графиках, отражающую свойства реальных процессов и явлений; представлять информацию с помощью таблиц и диаграмм; исследовать статистические данные, в том числе с применением графических методов и электронных средств; У8. умение вычислять вероятность с использованием графических методов; применять формулы сложения и умножения вероятностей,

	комбинаторные факты и формулы при решении задач; оценивать вероятности реальных событий; знакомство со случайными величинами; умение приводить примеры проявления закона больших чисел в природных и общественных явлениях; У9. умение оперировать понятиями: точка, прямая, плоскость, пространство, двугранный угол, скрещивающиеся прямые, параллельность и перпендикулярность прямых и плоскостей, угол между прямыми, угол между прямой и плоскостью, угол между плоскостями, расстояние от точки до плоскости, расстояние между прямыми, расстояние между плоскостями; умение использовать при решении задач изученные факты и теоремы планиметрии; умение оценивать размеры объектов окружающего мира; У10. умение оперировать понятиями: многогранник, сечение многогранника, куб, параллелепипед, призма, пирамида, фигура и поверхность вращения, цилиндр, конус, шар, сфера, сечения фигуры вращения, плоскость, касающаяся сферы, цилиндра, конуса, площадь поверхности пирамиды, призмы, конуса, цилиндра, площадь сферы, объем куба, прямоугольного параллелепипеда, пирамиды, призмы, цилиндра, конуса, шара; умение изображать многогранники и поверхности вращения, их сечения от руки, с помощью чертежных инструментов и электронных средств; умение распознавать симметрию в пространстве; умение распознавать правильные многогранники; У11. умение оперировать понятиями: движение в пространстве, подобные фигуры в пространстве; использовать отношение площадей поверхностей и объемов подобных фигур при решении задач; У12. умение вычислять геометрические величины (длина, угол, площадь, объем, площадь поверхности), используя изученные формулы; У13. умение оперировать понятиями: прямоугольная система координат, координаты точки, вектор, координаты вектора, скалярное произведение, угол между векторами, сумма векторов, произведение вектора на число; находить с помощью изученных формул координаты середины отрезка, расстояние между двумя точками; У14. умение выбирать подходящий изученный метод для решения задачи, распознавать математические факты и математические модели в природных и общественных явлениях, в искусстве; умение приводить примеры математических открытий российской и мировой математической науки.

Метапредметные результаты:

Межпредметные понятия	Отношение, сравнение, объект, функция, множество, система, линия, координата, круг, модель, сумма, совокупность, неравенства, угол, подобие, анализ, алгоритм, величина, время, пространство, область, сфера, корень, фигура, точка, вершина, площадь, свойство, пропорция, зависимость, производная, дифференциал, интеграл, периодичность, вектор, вероятность, совокупность, проекция, выражение, равенство, степень, высота, градус, признак, процент, кривая.
Регулятивные УУД	Р.1 Самоорганизация: самостоятельно осуществлять познавательную деятельность, выявлять проблемы, ставить и формулировать собственные задачи в образовательной деятельности и жизненных ситуациях; самостоятельно составлять план решения проблемы с учетом имеющихся ресурсов, собственных возможностей и предпочтений; давать оценку новым ситуациям; расширять рамки учебного предмета на основе личных предпочтений; делать осознанный выбор, аргументировать его, брать ответственность за решение; оценивать приобретенный опыт; способствовать формированию и проявлению широкой эрудиции в разных областях знаний, постоянно повышать свой образовательный и культурный уровень. Р.2 Самоконтроль: давать оценку новым ситуациям, вносить коррективы в деятельность, оценивать соответствие результатов целям; владеть навыками познавательной рефлексии как осознания совершаемых действий и мыслительных процессов, их результатов и оснований; использовать приемы рефлексии для оценки ситуации, выбора верного решения; оценивать риски и своевременно принимать решения по их снижению; принимать мотивы и аргументы других при анализе результатов деятельности. Р.3 Принятия себя и других: принимать себя, понимая свои недостатки и достоинства; принимать мотивы и аргументы других при анализе результатов деятельности; признавать свое право и право других на ошибку; развивать способность понимать мир с позиции другого человека.
Познавательные УУД	П.1 Базовые логические действия: самостоятельно формулировать и актуализировать проблему, рассматривать ее всесторонне; устанавливать существенный признак или основания для сравнения, классификации и обобщения; определять цели

	деятельности, задавать параметры и критерии их достижения; выявлять закономерности и противоречия в рассматриваемых явлениях; разрабатывать план решения проблемы с учетом анализа имеющихся материальных и нематериальных ресурсов; вносить коррективы в деятельность, оценивать соответствие результатов целям, оценивать риски последствий деятельности; координировать и выполнять работу в условиях реального, виртуального и комбинированного взаимодействия; развивать креативное мышление при решении жизненных проблем. П.2 Базовые исследовательские действия: владеть навыками учебно-исследовательской и проектной деятельности, навыками разрешения проблем, способностью и готовностью к самостоятельному поиску методов решения практических задач, применению различных методов познания; овладеть видами деятельности по получению нового знания, его интерпретации, преобразованию и применению в различных учебных ситуациях, в том числе при создании учебных и социальных проектов; формирование научного типа мышления, владение научной терминологией, ключевыми понятиями и методами; ставить и формулировать собственные задачи в образовательной деятельности и жизненных ситуациях; выявлять причинно-следственные связи и актуализировать задачу, выдвигать гипотезу ее решения, находить аргументы для доказательства своих утверждений, задавать параметры и критерии решения; анализировать полученные в ходе решения задачи результаты, критически оценивать их достоверность, прогнозировать изменение в новых условиях; давать оценку новым ситуациям, оценивать приобретенный опыт; осуществлять целенаправленный поиск переноса средств и способов действия в профессиональную среду; переносить знания в познавательную и практическую области жизнедеятельности; интегрировать знания из разных предметных областей; выдвигать новые идеи, предлагать оригинальные подходы и решения, ставить проблемы и задачи, допускающие альтернативные решения. П.3 Работа с информацией: выявлять дефициты информации, данных, необходимых для ответа на вопрос и для решения задачи; выбирать информацию из источников различных типов, анализировать, систематизировать и интерпретировать информацию различных видов и форм представления; структурировать информацию, представлять ее в различных формах, иллюстрировать

	графически; оценивать надежность информации по самостоятельно сформулированным критериям.
Коммуникативные УУД	К.1 Общение: осуществлять коммуникации во всех сферах жизни; распознавать невербальные средства общения, понимать значение социальных знаков, распознавать предпосылки конфликтных ситуаций и уметь смягчать конфликты; владеть различными аргументированно вести диалог; способами общения развернуто и логично излагать свою точку зрения. К.2 Совместная деятельность: и взаимодействия, понимать и использовать преимущества командной и индивидуальной работы; выбирать тематику и методы совместных действий с учетом общих интересов и возможностей каждого члена коллектива; принимать цели совместной деятельности, организовывать и координировать действия по ее достижению: составлять план действий, распределять роли с учетом мнений участников, обсуждать результаты совместной работы; оценивать качество своего вклада и каждого участника команды в общий результат по разработанным критериям; предлагать новые проекты, оценивать идеи с позиции новизны, оригинальности, практической значимости; осуществлять позитивное стратегическое поведение в различных ситуациях, проявлять творчество и воображение, быть инициативным.

Личностные результаты по ФГОС СОО:

	Духовно-нравственное воспитание
ЛР 3.2	сформированность нравственного сознания, этического поведения
ЛР 3.3	способность оценивать ситуацию и принимать осознанные решения, ориентируясь на морально-нравственные нормы и ценности
ЛР 3.4	осознание личного вклада в построение устойчивого будущего
	Трудовое воспитание
ЛР 6.1	готовность к труду, осознание ценности мастерства, трудолюбие
ЛР 6.2	готовность к активной деятельности технологической и социальной направленности, способность инициировать, планировать и самостоятельно выполнять такую деятельность
ЛР 6.3	интерес к различным сферам профессиональной деятельности, умение совершать осознанный выбор будущей профессии и реализовывать собственные жизненные планы
	Ценности научного познания
ЛР 8.1	сформированность мировоззрения, соответствующего современному уровню развития науки и общественной практики, основанного на диалоге культур, способствующего осознанию своего места в поликультурном мире

ЛР 8.2	совершенствование языковой и читательской культуры как средства взаимодействия между людьми и познания мира
ЛР 8.3	осознание ценности научной деятельности, готовность осуществлять проектную и исследовательскую деятельность индивидуально и в группе

2. СТРУКТУРА И СОДЕРЖАНИЕ УЧЕБНОЙ ДИСЦИПЛИНЫ

2.1 Трудоемкость освоения дисциплины

Наименование составных частей дисциплины	**Объем в часах**	**В т.ч. в форме практ.подготовки**
Учебные занятия, в том числе:		
теоретическое обучение	**192**	**4**
практическая подготовка (*практикум, практическая работа, лабораторная работа и т.д. при наличии)*	**128**	**128**
Промежуточная аттестация (контрольная работа, экзамен)	**2+18**	
Всего	**340ч**	**132**

Наименование разделов и тем	Содержание учебного материала, практических и лабораторных занятий	Объем, ак.ч. /в том числе в форме практической подготовки, ак.ч.		Коды компетенций, формирования которых способствует элемент программы
		Теоретическое обучение	Практическая подготовка	
Раздел. 1 Повторение курса математики основной школы		**10**	**10**	ОК-01, ОК-02, ОК-03, ОК-04, ОК-05, ОК-06, ОК-07,
Тема 1.1 Цель и задачи математики при освоении специальности. Множества и логика.	**Содержание**	**2**		
	Цель и задачи математики при освоении специальности. Базовые знания и умения по математике в профессиональной и в повседневной деятельности. Множество, операции над множествами. Диаграммы Эйлера–Венна. Использование теоретико множественного аппарата для описания реальных процессов и явлений в профессиональной деятельности, при решении задач из других дисциплин.			
Тема 1.2 Числа и вычисления	**Содержание**	2		ОК-01, ОК-02, ОК-03, ОК-04, ОК-05, ОК-06, ОК-07
	Натуральные и целые числа. Признаки делимости целых чисел. Рациональные числа. Обыкновенные и десятичные дроби, проценты, бесконечные периодические дроби. Арифметические операции с рациональными числами, преобразования числовых выражений. Действительные числа. Рациональные и иррациональные числа. Арифметические операции с действительными числами. Приближённые вычисления, правила			

	округления, прикидка и оценка результата вычислений			
Тема 1.3 Тождества и тождественные преобразованияУравнения, неравенства и их системы	**Содержание**	1	1	ОК-01, ОК-02, ОК-03, ОК-04, ОК-05, ОК-06, ОК-07
	Тождества и тождественные преобразования. Уравнение, корень уравнения. Неравенство, решение неравенства. Метод интервалов. Решение целых и дробно-рациональных уравнений и неравенств. Применение уравнений и неравенств к решению математических задач и задач из различных областей науки и реальной жизни. Системы и совокупности рациональных уравнений и неравенств. Системы линейных уравнений. Решение прикладных задач с помощью системы линейных уравнений			
	В том числе практических и лабораторных занятий			
	ПР№1 Решение уравнений и неравенств различных типов		2	
Тема 1.4 Процентные вычисления в профессиональных задачах	**Содержание**		2	ОК-01, ОК-02, ОК-03, ОК-04, ОК-05, ОК-06, ОК-07
	Применение дробей и процентов для решения прикладных задач из различных отраслей знаний и реальной жизни. Приближённые вычисления, правила округления, прикидка и оценка результата вычислений. Разные способы вычисления процентов. Процентные вычисления в профессиональных задачах. Применение уравнений и неравенств к решению математических задач и задач из различных областей науки и реальной жизни			
	В том числе практических и лабораторных занятий			

	Профессионально ориентированное содержание **ПР№2** Процентные вычисления в профессиональных задачах.		2	
Тема 1.5 Последовательности и прогрессии	**Содержание**	1	1	ОК-01, ОК-02, ОК-03, ОК-04, ОК-05, ОК-06, ОК-07
	Последовательности, способы задания последовательностей. Монотонные последовательности. Арифметическая и геометрическая прогрессии. Бесконечно убывающая геометрическая прогрессия. Сумма бесконечно убывающей геометрической прогрессии. Формула сложных процентов. Использование прогрессии для решения реальных задач прикладного характера			
Тема 1.6 Функции и графики	**Содержание**	2		ОК-01, ОК-02, ОК-03, ОК-04, ОК-05, ОК-06, ОК-07,
	Функция, способы задания функции. График функции. Взаимно обратные функции. Область определения и множество значений функции. Нули функции. Промежутки знакопостоянства. Чётные и нечётные функции			
	В том числе практических и лабораторных занятий			
	ПР№3 Исследование функции		2	
Тема 1.7 Входной контроль	**Содержание**	2		К-01, ОК-02, ОК-03, ОК-04, ОК-05, ОК-06, ОК-07,
	Вычисления и преобразования. Уравнения и неравенства. Прогрессии. Функции и графики **КТ №1 Контрольная работа по разделу №1.**			
Раздел 2. Степени и корни. Степенная функция, показательная функция логарифмическая функция		**40**	**22**	
Тема 2.1.	**Содержание**	2		

Арифметический корень n–ой степени	Арифметический корень натуральной степени. Действия с арифметическими корнями n–ой степени			ОК-01, ОК-02, ОК-03, ОК-04, ОК-05, ОК-06, ОК-07,
	В том числе практических и лабораторных занятий			
	ПР№4Вычисление арифметических корней n-ой степени		2	
Тема 2.2 Степени. Стандартная форма записи действительного числа	**Содержание**			
	Степень с целым показателем. Стандартная форма записи действительного числа. Использование подходящей формы записи действительных чисел для решения практических задач и представления данных. Степень с рациональным показателем. Свойства степени. Преобразование выражений, содержащих степени с рациональным показателем	2		ОК-01, ОК-02, ОК-03, ОК-04, ОК-05, ОК-06, ОК-07,
	В том числе практических и лабораторных занятий			
	ПР №5Преобразование чисел в стандартную форму записи, свойства степени, преобразование выражений, содержащих степени с рациональным показателем		2	
Тема 2.3 Степенная функция	**Содержание**			
	Степенная функция с натуральным и целым показателем. Её свойства и график. Свойства и график корня n-ой степени	2		ОК-01, ОК-02, ОК-03, ОК-04, ОК-05, ОК-06, ОК-07,
Тема 2.4 Иррациональные уравнения и неравенства	**Содержание**	4		
	Решение иррациональных уравнений и неравенств			
	В том числе практических и лабораторных занятий		2	
	ПР№6 Решение иррациональных уравнений и неравенств			

Тема 2.5 Применение свойств степенной функции	**Содержание**	2		ОК-01, ОК-02, ОК-03, ОК-04, ОК-05, ОК-06, ОК-07
	Использование свойств степенной функции при решении уравнений и неравенств			
Тема 2.6 Показательная функция,ее свойства	**Содержание**	4		ОК-01, ОК-02, ОК-03, ОК-04, ОК-05, ОК-06, ОК-07
	Показательная функция, ее свойства и график			
Тема 2.7 Показательные уравнения и неравенства	**Содержание**			ОК-01, ОК-02, ОК-03, ОК-04, ОК-05, ОК-06, ОК-07
	Показательные уравнения и неравенства	4		
	В том числе практических и лабораторных занятий			
	ПР №7 Решение показательных уравнений		2	
	ПР №8 Решение показательных неравенств		2	
Тема 2.8 Применение свойств показательной функции	**Содержание**	2		ОК-01, ОК-02, ОК-03, ОК-04, ОК-05, ОК-06, ОК-07,
	Решение показательных уравнений и показательных неравенств**КТ№2 Контрольная работа по темам 2.1-2.8**			
Тема 2.9 Логарифм числа. Десятичный и натуральный логарифмы	**Содержание**	2		ОК-01, ОК-02, ОК-03, ОК-04, ОК-05, ОК-06, ОК-07,
	Логарифм числа. Десятичный и натуральный логарифмы			
	В том числе практических и лабораторных занятий			
	ПР№9 Вычисление логарифма числа. Десятичный и натуральный логарифмы		2	
Тема 2.10 Свойства логарифмов	**Содержание**	2		ОК-01, ОК-02, ОК-03, ОК-04,
	Преобразование выражений, содержащих логарифмы			

	В том числе практических и лабораторных занятий			ОК-05, ОК-06, ОК-07,
	ПР№10. Преобразование выражений с помощью свойств логарифма		2	
	ПР №11. Формула перехода к новому основанию		2	
Тема 2.11 Логарифмическая функция, ее свойства	**Содержание**	4		ОК-01, ОК-02, ОК-03, ОК-04, ОК-05, ОК-06, ОК-07
	Профессионально ориентированное содержание Логарифмическая функция, ее свойства и график			
Тема 2.12 Логарифмические уравнения и неравенства	**Содержание**	4		ОК-01, ОК-02, ОК-03, ОК-04, ОК-05, ОК-06, ОК-07,
	Логарифмические уравнения и неравенства			
	В том числе практических и лабораторных занятий			
	ПР №12. Решение логарифмических уравнений по определению		2	
	ПР№13. Решение логарифмических уравнений методом потенцирования и замены переменной		2	
	ПР №14. Решение логарифмических неравенств		2	
Тема 2.13 Логарифмы в природе и технике	**Профессионально ориентированное содержание**	4		ОК-01, ОК-02, ОК-03, ОК-04, ОК-05, ОК-06, ОК-07,
	Применение логарифма. История развития математики. Логарифмическая спираль в природе. Ее математические свойства. Использование графиков функций для исследования процессов и зависимостей, которые возникают при решении задач из различных областей науки и реальной жизни			
Тема 2.14 Применение логарифмов к решению задач	**Содержание**	2		ОК-01, ОК-02, ОК-03, ОК-04, ОК-05, ОК-06, ОК-07,
	Решение логарифмических уравнений и неравенств **КТ№3 Контрольная работа по темам 2.9-2.14**			

Раздел 3. Прямые и плоскости в пространстве		**16**	**4**	
Тема 3.1 Повторение планиметрии. Основные понятия стереометрии	**Содержание**	4		ОК-01, ОК-02, ОК-03, ОК-04, ОК-05, ОК-06, ОК-07
	Основные фигуры, факты и теоремы планиметрии. Основные понятия стереометрии. Точка, прямая, плоскость, пространство. Понятие об аксиоматическом построении стереометрии: аксиомы стереометрии и следствия из них			
Тема 3.2 Прямые и плоскости в пространстве. Параллельность прямых, прямой и плоскости, плоскостей	**Содержание**	4		ОК-01, ОК-02, ОК-03, ОК-04, ОК-05, ОК-06, ОК-07
	Взаимное расположение прямых в пространстве: пересекающиеся, параллельные и скрещивающиеся прямые. Параллельность прямых и плоскостей в пространстве: параллельные прямые в пространстве, параллельность трёх прямых, параллельность прямой и плоскости. Углы с сонаправленными сторонами, угол между прямыми в пространстве. Параллельность плоскостей: параллельные плоскости, свойства параллельных плоскостей. Простейшие пространственные фигуры на плоскости: тетраэдр, куб, параллелепипед, построение сечений			
	В том числе практических и лабораторных занятий			
	Профессионально ориентированное содержание **ПР№15** Решение задач, построение сечений		2	
Тема 3.3 Перпендикулярность прямых и плоскостей	**Содержание**	2		ОК-01, ОК-02, ОК-03, ОК-04, ОК-05, ОК-06, ОК-07,
	Профессионально ориентированное содержание Перпендикулярность прямой и плоскости: перпендикулярные прямые в пространстве, прямые параллельные и перпендикулярные к плоскости,			

	признак перпендикулярности прямой и плоскости, теорема о прямой перпендикулярной плоскости			
Тема 3.4. Углы между прямыми и плоскостями	**Содержание**	2		ОК-01, ОК-02, ОК-03, ОК-04, ОК-05, ОК-06, ОК-07
	Углы в пространстве: угол между прямой и плоскостью, двугранный угол, линейный угол двугранного угла. Перпендикуляр и наклонные: расстояние от точки до плоскости, расстояние от прямой до плоскости, проекция фигуры на плоскость. Перпендикулярность плоскостей: признак перпендикулярности двух плоскостей. Теорема о трёх перпендикулярах			
	В том числе практических и лабораторных занятий			
	ПР№ 16. Решение задач по теореме о трех перпендикулярах		2	
Тема 3.5. Прямые и плоскости в практических задачах	**Содержание**	2		ОК-01, ОК-02, ОК-03, ОК-04, ОК-05, ОК-06, ОК-07
	Профессионально ориентированное содержание Расположение прямых и плоскостей в окружающем мире (природе, искусстве, архитектуре, технике). Решение практико-ориентированных задач			
Тема 3.6. Основные пространственные фигуры и их взаиморасположение	**Содержание**	2		ОК-01, ОК-02, ОК-03, ОК-04, ОК-05, ОК-06, ОК-07
	Взаимное расположение прямых и плоскостей в пространстве. Построение сечений			
Раздел 4. Координаты и векторы в пространстве		**8**	**8**	
Тема 4.1. Векторы в пространстве. Действия с векторами	**Содержание**	2		ОК-01, ОК-02, ОК-03, ОК-04, ОК-05, ОК-06, ОК-07,
	Вектор на плоскости и в пространстве. Сложение и вычитание векторов. Умножение вектора на число. Разложение вектора по трём некомпланарным векторам. Правило параллелепипеда.			

	В том числе практических и лабораторных занятий			
	ПР№17. Решение задач, связанных с применением правил действий с векторами		2	
Тема 4.2. Координаты в пространстве. Простейшие задачи в координатах	**Содержание**	4		ОК-01, ОК-02, ОК-03, ОК-04, ОК-05, ОК-06, ОК-07,
	Прямоугольная система координат в пространстве. Координаты вектора. Простейшие задачи в координатах. Угол между векторами. Скалярное произведение векторов. Вычисление углов между прямыми и плоскостями. Координатно-векторный метод при решении геометрических задач			
	В том числе практических и лабораторных занятий			
	ПР№18 Вычисление координат вектора, скалярного произведения, нахождение угла между векторами		2	
Тема 4.3. Практико-ориентированные задачи на координатной плоскости	**Содержание**	2		ОК-01, ОК-02, ОК-03, ОК-04, ОК-05, ОК-06, ОК-07,
	Координатная плоскость. Вычисление расстояний и площадей на координатной плоскости. Количественные расчеты			
	В том числе практических и лабораторных занятий			
	ПР№19 Вычисление расстояний и площадей на координатной плоскости		2	
Тема 4.4. Решение задач на координаты и векторы	**Содержание**		2	ОК-01, ОК-02, ОК-03, ОК-04, ОК-05, ОК-06, ОК-07,
	Координатно-векторный метод при решении геометрических задач. Решение задач, связанных с применением правил действий с векторами. Задачи планиметрии и стереометрии и методы их решения **ПР №20** **Контрольная работа по разделам 3-4 (КТ№4)**			
Промежуточная аттестация		**2**		

Контрольная работа за 1 семестр				
Всего за 1 семестр (120ч)		**76**	**44**	
Раздел 5. Основы тригонометрии		**24**	**22**	
Тема 5.1 Основы тригонометрии	**Содержание**	2		ОК-01, ОК-02, ОК-03, ОК-04, ОК-05, ОК-06, ОК-07,
	Синус, косинус и тангенс числового аргумента. Арксинус, арккосинус, арктангенс числового аргумента. Тригонометрическая окружность, определение тригонометрических функций числового аргумента			
	В том числе практических и лабораторных занятий			
	ПР№21 Определение тригонометрических функций числового аргумента с помощью тригонометрической окружности		2	
Тема 5.2Основные тригонометрические тождества	**Содержание**	**4**		ОК-01, ОК-02, ОК-03, ОК-04, ОК-05, ОК-06, ОК-07,
	Преобразование тригонометрических выражений. Основные тригонометрические формулы			
	В том числе практических и лабораторных занятий			
	ПР№22 Формулы сложения, двойного угла, половинного угла **ПР№23** Преобразование тригонометрических выражений		4	
Тема 5.3 Периодические функции.Тригонометрические функции	**Содержание**	2		ОК-01, ОК-02, ОК-03, ОК-04, ОК-05, ОК-06, ОК-07,
	Функция. Периодические функции. Тригонометрические функции, их свойства и графики			

	В том числе практических и лабораторных занятий			
	Профессионально ориентированное содержание **ПР№24** Построение графиков функций y=sinx, y=cosx, y=tgx, y= ctgx **ПР№25**Нахождение периода тригонометрических функций		4	
Тема 5.4. Преобразование графиков тригонометрических функций	**Содержание**	2		ОК-01, ОК-02, ОК-03, ОК-04, ОК-05, ОК-06, ОК-07,
	Сжатие и растяжение графиков тригонометрических функций. Преобразование графиков тригонометрических функций			
	В том числе практических и лабораторных занятий			
	ПР№26 Преобразование графиков функций		2	
Тема 5.5. Описание производственных процессов с помощью графиков функций	**Содержание**			
	Использование свойств тригонометрических функций в профессиональных задачах.Использование графиков функций для исследования процессов и зависимостей, которые возникают при решении задач из других учебных дисциплин и реальной жизни	4		ОК-01, ОК-02, ОК-03, ОК-04, ОК-05, ОК-06, ОК-07,
	В том числе практических и лабораторных занятий			
	Профессионально ориентированное содержание **ПР№ 27** Описание производственных процессов с помощью тригонометрических функций		2	
Тема 5.6. Обратные тригонометрические функции	**Содержание**	2		ОК-01, ОК-02, ОК-03, ОК-04, ОК-05, ОК-06, ОК-07,
	Обратные функции. Обратные тригонометрические функции. Их свойства и графики			
	В том числе практических и лабораторных занятий			

	ПР №28 Построение графиков обратных тригонометрических функций		2	
Тема 5.7. Тригонометрические уравнения	**Содержание**	4		ОК-01, ОК-02, ОК-03, ОК-04, ОК-05, ОК-06, ОК-07,
	Решение тригонометрических уравнений			
	В том числе практических и лабораторных занятий			
	ПР№29 Решение простейших тригонометрических уравнений с помощью тригонометрической окружности **ПР№30**Решение тригонометрических уравнений методом замены переменной, методом группировки		4	
Тема 5.8. Тригонометрические неравенства	**Содержание**	2		ОК-01, ОК-02, ОК-03, ОК-04, ОК-05, ОК-06, ОК-07, ЛР14, ЛР17, ЛР21
	Примеры тригонометрические неравенства. Решение простейших тригонометрических неравенств в том числе с использованием свойств функций			
	В том числе практических и лабораторных занятий			
	ПР №31 Решение тригонометрических неравенств		2	
Тема 5.9. Решение задачтригонометрии	**Содержание**	2		ОК-01, ОК-02, ОК-03, ОК-04, ОК-05, ОК-06, ОК-07,
	Тригонометрические выражения, уравнения и неравенства **КТ №5** Контрольная работа по разделу 5			
Раздел 6. Производная функции, ее применение		**24**	**26**	
Тема 6.1. Монотонность функции. Экстремумы функции. Точки экстремума	**Содержание**	2		ОК-01, ОК-02, ОК-03, ОК-04, ОК-05, ОК-06, ОК-07,
	Промежутки монотонности функции. Максимумы и минимумы функции. Наибольшее и наименьшее значение функции на промежутке			
	В том числе практических и лабораторных занятий			

	ПР№32. Исследование функции на монотонность и экстремум. **ПР№33**Нахождение наибольшего и наименьшего значения функции		4	
Тема 6.2. Понятие о непрерывности функции	**Содержание**	2		ОК-01, ОК-02, ОК-03, ОК-04, ОК-05, ОК-06, ОК-07,
	Непрерывные функции. Метод интервалов для решения неравенств			
	В том числе практических и лабораторных занятий			
	ПР№34. Метод интервалов для решения неравенств **ПР№35**Исследование функции на непрерывность		4	
Тема 6.3. Производная функции	**Содержание**	2		ОК-01, ОК-02, ОК-03, ОК-04, ОК-05, ОК-06, ОК-07,
	Производная функции. Производные элементарных функций. Формулы нахождения производной суммы, произведения и частного			
	В том числе практических и лабораторных занятий			
	ПР№36 Вычисление производной по таблице производных **ПР №37**Вычисление производной, правила дифференцирования		4	
Тема 6.4. Геометрический смысл производной	**Содержание**	2		ОК-01, ОК-02, ОК-03, ОК-04, ОК-05, ОК-06, ОК-07,
	Геометрический смысл производной функции – угловой коэффициент касательной к графику функции в точке. Уравнение касательной к графику функции			
	В том числе практических и лабораторных занятий			
	Профессионально ориентированное содержание		2	

	ПР №38 Составление уравнений касательной к графику функции с помощью производной			
Тема 6.5. Физический смысл производной в профессиональных задачах	**Содержание**	2		ОК-01, ОК-02, ОК-03, ОК-04, ОК-05, ОК-06, ОК-07,
	Физический (механический) смысл производной. Применение производной для определения скорости процесса, заданного формулой или графиком			
	В том числе практических и лабораторных занятий			
	Профессионально ориентированное содержание **ПР №39** Решение физических задач с помощью производной. Нахождение скорости и ускорения. Производная второго порядка		2	
Тема 6.6. Применение производной к исследованию функций на монотонность и экстремумы	**Содержание**	4		ОК-01, ОК-02, ОК-03, ОК-04, ОК-05, ОК-06, ОК-07, П.К.2.3, П.К. 2.4,
	Возрастание и убывание функции, соответствие возрастания и убывания функции знаку производной. Применение производной к исследованию функций на монотонность и экстремумы.			
	В том числе практических и лабораторных занятий			
	ПР №40 Исследование функций с помощью производной		2	
Тема 6.7. Исследование функций и построение графиков	**Содержание**	4		ОК-01, ОК-02, ОК-03, ОК-04, ОК-05, ОК-06, ОК-07, П.К.2.3, П.К. 2.4,
	Алгоритм исследования функций и построения ее графика с помощью производной. Построение графиков многочленов с использованием аппарата математического анализа. История развития математического анализа			
	В том числе практических и лабораторных занятий			

	ПР№41 Построение графиков функций с помощью производной		2	
Тема 6.8. Наибольшее и наименьшее значения функции на отрезке	**Содержание**	2		ОК-01, ОК-02, ОК-03, ОК-04, ОК-05, ОК-06, ОК-07,
	Нахождение наибольшего и наименьшего значения функции на отрезке. Применение производной для нахождения наилучшего решения в прикладных задачах, для определения скорости процесса, заданного формулой или графиком			
	В том числе практических и лабораторных занятий			
	Профессионально ориентированное содержание **ПР№42**. Нахождение наименьшего и наибольшего значения функции на отрезке **ПР№43** Решение прикладных задач на оптимизацию с помощью производной		4	
Тема 6.9. Нахождение оптимального результата с помощью производной в практических задачах	**Содержание**	2		ОК-01, ОК-02, ОК-03, ОК-04, ОК-05, ОК-06, ОК-07,
	Прикладные задачи, в том числе социально-экономического и физического характера, их решение средствами математического анализа			
	В том числе практических и лабораторных занятий			
	Профессионально ориентированное содержание **ПР№44** Решение прикладных задач средствами математического анализа		2	
Тема 6.10. Решение задач. Производная функции, ее применение	**Содержание**	2		ОК-01, ОК-02, ОК-03, ОК-04, ОК-05, ОК-06, ОК-07, Р1-Р3, П1-П2, ЛР.6.2, ЛР3.4, ЛР.8.2, 8.3
	Дифференцирование функций. Исследование функций с помощью производной. Наибольшее и наименьшее значения функции **КТ№6** Контрольная работа по разделу №6			

Раздел 7. Многогранники и тела вращения		**36**	**16**	
Тема 7.1. Многогранники	**Содержание**	2		ОК-01, ОК-02, ОК-03, ОК-04, ОК-05, ОК-06, ОК-07,
	Понятие многогранника, основные элементы многогранника, выпуклые и невыпуклые многогранники; развёртка многогранника			
Тема 7.2. Призма. Прямая и правильная призмы	**Содержание**	2		ОК-01, ОК-02, ОК-03, ОК-04, ОК-05, ОК-06, ОК-07,
	Призма: n-угольная призма; грани и основания призмы; прямая и наклонная призмы; боковая и полная поверхность призмы. Элементы призмы. Правильная призма			
Тема 7.3. Параллелепипед, куб	**Содержание**	2		ОК-01, ОК-02, ОК-03, ОК-04, ОК-05, ОК-06, ОК-07,
	Параллелепипед, прямоугольный параллелепипед и его свойства. Куб. Сечение куба, параллелепипеда			
Тема 7.4. Пирамида. Правильная пирамида. Усеченная пирамида	**Содержание**	2		ОК-01, ОК-02, ОК-03, ОК-04, ОК-05, ОК-06, ОК-07,
	Пирамида: n-угольная пирамида, грани и основание пирамиды; боковая и полная поверхность пирамиды; правильная и усечённая пирамида. Элементы пирамиды. Вычисление элементов многогранников: рёбра, диагонали, углы			
Тема 7.5. Боковая и полная поверхность призмы, пирамиды	**Содержание**	2		ОК-01, ОК-02, ОК-03, ОК-04, ОК-05, ОК-06, ОК-07,
	Площадь боковой поверхности и полной поверхности прямой призмы, площадь оснований, теорема о боковой поверхности прямой призмы. Площадь боковой поверхности и поверхности правильной пирамиды, теорема о площади боковой поверхности усечённой пирамиды			
Тема 7.6. Движение в пространстве. Симметрия в пространстве	**Содержание**	2		ОК-01, ОК-02, ОК-03, ОК-04, ОК-05, ОК-06, ОК-07,
	Движение в пространстве. Симметрия в пространстве: симметрия относительно точки,			

	прямой, плоскости. Элементы симметрии в пирамидах, параллелепипедах			
Тема 7.7. Правильные многогранники, их свойства	**Содержание**	2		ОК-01, ОК-02, ОК-03, ОК-04, ОК-05, ОК-06, ОК-07,
	Понятие правильного многогранника; правильная призма и правильная пирамида; правильная треугольная пирамида и правильный тетраэдр; куб. Представление о правильных многогранниках: октаэдр, додекаэдр и икосаэдр. Движение в пространстве. Элементы симметрии в правильных многогранниках			
Тема 7.8. Симметрия в профессии. Сечения многогранников в профессиональных задачах	**Содержание**	4		ОК-01, ОК-02, ОК-03, ОК-04, ОК-05, ОК-06, ОК-07,
	Симметрия в природе, архитектуре, технике, в быту, в профессии.Использование движений в пространстве при решении профессиональных задач. Сечения призмы и пирамиды. Построение сечений многогранников, используя метод следов. Выполнение выносных плоских чертежей из рисунков простых объемных фигур (вид сверху, сбоку,снизу)			
	В том числе практических и лабораторных занятий			
	Профессионально ориентированное содержание **ПР№45**Вычисление площади полной поверхности и объема многогранников **ПР№46** Построение сечений многогранников		4	
Тема 7.9. Цилиндр, его составляющие. Сечение цилиндра	**Содержание**	2		ОК-01, ОК-02, ОК-03, ОК-04, ОК-05, ОК-06, ОК-07,
	Цилиндрическая поверхность, образующие цилиндрической поверхности, ось цилиндрической поверхности. Цилиндр: основания и боковая поверхность, образующая и ось; площадь боковой и полной поверхности. Изображение цилиндра на			

	плоскости. Развёртка цилиндра. Сечения цилиндра (плоскостью, параллельной или перпендикулярной оси цилиндра)			
Тема 7.10. Конус, его составляющие. Сечение конуса	**Содержание**	2		ОК-01, ОК-02, ОК-03, ОК-04, ОК-05, ОК-06, ОК-07,
	Коническая поверхность, образующие конической поверхности, ось и вершина конической поверхности. Конус: основание и вершина, образующая и ось; площадь боковой и полной поверхности			
	В том числе практических и лабораторных занятий			
	Профессионально ориентированное содержание **ПР№47**Вычисление площади боковой и полной поверхности конуса		2	
Тема 7.11. Усеченный конус. Сечение усеченного конуса	**Содержание**	2		ОК-01, ОК-02, ОК-03, ОК-04, ОК-05, ОК-06, ОК-07,
	Усечённый конус: образующие и высота; основания и боковая поверхность. Изображение конуса на плоскости. Развёртка конуса. Сечения конуса (плоскостью, параллельной основанию, и плоскостью, проходящей через вершину)			
Тема 7.12. Шар и сфера, их сечения	**Содержание**	2		ОК-01, ОК-02, ОК-03, ОК-04, ОК-05, ОК-06, ОК-07,
	Сфера и шар: центр, радиус, диаметр; площадь поверхности сферы. Взаимное расположение сферы и плоскости; касательная плоскость к сфере. Изображение сферы, шара на плоскости. Сечения шара			
	В том числе практических и лабораторных занятий			
	Профессионально ориентированное содержание **ПР №48**Составление уравнения сферы. Вычисление площади поверхности шара		2	

Тема 7.13. Понятие об объеме тела. Объемы многогранников и тел вращения	**Содержание**	2		ОК-01, ОК-02, ОК-03, ОК-04, ОК-05, ОК-06, ОК-07, ЛР21,
	Понятие об объёме. Основные свойства объёмов тел. Объём пирамиды, призмы цилиндра, конуса. Объём шара и площадь сферы			
	В том числе практических и лабораторных занятий			
	Профессионально ориентированное содержание **ПР№49** Решение задач по теме «Вычисление объемов многогранников и тел вращения»		2	
Тема 7.14. Объемы и площади поверхностей подобных тел	**Содержание**	2		ОК-01, ОК-02, ОК-03, ОК-04, ОК-05, ОК-06, ОК-07,
	Подобные тела в пространстве. Соотношения между площадями поверхностей и объёмами подобных тел			
	В том числе практических и лабораторных занятий			
	Профессионально ориентированное содержание **ПР №50**Вычисление площади и объема подобных тел		2	
Тема 7.15. Комбинации многогранников и тел вращения	**Содержание**	2		ОК-01, ОК-02, ОК-03, ОК-04, ОК-05, ОК-06, ОК-07,
	Многогранник, описанный около сферы. Сфера, вписанная в многогранник или в тело вращения. Многогранник, вписанный в тело вращения			
	В том числе практических и лабораторных занятий			
	ПР№51 Вписанные и описанные многогранники, решение задач		2	
Тема 7.16. Комбинации геометрических тел на практике	**Содержание**	2		ОК-01, ОК-02, ОК-03, ОК-04, ОК-05, ОК-06, ОК-07,
	Использование комбинаций многогранников и тел вращения на практике			
	В том числе практических и лабораторных занятий			

	Профессионально ориентированное содержание **ПР№52** Практико-ориентированные задачи с использованием комбинаций геометрических тел		2	
Тема 7.17. Решение задач. Многогранники и тела вращения	**Содержание**	2		ОК-01, ОК-02, ОК-03, ОК-04, ОК-05, ОК-06, ОК-07,
	Вычисление величин (длина, угол, объем, площадь поверхности) геометрических фигур, используя изученные формулы и методы **КТ№7** Контрольная работа по разделу 7			
Раздел 8. Первообразная функции, ее применение		**10**	**12**	
Тема 8.1. Первообразная функции	**Содержание**	2		ОК-01, ОК-02, ОК-03, ОК-04, ОК-05, ОК-06, ОК-07,
	Первообразная. Таблица первообразных			
	В том числе практических и лабораторных занятий			
	ПР№ 53Непосредственное интегрирование **ПР№54** Интегрирование методом подстановки		4	
Тема 8.2. Площадь криволинейной трапеции. Формула Ньютона – Лейбница	**Содержание**	4		ОК-01, ОК-02, ОК-03, ОК-04, ОК-05, ОК-06, ОК-07,
	Интеграл, его геометрический и физический смысл. Вычисление интеграла по формуле Ньютона-Лейбница			
	В том числе практических и лабораторных занятий			
	Профессионально ориентированное содержание **ПР№55**Вычисление определенного интеграла с помощью формул Ньютона-Лейбница **ПР №56**Вычисление определенных интегралов, восстановление функций с помощью интеграла **ПР №57** Вычисление площади фигур с помощью определенного интеграла		6	
Тема 8.3.	**Содержание**	2		ОК-01, ОК-02, ОК-03, ОК-04,
	Решение задач на применение интеграла для вычисления физических величин и площадей			

Определенный интеграл в профессиональной деятельности и жизни	**В том числе практических и лабораторных занятий**			ОК-05, ОК-06, ОК-07,
	Профессионально ориентированное содержание **ПР №58** Физический смысл с помощью определенного интеграла		2	
Тема 8.4. Решение задачна нахождение первообразной и ее применение	**Содержание**	2		ОК-01, ОК-02, ОК-03, ОК-04, ОК-05, ОК-06, ОК-07,
	Первообразная и интеграл **КТ №8** Контрольная работа по разделу №8			
Раздел 9. Теория вероятностей и статистика		**20**	**12**	
Тема 9.1. Представление данных и описательная статистика	**Содержание**	2		ОК-01, ОК-02, ОК-03, ОК-04, ОК-05, ОК-06, ОК-07
	Представление данных с помощью таблиц и диаграмм. Среднее арифметическое, медиана, наибольшее и наименьшее значения, размах, дисперсия, стандартное отклонение числовых наборов			
	В том числе практических и лабораторных занятий			
	Профессионально ориентированное содержание **ПР №59**Исследование статистических данных по таблице		2	
Тема 9.2. Составление таблиц и диаграмм на практике	**Содержание**	2		ОК-01, ОК-02, ОК-03, ОК-04, ОК-05, ОК-06, ОК-07
	Первичная обработка статистических данных. Графическое их представление. Нахождение средних характеристик, наблюдаемых данных.			
	В том числе практических и лабораторных занятий			
	Профессионально ориентированное содержание **ПР№60**Применение статистических методов для решения профессиональных задач		2	
Тема 9.3.	**Содержание**	4		

Операции над событиями, над вероятностями. Условная вероятность	Случайные эксперименты (опыты) и случайные события. Элементарные события (исходы). Вероятность случайного события. Близость частоты и вероятности событий. Случайные опыты с равновозможными элементарными событиями. Вероятности событий в опытах с равновозможными элементарными событиями.Операции над событиями: пересечение, объединение, противоположные события. Диаграммы Эйлера. Формула сложения вероятностей. Условная вероятность. Умножение вероятностей. Дерево случайного эксперимента. Формула полной вероятности. Независимые события			ОК-01, ОК-02, ОК-03, ОК-04, ОК-05, ОК-06, ОК-07
	В том числе практических и лабораторных занятий			
	ПР№61Операции над событиями, решение профессионально-ориентированных задач		2	
Тема 9.4. Элементы комбинаторики	**Содержание**	2		ОК-01, ОК-02, ОК-03, ОК-04, ОК-05, ОК-06, ОК-07
	Комбинаторное правило умножения. Перестановки и факториал. Число сочетаний. Треугольник Паскаля. Формула бинома Ньютона			
	В том числе практических и лабораторных занятий			
	Профессионально ориентированное содержание ПР №62 Перестановки, размещения, сочетания		2	
Тема 9.5. Вероятность в профессиональных задачах	**Содержание**	2		ОК-01, ОК-02, ОК-03, ОК-04, ОК-05, ОК-06, ОК-07
	Профессионально ориентированное содержание Вычисление вероятностей с использованием формул комбинаторики. Оценка вероятности события в профессиональной деятельности. Решение профессиональных задач на вероятность события			

Тема 9.6. Серии последовательных испытаний	**Содержание**	2		ОК-01, ОК-02, ОК-03, ОК-04, ОК-05, ОК-06, ОК-07,
	Бинарный случайный опыт (испытание), успех и неудача. Независимые испытания. Серия независимых испытаний до первого успеха. Серия независимых испытаний Бернулли			
Тема 9.7. Случайные величины и распределения. Математическое ожидание случайной величины	**Содержание**	2		ОК-01, ОК-02, ОК-03, ОК-04, ОК-05, ОК-06, ОК-07
	Случайная величина. Распределение вероятностей. Диаграмма распределения. Примеры распределений, в том числе, геометрическое и биномиальное.Числовые характеристики случайных величин: математическое ожидание, дисперсия и стандартное отклонение. Примеры применения математического ожидания, в том числе в задачах из повседневной жизни. Математическое ожидание бинарной случайной величины. Математическое ожидание суммы случайных величин. Математическое ожидание и дисперсия геометрического и биномиального распределений			
	В том числе практических и лабораторных занятий			
	ПР №63Числовые характеристики случайных величин: математическое ожидание, дисперсия и стандартное отклонение в профессиональных задачах **ПР№64**Математическое ожидание и дисперсия геометрического и биномиального распределений		4	
Тема 9.8. Закон больших чисел Непрерывные случайные величины (распределения). Нормальное распределение	**Содержание**	2		ОК-01, ОК-02, ОК-03, ОК-04, ОК-05, ОК-06, ОК-07
	Закон больших чисел и его роль в науке, природе и обществе. Выборочный метод исследований. Примеры непрерывных случайных величин. Функция плотности распределения. Равномерное			

	распределение и его свойства. Понятие о нормальном распределении			
Тема 9.9. Решение задач комбинаторики, статистики и теории вероятностей	**Содержание**	2		ОК-01, ОК-02, ОК-03, ОК-04, ОК-05, ОК-06, ОК-07
	Элементы комбинаторики. Событие, вероятность события. Сложение и умножение вероятностей **КТ№9** Контрольная работа по разделу №9			
	Итого за 2 семестр	**114**	88	
Промежуточная аттестация	**Экзамен**	**18**		
	Всего за год	**340**		

3. УСЛОВИЯ РЕАЛИЗАЦИИ ПРОГРАММЫ ДИСЦИПЛИНЫ

3.1 Материально- техническое обеспечение

Реализация программы дисциплины требует наличия учебного кабинета математики.

Оборудование учебного кабинета:

рабочих мест 30: 15 столов, 30 стульев,

1 классная доска,

1 шкаф для хранения дидактического материала и демонстрационных моделей, рабочее место для преподавателя.

Технические средства обучения:

мультимедийное оборудование: компьютер.

Средства обучения:

1) Каркасные модели: пирамид, призм, параллелепипедов, цилиндров, многогранников-15 штук.
2) Модели для доказательства теоремы о трёх перпендикулярах, наклонная и её проекция, признак перпендикулярности прямой и плоскости-2 штуки.
3) Демонстрационные линейки(1 штука), треугольники(3 штуки), циркули(1 штука), транспортиры (2 штуки)

3.2 Учебно-методическое обеспечение

Реализация программы учебной дисциплины осуществляется на основе печатных (электронных) и информационных ресурсов, рекомендуемых для использования в образовательном процессе.

3.2.1 Основные печатные и/или электронные издания:

1. Карп А.П. Математика. Базовый уровень. Учебное пособие для СПО Часть 1: Учебное пособие / А.П. Карп, А.Л. Вернер — Москва: Просвещение, 2025. — 320 с. — ISBN 978-5-09-127028-0. — URL:

2. Карп А.П. Математика. Базовый уровень. Учебное пособие для СПО Часть 2: Учебное пособие / А.П. Карп, А.Л. Вернер — Москва: Просвещение, 2025. — 256 с. — ISBN 978-5-09-127029-7. — URL:

3.2.2 Дополнительные источники:

1. Башмаков, М. И., Математика: учебник / М. И. Башмаков. — М.: КноРус, 2024. — 394 с. —URL: https://book.ru/book/951555 (дата обращения:

2. Башмаков М.И. Математика: учеб. для студентов учреждений сред. проф. образования; 1-е издание. — М.: Академия, 2024. – 284 с.
3. Башмаков, М. И., Математика. Практикум: учебно-практическое пособие / М. И. Башмаков, С. Б. Энтина. — М.: КноРус, 2024. — 294 с. —URL:

4. Дзюба Т. С. Математика. Практикум: учебное пособие / Т. С. Дзюба. — М.: Русайнс, 2024. — 202 с. — URL: https://book.ru/book/954059(дата обращения: 17.04.2025)
5. Математика. Алгебра и начала математического анализа. Базовый уровень. Учебное пособие для СПО: Учебное пособие / Ш.А. Алимов М.В., Ткачёва Ю.М. Колягин [и др.] — Москва: Просвещение, 2025. — 560 с. — ISBN 978-5-09-127030-3. — URL:

6. Математика. Геометрия. Базовый уровень. Учебное пособие для СПО: Учебник / Л.С. Атанасян, В.Ф. Бутузов, С.Б. Кадомцев [и др.] — Москва: Просвещение, 2025. — 304 с. — ISBN 978-5-09-127108-9. — URL:

4. КОНТРОЛЬ И ОЦЕНКА РЕЗУЛЬТАТОВ ОСВОЕНИЯ УЧЕБНОЙ ДИСЦИПЛИНЫ

Контроль и оценка результатов освоения учебной дисциплины осуществляется преподавателем в процессе проведения текущего контроля и промежуточной аттестации.

Текущий контроль индивидуальных образовательных достижений – демонстрируемых обучающимися знаний, умений и навыков проводится по средством 9 контрольных точек в процессе проведения практических занятий, тестирования, контрольной работы), проведение которых описывается в КОС.

Обучение по программе учебной дисциплины завершается промежуточной аттестацией в форме контрольной работы и экзамена.

Для текущего контроля и промежуточной аттестации создаются фонды контрольно-оценочных средств (КОС), которые включают в себя педагогические контрольно-измерительные материалы, процедуру проведения контроля, предназначенные для определения соответствия (или несоответствия) индивидуальных образовательных достижений основным показателям оценки результатов подготовки.

Результаты обучения			Номер контрольной точки, номера тем в соответствии с тематическим планированием	Показатели освоенности компетенций	Формы, методы контроля и оценки
Код ОК, ЛР	Код ПК	Знания, умения			
ОК-01, ОК-02, ОК-03, ОК-04, ОК-05, ОК-06, ОК-07,		З1 З5 З6 З14	КТ№1 Раздел 1	Знает определение множества Выполняет операции над множествами, в том числе с помощью диаграмм Эйлера –Венна Умеет выполнять арифметические действия с числами, знает правила округления Знает определение и виды уравнений и неравенств, способы решения	Практические задания Проверка выполненных практических заданий

Р1-Р2, П1-П3, К1 ЛР.6.1-6.3, ЛР.3.4,3.2, ЛР.8.3				Определение области определения функции Верно выполняет вычисления и преобразования Знает определение проценты, определение простых и сложных процентов Умеет решать задачи профессионально-ориентированного характера	
		У1 У2 У3 У6 У14		Умеет работать по алгоритму Осуществляет письменную коммуникацию Выполняет поиск информации Составляет план работы	
ОК-01, ОК-02, ОК-03, ОК-04, ОК-05, ОК-06, ОК-07, Р1-Р2, П1-П2, К1 ЛР.6.1,ЛР.8.2 ЛР.8.3		З2 З5 З14	КТ№2 Раздел 2 Тема 2.1-2.8	Знает определение и свойства степени Знает определение степенной функции и ее свойства Умеет преобразовывать выражения, содержащие степени с рациональным показателем Знает определение показательной функции Умеет решать показательные уравнения Верно выполняет вычисления и преобразования	Выполнение тестовых заданий Проверка выполненного теста по эталону ответов
		У2 У5 У14		Умеет работать по алгоритму Осуществляет письменную коммуникацию Выполняет поиск информации Составляет план работы	
ОК-01, ОК-02, ОК-03, ОК-04, ОК-05, ОК-06, ОК-07, Р1-Р2, П1-П2, К1-К2 ЛР.3.2,3.4,		З2 З3 З5	КТ №3 Раздел 2.9-2.14	Знает определение логарифма, свойства логарифма Умеет решать показательные и логарифмические уравнения и неравенства Определение логарифмической функции Верно выполняет вычисления и преобразования	Практические задания Проверка выполненных практических заданий

ЛР.6.2, ЛР.8.1,8.2,8.3		У2 У 3 У 5		Умеет работать по алгоритму Осуществляет письменную коммуникацию Выполняет поиск информации Составляет план работы	
О К-01, ОК-02, ОК-03, ОК-04, ОК-05, ОК-06, ОК-07, Р1-Р2, П1-П2, К1-К2 ЛР.3.2,3.4, ЛР.6.2, ЛР.8.1,8.2,8.3		З1 З9 З12 З13 З14	КТ №4 Раздел 3,4	Знает основные аксиомы стереометрии Знает способы доказательства Знает взаимное расположение прямых, прямых и плоскостей, плоскостей в пространстве Умеет строить сечения Знает теорему о трех перпендикулярах Знает определение вектора в пространстве Умеет выполнять действия с векторами	Практические задания Проверка выполненных практических заданий
		У1 У3 У12 У13 У14		Умеет работать по алгоритму Осуществляет письменную коммуникацию Выполняет поиск информации Составляет план работы	
ОК-01, ОК-02, ОК-03, ОК-04, ОК-05, ОК-06, ОК-07, Р1-Р3, П1-П2, ЛР.6.2, ЛР.8.1	П.К .2.3, П.К . 2.4	З3 З4 З5 З14	КТ №5 Раздел 5	Знает определение тригонометрических функций Знает основные тригонометрические формулы Знает определение тригонометрической окружности Умеет решать тригонометрические уравнения и неравенства	Графическая работа Проверка построенных графиков функций
		У3 У4 У5 У14		Умеет преобразовывать тригонометрические выражения Умеет работать по алгоритму Осуществляет письменную коммуникацию Выполняет поиск информации Составляет план работы	
ОК-01, ОК-02, ОК-03, ОК-04, ОК-05, ОК-06, ОК-07,		З4 З14	КТ№6 Раздел 6	Знает определение функции,, производной функции Умеет находить производную функции с помощью правил дифференцирования и формул Знает физический и геометрический смысл производной	Практические задания Проверка практических заданий

Р1-Р3, П1-П2, ЛР.6.2, ЛР3.4, , ЛР.8.2,8.3		У4 У14		Правильно оформлять решение заданий в соответствии с эталоном Умеет работать по алгоритму Осуществляет письменную коммуникацию. Выполняет поиск информации. Составляет план работы	
ОК-01, ОК-02, ОК-03, ОК-04, ОК-05, ОК-06, ОК-07, Р1-Р3, П1-П3, ЛР.3.4,3.2 ЛР.6.1-6.3, ЛР8.3		З1 З9 З10 З11 З12 З14	КТ№7 Раздел 7	Знает виды и свойства многогранников. Знает основные теоремы планиметрии и стереометрии. Знает алгоритм решения и доказательство задач.	Практические задания Проверка заданий в соответствии с критериями оценки
		У9 У10 У11 У12 У14		Правильный ответ в соответствии с алгоритмом решения Умеет работать по алгоритму Осуществляет письменную коммуникацию Выполняет поиск информации Составляет план работы Умеет оформлять геометрическую задачу по образцу	
ОК-01, ОК-02, ОК-03, ОК-04, ОК-05, ОК-06, ОК-07, Р1-Р2, П1-П2, ЛР.6.1-6.3, ЛР.8.3, 8.1		З4 З14	КТ№8 Раздел 8	Знает определение первообразной, неопределенного и определенного интеграла Знает основные формулы интегрирования, формулу Ньютона-Лейбница Знает геометрический и физический смысл определенного интеграла	Практические задания Проверка выполненных практических заданий
		У9 У4 У14		Умеет работать по алгоритму Осуществляет письменную коммуникацию Выполняет поиск информации Составляет план работы	
ОК-01, ОК-02, ОК-03, ОК-04, ОК-05, ОК-06, ОК-07 Р1-Р2, П1-П2, ЛР.3.4,3.2 ЛР.6.1-		З2 З7 З8	КТ№9 Раздел 9	Знает определение статистики и основных описательных характеристик статистических данных Знает определение и основные формулы комбинаторики Знает основные формулы вероятностей	Выполнение практических заданий Проверка выполненных заданий в соответствии с критериями
		У2 У7 У8		Умеет работать по алгоритму Осуществляет письменную коммуникацию Выполняет поиск информации Составляет план работы	

6.3, ЛР.8.3, 8.1					
ОК-01, ОК-02, ОК-03, ОК-04, ОК-05, ОК-06, ОК-07 Р1-Р3, П1-П2, К1 ЛР.3.2,3.4,ЛР.6.1 ЛР.6.2,ЛР.6.3,ЛР.8.1, 8.2		З1, З2,З3, З4, З5,З6, З9,З12-14	Контрольная работа за 1-й семестр	Знает определение множества, операции над ними Знает определение степенной, показательной и логарифмической функции Знает алгоритмы и способы решения уравнений различных видов Знает основные теоремы и аксиомы, способы доказательства теорем при решении геометрических задач	Выполнение практических заданий Проверка выполненных заданий в соответствии с критериями
		У1-У3, У5, У12-У14		Умеет работать по алгоритму Осуществляет письменную коммуникацию Выполняет поиск информации Составляет план работы	
ОК01-ОК07 Р1-Р3, П1-П3, К1-К2 ЛР.3.2,3.3,3,4, ЛР.6.1ЛР.6.2,ЛР.6.3,ЛР.8.1, 8.2, 8.3		З1-З14	Экзамен		Экзаменационные билеты, содержащие 12 практических заданий по темам разделов 1-9 Проверка выполненных заданий в соответствии с критериями
		У1-У14			

РАБОЧАЯ ПРОГРАММА УЧЕБНОЙ ДИСЦИПЛИНЫ

УПП.02 Информатика
(в соответствии с учебным планом)

по специальности

23.02.05 Эксплуатация транспортного электрооборудования и автоматики (по видам транспорта, за исключением водного)

(Технологический профиль)

Форма обучения очная

г. Омск, 2026

Рабочая программа учебной дисциплины (далее УД) разработана на основе Федерального государственного образовательного стандарта СОО (далее ФГОС СОО), примерной программы общеобразовательной учебной дисциплины Информатика, основной профессиональной образовательной программы (далее ОПОП) по специальности 23.02.05 Эксплуатация транспортного электрооборудования и автоматики (по видам транспорта, за исключением водного).

Организация-разработчик: бюджетное профессиональное образовательное учреждение Омской области «Омский автотранспортный колледж»

Разработчик: Акинчиц Татьяна Александровна, преподаватель

Рабочая программа утверждена на заседании ЦМК «Информатика и ВТ. Математика»

Протокол № 8 от «24 » апреля 2026 года

Председатель ЦМК «Информатика и ВТ. Математика» _____Попова А.П.

© Акинчиц Татьяна Александровна, 2026

© БПОУ ОО «Омский АТК», 2026

СОДЕРЖАНИЕ

1. ОБЩАЯ ХАРАКТЕРИСТИКА	**4**
1.1. Цель и место дисциплины в структуре основной образовательной программы	**4**
1.2. Планируемые результаты освоения дисциплины	**5**
2. СТРУКТУРА И СОДЕРЖАНИЕ ДИСЦИПЛИНЫ	**17**
2.1 Трудоемкость освоения дисциплины	**17**
2.2. Содержание дисциплины	**18**
3. УСЛОВИЯ РЕАЛИЗАЦИИ ПРОГРАММЫ ДИСЦИПЛИНЫ	**24**
3.1. Материально-техническое обеспечение	**29**
3.2. Учебно-методическое обеспечение	**30**
4. КОНТРОЛЬ И ОЦЕНКА РЕЗУЛЬТАТОВ ОСВОЕНИЯ ДИСЦИПЛИНЫ	**32**

1. ОБЩАЯ ХАРАКТЕРИСТИКА

1.1 Цель и место учебной дисциплины в структуре основной профессиональной образовательной программы

Основная цель изучения информатики на базовом уровне для уровня среднего общего образования (далее – СОО) – обеспечение дальнейшего развития информационных компетенций выпускника, его готовности к жизни в условиях развивающегося информационного общества и возрастающей конкуренции на рынке труда. В связи с этим изучение информатики должно обеспечить:

сформированность представлений о роли информатики, информационных и коммуникационных технологий в современном обществе;

сформированность основ логического и алгоритмического мышления;

сформированность умений различать факты и оценки, сравнивать оценочные выводы, видеть их связь с критериями оценивания и связь критериев с определенной системой ценностей, проверять на достоверность и обобщать информацию;

сформированность представлений о влиянии информационных технологий на жизнь человека в обществе, понимание социального, экономического, политического, культурного, юридического, природного, эргономического, медицинского и физиологического контекстов информационных технологий;

принятие правовых и этических аспектов информационных технологий, осознание ответственности людей, вовлеченных в создание и использование информационных систем, распространение информации;

создание условий для развития навыков учебной, проектной, научно-исследовательской и творческой деятельности, мотивации обучающихся к саморазвитию.

Дисциплина УПП.02 Информатика является обязательной частью общеобразовательного цикла дисциплин ОПОП по специальности 23.02.05 Эксплуатация транспортного электрооборудования и автоматики (по видам транспорта, за исключением водного).

Связь с другими дисциплинами:

- ПОО.11 Индивидуальный проект,
- УПП.01 Математика,
- ОП.01 Инженерная графика,
- ОП.08 Информационные технологии в профессиональной деятельности.

Дисциплина УПП.02 Информатика обеспечивает формирование профессиональных компетенций, общих компетенций и личностных результатов по специальности 23.02.05 Эксплуатация транспортного электрооборудования и автоматики (по видам транспорта, за исключением водного).

1.2 Планируемые результаты освоения дисциплины

1.2.1. Перечень формируемых компетенций и личностных результатов

Код и наименование формируемых компетенций	Планируемые результаты освоения дисциплины
ОК 01 Выбирать способы решения задач профессиональной деятельности применительно к различным контекстам	Личностные результаты должны отражать в части: трудового воспитания: – готовность к труду, осознание ценности мастерства, трудолюбие; – готовность к активной деятельности технологической и социальной направленности, способность инициировать, планировать и самостоятельно выполнять такую деятельность; – интерес к различным сферам профессиональной деятельности. Метапредметные результаты должны отражать: Овладение универсальными учебными познавательными действиями: а) базовые логические действия: – самостоятельно формулировать и актуализировать проблему, рассматривать ее всесторонне; – устанавливать существенный признак или основания для сравнения, классификации и обобщения; – определять цели деятельности, задавать параметры и критерии их достижения; – выявлять закономерности и противоречия в рассматриваемых явлениях; – вносить коррективы в деятельность, оценивать соответствие результатов целям, оценивать риски последствий деятельности; б) базовые исследовательские действия: – владеть навыками учебно-исследовательской и проектной деятельности, навыками разрешения проблем; – выявлять причинно-следственные связи и актуализировать задачу, выдвигать гипотезу ее решения, находить аргументы для доказательства своих утверждений, задавать параметры и критерии решения; – анализировать полученные в ходе решения задачи результаты, критически оценивать их достоверность, прогнозировать изменение в новых условиях; – уметь переносить знания в познавательную и практическую области жизнедеятельности; – уметь интегрировать знания из разных предметных областей; выдвигать новые идеи, предлагать оригинальные подходы и решения

ОК 02 Использовать современные средства поиска, анализа и интерпретации информации, и информационные технологии для выполнения задач профессиональной деятельности	Личностные результаты должны отражать в части: ценности научного познания: – сформированность мировоззрения, соответствующего современному уровню развития науки и общественной практики, основанного на диалоге культур, способствующего осознанию своего места в поликультурном мире; – совершенствование языковой и читательской культуры как средства взаимодействия между людьми и познания мира; – осознание ценности научной деятельности, готовность осуществлять проектную и исследовательскую деятельность индивидуально и в группе; Метапредметные результаты должны отражать: Овладение универсальными учебными познавательными действиями: в) работа с информацией: – владеть навыками получения информации из источников разных типов, самостоятельно осуществлять поиск, анализ, систематизацию и интерпретацию информации различных видов и форм представления; – создавать тексты в различных форматах с учетом назначения информации и целевой аудитории, выбирая оптимальную форму представления и визуализации; – оценивать достоверность, легитимность информации, ее соответствие правовым и морально-этическим нормам; – использовать средства информационных и коммуникационных технологий в решении когнитивных, коммуникативных и организационных задач с соблюдением требований эргономики, техники безопасности, гигиены, ресурсосбережения, правовых и этических норм, норм информационной безопасности; владеть навыками распознавания и защиты информации, информационной безопасности личности

1.2.2. Результаты освоения элементов компетенций по учебной дисциплине

Предметные результаты:

Знать	31 Владение представлениями о роли информации и связанных с ней процессов в природе, технике и обществе; понятиями «информация», «информационный процесс», «система», «компоненты системы», «системный эффект», «информационная система», «система управления»; 32 понимание возможностей цифровых сервисов государственных услуг, цифровых образовательных сервисов; 33 Понимание основных принципов дискретизации различных видов информации; 34 Понимание угроз информационной безопасности, 35 Понимание основных принципов устройства и функционирования современных стационарных и мобильных компьютеров; тенденций развития компьютерных технологий;

	З6 Наличие представлений о компьютерных сетях и их роли в современном мире; об общих принципах разработки и функционирования интернет-приложений; З7 Владение теоретическим аппаратом, позволяющим осуществлять представление заданного натурального числа в различных системах счисления; З8 понимание правовых основ использования компьютерных программ, баз данных и работы в сети Интернет; З9 понимание возможностей и ограничений технологий искусственного интеллекта в различных областях; З10 наличие представлений об использовании информационных технологий в различных профессиональных сферах
Уметь	У1 Умение организовывать личное информационное пространство с использованием различных средств цифровых технологий; У2 соблюдение требований техники безопасности и гигиены при работе с компьютерами и другими компонентами цифрового окружения; У3 владение навыками работы с операционными системами и основными видами программного обеспечения для решения учебных задач по выбранной специализации; У4 умение определять информационный объем текстовых, графических и звуковых данных при заданных параметрах дискретизации; У5 Умение строить неравномерные коды, допускающие однозначное декодирование сообщений (префиксные коды); использовать простейшие коды, которые позволяют обнаруживать и исправлять ошибки при передаче данных; У6 выполнять преобразования логических выражений, используя законы алгебры логики; У7 определять кратчайший путь во взвешенном графе и количество путей между вершинами ориентированного ациклического графа; У8 Умение создавать структурированные текстовые документы и демонстрационные материалы с использованием возможностей современных программных средств и облачных сервисов; умение использовать табличные (реляционные) базы данных, в частности, составлять запросы в базах данных (в том числе вычисляемые запросы), выполнять сортировку и поиск записей в базе данных; наполнять разработанную базу данных; умение использовать электронные таблицы для анализа, представления и обработки данных (включая вычисление суммы, среднего арифметического, наибольшего и наименьшего значений, решение уравнений); У9 Умение использовать компьютерно-математические модели для анализа объектов и процессов: формулировать цель моделирования, выполнять анализ результатов, полученных в ходе моделирования; оценивать адекватность модели моделируемому объекту или процессу; представлять результаты моделирования в наглядном виде; У10 владение методами поиска информации в сети Интернет; умение критически оценивать информацию, полученную из сети Интернет; умение характеризовать большие данные, приводить примеры источников их получения и направления использования; У11 владение навыками работы с операционными системами и основными видами программного обеспечения для решения учебных задач по выбранной специализации; У12 использование методов и средств противодействия угрозам, соблюдение мер безопасности, предотвращающих незаконное распространение персональных данных;

	У13 Умение читать и понимать программы, реализующие несложные алгоритмы обработки числовых и текстовых данных (в том числе массивов и символьных строк) на выбранном для изучения универсальном языке программирования высокого уровня (Паскаль, Python, Java, C++, C#, 1C); анализировать алгоритмы с использованием таблиц трассировки; определять без использования компьютера результаты выполнения несложных программ, включающих циклы, ветвления и подпрограммы, при заданных исходных данных; модифицировать готовые программы для решения новых задач, использовать их в своих программах в качестве подпрограмм (процедур, функций); У14 Умение реализовать этапы решения задач на компьютере; умение реализовывать на выбранном для изучения языке программирования высокого уровня (Паскаль, Python, Java, C++, C#, 1C) типовые алгоритмы обработки чисел, числовых последовательностей и массивов: представление числа в виде набора простых сомножителей; нахождение максимальной (минимальной) цифры натурального числа, записанного в системе счисления с основанием, не превышающим 10; вычисление обобщенных характеристик элементов массива или числовой последовательности (суммы, произведения среднего арифметического, минимального и максимального элементов, количества элементов, удовлетворяющих заданному условию); сортировку элементов массива;

Метапредметные результаты:

Межпредметные понятия	
1. Регулятивные УУД	1.1 Самоорганизация: самостоятельно осуществлять познавательную деятельность, выявлять проблемы, ставить и формулировать собственные задачи в образовательной деятельности и жизненных ситуациях; самостоятельно составлять план решения проблемы с учетом имеющихся ресурсов, собственных возможностей и предпочтений; давать оценку новым ситуациям; расширять рамки учебного предмета на основе личных предпочтений; делать осознанный выбор, аргументировать его, брать ответственность за решение; оценивать приобретенный опыт; способствовать формированию и проявлению широкой эрудиции в разных областях знаний, постоянно повышать свой образовательный и культурный уровень 1.2 Самоконтроль: давать оценку новым ситуациям, вносить коррективы в деятельность, оценивать соответствие результатов целям; владеть навыками познавательной рефлексии как осознания совершаемых действий и мыслительных процессов, их результатов и оснований; использовать приемы рефлексии для оценки ситуации, выбора верного решения; оценивать риски и своевременно принимать решения по их снижению; принимать мотивы и аргументы других при анализе результатов деятельности. 1.3 Принятия себя и других: принимать себя, понимая свои недостатки и достоинства; принимать мотивы и аргументы других при анализе результатов деятельности; признавать свое право и право других на ошибку; развивать способность понимать мир с позиции другого человека.
2. Познавательные УУД	2.1 Базовые логические действия: самостоятельно формулировать и актуализировать проблему, рассматривать ее всесторонне; устанавливать существенный признак или основания для сравнения, классификации и обобщения; определять цели деятельности, задавать параметры и критерии их

	достижения; выявлять закономерности и противоречия в рассматриваемых явлениях; разрабатывать план решения проблемы с учетом анализа имеющихся материальных и нематериальных ресурсов; вносить коррективы в деятельность, оценивать соответствие результатов целям, оценивать риски последствий деятельности; координировать и выполнять работу в условиях реального, виртуального и комбинированного взаимодействия; развивать креативное мышление при решении жизненных проблем. 2.2 Базовые исследовательские действия: владеть навыками учебно-исследовательской и проектной деятельности, навыками разрешения проблем, способностью и готовностью к самостоятельному поиску методов решения практических задач, применению различных методов познания; овладеть видами деятельности по получению нового знания, его интерпретации, преобразованию и применению в различных учебных ситуациях, в том числе при создании учебных и социальных проектов; формирование научного типа мышления, владение научной терминологией, ключевыми понятиями и методами; ставить и формулировать собственные задачи в образовательной деятельности и жизненных ситуациях; выявлять причинно-следственные связи и актуализировать задачу, выдвигать гипотезу ее решения, находить аргументы для доказательства своих утверждений, задавать параметры и критерии решения; анализировать полученные в ходе решения задачи результаты, критически оценивать их достоверность, прогнозировать изменение в новых условиях; давать оценку новым ситуациям, оценивать приобретенный опыт; осуществлять целенаправленный поиск переноса средств и способов действия в профессиональную среду; переносить знания в познавательную и практическую области жизнедеятельности; интегрировать знания из разных предметных областей; выдвигать новые идеи, предлагать оригинальные подходы и решения, ставить проблемы и задачи, допускающие альтернативные решения. 2.3 Работа с информацией: владеть навыками получения информации из источников разных типов, самостоятельно осуществлять поиск, анализ, систематизацию и интерпретацию информации различных видов и форм представления; создавать тексты в различных форматах с учетом назначения информации и целевой аудитории, выбирая оптимальную форму представления и визуализации; оценивать достоверность, легитимность информации, ее соответствие правовым и морально-этическим нормам; использовать средства информационных и коммуникационных технологий в решении когнитивных, коммуникативных и организационных задач с соблюдением требований эргономики, техники безопасности, гигиены, ресурсосбережения, правовых и этических норм, норм информационной безопасности; владеть навыками распознавания и защиты информации, информационной безопасности личности.
3. Коммуникативные УУД	3.1 Общение: осуществлять коммуникации во всех сферах жизни; распознавать невербальные средства общения, понимать значение социальных знаков, распознавать предпосылки конфликтных ситуаций и уметь смягчать конфликты; владеть различными аргументированно вести диалог; способами общения развернуто и логично излагать свою точку зрения. 3.2 Совместная деятельность: и взаимодействия, понимать и использовать преимущества командной и индивидуальной работы; выбирать тематику и

	методы совместных действий с учетом общих интересов и возможностей каждого члена коллектива; принимать цели совместной деятельности, организовывать и координировать действия по ее достижению: составлять план действий, распределять роли с учетом мнений участников, обсуждать результаты совместной работы; оценивать качество своего вклада и каждого участника команды в общий результат по разработанным критериям; предлагать новые проекты, оценивать идеи с позиции новизны, оригинальности, практической значимости; осуществлять позитивное стратегическое поведение в различных ситуациях, проявлять творчество и воображение, быть инициативным.

Личностные результаты:

Гражданское воспитание	
ЛР1.1	сформированность гражданской позиции обучающегося как активного и ответственного члена российского общества;
ЛР1.2	осознание своих конституционных прав и обязанностей, уважение закона и правопорядка;
Патриотическое воспитание	
ЛР 2.1	сформированность российской гражданской идентичности, патриотизма, уважения к своему народу, чувства ответственности перед Родиной, гордости за свой край, свою Родину, свой язык и культуру, прошлое и настоящее многонационального народа России;
Духовно-нравственное воспитание	
ЛР3.1	осознание духовных ценностей российского народа;
Эстетическое воспитание	
ЛР4.1	эстетическое отношение к миру, включая эстетику быта, научного и технического творчества, спорта, труда, общественных отношений;
Физическое воспитание	
Трудовое воспитание	
ЛР 6.1	готовность к труду, осознание приобретенных умений и навыков, трудолюбие;
ЛР 6.2	готовность к активной деятельности технологической и социальной направленности; способность инициировать, планировать и самостоятельно выполнять такую деятельность;
ЛР 6.3	интерес к различным сферам профессиональной деятельности, умение совершать осознанный выбор будущей профессии и реализовывать собственные жизненные планы;
Ценности научного познания	
ЛР 8.1	сформированность мировоззрения, соответствующего современному уровню развития науки и общественной практики, основанного на диалоге культур, способствующего осознанию своего места в поликультурном мире;
ЛР8.2	совершенствование языковой и читательской культуры как средства взаимодействия между людьми и познанием мира;
ЛР8.3	осознание ценности научной деятельности; готовность осуществлять проектную и исследовательскую деятельность индивидуально и в группе.

2. СТРУКТУРА И СОДЕРЖАНИЕ ДИСЦИПЛИНЫ

2.1 Трудоемкость освоения дисциплины

Наименование составных частей дисциплины	**Объем в часах**	**В т.ч. в форме практ. подготовки**
Учебные занятия, в том числе:	**144**	
теоретическое обучение	**34**	**4**
практическая подготовка (*практикум, практическая работа, лабораторная работа и т.д. при наличии)*	**102**	**102**
самостоятельная работа студентов *(при наличии)*	**0**	
консультации *(при наличии)*	**4**	
Промежуточная аттестация (контрольная работа/дифференцированный зачет)	**2+2**	**2**
Всего	**144**	**108**

2.2 Тематический план и содержание дисциплины

Наименование разделов и тем	Содержание учебного материала, практических занятий, *курсовая работа (проект)*	Объем, ак. ч. / в том числе в форме практической подготовки, ак. ч.		Коды компетенций, формированию которых способствует элемент программы
		теоретическое обучение	практическая подготовка	
1.	2.	3.	4.	5.
Основное содержание				
Вводное занятие	Содержание учебного материала Цель и задачи изучения информатики для выполнения задач профессиональной деятельности. Принципы работы компьютера. Персональный компьютер. Выбор конфигурации компьютера в зависимости от решаемых задач. **Входной контроль**	2		ОК.01, ОК02 1.1, 2.1, 3.1 ЛР1.1, ЛР1.2 ЛР3.1, ЛР4.1 ЛР6.1, ЛР6.3 ЛР8.3
Раздел 1 Теоретические основы информатики. Цифровая грамотность		**11**	**25**	
Тема 1.1 Информация и информационные процессы	Содержание учебного материала Информация, данные и знания. Универсальность дискретного представления информации. Двоичное кодирование. Равномерные и неравномерные коды. Условие Фано. Информационные процессы. Передача информации. Источник, приемник, канал связи, сигнал, кодирование. Искажение информации при передаче. Скорость передачи данных по каналу связи. Хранение информации, объем памяти	2		ОК01 1.1, 1.2, 2.2, 3.1 ЛР1.1, ЛР3.1, ЛР6.1, ЛР8.3
Тема 1.2 Подходы к измерению информации	Содержание учебного материала Подходы к измерению информации (содержательный, алфавитный, вероятностный). Единицы измерения информации: бит, байт, Кбайт, Мбайт, Гбайт. Информационные объекты различных видов.	2	4	ОК01, 1.1, 1.2, 2.2, 3.1 ЛР1.1, ЛР3.1, ЛР6.1, ЛР8.3

	Передача и хранение информации. Определение объемов текстовых сообщений, различных носителей информации. *В том числе: практические занятия* ПР№1 Единицы измерения информации ПР№2 Определение объемов информации			
Тема 1.3 Системы счисления. Кодирование информации	Содержание учебного материала Системы счисления. Развернутая запись целых и дробных чисел в позиционных системах счисления. Свойства позиционной записи числа: количество цифр в записи, признак делимости числа на основание системы счисления. Алгоритм перевода целого числа из Р-ичной системы счисления в десятичную. Алгоритм перевода конечной Р-ичной дроби в десятичную. Алгоритм перевода целого числа из десятичной системы счисления в Р-ичную. Перевод конечной десятичной дроби в Р-ичную. Двоичная, восьмеричная и шестнадцатеричная системы счисления, перевод чисел между этими системами. Арифметические операции в позиционных системах счисления Представление целых и вещественных чисел в памяти компьютера. Кодирование текстов. Кодировка ASCII. Однобайтные кодировки. Стандарт UNICODE. Кодировка UTF-8. Определение информационного объема текстовых сообщений. Кодирование изображений. Оценка информационного объема растрового графического изображения при заданном разрешении и глубине кодирования цвета. Кодирование звука. Оценка информационного объема звуковых данных при заданных частоте дискретизации и разрядности кодирования *В том числе: практические занятия* ПР№ 3 Перевод чисел в различные системы счисления ПР№ 4 Кодирование и декодирование информации	2	4	ОК.01, ОК02 1.1, 1.3, 2.2, 3.2 ЛР1.1, ЛР6.1, ЛР6.3, ЛР 8.1
Тема 1.4 Элементы комбинаторики, теории множеств и математической логики	**Профессионально ориентированное содержание** Алгебра логики. Высказывания. Логические операции. Таблицы истинности логических операций «дизъюнкция», «конъюнкция», «инверсия», «импликация», «эквиваленция». Логические выражения. Вычисление логического значения составного		6	ОК02 1.1, 1.2, 2.2, 3.2 ЛР6.1, ЛР6.3 ЛР 8.1, ЛР8.2

	высказывания при известных значениях входящих в него элементарных высказываний. Таблицы истинности логических выражений. Логические операции и операции над множествами. Примеры законов алгебры логики. Эквивалентные преобразования логических выражений. Решение простейших логических уравнений. Логические функции. Построение логического выражения с данной таблицей истинности. Нормальные формы: дизъюнктивная и конъюнктивная нормальные формы. Логические элементы компьютера. Триггер. Сумматор. Построение схемы на логических элементах по логическому выражению. Запись логического выражения по логической схеме *В том числе: практические занятия* ПР№ 5 Операции над множествами. ПР№6 Таблицы истинности ПР№7 Решение логических выражений с таблицей истинности			
Тема 1.5 Компьютер и цифровое представление информации. Устройство компьютера	**Профессионально ориентированное содержание** Требования техники безопасности и гигиены при работе с компьютерами и другими компонентами цифрового окружения. Основные тенденции развития компьютерных технологий. Параллельные вычисления. Многопроцессорные системы. Суперкомпьютеры. Распределенные вычислительные системы и обработка больших данных. Микроконтроллеры. Роботизированные производства. Сферы применения и перспективы развития искусственного интеллекта. Файловая система. Поиск в файловой системе. Организация хранения и обработки данных с использованием интернет-сервисов, облачных технологий и мобильных устройств *В том числе: практические занятия* ПР№ 8 Устройства персонального компьютера ПР№ 9 Организация хранения и обработки данных (Файловая система)	1	5	ОК02 1.1, 1.2, 2.3, 3.1 ЛР6.1, ЛР6.3 ЛР 8.1, ЛР8.2
Тема 1.6 Компьютерные сети: локальные сети, сеть Интернет.	**Профессионально ориентированное содержание** Принципы построения и аппаратные компоненты компьютерных сетей. Сетевые протоколы. Сеть Интернет. Адресация в сети Интернет. Система доменных имен	1	1	ОК01, ОК02, 1.1, 1.2, 2.2, 3.1

Тема 1.7 Службы Интернета	**Профессионально ориентированное содержание** Виды деятельности в сети Интернет. Сервисы Интернета. Поисковые системы. Сетевой этикет: правила поведения в киберпространстве. Проблема подлинности полученной информации. Поиск информации профессионального содержания *В том числе: практические занятия* ПР№10 Поиск информации в сети Интернет		2	ОК01, ОК02, 1.1, 1.2, 2.2, 3.1 ЛР1.1, ЛР1.2 ЛР3.1, ЛР4.1 ЛР6.1
Тема 1.8 Основы социальной информатики	Содержание учебного материала Техногенные и экономические угрозы, связанные с использованием информационно-коммуникационных технологий. Общие проблемы защиты информации и информационной безопасности. Средства защиты информации в компьютерах, компьютерных сетях и автоматизированных информационных системах. Правовое обеспечение информационной безопасности. Предотвращение несанкционированного доступа к личной конфиденциальной информации, хранящейся на персональном компьютере, мобильных устройствах. Вредоносное программное обеспечение и способы борьбы с ним. Антивирусные программы. Организация личного архива информации. Резервное копирование. Парольная защита архива. Информационные технологии и профессиональная деятельность. Информационные ресурсы. Цифровая экономика. Информационная культура	2	0	ОК01, ОК02, 1.1, 1.2, 2.2, 3.1 ЛР1.1, ЛР3.1, ЛР4.1 ЛР6.1, ЛР6.3 ЛР8.2, ЛР8.3
Тема 1.9 Информационная безопасность	**Профессионально ориентированное содержание** Информационная безопасность. Защита информации. Поиск в Интернете. Достоверность информации в Интернете. Криптография *В том числе: практические занятия* ПР. 11 Адресация в сети Интернет **(Контрольная точка № 1)**	1	3	ОК01, ОК02, 1.1, 1.2, 2.2, 3.2 ЛР1.2 ЛР4.1 ЛР6.1, ЛР8.3
Раздел 2 Информационные технологии		**0**	**30**	
Тема 2.1 Обработка информации в	Содержание учебного материала		8	ОК02, 1.1, 1.2, 2.2, 2.3 ЛР6.1, ЛР6.3

текстовых процессорах	Текстовый процессор. Редактирование и форматирование. Проверка орфографии и грамматики. Средства поиска и автозамены в текстовом процессоре. Использование стилей *В том числе: практические занятия* ПР№ 12 Технология обработки текстовой информации ПР№ 13 Редактирование и форматирование текстового документа ПР№ 14 Создание таблиц и графических объектов ПР№ 15 Редактор формул			ЛР 8.1, ЛР8.2 ЛР8.3
Тема 2.2 Технологии создания структурированных текстовых документов	Структурированные текстовые документы. Сноски, оглавление. Облачные сервисы. Коллективная работа с документом. Инструменты рецензирования в текстовых процессорах. Деловая переписка. Реферат. Правила цитирования источников и оформления библиографических ссылок. Оформление списка литературы *В том числе: практические занятия* ПР№ 16 Библиографические списки ПР№ 17 Создание структурированного текстового документа. ПР№ 18 Использование шаблонов документов		6	ОК02, 1.2, 1.3, 2.2, 3.2 ЛР6.1, ЛР6.3 ЛР 8.1, ЛР8.2
Тема 2.3 Компьютерная графика и мультимедиа	Содержание учебного материала Графический редактор. Обработка графических объектов. Растровая и векторная графика. Форматы графических файлов. Мультимедиа. *В том числе: практические занятия* ПР№ 19. Технология обработки графических объектов ПР№ 20 Работа с растровым графическим редактором ПР№ 21 Работа с векторным графическим редактором		6	ОК02, 1.1, 1.2, 2.3, 3.2 ЛР6.1, ЛР6.3 ЛР 8.1, ЛР8.2
Тема 2.4 Технологии обработки графических объектов	Содержание учебного материала Ввод изображений с использованием различных цифровых устройств (цифровых фотоаппаратов и микроскопов, видеокамер, сканеров и других устройств). Технологии обработки различных объектов компьютерной графики (растровые и векторные изображения, обработка звука, монтаж видео) *В том числе: практические занятия* ПР№ 22 Создание информационно буклета		2	ОК02, 1.1, 1.2, 2.3, 3.2 ЛР6.1, ЛР6.3 ЛР 8.1, ЛР8.2

Тема 2.5 Представление профессиональной информации в виде презентаций	**Профессионально ориентированное содержание** Компьютерные презентации. Основные понятия: слайд, макет слайда; этапы подготовки презентации; способы создания переходов и анимации. Технология работы с мультимедийной презентацией. Правила создания презентаций *В том числе: практические занятия* ПР№ 23 Технология создания компьютерной презентации		2	ОК02, 1.1, 1.3, 2.3, 3.2 ЛР6.1, ЛР6.3 ЛР 8.1, ЛР8.2
Тема 2.6 Интерактивные и мультимедийные объекты на слайде	**Профессионально ориентированное содержание** Использование мультимедийных онлайн-сервисов для разработки презентаций проектных работ профессиональной тематики. Обработка изображения и звука с использованием интернет-приложений *В том числе: практические занятия* ПР№ 24 Создание интерактивной презентации ПР№ 25 Представление профессиональной информации в виде презентаций		4	ОК02, 1.2, 1.3, 2.3, 3.2 ЛР6.1, ЛР6.3 ЛР 8.1, ЛР8.3
Промежуточная аттестация: Контрольная работа			**2**	ОК01, ОК02, 1.1, 1.2, 2.2, 3.2 ЛР1.1, ЛР1.2 ЛР3.1, ЛР4.1 ЛР6.1, ЛР8.2
	Итого за 1 семестр	**13**	**55**	
		68		
Раздел 3 Информационное моделирование. Алгоритмы и программирование		**4**	**6**	
Тема 3.1 Модели и моделирование. Этапы моделирования.	Содержание учебного материала Модели и моделирование. Цели моделирования. Соответствие модели моделируемому объекту или процессу. Формализация прикладных задач. Представление результатов моделирования в виде, удобном для восприятия человеком. Графическое представление данных (схемы, таблицы, графики)	2		ОК01, 1.1, 1.2, 2.2, 3.2 ЛР1.1, ЛР1.2 ЛР3.1, ЛР4.1 ЛР6.1
Тема 3.2 Списки, графы, деревья	Содержание учебного материала Графы. Основные понятия. Виды графов. Решение алгоритмических задач, связанных с анализом графов (построение	2		ОК01, 1.1, 1.2, 2.2, 3.2

	оптимального пути между вершинами графа, определение количества различных путей между вершинами ориентированного ациклического графа). Деревья. Бинарное дерево. Дискретные игры двух игроков с полной информацией. Построение дерева перебора вариантов, описание стратегии игры в табличной форме. Выигрышные стратегии			ЛР3.1, ЛР4.1 ЛР6.1, ЛР6.3
Тема 3.3 Математические модели в профессиональной области	**Профессионально ориентированное содержание** Использование графов и деревьев при описании объектов и процессов в профессиональной деятельности. Построение модели поведения для достижения лучших результатов в решении профессиональных задач (в переговорах, логистике, бюджетировании и т.д.) *В том числе: практические занятия* ПР№ 26 Графическое представление данных в текстовом редакторе ПР№ 27 Решение задач на графах и деревьях ПР№ 28 Решение задач математического моделирования в профессиональной сфере		6	ОК02, 1.1, 1.2, 2.2, 3.2 ЛР3.1, ЛР4.1 ЛР6.1, ЛР6.3
Раздел 3 Информационное моделирование. Алгоритмы и программирование		**7**	**25**	
Тема 3.4 Понятие алгоритма и основные алгоритмические структуры	Содержание учебного материала Понятие алгоритма. Свойства алгоритма. Способы записи алгоритма. Основные алгоритмические структуры. Запись алгоритмов на языке программирования (Pascal, Python, Кумир). Анализ алгоритмов с помощью трассировочных таблиц. *В том числе: практические занятия* ПР№ 29 Построение блок-схемы простейших алгоритмов. ПР№ 30 Запись алгоритмов на языке программирования	2	4	ОК01, ОК02, 1.1, 1.2, 2.2, 3.2 ЛР3.1, ЛР4.1 ЛР6.1, ЛР6.3
Тема 3.5 Анализ алгоритмов в профессиональной области	**Профессионально ориентированное содержание** Разработка и программная реализация алгоритмов решения типовых задач профессиональной деятельности *В том числе: практические занятия* ПР№ 31. Построение алгоритма для типовой профессиональной задачи **(Контрольная точка № 2)**		2	ОК02 1.1, 1.2, 2.2, 3.2 ЛР3.1, ЛР4.1 ЛР6.1, ЛР6.3
Тема 3.6 Базы данных	Содержание учебного материала	2	2	ОК01 1.1, 1.2,

	Табличные (реляционные) базы данных. Таблица - представление сведений об однотипных объектах. Поле, запись. Ключ таблицы. Работа с готовой базой данных. Заполнение базы данных. Поиск, сортировка и фильтрация записей. Запросы на выборку данных. Запросы с параметрами. Вычисляемые поля в запросах. *В том числе: практические занятия* ПР№ 32 Создание базы данных			2.2, 3.2 ЛР3.1, ЛР4.1 ЛР6.1, ЛР6.2
Тема 3.7 Анализ данных	Содержание учебного материала Анализ данных. Основные задачи анализа данных: прогнозирование, классификация, кластеризация, анализ отклонений. Последовательность решения задач анализа данных: сбор первичных данных, очистка и оценка качества данных, выбор и/или построение модели, преобразование данных, визуализация данных, интерпретация результатов *В том числе: практические занятия* ПР№ 33 Ввод и работа с данными в табличном процессоре ПР№ 34.Построение диаграмм и графиков	2	4	ОК02, 1.1, 1.2, 2.2, 3.2 ЛР6.1, ЛР6.3 ЛР8.1, ЛР8.2
Тема 3.8 Анализ данных в профессиональной сфере с помощью электронных таблиц	**Профессионально ориентированное содержание** Анализ данных с помощью электронных таблиц. Формулы и функции в электронных таблицах. Вычисление суммы, среднего арифметического, наибольшего и наименьшего значений диапазона. Сортировка, фильтрация, условное форматирование профессиональной информации, представленной в табличной форме *В том числе: практические занятия* ПР№ 35 Формулы и функции в электронных таблицах ПР№ 36 Сортировка и фильтрация данных	1	5	ОК01, ОК02, 1.1, 1.2, 2.2, 3.2 ЛР6.1, ЛР6.3 ЛР8.1, ЛР8.2
Тема 3.9 Компьютерно-математическое моделирование	Содержание учебного материала Компьютерно-математические модели. Этапы компьютерно-математического моделирования: постановка задачи, разработка модели, тестирование модели, компьютерный эксперимент, анализ результатов моделирования. Численное решение уравнений с помощью подбора параметра *В том числе: практические занятия*		2	ОК02, 1.1, 1.2, 2.2, 3.2 ЛР6.1, ЛР6.3 ЛР8.1, ЛР8.3

	ПР№ 37. Решение задач с помощью подбора параметра			
Тема 3.10 Моделирование в электронных таблицах	**Профессионально ориентированное содержание** Моделирование в электронных таблицах (на примерах задач из профессиональной области). *В том числе: практические занятия* ПР 38. Проведение расчетов производственных показателей. ПР 39. Решение математических уравнений с построением графиков ПР№ 40. Моделирование в электронных таблицах		6	ОК02, 1.1, 1.2, 2.2, 3.2 ЛР6.1, ЛР6.2 ЛР6.3 ЛР8.2
Раздел 4 Профессионально ориентированное содержание (содержание прикладного модуля)				
Прикладной модуль № 6 «Создание графических изображений»		**6**	**22**	
Тема 4.6.1 Растровая и векторная графика. Форматы изображений, конвертация и оптимизация	Содержание учебного материала Компьютерная графика. Отличия растровой и векторной графики. Использование растровой графики для хранения фотографий. Форматы PNG и JPEG. Конвертация с целью снижения объёма изображения	4	0	ОК01, ОК02, 1.1, 1.2, 2.2, 3.2 ЛР6.1, ЛР6.2 ЛР8.1, ЛР8.2
Тема 4.6.2 Растровые графические редакторы	Содержание учебного материала Растровые графические редакторы для различных операционных систем. Особенности проекта в качестве представителя класса свободного программного обеспечения. Установка на различные платформы. Интерфейс и настройка его частей. Однооконный и многооконный режим. Управление диалогами. Окно слоев изображения *В том числе: практические занятия* ПР№ 41. Выбор графического редактора ПР№ 42. Изучение интерфейса графического редактора		4	ОК02, 1.1, 1.2, 2.2, 3.2 ЛР6.1, ЛР6.2 ЛР8.1, ЛР8.2
Тема 4.6.3 Разрешение изображения. Навигация, масштабирование, кадрирование,	Содержание учебного материала Размеры изображения в пикселах и понятие разрешения изображения. Преобразования: выравнивание, перемещение, кадрирование, вращение, наклон, перспектива, 3D-преобразование, трансформация, преобразование по точкам, зеркало, преобразование по рамке, искажения *В том числе: практические занятия*		2	ОК02, 1.1, 1.2, 2.2, 3.2 ЛР6.1, ЛР6.3 ЛР8.1, ЛР8.2

аффинные преобразования	ПР№ 43 3D моделирование			
Тема 4.6.4 Заливка, фильтры и инструменты рисования	Содержание учебного материала Использование заливки. Фильтры: размытие, улучшение, искажения, свет и тень, шум, выделение краёв, декорация, проекция *В том числе: практические занятия* ПР№ 44. Работа с заливкой изображения		2	ОК02, 1.1, 1.2, 2.2, 3.2 ЛР6.1, ЛР6.3 ЛР8.1, ЛР8.2
Тема 4.6.5 Выделение. Контуры. Комбинирование изображений	Содержание учебного материала Использование выделений для работы с отдельными объектами в составе изображения. Выделение контуров. Создание коллажей путём соединения нескольких изображений *В том числе: практические занятия* ПР№ 45. Создание коллажа «Рабочее место по специальности»		2	ОК02, 1.1, 1.2, 2.2, 3.2 ЛР6.1, ЛР6.3 ЛР8.1, ЛР8 3
Тема 4.6.6 Быстрая маска и преобразование цвета.	Содержание учебного материала Графические отображение области выделения. Преобразование цвета в изображении с помощью применения маски. Понятие градиента. Плавные переходы от одних цветов к другим *В том числе: практические занятия* ПР№ 46. Работа с маской цвета и градиентом		2	ОК02, 1.1, 1.2, 2.2, 3.2 ЛР6.1, ЛР6.3 ЛР8.1, ЛР8.2
Тема 4.6.7 Создание анимированного изображения в формате GIF	Содержание учебного материала Использование анимации для наглядного представления процессов с несколькими этапами. Формат GIF. Ограничения GIF. Создание изображения в формате GIF с помощью GIMP *В том числе: практические занятия* ПР№ 47. Создание анимированных изображений ПР№ 48. Создание простого сайта HTML ПР№ 49. Работа с веб графикой	2	6	ОК01, ОК02, 1.1, 1.2, 1.3 2.1, 2.2, 3.2 ЛР6.1, ЛР6.2 ЛР8.1, ЛР8.2
Тема 4.6.8 Проектная работа «Создание серии баннеров для графического оформления сайта»	Содержание учебного материала Выполнение проектной работы «Создание серии баннеров для графического оформления сайта» *В том числе: практические занятия* ПР№ 50. Подбор баннеров для создания графического оформления сайта		4	ОК01, ОК02 1.1, 1.2, 2.2, 3.2 ЛР1.1 ЛР1.2 ЛР2.1 ЛР3.1, ЛР4.1 ЛР6.1, ЛР6.2 ЛР6.3, ЛР 8.1

	ПР№ 51. Подбор баннеров для создания, подготовка презентации и выступление			ЛР8.2
Консультация		**4**	**0**	
Промежуточная аттестация: зачет с оценкой		**2**	**0**	
Итого за 2 семестр		**23**	**53**	
		76		
Всего		**144**		

3. УСЛОВИЯ РЕАЛИЗАЦИИ ПРОГРАММЫ ДИСЦИПЛИНЫ

3.1. Материально-техническое обеспечение

Для реализации программы учебной дисциплины предусмотрены следующие специальные помещения:

Кабинет «Информатика», оснащенная необходимым для реализации программы учебной дисциплины оборудованием, техническими средствами обучения:

Специализированная мебель и системы хранения:

– доска 3-х элементная, комбинированная для письма мелом/маркером,

– стол с ящиками для хранения/тумбой,

– кресло офисное,

– шкаф для хранения учебных пособий,

– доска пробковая/доска магнитно-маркерная,

– стол ученический,

– стул ученический,

– тумба для таблиц под доску/шкаф для хранения таблиц и плакатов/система хранения таблиц и плакатов,

– кресло компьютерное,

– стол компьютерный.

Технические средства:

– интерактивная доска (с потолочным проектором с ультракоротким фокусом с креплением в комплекте, программное обеспечение)/интерактивная панель (программное обеспечение в комплекте),

– сетевой фильтр,

– многофункциональное устройство/принтер,

– персональный компьютер с периферией/ноутбук (лицензионное программное обеспечение и система защиты от вредоносной информации),

– источник бесперебойного питания,

– персональный компьютер с периферией для обучающихся (лицензионное программное обеспечение и система защиты от вредоносной информации),

– пакет программного обеспечения для обучения языкам программирования и основ алгоритмизации,

– точка беспроводного доступа,

– обжимной инструмент,

– коммутатор,

– комплект кабелей и переходников,

– коннекторы,

– кабель связи витая пара.

Электронные средства обучения:

– электронные образовательные ресурсы/интерактивные средства обучения.

Демонстрационные учебно-наглядные пособия;
– словари, справочники, энциклопедии,
– комплект демонстрационных учебных таблиц.

3.2. Учебно-методическое обеспечение

Реализация программы учебной дисциплины осуществляется на основе печатных (электронных) и информационных ресурсов, рекомендуемых для использования в образовательном процессе.

3.2.1 Основные печатные и/или электронные издания

1. Босова Л.Л. Информатика. Базовый уровень. Компьютерный практикум. Учебное пособие для СПО: Учебник / Л.Л. Босова, А.Ю. Босова, Н.А. Аквилянов — Москва: Просвещение, 2025. — 144 с. — ISBN 978-5-09-127154-6. — URL: https://book.ru/book/959940 (дата обращения: 16.03.2026)

2. Босова Л.Л. Информатика. Базовый уровень. Учебное пособие для СПО Часть 1: Учебное пособие / Л.Л. Босова — Москва: Просвещение, 2025. — 306 с. — ISBN 978-5-09-127156-0. — URL: https://book.ru/book/959938 (дата обращения: 16.03.2026)

3. Босова Л.Л. Информатика. Базовый уровень. Учебное пособие для СПО Часть 2: Учебник / Л.Л. Босова — Москва: Просвещение, 2025. — 272 с. — ISBN 978-5-09-127157-7. — URL: https://book.ru/book/959939 (дата обращения: 16.03.2026)

3.2.2 Дополнительные источники (при необходимости)

1. Макарова Н.В. Программирование и моделирование в цифровой среде. 11 класс. Учебное пособие для технологического профиля: Учебное пособие / Н.В. Макарова, Ю.Ф. Титова, К.В. Шапиро; под. ред. Н.В. Макарова — Москва: Просвещение, 2025. — 384 с. — ISBN 978-5-09-130004-8. — URL: https://book.ru/book/961372 (дата обращения: 16.03.2026)

2. Михеева Е.В. Информатика: учебник для студ. Учреждений сред. Проф. образования / Е. В. Михеева, О. И. Титова. – 6-е изд., стер. – М.: Академия, 2023. – 400 с.

3. Прикладные технологии цифровой среды. 10 класс. Учебное пособие для технологического профиля: Учебное пособие / Н.В. Макарова, Ю.Ф. Титова, К.В. Шапиро, П.Ю. Белкин; под. ред. Н.В. Макарова — Москва : Просвещение, 2025. — 401 с. — ISBN 978-5-09-130003-1. — URL: https://book.ru/book/961371 (дата обращения: 16.03.2026)

4. Угринович Н.Д. Информатика: учебник / Н.Д. Угринович. – М.: Кнорус, 2024. – 378 с. – (Среднее профессиональное образование).

5. Угринович Н.Д. Информатика. Практикум: учебное пособие / Н.Д. Угринович. – М.: Кнорус, 2023. – 264 с. – (Среднее профессиональное образование).

6. Угринович Н. Д. Информатика: учебник / Н. Д. Угринович. — М.: КноРус, 2025. — 377 с. — URL: https://book.ru/book/958100 (дата обращения: 13.05.2025)

7. Угринович Н. Д. Информатика. Практикум: учебное пособие / Н. Д. Угринович. — М.: КноРус, 2025. — 264 с. — URL: https://book.ru/book/948714

8. Цветкова М.С., Хлобыстова И.Ю. Информатика: учеб. для студентов учреждений сред. проф. образования; 1-е издание. — М.: Академия, 2024.

4. КОНТРОЛЬ И ОЦЕНКА РЕЗУЛЬТАТОВ ОСВОЕНИЯ УЧЕБНОЙ ДИСЦИПЛИНЫ

Контроль и оценка результатов освоения учебной дисциплины осуществляется преподавателем в процессе проведения текущего контроля и промежуточной аттестации.

Текущий контроль индивидуальных образовательных достижений – демонстрируемых обучающимися знаний, умений и навыков проводится по средствам двух контрольных точек в процессе проведения тестирования и практической работы, проведение которых описывается в КОС.

Обучение по программе учебной дисциплины завершается промежуточной аттестацией в форме контрольной работы и зачета с оценкой.

Для текущего контроля и промежуточной аттестации создаются фонды контрольно-оценочных средств (КОС), которые включают в себя педагогические контрольно-измерительные материалы, процедуру проведения контроля, предназначенные для определения соответствия (или несоответствия) индивидуальных образовательных достижений основным показателям оценки результатов подготовки.

Результаты обучения			Номер контрольной точки, номера тем в соответствии с тематическим планированием	Критерии оценки	Формы, методы контроля и оценки
Код ОК, ЛР *(перечень в соответствии с п.1.1.1 данной программы)*	Код ПК (при наличии, или в соответствии с п.1.1.2)	Знания, умения *(в соответствии с п.1.1.3 данной программы)*			
ОК01 ОК02 ЛР1.1 ЛР1.2 ЛР 4.1 ЛР6.1 ЛР6.3 ЛР8.2 ЛР8.3		З1-З7 У1 У2 У3 У4	КТ№1 Темы раздела 1	Имеет представление о роли информации и связанных с ней процессов в окружающем мире Владение теоретическим аппаратом, позволяющим осуществлять представление заданного натурального числа в различных системах счисления; выполнять преобразования логических выражений, используя законы алгебры логики Умеет читать и понимать программы, реализующие несложные алгоритмы обработки числовых и текстовых данных	Тестирование

ОК01 ОК02 ЛР1.1 ЛР3.1 ЛР6.1 ЛР6.3 ЛР 8.1 ЛР8.2 ЛР8.3		З1-З7 У2 У3 У4 У5	КТ№2 Темы 3.1 – 3.5 раздела 3	Имеет представление о компьютерно-математических моделях и необходимости анализа соответствия модели и моделируемого объекта (процесса) Умеет анализировать алгоритмы с использованием таблиц, реализующие несложные алгоритмы обработки числовых и текстовых данных Владеет стандартными приемами написания на алгоритмическом языке программы для решения стандартной задачи	практические задания, -экспертное наблюдение выполнения практических упражнений
ОК01 ОК02 ЛР1.1 ЛР1.2 ЛР2.1 ЛР3.1 ЛР4.1 ЛР6.1 ЛР6.2 ЛР6.3 ЛР 8.1 ЛР8.2 ЛР8.3		У1-У14 З1-З10	Контрольная работа 1 семестр	имеет представление о роли информации и связанных с ней процессов в окружающем мире; имеет представление о компьютерно-математических моделях и необходимости анализа соответствия модели и моделируемого объекта (процесса); о способах хранения и простейшей обработке данных; понятия о базах данных и средствах доступа к ним, умений работать с ними владеет навыками алгоритмического мышления и понимание необходимости формального описания алгоритмов; владеет компьютерными средствами представления и анализа данных; владеет базовыми навыками и умениями по соблюдению требований техники безопасности, гигиены и ресурсосбережения при работе со средствами информатизации; понимания основ правовых аспектов использования компьютерных программ и работы в Интернете.	практические задания
ОК01 ОК02 ЛР1.1 ЛР1.2 ЛР2.1 ЛР3.1 ЛР4.1 ЛР6.1 ЛР6.2 ЛР6.3 ЛР 8.1 ЛР8.2 ЛР8.3		У1-У14 З1-З10	Дифференцированный зачет	имеет представление о роли информации и связанных с ней процессов в окружающем мире; имеет представление о компьютерно-математических моделях и необходимости анализа соответствия модели и моделируемого объекта (процесса); о способах хранения и простейшей обработке данных; понятия о базах данных и средствах доступа к ним, умений работать с ними владеет навыками алгоритмического мышления и понимание необходимости формального описания алгоритмов; умеет понимать программы, написанные на выбранном для изучения универсальном алгоритмическом языке высокого уровня;	Тестирование

				знанием основных конструкций программирования; уметь анализировать алгоритмы с использованием таблиц; владеет стандартными приемами написания на алгоритмическом языке программы для решения стандартной задачи с использованием основных конструкций программирования и отладки таких программ; использование готовых прикладных компьютерных программ по выбранной специализации; владеет компьютерными средствами представления и анализа данных; владеет базовыми навыками и умениями по соблюдению требований техники безопасности, гигиены и ресурсосбережения при работе со средствами информатизации; понимания основ правовых аспектов использования компьютерных программ и работы в Интернете.	

Лист актуализации рабочей программы

Дата актуализации программы	Основание проведения актуализации	Содержании изменений и дополнений, вносимых в программу	№№ страниц с изменениями, дополнениями	ФИО преподавателя

РАБОЧАЯ ПРОГРАММА ДИСЦИПЛИНЫ

УПП.03 ФИЗИКА

по специальности

23.02.05 Эксплуатация транспортного электрооборудования и автоматики (по видам транспорта, за исключением водного)
(на базе основного общего образования)

Профиль: технологический

Форма обучения очная

г. Омск, 2026

Рабочая программа учебной дисциплины (далее УД) разработана на основе Федерального государственного образовательного стандарта СОО (далее ФГОС СОО), примерной программы общеобразовательной учебной дисциплины Физика, основной профессиональной образовательной программы (далее ОПОП) по специальности 23.02.05 Эксплуатация транспортного электрооборудования и автоматики (по видам транспорта, за исключением водного)

Организация-разработчик: бюджетное профессиональное образовательное учреждение Омской области «Омский автотранспортный колледж»

Разработчик: Мусина Аида Ризовна, преподаватель

Рабочая программа утверждена на заседании ЦМК «Общеобразовательные, общие гуманитарные и социально-экономические дисциплины».

Протокол № ____ от «_____» _____ 2026 года

Председатель ЦМК «Общеобразовательные, общие гуманитарные и социально-экономические дисциплины» _____ / Вахитова В.А.

© Мусина А.Р., 2026
© БПОУ ОО «Омский АТК», 2026

СОДЕРЖАНИЕ ПРОГРАММЫ

1. ОБЩАЯ ХАРАКТЕРИСТИКА	4
1.1. Цель и место дисциплины в структуре основной образовательной программы	4
1.2. Планируемые результаты освоения дисциплины	4
2. СТРУКТУРА И СОДЕРЖАНИЕ ДИСЦИПЛИНЫ	15
2.1 Трудоемкость освоения дисциплины	15
2.2. Содержание дисциплины	16
3. УСЛОВИЯ РЕАЛИЗАЦИИ ПРОГРАММЫ ДИСЦИПЛИНЫ	26
3.1. Материально-техническое обеспечение	26
3.2. Учебно-методическое обеспечение	27
4. КОНТРОЛЬ И ОЦЕНКА РЕЗУЛЬТАТОВ ОСВОЕНИЯ ДИСЦИПЛИНЫ	28

1. ОБЩАЯ ХАРАКТЕРИСТИКА

1.1 Цель и место учебной дисциплины в структуре основной профессиональной образовательной программы

Содержание программы общеобразовательной дисциплины Физика направлено на достижение следующих целей: формирование интереса и стремления обучающихся к научному изучению природы, развитие их интеллектуальных и творческих способностей; развитие представлений о научном методе познания и формирование исследовательского отношения к окружающим явлениям; формирование научного мировоззрения как результата изучения основ строения материи и фундаментальных законов физики; формирование умений объяснять явления с использованием физических знаний и научных доказательств; формирование представлений о роли физики для развития других естественных наук, техники и технологий.

Дисциплина «Физика» является обязательной частью общеобразовательного учебного цикла плана ОПОП по специальности 23.02.05 Эксплуатация транспортного электрооборудования и автоматики (по видам транспорта, за исключением водного)

Связь с профессиональными модулями (ПМ): МДК 01.01 Конструкция, техническое обслуживание и ремонт автотранспортного электрооборудования и автоматики, МДК 02.01 Организация разработки технологических процессов производства и ремонта изделий автотранспортного электрооборудования и автоматики

Дисциплина «Физика» обеспечивает формирование профессиональных компетенций, общих компетенций и личностных результатов по специальности 23.02.05 Эксплуатация транспортного электрооборудования и автоматики (по видам транспорта, за исключением водного)

Особое значение дисциплина имеет при формировании и развитии ОК 1; ОК 2; ОК 3; ОК 4; ОК 5; ОК 7

1.2 Планируемые результаты освоения дисциплины

Код и наименование формируемых компетенций	Планируемые результаты освоения
ОК 01. Выбирать способы решения задач профессиональной	**Личностные результаты должны отражать в части:** **трудового воспитания:** - готовность к труду, осознание ценности мастерства, трудолюбие;

деятельности применительно к различным контекстам	- готовность к активной деятельности технологической и социальной направленности, способность инициировать, планировать и самостоятельно выполнять такую деятельность; - интерес к различным сферам профессиональной деятельности. **Метапредметные результаты должны отражать: Овладение универсальными учебными познавательными действиями:** **а) базовые логические действия**: - самостоятельно формулировать и актуализировать проблему, рассматривать ее всесторонне; - устанавливать существенный признак или основания для сравнения, классификации и обобщения; - определять цели деятельности, задавать параметры и критерии их достижения; - выявлять закономерности и противоречия в рассматриваемых явлениях; - вносить коррективы в деятельность, оценивать соответствие результатов целям, оценивать риски последствий деятельности. **б) базовые исследовательские действия:** - владеть навыками учебно-исследовательской и проектной деятельности, навыками разрешения проблем; - выявлять причинно-следственные связи и актуализировать задачу, выдвигать гипотезу ее решения, находить аргументы для доказательства своих утверждений, задавать параметры и критерии решения; - анализировать полученные в ходе решения задачи результаты, критически оценивать их достоверность, прогнозировать изменение в новых условиях; - уметь переносить знания в познавательную и практическую области жизнедеятельности.
ОК 02. Использовать современные средства поиска, анализа и интерпретации информации и информационные технологии для выполнения задач профессиональной деятельности	**Личностные результаты должны отражать в части:** **ценности научного познания:** - сформированность мировоззрения, соответствующего современному уровню развития науки и общественной практики, основанного на диалоге культур, способствующего осознанию своего места в поликультурном мире; - совершенствование языковой и читательской культуры как средства взаимодействия между людьми и познания мира. **Метапредметные результаты должны отражать: Овладение универсальными учебными познавательными действиями:** **в) работа с информацией:** - владеть навыками получения информации из источников разных типов, самостоятельно осуществлять поиск, анализ, систематизацию и интерпретацию информации различных видов и форм представления; - создавать тексты в различных форматах с учетом назначения информации и целевой аудитории, выбирая оптимальную форму представления и визуализации; - оценивать достоверность, легитимность информации, ее соответствие

	правовым и морально-этическим нормам; - владеть навыками распознавания и защиты информации, информационной безопасности личности.
ОК 03. Планировать и реализовывать собственное профессиональное и личностное развитие, предпринимательскую деятельность в профессиональной сфере, использовать знания по правовой и финансовой грамотности в различных жизненных ситуациях	**Личностные результаты должны отражать в части:** **духовно-нравственного воспитания:** - сформированность нравственного сознания, этического поведения; - способность оценивать ситуацию и принимать осознанные решения, ориентируясь на морально-нравственные нормы и ценности; - осознание личного вклада в построение устойчивого будущего; - ответственное отношение к своим родителям и (или) другим членам семьи, созданию семьи на основе осознанного принятия ценностей семейной жизни в соответствии с традициями народов России; **Метапредметные результаты должны отражать:** **Овладение универсальными регулятивными действиями:** **а) самоорганизация:** - самостоятельно осуществлять познавательную деятельность, выявлять проблемы, ставить и формулировать собственные задачи в образовательной деятельности и жизненных ситуациях; - самостоятельно составлять план решения проблемы с учетом имеющихся ресурсов, собственных возможностей и предпочтений; - давать оценку новым ситуациям; способствовать формированию и проявлению широкой эрудиции в разных областях знаний, постоянно повышать свой образовательный и культурный уровень; **б) самоконтроль:** - использовать приемы рефлексии для оценки ситуации, выбора верного решения; - уметь оценивать риски и своевременно принимать решения по их снижению; **в) эмоциональный интеллект, предполагающий сформированность:** - внутренней мотивации, включающей стремление к достижению цели и успеху, оптимизм, инициативность, умение действовать, исходя из своих возможностей; - эмпатии, включающей способность понимать эмоциональное состояние других, учитывать его при осуществлении коммуникации, способность к сочувствию и сопереживанию; - социальных навыков, включающих способность выстраивать отношения с другими людьми, заботиться, проявлять интерес и разрешать конфликты
ОК 04. Эффективно взаимодействовать и работать в коллективе и команде	**Личностные результаты должны отражать в части:** **ценности научного познания:** - осознание ценности научной деятельности, готовность осуществлять проектную и исследовательскую деятельность индивидуально и в группе.

	Метапредметные результаты должны отражать: **Овладение универсальными коммуникативными действиями: совместная деятельность:** - понимать и использовать преимущества командной и индивидуальной работы; - принимать цели совместной деятельности, организовывать и координировать действия по ее достижению: составлять план действий, распределять роли с учетом мнений участников обсуждать результаты совместной работы; - координировать и выполнять работу в условиях реального, виртуального и комбинированного взаимодействия; - осуществлять позитивное стратегическое поведение в различных ситуациях, проявлять творчество и воображение, быть инициативным. **Овладение универсальными регулятивными действиями:** - принятие себя и других людей; - принимать мотивы и аргументы других людей при анализе результатов деятельности; - признавать свое право и право других людей на ошибки; - развивать способность понимать мир с позиции другого человека.
ОК 05. Осуществлять устную и письменную коммуникацию на государственном языке Российской Федерации с учетом особенностей социального и культурного контекста	**Личностные результаты должны отражать в части эстетического воспитания:** - эстетическое отношение к миру, включая эстетику быта, научного и технического творчества, спорта, труда и общественных отношений; в области патриотического воспитания проявлять: -ценностное отношение к государственным символам, историческому и природному наследию, памятникам, традициям народов России, достижениям России в науке, искусстве, спорте, технологиях и труде; **Метапредметные результаты должны отражать: Овладение универсальными коммуникативными действиями:** а) общение: - осуществлять коммуникации во всех сферах жизни; - развернуто и логично излагать свою точку зрения с использованием языковых средств
ОК 07. Содействовать сохранению окружающей среды, ресурсосбережению, применять знания об изменении климата, принципы бережливого производства, эффективно действовать в чрезвычайных ситуациях	**Личностные результаты должны отражать в части: экологического воспитания:** - сформированность экологической культуры, понимание влияния социально-экономических процессов на состояние природной и социальной среды, осознание глобального характера экологических проблем; - планирование и осуществление действий в окружающей среде на основе знания целей устойчивого развития человечества; - активное неприятие действий, приносящих вред окружающей среде; - умение прогнозировать неблагоприятные экологические последствия предпринимаемых действий, предотвращать их; - расширение опыта деятельности экологической направленности; - овладение навыками учебно-исследовательской, проектной и социальной

	деятельности; **Метапредметные результаты должны отражать:** **Овладение универсальными учебными познавательными действиями:** **в) работа с информацией:** использовать средства информационных и коммуникационных технологий в решении когнитивных, коммуникативных и организационных задач с соблюдением требований эргономики, техники безопасности, гигиены, ресурсосбережения, правовых и этических норм, норм информационной безопасности.

1.2.1. Перечень формируемых компетенций и личностных результатов

Личностные результаты:

Гражданское воспитание	
ЛР1.1	сформированность гражданской позиции обучающегося как активного и ответственного члена российского общества;
ЛР1.2	осознание своих конституционных прав и обязанностей, уважение закона и правопорядка;
ЛР1.3	принятие традиционных национальных, общечеловеческих гуманистических и демократических ценностей;
ЛР1.4	готовность противостоять идеологии экстремизма, национализма, ксенофобии, дискриминации по социальным, религиозным, расовым, национальным признакам;
ЛР1.5	готовность вести совместную деятельность в интересах гражданского общества, участвовать в самоуправлении в образовательной организации;
ЛР1.6	умение взаимодействовать с социальными институтами в соответствии с их функциями и назначением;
ЛР1.7	готовность к гуманитарной и волонтерской деятельности;
Патриотическое воспитание	
ЛР 2.1	сформированность российской гражданской идентичности, патриотизма, уважения к своему народу, чувства ответственности перед Родиной, гордости за свой край, свою Родину, свой язык и культуру, прошлое и настоящее многонационального народа России;
ЛР 2.2	ценностное отношение к государственным символам, историческому и природному наследию, памятникам, традициям народов России, достижениям России в науке, искусстве, спорте, технологиях, труде;
ЛР 2.3	идейную убежденность, готовность к служению и защите Отечества, ответственность за его судьбу;
Духовно-нравственное воспитание	
ЛР3.1	осознание духовных ценностей российского народа;
ЛР3.2	сформированность нравственного сознания, этического поведения;
ЛР3.3	способность оценивать ситуацию и принимать осознанные решения, ориентируясь на морально-нравственные нормы и ценности;
ЛР3.4	осознание личного вклада в построение устойчивого будущего;
ЛР3.5	ответственное отношение к своим родителям, созданию семьи на основе

	осознанного принятия ценностей семейной жизни в соответствии с традициями народов России;
Эстетическое воспитание	
ЛР4.1	эстетическое отношение к миру, включая эстетику быта, научного и технического творчества, спорта, труда, общественных отношений;
ЛР4.2	способность воспринимать различные виды искусства, традиции и творчество своего и других народов, ощущать эмоциональное воздействие искусства;
ЛР4.3	убежденность в значимости для личности и общества отечественного и мирового искусства, этнических культурных традиций и народного творчества;
ЛР 4.4	готовность к самовыражению в разных видах искусства, стремление проявлять качества творческой личности;
Физическое воспитание	
ЛР 5.1	сформированность здорового и безопасного образа жизни, ответственного отношения к своему здоровью;
ЛР 5.2	потребность в физическом совершенствовании, занятиях спортивно-оздоровительной деятельностью;
ЛР5.3	активное неприятие вредных привычек и иных форм причинения вреда физическому и психическому здоровью;
Трудовое воспитание	
ЛР 6.1	готовность к труду, осознание приобретенных умений и навыков, трудолюбие;
ЛР 6.2	готовность к активной деятельности технологической и социальной направленности; способность инициировать, планировать и самостоятельно выполнять такую деятельность;
ЛР 6.3	интерес к различным сферам профессиональной деятельности, умение совершать осознанный выбор будущей профессии и реализовывать собственные жизненные планы;
ЛР 6.4	готовность и способность к образованию и самообразованию на протяжении всей жизни;
Экологическое воспитание	
ЛР 7.1	сформированность экологической культуры, понимание влияния социально-экономических процессов на состояние природной и социальной среды, осознание глобального характера экологических проблем;
ЛР 7.2	планирование и осуществление действий в окружающей среде на основе знания целей устойчивого развития человечества;
ЛР 7.3	активное неприятие действий, приносящих вред окружающей среде;
ЛР 7.4	умение прогнозировать неблагоприятные экологические последствия предпринимаемых действий, предотвращать их;
ЛР 7.5	расширение опыта деятельности экологической направленности.
Ценности научного познания	
ЛР 8.1	сформированность мировоззрения, соответствующего современному уровню развития науки и общественной практики, основанного на диалоге культур, способствующего осознанию своего места в поликультурном мире;
ЛР8.2	совершенствование языковой и читательской культуры как средства взаимодействия между людьми и познанием мира;
ЛР8.3	осознание ценности научной деятельности; готовность осуществлять проектную и исследовательскую деятельность индивидуально и в группе.

1.2.2. Результаты освоения элементов компетенций по учебной дисциплине (в соответствии с ФГОС СОО).

Предметные результаты:

Знать	З1. Смысл понятий: физическое явление, гипотеза, закон, теория, вещество, взаимодействие, электромагнитное поле, волна, фотон, атом, атомное ядро, ионизирующие излучения; З2. Смысл физических величин: скорость, ускорение, масса, сила, импульс, работа, механическая энергия, внутренняя энергия, абсолютная температура, средняя кинетическая энергия частиц вещества, количество теплоты, элементарный электрический заряд; З3. Смысл физических законов классической механики, всемирного тяготения, сохранения энергии, импульса и электрического заряда, термодинамики, электромагнитной индукции, фотоэффекта; З4. Вклад российских и зарубежных ученых, оказавших наибольшее влияние на развитие физики.
Уметь	У1. Проводить наблюдения, планировать и выполнять эксперименты; У2. Выдвигать гипотезы и строить модели; У3.Применять полученные знания по физике для объяснения разнообразных физических явлений и свойств веществ; У4. Практически использовать физические знания; У5. Оценивать достоверность естественно -научной информации; У6. Использовать приобретенные знания и умения для решения практических задач повседневной жизни, обеспечения безопасности собственной жизни, рационального природопользовании и охраны окружающей среды; У7. Описывать и объяснять физические явления и свойства тел: свойства газов, жидкостей и твердых тел; электромагнитную индукцию, распространение электромагнитных волн; волновые свойства света; излучение и поглощение света атомом; фотоэффект; У8. Отличать гипотезы от научных теорий; У9. Приводить примеры, показывающие, что: наблюдения и эксперимент являются основой для выдвижения гипотез и теорий, позволяют проверить истинность теоретических выводов; физическая теория дает возможность объяснять известные явления природы и научные факты, предсказывать еще неизвестные явления делать выводы на основе экспериментальных данных; У10. Приводить примеры практического использования физических знаний: законов механики, термодинамики электродинамики в энергетике; различных видов электромагнитных излучений для развития радио и телекоммуникаций, квантовой физики в создании ядерной энергетики, лазеров.; У11. Воспринимать и на основе полученных знаний самостоятельно оценивать информацию, содержащуюся в сообщениях СМИ, Интернете, научно-популярных статьях. У12. Применять полученные знания для решения физических задач; У13. Определять характер физического процесса по графику, таблице, формуле; У14. Измерять ряд физических величин, представляя результаты измерений с учетом их погрешностей.

Метапредметные результаты:

Межпредметные понятия	Физическая величина, модель, явление, процесс, система, взаимодействие, энергия, поле, вещество, поле, пространство, время, скорость, ускорение, масса, сила, импульс, работа, мощность, давление, температура, количество теплоты, напряжение, сопротивление, амплитуда, частота, длина волны, фаза, гипотеза, эксперимент, наблюдение, измерение, график, диаграмма, таблица, формула, уравнение, вектор, проекция, координата, производная, интеграл, дифференциал, предел, функция, зависимость, пропорция, коэффициент, процент, степень, корень, логарифм, алгоритмы, знак, символ, логика, аргумент, вывод, доказательство, информация.
Познавательные УУД	1.1 базовые логические действия: 1.1.1 устанавливать существенный признак или основания для сравнения, классификации и обобщения; 1.1.2 выявлять закономерности и противоречия в рассматриваемых явлениях; 1.1.3 самостоятельно формулировать и актуализировать проблему, рассматривать ее всесторонне; определять цели деятельности, задавать параметры и критерии их достижения; 1.1.4 вносить коррективы в деятельность, оценивать соответствие результатов целям, оценивать риски последствий деятельности; 1.1.5 развивать креативное мышление при решении жизненных проблем. 1.16 разрабатывать план решения проблемы с учетом анализа имеющихся материальных и нематериальных ресурсов; 1.2 базовые исследовательские действия: 1.2.1 владеть навыками учебно-исследовательской и проектной деятельности, навыками разрешения проблем; 1.2.2 овладение видами деятельности по получению нового знания, его интерпретации, преобразованию и применению в различных учебных ситуациях, в том числе при создании учебных и социальных проектов; 1.2.3 формирование научного типа мышления, владение научной терминологией, ключевыми понятиями и методами; 1.2.4 выявлять причинно-следственные связи и актуализировать задачу, выдвигать гипотезу ее решения, находить аргументы для доказательства своих утверждений, задавать параметры и критерии решения; 1.2.5 анализировать полученные в ходе решения задачи результаты, критически оценивать их достоверность, прогнозировать изменение в новых условиях; 1.2.6 уметь переносить знания в познавательную и практическую области жизнедеятельности; уметь интегрировать знания из разных учебных предметов;

	осуществлять целенаправленный поиск переноса средств и способов действия в профессиональную среду; 1.2.7 способность и готовность к самостоятельному поиску методов решения практических задач, применению различных методов познания; -ставить и формулировать собственные задачи в образовательной деятельности и жизненных ситуациях; ставить проблемы и задачи, допускающие альтернативные решения. выдвигать новые идеи, предлагать оригинальные подходы и решения; - разрабатывать план решения проблемы с учетом анализа имеющихся материальных и нематериальных ресурсов; 1.2.8 давать оценку новым ситуациям, оценивать приобретенный опыт; 1.3 работа с информацией 1.3.1 владеть навыками получения информации из источников разных типов, самостоятельно осуществлять поиск, анализ, систематизацию и интерпретацию информации различных видов и форм представления; 1.3.2 создавать тексты в различных форматах с учетом назначения информации и целевой аудитории, выбирая оптимальную форму представления и визуализации; 1.3.3 оценивать достоверность, легитимность информации, ее соответствие правовым и морально-этическим нормам; 1.3.4 использовать средства информационных и коммуникационных технологий в решении когнитивных, коммуникативных и организационных задач с соблюдением требований эргономики, техники безопасности, гигиены, ресурсосбережения, правовых и этических норм, норм информационной безопасности; 1.3.5 владеть навыками распознавания и защиты информации, информационной безопасности личности.
Коммуникативные УУД	2.1 общение 2.1.1осуществлять коммуникации во всех сферах жизни; 2.1.2 развернуто и логично излагать свою точку зрения с использованием языковых средств. 2.1.3 аргументированно вести диалог, уметь смягчать конфликтные ситуации; владеть различными способами общения и взаимодействия; 2.1.4 распознавать невербальные средства общения, понимать значение социальных знаков, распознавать предпосылки конфликтных ситуаций и смягчать конфликты; 2.2 совместная деятельность 2.2.1 понимать и использовать преимущества командной и индивидуальной работы; 2.2.2-выбирать тематику и методы совместных действий с учетом общих интересов, и возможностей каждого члена коллектива; 2.2.3 принимать цели совместной деятельности,

	организовывать и координировать действия по ее достижению: составлять план действий, распределять роли с учетом мнений участников, обсуждать результаты совместной работы; 2.2.4 оценивать качество вклада своего и каждого участника команды в общий результат по разработанным критериям; -предлагать новые проекты, оценивать идеи с позиции новизны, оригинальности, практической значимости; 2.2.5 координировать и выполнять работу в условиях реального, виртуального и комбинированного взаимодействия; 2.2.6 осуществлять позитивное стратегическое поведение в различных ситуациях; проявлять творчество и воображение, быть инициативным.
Регулятивные УУД	3.1 самоорганизация 3.1.1самостоятельно осуществлять познавательную деятельность, выявлять проблемы, ставить и формулировать собственные задачи в образовательной деятельности и жизненных ситуациях; 3.1.2 самостоятельно составлять план решения проблемы с учетом имеющихся ресурсов, собственных возможностей и предпочтений; -делать осознанный выбор, аргументировать его, брать ответственность за решение; -оценивать приобретенный опыт; -способствовать формированию и проявлению широкой эрудиции в разных областях знаний; 3.1.3 давать оценку новым ситуациям; 3.1.4 расширять рамки учебного предмета на основе личных предпочтений; 3.1.5постоянно повышать свой образовательный и культурный уровень; 3.2самоконтроль 3.2.1 давать оценку новым ситуациям, вносить коррективы в деятельность, оценивать соответствие результатов целям; 3.2.2 владеть навыками познавательной рефлексии как осознанием совершаемых действий и мыслительных процессов, их результатов и оснований; - использовать приемы рефлексии для оценки ситуации, выбора верного решения; - уметь оценивать риски и своевременно принимать решения по их снижению; 3.2.3 эмоциональный интеллект, предполагающий сформированность: саморегулирования, включающего самоконтроль, умение принимать ответственность за свое поведение, способность адаптироваться к эмоциональным изменениям и проявлять гибкость, быть открытым новому; внутренней мотивации, включающей стремление к достижению цели и успеху, оптимизм, инициативность, уменеие действовать,

	изходя из своих возможностей. 3.3 принятие себя и других людей 3.3.1принимать себя, понимая свои недостатки и достоинства; 3.3.2 принимать мотивы и аргументы других при анализе результатов деятельности; 3.3.3признавать свое право и право других на ошибки; 3.3.4 развивать способность понимать мир с позиции другого человека 3.4 эмоциональный интеллект, предполагающий сформированность: 3.4.1 самосознания, включающего способность понимать свое эмоциональное состояние, видеть направления развития собственной эмоциональной сферы, быть уверенным в себе; 3.4.2 саморегулирования, включающего самоконтроль, умение принимать ответственность за свое поведение, способность адаптироваться к эмоциональным изменениям и проявлять гибкость, быть открытым новому; 3.4.3 внутренней мотивации, включающей стремление к достижению цели и успеху, оптимизм, инициативность, умение действовать, исходя из своих возможностей; 3.4.4 эмпатии, включающей способность понимать эмоциональное состояние других, учитывать его при осуществлении коммуникации, способность к сочувствию и сопереживанию; 3.4.5 социальных навыков, включающих способность выстраивать отношения с другими людьми, заботиться, проявлять интерес и разрешать конфликты;

2. СТРУКТУРА И СОДЕРЖАНИЕ ДИСЦИПЛИНЫ

2.1 Трудоемкость освоения дисциплины

Наименование составных частей дисциплины	**Объем в часах**	**В т.ч. в форме практ. подготовки**
Учебные занятия, в том числе:	**126**	**36**
теоретическое обучение *в том числе профессионально-ориентированное содержание*	88	
практическая подготовка (*практикум, практическая работа, лабораторная работа и т.д. при наличии)* *в том числе профессионально-ориентированное содержание*	36	36
Промежуточная аттестация (контрольная работа, экзамен)	**20**	
Всего	**144**	**36**

2.2 Содержание дисциплины

Наименование разделов и тем	Содержание учебного материала, практических и лабораторных занятий	Объем, ак.ч./ в том числе в форме практическое подготовки, ак.ч		Коды компетенций, формированию которых способствует элемент программы
		Теоретическое обучение	Практическая подготовка	
Раздел 1. Физика и методы научного познания		**2**		
Тема 1.1. Введение	**Основное содержание**	2		ОК 1, ОК 2, ОК 4, ОК 5, ОК 7. ЛР1.3 ЛР1.7 ЛР2.2 ЛР3.2 ЛР3.3 ЛР3.4 ЛР4.1 ЛР4.4 ЛР5.1 ЛР5.3, ЛР6.1-ЛР6.4 ЛР7.1-ЛР7.5, ЛР8.1 ЛР.83 УУД1.1.1-1.1.6 УУД 1.2.1-.1.2.7 УУД1.3.1-1.3.5 УУД 2.1.1-2.1.3
	Физика—фундаментальная наука о природе. Естественно-научный метод познания, его возможности и границы применимости. Эксперимент и теория в процессе познания природы. Моделирование физических явлений и процессов. Роль эксперимента и теории в процессе познания природы. Физическая величина. Физические законы. Границы применимости физических законов и теорий. Принцип соответствия. Понятие о физической картине мира. Погрешности измерений физических величин. Значение физики при освоении специальности.			
Раздел 2. Механика		**16**	**8**	

Тема 2.1 Основы кинематики	**Основное содержание** Механическоедвижениеиеговиды.Материальнаяточка.Относительностьмеханическогодвижения**.**Системаотсчета. Принцип относительности Галилея. Способы описания движения. Траектория. Путь. Перемещение. Равномерное прямолинейное движение. Скорость. Мгновенная и средняя скорости. Ускорение Прямолинейное движение с постоянным ускорением. Движение с постоянным ускорением свободного падения. ***В том числе: практические занятия*** Практическое занятие №1 «Основы кинематики».	4	2	ОК 1, ОК 2, ОК 4, ОК 7. ЛР1.3 ЛР1.7 ЛР2.2 ЛР3.2 ЛР3.3 ЛР3.4 ЛР4.1 ЛР4.4 ЛР5.1 ЛР5.3, ЛР6.1-ЛР6.4 ЛР7.1-ЛР7.5 ЛР8.1 ЛР.83 УУД1.1.1-1.1.6 УУД 1.2.1-.1.2.7 УУД1.3.1-1.3.5 УУД 2.1.1-2.1.3
	Профессионально-ориентированное содержание Равномерное движение точки по окружности, угловая скорость. Центростремительное ускорение.	2		
Тема 2.2 Основы динамики	**Основное содержание**	2	2	
	Основная задача динамики. Сила. Масса. Законы механики Ньютона. Силы в природе .Сила тяжести и сила всемирного тяготения. Закон всемирного тяготения. Первая космическая скорость. Движение планет и малых тел Солнечной системы. Вес. Невесомость .Силы упругости. ***В том числе: практические занятия*** Практическое занятие №2 «Основы динамики»			
	Профессионально-ориентированное содержание Силы упругости. Силы трения.	2		
Тема 2.3 Законы	**Основное содержание**	2	2	

сохранения в механике	Импульс тела. Импульс силы. Закон сохранения импульса. Реактивное движение. Применение законов сохранения .Использование законов механики для объяснения движения небесных тел и для развития космических исследований, границы применимости классической механики. ***В том числе: практические занятия*** Практическое занятие №3 «Обобщающее повторение».			
	Профессионально- ориентированное содержание	4	2	
	Механическая работа и мощность. Работа силы тяжести и силы упругости. Консервативные силы. Кинетическая энергия. Потенциальная энергия. Закон сохранения механической энергии. Практическое занятие №4 «Решение задач профессиональной направленности». *Контрольная точка №1*			
Раздел 3. Молекулярная физика и термодинамика		**14**	**8**	
Тема 3.1 Основы молекулярно-кинетической теории	**Основное содержание**	2		ОК 1, ОК 2, ОК 4, ОК 5, ОК 7. ЛР1.3 ЛР1.7 ЛР2.2 ЛР3.2 ЛР3.3 ЛР3.4 ЛР4.1 ЛР4.4 ЛР5.1 ЛР5.3 ЛР6.1-ЛР6.4 ЛР7.1-ЛР7.5 ЛР8.1 ЛР.83 УУД1.1.1-1.1.6 УУД 1.2.1-.1.2.7 УУД1.3.1-1.3.5 УУД 2.1.1-2.1.3
	Основные положения молекулярно-кинетической теории. Размеры и масса молекул и атомов. Броуновское движение. Силы и энергия межмолекулярного взаимодействия. Строение газообразных, жидких и твердых тел. Идеальный газ.Давление газа. Основное уравнение молекулярно-кинетической теории газов. Изопроцессы и их графики. Газовые законы .Молярная газовая постоянная			
	Профессионально-ориентированное содержание	2	2	
	Температура и ее измерение. Термодинамическая шкала температуры. Абсолютный нуль температуры. Температура звезд. Скорости движения молекул и их измерение. Уравнение состояния идеального газа			

	Практическое занятие №5 «Изопроцессы».			
Тема 3.2 Основы термодинамики	**Основное содержание** Внутренняя энергия системы. Внутренняя энергия идеального газа. Работа и теплота как формы передачи энергии. Теплоемкость. Удельная теплоемкость. Количество теплоты. Уравнение теплового баланса. Первое начало термодинамики. Адиабатный процесс. Второе начало термодинамики.	2		
	Профессионально-ориентированное содержание	2	2	
	Принцип действия тепловой машины. Тепловые двигатели. КПД теплового двигателя. Холодильные машины. Охрана природы. Практическое занятие №6 «Основы термодинамики».			
Тема 3.3 Агрегатные состояния вещества и фазовые переходы.	**Основное содержание**	2	2	
	Испарение и конденсация. Насыщенный пар и его свойства. Абсолютная и относительная влажность воздуха. Приборы для определения влажности воздуха. Точка росы. Кипение. Зависимость температуры кипения от давления. Критическое состояние вещества .Характеристика жидкого состояния вещества. Поверхностный слой жидкости. Энергия поверхностного слоя. Ближний порядок Поверхностное натяжение. Смачивание. Явления на границе жидкости с твердым телом. Капиллярные явления. Характеристика твердого состояния вещества. Кристаллические и аморфные тела **.**Упругие свойства твердых тел. Закон Гука. Механические свойства твердых тел. Пластическая (остаточная) деформация. Плавление. Удельная теплота плавления. Кристаллизация. ***В том числе: практические занятия*** Практическое занятие №7 «Обобщающее повторение».			ОК 1, ОК 2, ОК 4, ОК 7. ЛР1.3 ЛР1.7 ЛР2.2 ЛР3.2 ЛР3.3 ЛР3.4 ЛР4.1 ЛР4.4 ЛР5.1 ЛР5.3 ЛР6.1-ЛР6.4 ЛР7.1-ЛР7.5 ЛР8.1 ЛР.83 УУД1.1.1-1.1.6 УУД 1.2.1-.1.2.7 УУД1.3.1-1.3.5 УУД 2.1.1-2.1.3 .
	Профессионально-ориентированное содержание	2	2	

	Тепловое расширение твердых тел и жидкостей. Учет расширения в технике. Практическое применение в повседневной жизни физических знаний о свойствах газов, жидкостей и твердых тел. Практическое занятие №8 «Влажность воздуха». *Контрольная точка №2*			
Тема 3.4 Промежуточная аттестация	Промежуточная аттестация (Контрольная работа)	**2**		
	Итого за 1 семестр	**32**	**16**	
	Всего за 1 семестр	**48**		
Раздел 4. Электродинамика		**24**	**10**	
	Основное содержание	4	2	
Тема 4.1 Электрическое поле	Электрические заряды. Элементарный электрический заряд. Закон сохранения заряда. Закон Кулона. Электрическая постоянная. Электрическое поле. Напряженность электрического поля. Принцип суперпозиции полей. Проводники в электрическом поле. Диэлектрики в электрическом поле. Поляризация диэлектриков. Работа сил электростатического поля. Потенциал. ***В том числе практическое занятие*** Практическое занятие №9 «Электрическое поле».			ОК 1, ОК 2, ОК 4, ОК 5, ОК 7. ЛР1.3 ЛР1.7 ЛР2.2 ЛР3.2 ЛР3.3 ЛР3.4 ЛР4.1 ЛР4.4 ЛР5.1 ЛР5.3 ЛР6.1-ЛР6.4 ЛР7.1-ЛР7.5 ЛР8.1 ЛР.83 УУД1.1.1-1.1.6 УУД 1.2.1-.1.2.7 УУД1.3.1-1.3.5 УУД 2.1.1-2.1.3 .
	Профессионально-ориентированное содержание	2		
	Разность потенциалов. Связь между напряженностью и разностью потенциалов электрического поля. Электроемкость. Единицы электроемкости. Конденсаторы. Соединение конденсаторов в батарею. Энергия заряженного конденсатора. Энергия электрического поля. Применение конденсаторов.			
Тема 4.2 Законы	**Основное содержание**	2		

постоянного тока	Условия, необходимые для возникновения и поддержания электрического тока. Сила тока и плотность тока. Параллельное и последовательное соединение проводников. Закон Ома для участка цепи. Зависимость электрического сопротивления от материала, длины и площади поперечного сечения проводника. Зависимость электрического сопротивления проводников от температуры			
	Профессионально-ориентированное содержание	4	2	
	Электродвижущая сила источника тока. Закон Ома для полной цепи. Электрические цепи. Работа и мощность постоянного тока. Тепловое действие тока. Закон Джоуля -Ленца. Практическое занятие №10 «Решение задач профессиональной направленности».			
Тема 4.3 Электрический ток в различных средах.	**Основное содержание**	2		
	Электрический ток в металлах, в электролитах, газах, в вакууме. Электролиз. Закон электролиза Фарадея. Электрохимический эквивалент .Виды газовых разрядов. Термоэлектронная эмиссия. Плазма. Электрический ток в полупроводниках. Применение полупроводников. Полупроводниковые приборы.			
Тема 4.4 Магнитное поле.	**Основное содержание**	2	2	
	Взаимодействие токов. Вектор индукции магнитного поля. Напряженность магнитного поля. Магнитный поток. Работа по перемещению проводника с током в магнитном поле. Солнечная активность и её влияние на Землю. Магнитные бури. ***В том числе: практические занятия*** Практическое занятие №11 «Магнитное поле».			
	Профессионально-ориентированное содержание	4		

	Действие магнитного поля на прямолинейный проводник с током. Сила Ампера. Применение силы Ампера. Действие магнитного поля на движущийся заряд. Сила Лоренца. Применение силы Лоренца. Магнитные свойства вещества. Магнитная проницаемость.			
Тема 4.5 Электромагнитная индукция	**Основное содержание**	2	2	
	Правило Ленца. Закон электромагнитной индукции. ЭДС индукции в движущихся проводниках. Взаимосвязь электрических и магнитных полей. Электромагнитное поле. ***В том числе: практические занятия*** Практическое занятие №12 «Обобщающее повторение»			
	Профессионально-ориентированное содержание	2	2	
	Явление электромагнитной индукции. Вихревое электрическое поле. Явление самоиндукции. Индуктивность. Энергия магнитного поля тока. Практическое занятие №13 «Решение задач профессиональной направленности». *Контрольная точка №3*			
Раздел 5. Колебания и волны		**10**	**4**	
	Основное содержание	4		
Тема 5.1 Механические колебания и волны	Колебательноедвижение.Гармоническиеколебания.Свободныемеханическиеколебания.Превращениеэнергииприколебательномдвижении.Свободныезатухающие механические колебания. Математический маятник. Пружинный маятник .Вынужденные механические колебания. Резонанс. Поперечныеипродольныеволны.Характеристикиволны.Звуковыеволны.Ультразвуки его применение.			ОК 1, ОК 2, ОК 4, ОК 7. ЛР1.3 ЛР1.7 ЛР2.2 ЛР3.2 ЛР3.3 ЛР3.4 ЛР4.1 ЛР4.4 ЛР5.1 ЛР5.3 ЛР6.1-ЛР6.4 ЛР7.1-ЛР7.5 ЛР8.1 ЛР.83 УУД1.1.1-1.1.6
	Профессионально-ориентированное содержание		2	
	Практическое занятие №14 «Колебания и волны»			

				УУД 1.2.1-.1.2.7 УУД1.3.1-1.3.5 УУД 2.1.1-2.1.3
Тема 5.2 Электромагнитные колебания и волны	**Основное содержание**	2		
	Свободные электромагнитные колебания. Превращение энергии в колебательномконтуре.ФормулаТомсона.Затухающиеэлектромагнитныеколебания.Генераторнезатухающихэлектромагнитныхколебаний.Вынужденныеэлектрическиеколебания.Электромагнитное поле как особый вид материи. Электромагнитные волны. Свойства электромагнитных волн. Вибратор Герца .Открытый колебательный контур. Изобретение радио А.С. Поповым. Понятие о радиосвязи.			
	Профессионально-ориентированное содержание	4	2	
	Переменный ток. Генератор переменного тока. Емкостное и индуктивное сопротивления переменного тока. Активное сопротивление. Закон Ома для электрической цепи переменного тока. Работа и мощность переменного тока. Резонанс в электрической цепи. Трансформаторы. Токи высокой частоты. Получение, передача и распределение электроэнергии. Принцип радиосвязи. Применение электромагнитных волн. ***В том числе практическое занятие*** Практическое занятие №15 «Электромагнитные колебания и волны»			
Раздел 6. Оптика		**10**	**2**	
	Основное содержание	4		
Тема 6.1 Природа света	Точечный источниксвета. Солнечные и лунные затмения. ПринципГюйгенса.Линзы.Построениеизображениявлинзах.Формула тонкойлинзы.Увеличениелинзы.Глазкакоптическая система.			ОК 1, ОК 2, ОК 4, ОК 5, ОК 7. ЛР1.3 ЛР1.7 ЛР2.2 ЛР3.2 ЛР3.3

	Телескопы.			ЛР3.4 ЛР4.1 ЛР4.4 ЛР5.1 ЛР5.3, ЛР6.1-ЛР6.4 ЛР7.1-ЛР7.5 ЛР8.1 ЛР.83 УУД1.1.1-1.1.6 УУД 1.2.1-.1.2.7 УУД1.3.1-1.3.5 УУД 2.1.1-2.1.3
	Профессионально-ориентированное содержание	2	2	
	Скорость распространения света. Законы отражения и преломления света. Полное отражение. Оптические приборы. Практическое занятие №16 «Определение показателя преломления стекла».			
	Основное содержание	2		
Тема 6.2 Волновые свойства света	Интерференция света. Интерференция в тонких пленках. Кольца Ньютона. Использование интерференции в науке и технике. Дифракция света. Дифракция на щели в параллельных лучах. Дифракционная решетка. Поляризация поперечных волн. Поляризация света. Поляроиды. Дисперсия света. Виды излучений. Виды спектров. Спектры испускания. Спектры поглощения. Спектральный анализ. Спектральные классы звезд. Ультрафиолетовое излучение. Инфракрасное излучение. Рентгеновские лучи. Их природа и свойства. Шкала электромагнитных излучений.			.
	Основное содержание	2		
Тема 6.3 Специальная теория относительности	Движениесоскоростьюсвета.Постулатытеорииотносительностиисследствияизних.Инвариантностьмодуляскоростисветаввакууме.Энергияпокоя.Связь массы и энергии свободной частицы. Элементы релятивистской динамики.			
Раздел 7. Основы специальной теории относительности		**2**		

Тема 7.1. Основы теории относительности	Границы применимости классической механики. Постулаты специальной теории относительности: инвариантность модуля скорости света в вакууме, принцип относительности Эйнштейна. Относительность одновременности. Замедление времени и сокращение длины. Энергия и импульс релятивистской частицы. Связь массы с энергией и импульсом релятивистской частицы. Энергия покоя свободной частицы	2		
Раздел 8. Квантовая физика		**8**	**4**	
	Основное содержание	4		
Тема 8.1 Квантовая оптика	Квантовая гипотеза Планка. Тепловое излучение. Корпускулярно-волновой дуализм**.** Фотоны. Гипотеза де Бройля о волновых свойствах частиц. Соотношение неопределенностей Гейзенберга. Давление света. Химическое действие света .Опыты П.Н. Лебедева и Н.И. Вавилова.			ОК 1, ОК 2, ОК 4, ОК 5, ОК 7. ЛР1.3 ЛР1.7 ЛР2.2 ЛР3.2 ЛР3.3 ЛР3.4 ЛР4.1 ЛР4.4 ЛР5.1 ЛР5.3, ЛР6.1-ЛР6.4 ЛР7.1-ЛР7.5 ЛР8.1 ЛР.83 УУД1.1.1-1.1.6 УУД 1.2.1-.1.2.7 УУД1.3.1-1.3.5 УУД 2.1.1-2.1.3
	Профессионально-ориентированное содержание	2	2	
	Фотоэффект. Уравнение Эйнштейна для фотоэффекта. Внешний фотоэлектрический эффект. Внутренний фотоэффект. Типы фотоэлементов. Применение фотоэффекта. Практическое занятие №17 «Квантовая оптика»			
	Основное содержание	2	2	
Тема 8.2 Физика атома и атомного ядра	Развитие взглядов на строение вещества. Модели строения атомного ядра.Закономерности в атомных спектрах водорода. Ядерная модель атома. Опыты Э. Резерфорда. Модель атома водорода по Н.Бору. Квантовые постулаты Бора. Лазеры. Радиоактивность. Закон радиоактивного распада. Радиоактивные превращения. Способы наблюдения и регистрации заряженных частиц. ЭффектВавилова–Черенкова. Строение атомного ядра. Дефект массы, энергия связи			.

	устойчивость атомных ядер .Ядерные реакции. Ядерная энергетика. Энергетический выход ядерных реакций. Искусственная радиоактивность .Деление тяжелых ядер. Цепная ядерная реакция. Управляемая цепная реакция. Ядерный реактор. Термоядерный синтез. Энергия звезд. Получение радиоактивных изотопов и их применение Биологическое действие радиоактивных излучений. Элементарные частицы. ***В том числе: практические занятия*** Практическое занятие №18 «Обобщающее повторение». *Контрольная точка №4*			
Раздел 9. Элементы астрономии и астрофизики		**4**		
	Основное содержание	4		
Тема 9.1 Эволюция Вселенной	Солнечная система. Планеты, их видимое движение. Малые тела солнечной системы. Система Земля—Луна. Солнце. Солнечная активность. Источник энергии Солнца и звёзд. Звёзды, их основные характеристики. Современные представления о происхождении и эволюции Солнца и звёзд. Этапы жизни звёзд. Млечный Путь — наша Галактика. Типы галактик. Радиогалактики и квазары. Вселенная. Расширение Вселенной. Закон Хаббла. Теория Большого взрыва. Масштабная структура Вселенной. Метагалактика			ОК 1, ОК 2, ОК 4, ОК 7. ЛР1.3 ЛР1.7 ЛР2.2 ЛР3.2 ЛР3.3 ЛР3.4 ЛР4.1 ЛР4.4 ЛР5.1 ЛР5.3 ЛР6.1-ЛР6.4 ЛР7.1-ЛР7.5 ЛР8.1 ЛР.83 УУД1.1.1-1.1.6 УУД 1.2.1-.1.2.7 УУД1.3.1-1.3.5 УУД 2.1.1-2.1.3
Промежуточная аттестация (экзамен)		**18**		
	Итого за 2 семестр	**58**	**20**	
	Всего за 2 семестр	**96**		
	Всего за год	**144**		

3. УСЛОВИЯ РЕАЛИЗАЦИИ ПРОГРАММЫ ДИСЦИПЛИНЫ

3.1. Материально-техническое обеспечение

В соответствии с требованиями ФГОС СОО к материально-техническому обеспечению учебного процесса базовый уровень курса физики на уровне среднего общего образования изучается в условиях кабинета физики или в условиях интегрированного кабинета предметов естественно-научного цикла. Кабинет физики оснащен необходимым лабораторным оборудованием для выполнения указанных в программе по физике практических работ и демонстрационное оборудование. Демонстрационное оборудование формируется в соответствии с принципом минимальной достаточности и обеспечивает постановку перечисленных в программе по физике ключевых демонстраций для исследования изучаемых явлений и процессов, эмпирических и фундаментальных законов, их технических применений. Лабораторное оборудование для лабораторных и практических работ формируется в виде тематических комплектов и обеспечивается в расчёте одного комплекта на двух обучающихся. Тематические комплекты лабораторного оборудования должны быть построены на комплексном использовании аналоговых и цифровых приборов, а также компьютерных измерительных систем в виде цифровых лабораторий.

Оборудование учебного кабинета:
- посадочные места по количеству обучающихся;
- рабочее место преподавателя;
- комплект учебно-наглядных пособий;
- комплект электронных видеоматериалов;
- задания для проверочных работ;
- профессионально ориентированные задания;
- материалы экзамена.

Технические средства обучения:
- персональный компьютер с лицензионным программным обеспечением;
- проектор с экраном.
- залы (библиотека, читальный зал с выходом в информационно-телекоммуникационную сеть Интернет).

Перечень демонстрационного и лабораторного оборудования:

1. Цифровая лаборатория по физике для преподавателя;
2. Цифровая лаборатория по физике для обучающегося;
3. Весы технические с разновесами;
4. Комплект для лабораторного практикума по оптике;
5. Комплект для лабораторного практикума по механике;
6. Комплект для лабораторного практикума по молекулярной физике

и термодинамики;

7. Комплект для лабораторного практикума по электричеству (с генератором);
9. Набор демонстрационный по постоянной Планка;
10. Комплект наглядных пособий для постоянного использования;
11. Комплект портретов для оформления кабинета;
12. Комплект демонстрационных учебных таблиц.

3.2. Учебно-методическое обеспечение

Реализация программы учебной дисциплины осуществляется на основе печатных (электронных) и информационных ресурсов, рекомендуемых для использования в образовательном процессе.

Основная:

1. Физика. Базовый уровень: Практикум по решению задач / Н.С. Пурышева, Н.Е. Важеевская, Д.А. Исаев, В.М. Чаругин — Москва: Просвещение, 2025. — 240 с. — ISBN 978-5-09-124947-7. — URL: https://book.ru/book/957956 (дата обращения: 16.03.2026)
2. Физика. Базовый уровень: Учебник / Н.С. Пурышева, Н.Е. Важеевская, Д.А. Исаев, В.М. Чаругин — Москва: Просвещение, 2025. — 516 с. — ISBN 978-5-09-124948-4. — URL: https://book.ru/book/957957 (дата обращения: 16.03.2026)

Дополнительная:

1. Логвиненко О.В. Физика + еПриложение: учебник / О.В. Логвиненко. — М.: КноРус, 2022. — 437 с.
2. Логвиненко, О. В. Физика. Практикум: учебное пособие / О. В. Логвиненко. — Москва: КноРус, 2025. — 358 с. — ISBN 978-5-406-14517-3. — URL: https://book.ru/book/957431 (дата обращения: 06.04.2026)
3. Логвиненко, О. В. Физика + еПриложение: учебник / О. В. Логвиненко. — Москва: КноРус, 2026. — 437 с. — ISBN 978-5-406-15042-9. — URL: https://book.ru/book/958981 (дата обращения: 06.04.2026)
4. Пурышева Н.С. Физика. Базовый уровень: учебник для СПО / Н.С. Пурышева, Н.Е. Важеевская, Д.А. Исаев и др. - М.: Просвещение, 2024. – 512 с.

Трофимова, Т. И. Физика от А до Я: справочное издание / Т. И. Трофимова. — Москва: КноРус, 2025. — 301 с. — ISBN 978-5-406-14550-0. — URL: https://book.ru/book/957490 (дата обращения: 06.04.2026)

4. КОНТРОЛЬ И ОЦЕНКА РЕЗУЛЬТАТОВ ОСВОЕНИЯ УЧЕБНОЙ ДИСЦИПЛИНЫ

Контроль и оценка результатов освоения учебной дисциплины осуществляется преподавателем в процессе проведения текущего контроля и промежуточной аттестации.

Текущий контроль индивидуальных образовательных достижений – демонстрируемых обучающимися знаний, умений и навыков проводится посредством четырех контрольных точек в процессе проведения практических занятий, тестирования, контрольной работы), проведение которых описывается в КОС.

Обучение по программе учебной дисциплины завершается промежуточной аттестацией в форме экзамена.

Для текущего контроля и промежуточной аттестации создаются фонды контрольно-оценочных средств (КОС), которые включают в себя педагогические контрольно-измерительные материалы, процедуру проведения контроля, предназначенные для определения соответствия (или несоответствия) индивидуальных образовательных достижений основным показателям оценки результатов подготовки.

Результаты обучения			Номер контрольной точки, номера тем в соответствии с тематическим планированием	Критерии оценки	Формы, методы контроля и оценки
Код ОК, ЛР	Код ПК	Знания, умения			
ОК 1-ОК 7 ЛР 1.1-7.3	-	З1-З3	КТ№1 Тема 1.1-1.3	Знает смысл понятий: физическое явление, гипотеза, закон, теория, вещество, взаимодействие. Смысл физических величин: скорость, ускорение, масса, сила, импульс, работа, механическая энергия; Смысл физических законов классической механики, всемирного тяготения, сохранения энергии, импульса.	Оценка результатов выполнения практического задания
		У1,У3,У4,У5,У6,У10,У12		Умеет проводить наблюдения, планировать и выполнять эксперименты; Применять полученные знания по физике для объяснения разнообразных физических явлений и свойств веществ; Практически использовать физические знания;	

				Оценивать достоверность естественно - научной информации; Использовать приобретенные знания и умения для решения практических задач повседневной жизни, обеспечения безопасности собственной жизни, рационального природопользовании и охраны окружающей среды; Приводить примеры практического использования законов механики; Определять характер физического процесса по графику, таблице, формуле.	
ОК 1-ОК 7 ЛР 1.1-7.3 -		З1 – З4	КТ№2 Темы 2.1-2.3	Знает смысл понятий: физическое явление, гипотеза, закон, теория, вещество; Смысл физических величин: внутренняя энергия, абсолютная температура, средняя кинетическая энергия частиц вещества, количество теплоты; Смысл физических законов термодинамики; Вклад российских и зарубежных ученых, оказавших наибольшее влияние на развитие физики.	Оценка результатов выполнения практического задания
		У1-У7,У10-13		Умеет выдвигать гипотезы и строить модели; Применять полученные знания по физике для объяснения разнообразных физических явлений и свойств веществ; Практически использовать физические знания; Оценивать достоверность естественно - научной информации; Приводить примеры практического использования законов термодинамики Применять полученные знания для решения физических задач; Определять характер физического процесса по графику, таблице, формуле.	
ОК 1-ОК 7 ЛР 1.1-8.3	-	З1 – З4	КТ 3 Темы 3.1-3.5	Знает смысл понятия: электромагнитное поле; Смысл физической величины элементарный электрический заряд, сила тока, сопротивление ; Смысл физических законов сохранения электрического заряда, закона электромагнитной индукции; Вклад российских и зарубежных ученых, оказавших наибольшее влияние на развитие физики	Оценка результатов выполнения практического задания

		У1-У11		Умеет проводить наблюдения, планировать и выполнять эксперименты; Выдвигать гипотезы и строить модели; Применять полученные знания по физике для объяснения разнообразных физических явлений и свойств веществ; Практически использовать физические знания; Оценивать достоверность естественно - научной информации; Использовать приобретенные знания и умения для решения практических задач повседневной жизни, обеспечения безопасности собственной жизни; Описывать и объяснять электромагнитную индукцию; Приводить примеры практического использования электродинамики в энергетике; Применять полученные знания для решения физических задач; Определять характер физического процесса по графику, таблице, формуле; Измерять ряд физических величин, представляя результаты измерений с учетом их погрешностей.	
ОК 1-ОК 7 ЛР 1.1-8.3	-	З1 – З4 У1-У11	КТ 4 Темы 4.1-6.2	Знает смысл понятий: волна, фотон, атом, атомное ядро, ионизирующие излучения; Смысл законов фотоэффекта; Вклад российских и зарубежных ученых, оказавших наибольшее влияние на развитие физики.	Оценка результатов выполнения практического задания
				Умеет проводить наблюдения, планировать и выполнять эксперименты; Выдвигать гипотезы и строить модели; Применять полученные знания по физике для объяснения разнообразных физических явлений и свойств веществ; Практически использовать физические знания; Оценивать достоверность естественно - научной информации; Использовать приобретенные знания и умения для решения практических задач повседневной жизни, обеспечения безопасности собственной жизни; Описывать и объяснять физические явления и свойства тел: распространение электромагнитных волн; волновые свойства света; излучение и поглощение света атомом, фотоэффект; Приводить примеры, показывающие, что:	

				наблюдения и эксперимент являются основой для выдвижения гипотез и теорий, позволяют проверить истинность теоретических выводов; физическая теория дает возможность объяснять известные явления природы и научные факты, предсказывать еще неизвестные явления делать выводы на основе экспериментальных данных; Приводить примеры практического использования физических знаний: различных видов электромагнитных излучений для развития радио и телекоммуникаций, квантовой физики в создании ядерной энергетики, лазеров.; Воспринимать и на основе полученных знаний самостоятельно оценивать информацию, содержащуюся в сообщениях СМИ, Интернете	
ОК 1-ОК 7 ЛР 1.1-7.3		З1 – З3	Темы 1.1. – 3.3.	Знает фундаментальные физические законы и принципы, владеет основополагающими физическими понятиями, закономерностями, законами и теориями. Применят знания для объяснения разнообразных физических явлений и свойств веществ. Использует приобретенные знания и умения для решения практических задач. Умеет применять полученные знания для объяснения условий протекания физических явлений в природе, профессиональной сфере и для принятия практических решений в повседневной жизни	Контрольная работа
ОК 1-ОК 7 ЛР 1.1-7.3	-	З1 – З3	Темы 1.1-9.1	Знает смысл понятий: физическое явление, гипотеза, закон, теория, вещество, взаимодействие, электромагнитное поле, волна, фотон, атом, атомное ядро, ионизирующие излучения; Смысл физических величин: скорость, ускорение, масса, сила, импульс, работа, механическая энергия, внутренняя энергия, абсолютная температура, средняя кинетическая энергия частиц вещества, количество теплоты, элементарный электрический заряд; Смысл физических законов классической механики, всемирного тяготения, сохранения энергии, импульса и электрического заряда, термодинамики,	Экзамен

				электромагнитной индукции, фотоэффекта;	
		У3-У13		Применять полученные знания по физике для объяснения разнообразных физических явлений и свойств веществ; Практически использовать физические знания; Описывать и объяснять физические явления и свойства тел: свойства газов, жидкостей и твердых тел; электромагнитную индукцию, распространение электромагнитных волн; волновые свойства света; излучение и поглощение света атомом; фотоэффект; Отличать гипотезы от научных теорий; Приводить примеры, показывающие, что: наблюдения и эксперимент являются основой для выдвижения гипотез и теорий, позволяют проверить истинность теоретических выводов; физическая теория дает возможность объяснять известные явления природы и научные факты, предсказывать еще неизвестные явления делать выводы на основе экспериментальных данных; Приводить примеры практического использования физических знаний: законов механики, термодинамики электродинамики в энергетике; различных видов электромагнитных излучений для развития радио и телекоммуникаций, квантовой физики в создании ядерной энергетики, лазеров.; Применять полученные знания для решения физических задач; Определять характер физического процесса по графику, таблице, формуле;	

РАБОЧАЯ ПРОГРАММА УЧЕБНОЙ ДИСЦИПЛИНЫ

СГ.01 История России

по специальности

23.02.05 Эксплуатация транспортного электрооборудования и автоматики (по видам транспорта, за исключением водного)

на базе основного общего образования

Технологический профиль обучения

Очная форма обучения

г. Омск, 2026

Рабочая программа учебной дисциплины (далее УД) разработана на основе Федерального государственного образовательного стандарта по специальности 23.02.05 Эксплуатация транспортного электрооборудования и автоматики (по видам транспорта, за исключением водного), примерной программы учебной дисциплины История России, основной профессиональной образовательной программы (далее ОПОП) по специальности 23.02.05 Эксплуатация транспортного электрооборудования и автоматики (по видам транспорта, за исключением водного).

Организация-разработчик: бюджетное профессиональное образовательное учреждение Омской области «Омский автотранспортный колледж»

Разработчик: Востриков Сергей Евгеньевич, преподаватель

Рабочая программа утверждена на заседании ЦМК «Общеобразовательные, общие гуманитарные и социально-экономические дисциплины».
Протокол № ____ от «_____» _____ 2026 года
Председатель ЦМК «Общеобразовательные, общие гуманитарные и социально-экономические дисциплины» _____ / Вахитова В.А.

© Востриков Сергей Евгеньевич, 2026
© БПОУ ОО «Омский АТК», 2026

СОДЕРЖАНИЕ ПРОГРАММЫ

1. ОБЩАЯ ХАРАКТЕРИСТИКА	4
1.1. Цель и место дисциплины в структуре основной образовательной программы	4
1.2. Планируемые результаты освоения дисциплины	4
1.3. Обоснование часов вариативной части ОПОП	8
2. СТРУКТУРА И СОДЕРЖАНИЕ ДИСЦИПЛИНЫ	9
2.1 Трудоемкость освоения дисциплины	9
2.2. Содержание дисциплины	10
3. УСЛОВИЯ РЕАЛИЗАЦИИ ПРОГРАММЫ ДИСЦИПЛИНЫ	17
3.1. Материально-техническое обеспечение	17
3.2. Учебно-методическое обеспечение	17
4. КОНТРОЛЬ И ОЦЕНКА РЕЗУЛЬТАТОВ ОСВОЕНИЯ ДИСЦИПЛИНЫ	19

1. ОБЩАЯ ХАРАКТЕРИСТИКА

1.1 Цель и место учебной дисциплины в структуре основной профессиональной образовательной программы

Цель дисциплины «История России» – формирование представлений об истории России как истории Отечества, основных вехах истории, воспитание базовых национальных ценностей, уважения к истории, культуре, традициям.

Дисциплина «История России» включена в обязательную часть социально-гуманитарного цикла образовательной программы ОПОП по специальности 23.02.05 Эксплуатация транспортного электрооборудования и автоматики (по видам транспорта, за исключением водного). Особое значение дисциплина имеет при формировании и развитии ОК 01, ОК 02, ОК 03, ОК 04, ОК 05, ОК 06, ОК 09.

1.2 Планируемые результаты освоения дисциплины

1.2.1. Перечень формируемых компетенций и личностных результатов

Код и наименование формируемых компетенций	Планируемые результаты освоения
ОК 01. Выбирать способы решения задач профессиональной деятельности применительно к различным контекстам	Умения: - распознавать задачу и/или проблему в профессиональном и/или социальном контексте, анализировать и выделять её составные части; - определять этапы решения задачи, составлять план действия, реализовывать составленный план, определять необходимые ресурсы; - выявлять и эффективно искать информацию, необходимую для решения задачи и/или проблемы; - владеть актуальными методами работы в профессиональной и смежных сферах; - оценивать результат и последствия своих действий (самостоятельно или с помощью наставника) Знания: - актуальный профессиональный и социальный контекст, в котором приходится работать и жить; - структура плана для решения задач, алгоритмы выполнения работ в профессиональной и смежных областях; - основные источники информации и ресурсы для решения задач и/или проблем в профессиональном и/или социальном контексте; - методы работы в профессиональной и смежных сферах; - порядок оценки результатов решения задач профессиональной деятельности
ОК 02. Использовать современные средства поиска, анализа и	Умения: - определять задачи для поиска информации, планировать процесс поиска, выбирать необходимые источники информации;

интерпретации информации, и информационные технологии для выполнения задач профессиональной деятельности	- выделять наиболее значимое в перечне информации, структурировать получаемую информацию, оформлять результаты поиска; - оценивать практическую значимость результатов поиска; - применять средства информационных технологий для решения профессиональных задач; - использовать современное программное обеспечение в профессиональной деятельности; - использовать различные цифровые средства для решения профессиональных задач Знания: - номенклатура информационных источников, применяемых в профессиональной деятельности; - приемы структурирования информации; - формат оформления результатов поиска информации; - современные средства и устройства информатизации, порядок их применения; - программное обеспечение в профессиональной деятельности, в том числе цифровые средства
ОК 03. Планировать и реализовывать собственное профессиональное и личностное развитие, предпринимательскую деятельность в профессиональной сфере, использовать знания по правовой и финансовой грамотности в различных жизненных ситуациях	Умения: - определять актуальность нормативно-правовой документации в профессиональной деятельности; - применять современную научную профессиональную терминологию; - определять и выстраивать траектории профессионального развития и самообразования; - выявлять достоинства и недостатки коммерческой идеи; - определять инвестиционную привлекательность коммерческих идей в рамках профессиональной деятельности, выявлять источники финансирования; - презентовать идеи открытия собственного дела в профессиональной деятельности; - определять источники достоверной правовой информации составлять различные правовые документы; - находить интересные проектные идеи, грамотно их формулировать и документировать; - оценивать жизнеспособность проектной идеи, составлять план проекта Знания: - содержание актуальной нормативно-правовой документации; - современная научная и профессиональная терминология; - возможные траектории профессионального развития и самообразования; - основы предпринимательской деятельности, правовой и финансовой грамотности; - правила разработки презентации; - основные этапы разработки и реализации проекта
ОК 04. Эффективно взаимодействовать и работать в коллективе и	Умения: - организовывать работу коллектива и команды; - взаимодействовать с коллегами, руководством, клиентами в ходе

команде	профессиональной деятельности Знания: - психологические основы деятельности коллектива; - психологические особенности личности
ОК 05. Осуществлять устную и письменную коммуникацию на государственном языке Российской Федерации с учетом особенностей социального и культурного контекста	Умения: - грамотно излагать свои мысли и оформлять документы по профессиональной тематике на государственном языке; - проявлять толерантность в рабочем коллективе Знания: - правила оформления документов; - правила построения устных сообщений; - особенности социального и культурного контекста
ОК 06. Проявлять гражданско-патриотическую позицию, демонстрировать осознанное поведение на основе традиционных российских духовно-нравственных ценностей, в том числе с учетом гармонизации межнациональных и межрелигиозных отношений, применять стандарты антикоррупционного поведения	Умения: - проявлять гражданско-патриотическую позицию; - демонстрировать осознанное поведение; - описывать значимость своей специальности; - применять стандарты антикоррупционного поведения Знания: - сущность гражданско-патриотической позиции; - традиционных общечеловеческих ценностей, в том числе с учетом гармонизации межнациональных и межрелигиозных отношений; - значимость профессиональной деятельности по специальности; - стандарты антикоррупционного поведения и последствия его нарушения
ОК 09. Пользоваться профессиональной документацией на государственном и иностранном языках	Умения: - понимать общий смысл четко произнесенных высказываний на известные темы (профессиональные и бытовые), понимать тексты на базовые профессиональные темы; - участвовать в диалогах на знакомые общие и профессиональные темы; - строить простые высказывания о себе и о своей профессиональной деятельности; - кратко обосновывать и объяснять свои действия (текущие и планируемые); - писать простые связные сообщения на знакомые или интересующие профессиональные темы Знания: - правила построения простых и сложных предложений на профессиональные темы; - основные общеупотребительные глаголы (бытовая и профессиональная лексика); - лексический минимум, относящийся к описанию предметов, средств и процессов профессиональной деятельности; - особенности произношения; - правила чтения текстов профессиональной направленности

1.2.2. Результаты освоения элементов компетенций по учебной дисциплине (в соответствии с ФГОС СОО).

Предметные результаты:

Знать	З1 Ключевые события, основные даты и исторические этапы развития России до настоящего времени; З2 выдающихся деятелей отечественной истории, внесших значительный вклад в социально-экономическое, политическое и культурное развитие России; З3 традиционные российские духовно-нравственные ценности; З4 роль и значение России в современном мире.
Уметь	У1 выделять факторы, определившие уникальность становления духовно-нравственных ценностей в России; У2 анализировать, характеризовать, выделять причинно-следственные связи и пространственно-временные характеристики исторических событий, явлений, процессов с времен образования Древнерусского государства до настоящего времени; У3 анализировать историческую информацию, руководствуясь принципами научной объективности и достоверности, с целью формирования научно обоснованного понимания прошлого и настоящего России; У4 защищать историческую правду, не допускать умаления подвига российского народа по защите Отечества; У5 демонстрировать готовность противостоять фальсификациям российской истории; У6 демонстрировать уважительное отношение к историческому наследию и социокультурным традициям Российского государства.

1.3. Обоснование часов вариативной части ОПОП

№ п/п	Дополнительные знания, умения, навыки (если указаны ПК)	№, наименование темы	Объем часов	Обоснование включения в рабочую программу
1		Тема 2 От Руси до России: выбор пути, обретение независимости и становление единого государства	2	На основании концепции исторического образования РФ, которая базируется на историко-культурологическом подходе и направлена на формирование общероссийской гражданской идентичности, защиту мировоззренческого суверенитета и укрепление традиционных духовно-нравственных ценностей.
2		Тема 5 Пётр Великий. Строитель великой империи	2	
3		Тема 7 От победы над Наполеоном до Крымской войны	2	
4		Тема 8 Гибель империи	2	
5		Тема 9 От великих потрясений к Великой Победе	2	
6		Тема 10 «Вставай, страна огромная»	2	
7		Тема 11 В буднях великих строек	2	
8		Тема 12 От перестройки к кризису, от кризиса к возрождению	2	
9		Тема 13 Россия. XXI век	2	
10		Тема 14 История антироссийской пропаганды	2	
11		Тема 15 Слава русского оружия. Россия сегодня	2	

2. СТРУКТУРА И СОДЕРЖАНИЕ ДИСЦИПЛИНЫ

2.1 Трудоемкость освоения дисциплины

Наименование составных частей дисциплины	Объем в часах	В т.ч. в форме практ. подготовки
Учебные занятия, в том числе:	**50**	20
теоретическое обучение	30	
практическая подготовка (*практическая работа)*	20	20
Консультация	2	
Промежуточная аттестация (дифференцированный зачет)	**2**	
Всего	**54**	**20**

2.2 Содержание дисциплины

Наименование разделов и тем	Содержание учебного материала, практических и лабораторных занятий	Объем, ак. ч. / в том числе в форме практической подготовки, ак. ч.		Коды компетенций, формированию которых способствует элемент программы
		теоретическое обучение	практическая подготовка	
Тема 1 «Россия – священная наша держава»	**Содержание**			ОК 01, ОК 02, ОК 03, ОК 04, ОК 05, ОК 06, ОК 09.
	История гимна и флага России. Становление духовных основ России. Место и роль России в мировом сообществе. Содружество народов России и единство российской цивилизации. Пространство России и его геополитическое, экономическое и культурное значение. Российские инновации и устремленность в будущее	2		
Тема 2 От Руси до России: выбор пути, обретение независимости и становление единого государства	**Содержание**			ОК 01, ОК 02, ОК 03, ОК 04, ОК 05, ОК 06, ОК 09.
	Экспансия католичества против православия. Русь и Орда. Агрессия Запада: Невская битва и Ледовое побоище. Александр Невский – выбор пути. Собирание русских земель вокруг Москвы. Обретение независимости Руси от Орды. Иван IV – Россия становится царством	2		
	В том числе практических занятий			
	Практическое занятие №1. Обретение независимости Русского государства.		2	
Тема 3 Смута и её преодоление	**Содержание**			ОК 01, ОК 02, ОК 03, ОК 04, ОК 05, ОК 06, ОК 09.
	Земские соборы – народное представительство и волеизъявление. Причины, ход и последствия Смутного времени. 4 ноября – смысл Дня народного единства, как объединения народов России против внутреннего раскола и иностранной интервенции. Зарождение гражданского и патриотического самосознания в ходе народного ополчения	2		

Тема 4 Восстановление единства русского народа: объединение Великой и Малой Руси	**Содержание**			ОК 01, ОК 02, ОК 03, ОК 04, ОК 05, ОК 06, ОК 09.
	Угнетение православных русских людей в составе Литвы, Польши, Речи Посполитой. Борьба запорожских казаков под руководством Богдана Хмельницкого за православную веру и единство с Россией. Спасение Малороссии Великой Россией: Земский собор 1653 г., Переяславская Рада 1654 г., Русско-польская война 1654-1667 гг.	2		
Тема 5 Пётр Великий. Строитель великой империи	**Содержание**			ОК 01, ОК 02, ОК 03, ОК 04, ОК 05, ОК 06, ОК 09.
	Консолидация Петром I внутренних сил России с целью ее выхода на широкую мировую арену. Внутренние реформы для развития производительных сил страны и укрепления военной безопасности. Строительство великой империи: цена и результаты. Продолжение освоения Сибири и Дальнего Востока: история русских открытий в сравнении с колониальными захватами западных стран	2		
	В том числе практических занятий			
	Практическое занятие № 2. Петр I и его политика.		2	
Тема 6 Екатерина II: продолжатель великих дел Петра I	**Содержание**			ОК 01, ОК 02, ОК 03, ОК 04, ОК 05, ОК 06, ОК 09.
	Просвещённый абсолютизм в России. Решение национальных задач: присоединение Крыма, освоение Новороссии, воссоединение Правобережья Днепра и Белоруссии с Россией. Противоречия развития науки и культуры с существующим крепостным правом	2		
Тема 7 От победы над	**Содержание**			ОК 01, ОК 02,

Наполеоном до Крымской войны	Роль России в спасении Европы от экспансии наполеоновской Франции. Истоки патриотизма народов страны. Расширение границ и статуса великой державы России в первой половине XIX в. «Восточный вопрос». Крымская война, как попытка Запада нанести «стратегическое поражение» России. Память о героях обороны Севастополя. Итоги Крымской войны: Великие реформы Александра II, модернизация страны при Александре III	2		ОК 03, ОК 04, ОК 05, ОК 06, ОК 09.
	В том числе практических занятий			
	Практическое занятие № 3. Россия в первой половине XIX в.		2	
Тема 8 Гибель империи	**Содержание**			ОК 01, ОК 02, ОК 03, ОК 04, ОК 05, ОК 06, ОК 09.
	Русская революция 1905-1907 гг. – начало либерального эксперимента над исторической Россией. Первая мировая война и её уроки: герои сражений и мобилизация страны. От Февраля к Октябрю 1917 года: как свергали царя, но сломали государство. Гражданская война: крах идеи мировой революции, но возрождение инстинкта национального самосохранения	2		
Тема 9 От великих потрясений к Великой Победе	**Содержание**			ОК 01, ОК 02, ОК 03, ОК 04, ОК 05, ОК 06, ОК 09.
	Выбор пути развития: восстановления цивилизационного пространства России в виде СССР. Перекосы «коренизации» в союзных республиках и территориальные «подарки» большевиков Украинской ССР. Антирелигиозная кампания. Историческое значение индустриализации. Коллективизация и ее последствия. Поворот в сторону преемственности от дореволюционной России, подъем патриотизма и его выражение в Великой Отечественной войне	2		
	В том числе практических занятий			
	Практическое занятие № 4. Коллективизация и Индустриализация в СССР.		2	

Тема 10 «Вставай, страна огромная»	**Содержание**			ОК 01, ОК 02, ОК 03, ОК 04, ОК 05, ОК 06, ОК 09.
	Причины и предпосылки Великой Отечественной войны как составной части Второй мировой войны. Против кого мы сражались: Европа объединенная под нацистской свастикой. Основные этапы и события Великой Отечественной войны. Патриотический подъем народа. Актуальные уроки: понятие единства фронта и тыла. Защитники Родины и предатели-отщепенцы. Великая Отечественная война в исторической памяти нашего народа. Истоки подвига народов СССР и достижения ими Великой Победы	2		
	В том числе практических занятий			
	Практическое занятие № 5. Великая Отечественная война и ее итоги.		2	
Тема 11 В буднях великих строек	**Содержание**			ОК 01, ОК 02, ОК 03, ОК 04, ОК 05, ОК 06, ОК 09.
	Геополитические результаты победы в Великой Отечественной войне. Возрождение разрушенной экономики, культура и общество СССР после войны. Ликвидация СССР ядерной монополии США и жизнь в условиях навязанной Западом холодной войны. НАТО и Варшавский договор. СССР - лидер борьбы за освобождение стран Азии, Африки и Латинской Америки от колониальной и неоколониальной зависимости. Этапы экономического развития в 1950-1970-х гг.: значение достижений в науке, промышленности и сельском хозяйстве для современной Российской Федерации.	2		
	В том числе практических занятий			
	Практическое занятие № 6. Холодная война.		2	
Тема 12 От	**Содержание**			ОК 01, ОК 02,

перестройки к кризису, от кризиса к возрождению	Причины «перестройки»: роль объективных и субъективных факторов в ее ходе и итогах. Поддержка Западом сепаратизма и радикального национализма: распад СССР – величайшая геополитическая катастрофа. Россия в 1990-е гг.: кризис экономики, обнищание населения и криминализация общества – цена реформ 1990-х гг. Попытка диктата олигархов. Конфликты на Северном Кавказе и других регионах России: опасность распада страны. Россия в условиях установления США однополярного миропорядка: зависимость от экономик западного мира, снижение роли СНГ, разрыв связей с бывшими странами социалистического лагеря. Кризис духовных ценностей у населения России	2		ОК 03, ОК 04, ОК 05, ОК 06, ОК 09.
	В том числе практических занятий			
	Практическое занятие № 7. Политика гласности и ее роль в распаде СССР.		2	
Тема 13 Россия. XXI век	**Содержание**			ОК 01, ОК 02, ОК 03, ОК 04, ОК 05, ОК 06, ОК 09.
	Запрос на национальное возрождение в обществе. Укрепление патриотических настроений. Владимир Путин. Устранение олигархата от власти и укрепление ее вертикали. Успешная борьба с национальным сепаратизмом, экстремизмом и терроризмом. Курс на суверенную внешнюю политику: от Мюнхенской речи до специальной военной операции. Экономическое возрождение: энергетика, сельское хозяйство, национальные проекты, наукоемкое производство. Возвращение уважения к традиционным ценностям народов России. Национальные проекты. Поправки в конституцию. Поступательное развитие в условиях западных санкций и агрессии НАТО против России руками Украины. Специальная военная операция. Становление Россией и дружественными ей странами многополярного мира в условиях кризиса доминирования США и их союзников	2		
	В том числе практических занятий			

	Практическое занятие № 8. Политика России в XXI веке.		2	
Тема 14 История антироссийской пропаганды	**Содержание**			ОК 01, ОК 02, ОК 03, ОК 04, ОК 05, ОК 06, ОК 09.
	Истоки русофобии – «сказания иностранцев о России». Ливонская война – становление русофобской мифологии. «Завещание Петра Великого» – антироссийская фальшивка. Пропаганда Наполеона Бонапарта. Либеральная и революционная антироссийская пропаганда в Европе в XIX столетии и роль в ней российской революционной эмиграции. Формирования образа агрессивной и тоталитарной России в США во 2-й пол. XIX в. Образ большевистской угрозы в подготовке гитлеровской агрессии. Антисоветская пропаганда эпохи Холодной войны. Расистские и неонацистские корни пропаганды против СССР и Российской Федерации во второй половине XX в. - начале XXI в. Мифологемы и центры распространения современной русофобии	2		
	В том числе практических занятий			
	Практическое занятие № 9. Истоки антироссийской пропаганды.		2	
Тема 15 Слава русского оружия. Россия сегодня	**Содержание**			ОК 01, ОК 02, ОК 03, ОК 04, ОК 05, ОК 06, ОК 09.
	Ранние этапы истории российского оружейного дела: государев пушечный двор, тульские оружейники. Значение военно-промышленного комплекса в истории экономической модернизации Российской Империи: Путиловский, Александровский, Обуховский и др. заводы, развитие авиации. Сталинская индустриализация. Пятилетки. ВПК в эпоху Великой Отечественной войны – всё для фронта, всё для победы. Космическая отрасль, авиация, ракетостроение, кораблестроения. Современный российский ВПК и его новейшие разработки. Высокие технологии. Достижения в области искусственного интеллекта. Энергетика. Сельское хозяйство. Освоение Арктики. Развитие сообщений – дороги	2		

	и мосты. Транспорт. Космос. Перспективы импортозамещения и технологических рывков. Развитие цифровых технологий. Роль гражданственности и патриотической позиции молодежи в достижении Россией полного суверенитета в экономике, культуре, науке. Значение истории для современного гражданина Российской Федерации			
	В том числе практических занятий			
	Практическое занятие № 10. Межцивилизационные противоречия.		2	
Консультация		**2**		
Промежуточная аттестация (дифференцированный зачет)		**2**		
	Итого за 6 семестр	**34**	**20**	
	Всего	**54**		

3. УСЛОВИЯ РЕАЛИЗАЦИИ ПРОГРАММЫ ДИСЦИПЛИНЫ

3.1. Материально-техническое обеспечение

Для реализации программы учебной дисциплины предусмотрены следующие специальные помещения: кабинет.

Кабинет, оснащенный необходимым для реализации программы учебной дисциплины оборудованием 15 столов, 30 стульев, рабочее место преподавателя, доска, раздаточный материал, УМК дисциплины, техническими средствами обучения: ТВ, персональный компьютер.

3.2 Информационное обеспечение реализации программы

Реализация программы учебной дисциплины осуществляется на основе печатных (электронных) и информационных ресурсов, рекомендуемых для использования в образовательном процессе.

3.2.1 Печатные издания

Основная:

1. Мединский В.Р., Чубарьян А.О. История. Всеобщая история. 1914 год – начало XXI века: учебник / В.Р. Мединский, А.О. Чубарьян. – М.: Академия, 2024. – 495 с.

2. Мединский В.Р., Торкунов А.В. История. История России. 1914 – 1945 годы: учебник / В.Р. Мединский, А.В. Торкунов. – М.: Академия, 2024. – 462 с.

3. Мединский В.Р., Торкунов А.В. История. История России. 1945 год – начало XXI века: учебник / В.Р. Мединский, А.В. Торкунов. – М.: Академия, 2024. – 416 с.

4. Мединский В.Р., Чубарьян А.О. История. Всеобщая история. 1945 год – начало XXI века: 11-й класс: базовый уровень: учебник / В.Р. Мединский, А.О. Чубарьян. – М.: Просвещение, 2023. – 272 с.

5. Тороп В.В. История. История России. 1914 год — начало XXI века: Учебное пособие / В.В. Тороп — Москва: Просвещение, 2025. — 153 с. — ISBN 978-5-09-128588-8. — URL: https://book.ru/book/961355 (дата обращения: 16.03.2026)

Дополнительная:

1. Анисимова, С. В., История России новейшего времени: учебник / С. В. Анисимова. — М.: КноРус, 2025. — 202 с. — ISBN 978-5-406-14785-6. — URL:

2. Кислицын С. А. История (с учетом новой Концепции преподавания истории России): учебник / С. А. Кислицын, С. И. Самыгин, П. С. Самыгин. — Москва: КноРус, 2026. — 335 с. — ISBN 978-5-406-16111-1. — URL: (дата обращения: 16.03.2026)

3. Мединский В.Р. История. Всеобщая история. 1914—1945 годы. 10 класс. Базовый уровень: Учебник / В.Р. Мединский, А.О. Чубарьян — Москва: Просвещение, 2025. — 242 с. — ISBN 978-5-09-127106-5. — URL:

4. Мединский В.Р. История. История России. 1914—1945 годы. 10 класс. Базовый уровень: Учебник / В.Р. Мединский, А.В. Торкунов — Москва: Просвещение, 2025. — 496 с. — ISBN 978-5-09-127121-8. — URL:

5. Мединский В.Р. История. Всеобщая история. 1945 год — начало XXI века. 11 класс. Базовый уровень: Учебник / В.Р. Мединский, А.О. Чубарьян — Москва: Просвещение, 2025. — 274 с. — ISBN 978-5-09-127107-2. — URL:

6. Мединский В.Р. История. История России. 1945 год — начало XXI века. 11 класс. Базовый уровень: Учебник / В.Р. Мединский, А.В. Торкунов — Москва: Просвещение, 2025. — 448 с. — ISBN 978-5-09-127122-5. — URL:

7. Сёмин, В. П., История: учебное пособие / В. П. Сёмин, Ю. Н. Арзамаскин. — М.: КноРус, 2024. — 304 с. — ISBN 978-5-406-12457-4. — URL:

Электронные ресурсы:

1. Московская битва: 1941-1942 [Электронный ресурс]: историческая литература. - М.: НТЦ "Поиск-XXI", Б. г. - 1 эл. опт. диск (CD-ROM) : цв. - (Дни воинской славы России).

2.Сталинградская битва: 1942-1943 [Электронный ресурс]: историческая литература. - М.: НТЦ "Поиск-XXI", Б. г.- 1 эл. опт. диск (CD-ROM): цв. - (Дни воинской славы России).

3.Курская битва: 1943 год [Электронный ресурс]: историческая литература. - М.: НТЦ "Поиск-XXI", Б. г. - 1 эл. опт. диск (CD-ROM) : цв.- (Дни воинской славы России).

4.Великая Отечественная война: 1941-1945 [Видеозапись]: 17 видеофильмов. - М.: Видеостудия "КВАРТ", Б. г. - 1 вк. (182 мин.)

5.Великая Отечественная война: 1941-1945 [Электронный ресурс]: историческая литература. - М.: НТЦ "Поиск-XXI", Б. г. - 1 эл. опт. диск (CD-

ROM) : цв. - (Дни воинской славы России).
6. Полководец Александр Суворов [Видеозапись]: историческая литература / Реж. В.С. Лопатин. - М.: Видеостудия "Квадрат", Б. г. - 1 вк. (50 мин.): . - (Непобедим остался)
7. И дольше века длится бой... [Видеозапись]: документальный фильм / Центр-студия национального фильма "XXI век"; Реж. С. Линников. - М. : ЦСНФ "XXI век", Б. г. - 1 вк. (52 мин.).- (Армия. Российская история XX столетия)
8. Маршал Жуков: страницы биографии [Видеозапись]: историческая литература.-М.: ООО "ТЕН-Видео", 2000. - 1 вк. (80 мин.). - (Видеохрестоматия России. XX век).
9. Истории морских сражений [Видеозапись]: 3 видеофильма. - М.: Видеостудия "Квадрат", Б. г. - 1 вк. (60 мин.). - (Видеоэнциклопедия для народного образования).

4. КОНТРОЛЬ И ОЦЕНКА РЕЗУЛЬТАТОВ ОСВОЕНИЯ ДИСЦИПЛИНЫ

Контроль и оценка результатов освоения учебной дисциплины осуществляется преподавателем в процессе проведения текущего контроля и промежуточной аттестации.

Текущий контроль индивидуальных образовательных достижений, демонстрируемых обучающимися знаний, умений и навыков, проводится посредством 1 контрольной точки в процессе проведения теоретического обучения, проведение которой описывается в КОС.

Обучение по программе учебной дисциплины завершается промежуточной аттестацией в форме дифференцированного зачета.

Для текущего контроля и промежуточной аттестации создаются фонды контрольно-оценочных средств (КОС), которые включают в себя педагогические контрольно-измерительные материалы, процедуру проведения контроля, предназначенные для определения соответствия (или несоответствия) индивидуальных образовательных достижений основным показателям оценки результатов подготовки.

Результаты обучения			Номер контрольной точки, номера тем в соответствии с тематическим планированием	Критерии оценки	Формы, методы контроля и оценки
Код ОК, ЛР	Код ПК	Знания, умения			

ОК 01, ОК 02, ОК 03, ОК 04, ОК 05, ОК 06, ОК 09.	-	З1-4	КТ№1 Тема 1-8	Знает основные направления развития ключевых регионов мира на рубеже веков (XX и XXI вв.); назначение ООН, НАТО, ЕС и других организаций и основные направления их деятельности; содержание и назначение важнейших правовых и законодательных актов мирового и регионального значения; Формулирует сущность локальных, региональных, межгосударственных конфликтов в конце XX - начале XXI в.; определяет основные процессы (интеграционные, поликультурные, миграционные и иные) политического и экономического развития ведущих государств и регионов мира.	Тестирование
		У1-6		Умеет систематизировать, формулировать собственные суждения, характеризовать политические и социальные объекты оценочные суждения ориентироваться в современной экономической, политической и культурной ситуации в России и мире; выявляет взаимосвязь отечественных, региональных, мировых социально-экономических, политических и культурных проблем.	
ОК 01, ОК 02, ОК 03, ОК 04, ОК 05, ОК 06, ОК 09.	-	З1-4 У1-6	Тема 1-15	Знает содержание и назначение важнейших правовых и законодательных актов мирового и регионального значения; особенности власти в РФ; Объясняет возможности возникновения локальных, региональных, межгосударственных конфликтов и особенности их ведения. Определяет место России в системе международных отношений на рубеже XX - XXI вв. Формулирует основные черты современного этапа развития мирового хозяйства Характеризует процессы интернационализации и интеграции в мировой экономике и политике Определяет возможности и перспективы науки, культуры и религии в развитии мирового сообщества.	Дифференцированный зачет

РАБОЧАЯ ПРОГРАММА УЧЕБНОЙ ДИСЦИПЛИН

СГ.02 Иностранный язык (английский)

по специальности

23.02.05 Эксплуатация транспортного электрооборудования и автоматики (по видам транспорта, за исключением водного)

(технологический профиль)

Форма обучения очная

ОМСК 2026

Рабочая программа учебной дисциплины (далее УД) разработана на основе Федерального государственного образовательного стандарта СПО (далее ФГОС СПО), примерной основной образовательной программы по специальности СПО, основной профессиональной образовательной программы (далее ОПОП) по специальности 23.02.05 Эксплуатация транспортного электрооборудования и автоматики (по видам транспорта, за исключением водного).

Разработчик: Назарова Наталья Владимировна, преподаватель

Рабочая программа утверждена на заседании ЦМК «Иностранные языки»
Протокол№ от « » 2026 года
Председатель ЦМК «Иностранные языки» _____/ Ю.Г.Райко/

© Назарова Н.В.

© БПОУ ОО «Омский АТК»,2026

СОДЕРЖАНИЕ

	стр
1.ОБЩАЯ ХАРАКТЕРИСТИКА РАБОЧЕЙ ПРОГРАММЫ УЧЕБНОЙ ДИСЦИПЛИНЫ	3
1.1 Цель и место учебной дисциплины и виды учебной работы	
1.2. Планируемые результаты освоения учебной дисциплины	4
1.3. Обоснование часов вариативной части ОПОП	5
Щ2. СТРУКТУРА И СОДЕРЖАНИЕ УЧЕБНОЙ ДИСЦИПЛИНЫ	9
2.1.Обьем учебной дисциплины и виды учебной работы	9
2.2. Тематический план и содержание учебной дисциплины	10
3. УСЛОВИЯ РЕАЛИЗАЦИИ ПРОГРАММЫ УЧЕБНОЙ ДИСЦИПЛИНЫ	37
4. КОНТРОЛЬ И ОЦЕНКА РЕЗУЛЬТАТОВ ОСВОЕНИЯ УЧЕБНОЙ ДИСЦИПЛИНЫ	39

1. ОБЩАЯ ХАРАКТЕРИСТИКА РАБОЧЕЙ ПРОГРАММЫ УЧЕБНОЙ ДИСЦИПЛИНЫ

1.1 Цель и место учебной дисциплины в структуре основной профессиональной образовательной программы

Цель дисциплины «Иностранный язык в профессиональной деятельности»: формирование системы знаний правил языка, инструментов овладения и использования языка для решения профессиональных задач в конкретной сфере профессиональной деятельности и обеспечивающей возможность реализации коммуникативных навыков на иностранном языке непосредственно в процессе реализации профессиональной деятельности

Учебная дисциплина Иностранный язык в профессиональной деятельности является обязательной частью социально-гуманитарного цикла ОПОП по специальности 23.02.05 Эксплуатация транспортного электрооборудования и автоматики (по видам транспорта, за исключением водного).

Связь с другими учебными дисциплинами: ОУП.09 Химия, УПП.03 Физика, ОП.06 Техническая механика, ОП.05 Инженерная графика, УПП.01 Математика, УПП.02 Информатика.

Связь с профессиональными модулями (ПМ): МДК.01.01 Конструкции, техническое обслуживание и ремонт транспортного электрооборудования и автоматики, ОП.03 Электротехника и электроника, ОП.04 Материаловедение.

Учебная дисциплина Иностранный язык в профессиональной деятельности обеспечивает формирование общих компетенций и личностных результатов по специальности 23.02.05 Эксплуатация транспортного электрооборудования и автоматики (по видам транспорта, за исключением водного)

Особое значение дисциплина имеет при формировании и развитии ОК02, ОК04, ОК05, ОК09

1.2 Планируемые результаты освоения учебной дисциплины

В результате освоения дисциплины обучающийся должен:

Код ПК, ОК	Умения	Знания	Владеть навыками
ОК 02 ОК 04 ОК 05 ОК 09	<u>Уметь:</u> У1 строить простые высказывания о себе и о своей профессиональной деятельности; У2 взаимодействовать в коллективе, принимать участие в диалогах на общие и профессиональные темы; У3 применять различные формы и виды устной и письменной коммуникации на иностранном языке при межличностном, межкультурном и профессиональном взаимодействии; У4 понимать общий смысл четко произнесенных высказываний на общие и базовые профессиональные темы; У5 понимать тексты на базовые профессиональные темы; У6 составлять простые связные сообщения на общие или профессиональные темы; У7 переводить иностранные тексты профессиональной направленности (со словарем); У8 самостоятельно совершенствовать устную и письменную речь, пополнять словарный запас У9 читать и применять техническую документацию на простые узлы и механизмы на иностранном языке;	<u>Знать:</u> З1 лексический и грамматический минимум, относящийся к описанию предметов, средств и процессов профессиональной деятельности; З2 лексический и грамматический минимум, необходимый для чтения и перевода текстов профессиональной направленности (со словарем); З3 общеупотребительные глаголы (общая и профессиональная лексика); З4 правила чтения текстов профессиональной направленности; З5 правила построения простых и сложных предложений на профессиональные темы; З6 правила речевого этикета и социокультурные нормы общения на иностранном языке; З7 формы и виды устной и письменной коммуникации на иностранном языке при межличностном, межкультурном и профессиональном взаимодействии	-иметь опыт практической деятельности в повседневной жизни: участвовать в учебно-исследовательской, проектной деятельности предметного и межпредметного характера с использованием материалов на изучаемом иностранном языке и применением информационнокоммуникационных технологий; соблюдать правила информационной безопасности в ситуациях повседневной жизни и при работе в информационнотелекоммуникационной сети "Интернет" (далее - сеть Интернет); использовать приобретенные умения и навыки в процессе онлайн-обучения иностранному языку; использовать иноязычные словари и справочники, в том числе информационно-справочные системы в электронной форме

1.3. Обоснование часов вариативной части ОПОП

№ п/п	Дополнительные знания, умения, навыки (если указаны ПК)	№, наименование темы	Объем часов	Обоснование включения в рабочую программу
1	-	Тема 1.4 Моя будущая специальность	2	- востребованная профессия на рынке труда - составление профиля профессии поможет понять суть, плюсы и минусы профессии, какие необходимы знания, возможные места работы
2	-	Тема 2.1 Технический чертёж	2	- умение читать технические чертежи напрямую влияет на безопасность эксплуатации транспорта и качество обслуживания.
4	-	Тема 2.2 Технический английский	2	- без понимания терминологии легко допустить ошибку при монтаже. Чтобы быть в курс новых технологий, специалист должен уметь находить и анализировать зарубежные статьи, кейсы, патенты. Технический английский даёт для этого нужный словарный запас и навыки быстрого поиска информации. и настройки.
5	-	Тема 2.3 Электроматериалы	2	- понимание свойств и правильного применения электроматериалов критически важно в работе с транспортным электрооборудованием
6	-	Тема 2.4 Электроинструменты	2	- специалист должен уметь правильно подобрать инструмент под задачу и знать как им безопасно пользоваться
7	-	Тема 2.8 Правила техники безопасности	2	- это комплекс мер, который позволяет технику-электрику эффективно и безопасно выполнять свои профессиональные обязанности, защищая себя, коллег и окружающих.
8	-	Тема 3.1 Что такое электричество?	2	- понимание, как устроена система. -умение диагностировать неисправности, - грамотное выполнение ремонта и обслуживания
9	-	Тема 3.2 Проводники и изоляторы	2	- позволяет правильно выбирать изоляционные материалы для конкретных условий эксплуатации и своевременно выявлять дефекты.
10	-	Тема 3.5. Что такое электроника?	2	-сегодня электроника – основа многих систем. Знание электроники помогает диагностировать сложные системы, читать схемы; появляются полностью электрические транспортные средства.
11	-	Тема 3.6. Электронные	2	- Без понимания принципов работы электронных устройств невозможно

		устройства		эффективно диагностировать проблемы. Глубокие знания в области электронных устройств — это профессиональная необходимость для современного техника-электрика.
12	-	Тема 3.7. Автоматизация и робототехника	2	- сегодня данная компетенция: электротехника + основы автоматики + работа с диагностическим ПО очень востребована – это билет в будущее.
13	-	Тема 4.1. Что изучает электромеханика ?	2	-понимание электромеханических процессов помогает диагностировать проблему.
14	-	Тема 4.3. Трансформаторы	2	- знание принципов трансформации поможет технику диагностировать неисправности, правильно читать схемы, вовремя замечать неисправности.
15	-	Тема 5.1. Информационные системы	2	- Транспортное электрооборудование всё больше становится зависимым от цифровых интерфейсов. - ФГОС СПО по специальности 23.02.05 прямо включает в себя требование знать состав, функции и возможности использования информационных и телекоммуникационных технологий в профессиональной деятельности.
16	-	Тема 5.3. Функциональная организация компьютеров	2	-работа с диагностическим оборудованием, анализ данных, решение технических проблем
17	-	Тема 5.5 Виды компьютеров	2	- знание видов компьютеров и понимание, для каких задач предназначен тот или иной класс, расширяет технический кругозор и делает специалиста более универсальным: он умеет работать с целым комплексом инструментов и технологий, которые лежат в основе современного транспорта.
18	-	Тема 6.3. Современное автомобильное производство	2	- современное автопроизводство активно применяет электронику и автоматизацию, что помогает диагностировать сложные схемы, работать с актуальным диагностическим оборудованием, осваивать новые технологии.
19	-	Тема 7.1. Составные части автомобиля	2	-должен понимать, что именно ремонтировать, правильно диагностировать неисправности, уметь работать с разными моделями
20	-	Тема 8.3. Электрическая	2	- знание электросистемы автомобиля — это фундамент работы техника-электрика по

		система автомобиля		транспортному электрооборудованию. Современный автомобиль — это огромный комплекс взаимосвязанных электрических и электронных систем.
21	-	Тема 9.1. Шасси	2	- шасси – часть электрической системы, его устройство и особенности компоновки напрямую влияют на то, как устроена и как работает бортовая сеть. Для техника-электрика, который обслуживает и ремонтирует электрооборудование транспортных средств, базовые знания о шасси — это инструмент для более точной диагностики и качественного ремонта.
22	-	Тема 10.1. Типы кузовов автомобиля	2	- понимая тип кузова, специалист может предположить, какие точки крепления и нагрузки для него характерны, и сузить круг поиска неисправности
23	-	Тема 11.3. Компьютерная диагностика автомобиля.	2	- помогает эффективно выявлять неисправности, работать с комплексными электронными системами. решать нестандартные задачи, соответствовать современным требованиям.
24	-	Тема 11.4. Станция технического обслуживания автомобиля	2	- знание того, как устроена СТО в целом, помогает лучше координировать действия и избегать ошибок; -знание норм и стандартов, действующих на СТО, помогает выполнить работу качественно и безопасно.
25	-	Тема 11.5. Как открыть автомастерскую	2	- Знакомство с основами открытия СТО (бизнес-планирование, подбор персонала, работа с документами, соблюдение норм) делает специалиста более универсальным .
26	-	Тема 13.1. Автомобильные бортовые компьютеры	2	- знание бортовых компьютеров позволяет эффективно диагностировать и ремонтировать сложные электронные системы, обеспечивать безопасность и надёжность транспортных средств.
27	-	Тема 13.2. Бортовые компьютерные системы будущего	2	-мир транспорта все больше «оцифровывается». В будущем бортовые системы станут еще сложнее.
28	-	Тема 13.3. Автоматическая система слежения за автомобилем	2	- знание АСС расширяет профессиональный инструментарий: техник становится специалистом, который видит машину в целом — и может решать задачи на уровне цифровых потоков данных.
29	-	Тема 13.4. Система ГЛОНАСС	2	- понимание ГЛОНАСС — это ключ к качественному и своевременному обслуживанию современного транспортного

				электрооборудования. Это напрямую влияет на безопасность перевозок, экономическую эффективность и соответствие законодательным нормам.
30	-	Тема 14.1. Проблемы окружающей среды	2	- экологическая грамотность становится частью профессионального мышления: она помогает принимать взвешенные решения, которые учитывают не только техническую сторону, но и долгосрочные последствия для планеты и людей.
31	-	Тема 14.2. Влияние автомобиля на экологию	2	- базовые экологические знания помогают специалисту быстрее адаптироваться к новым технологиям
32	-	Тема 14.3. Транспорт будущего	2	-необходимость адаптировать существующее электрооборудование под новые стандарты, внедрять новые методы диагностики решать нестандартные задачи.

2. СТРУКТУРА И СОДЕРЖАНИЕ УЧЕБНОЙ ДИСЦИПЛИНЫ

2.1 Объем учебной дисциплины и виды учебной работы

Наименование составных частей дисциплины	Объем в часах	В т.ч. в форме практ. подготовки
Учебные занятия, в том числе:		
теоретическое обучение	-	-
практическая подготовка (*практикум, практическая работа, лабораторная работа и т.д. при наличии*)	140	140
консультации *(при наличии)*	**2**	-
Промежуточная и итоговая аттестации (контрольная работа, дифференцированный зачет)	**12**	**12**
Всего	**154**	**152**

2.2 Тематический план и содержание учебной дисциплины

Наименование разделов и тем УД	Содержание учебного материала и формы организации деятельности обучающихся	Объем, час.		Коды формируемых компетенций
		Теоретическое обучение	Практическое обучение	
	2 КУРС (3 СЕМЕСТР)			
Раздел 1.	**Вводный курс**		**10**	
Тема 1.1 Основы языка	***Содержание учебного материала*** Грамматика: повторение английского алфавита; английских звуков, типов чтения ударных гласных; интонирование английских предложений. Использование в речи коммуникативных структур. Типы предложений.		4	ОК02 ОК04 ОК05 ОК09
	ПР№1 1. Чтение слов согласно типам чтения. 2. Транскрибирование слов. 3. Входной тест. **ПР№2** 1.Как представить себя, своих коллег.			
Тема 1.2. Омск – мой родной город	***Содержание учебного материала*** Грамматика: Артикли; личные и притяжательные местоимения. Лексика: Омск как культурный, политический, транспортный центр		2	ОК02 ОК04 ОК05 ОК09

	ПР№ 3 1. Выполнение тренировочных упражнений на употребление в речи артиклей. 1. Чтение и перевод текста по теме. 2. Составление плана пересказа с использованием ключевых слов. 3. Составление монологического высказывания по теме.			
Тема 1.3. **Мой колледж**	***Содержание учебного материала*** Грамматика: очередность употребления прилагательных. Лексика: местоположение колледжа, факты из истории, (вне) учебная деятельность студентов, специальности, впечатления		2	ОК02 ОК04 ОК09
	ПР№ 4 1. Выполнение тренировочных упражнений по грамматике. 2. Экскурсия в музей колледжа. 3. Составление буклета о колледже.			
Тема 1.4. **Моя будущая специальность**	***Содержание учебного материала*** Лексика: название специальности, суть деятельности, плюсы и минусы будущей специальности. Грамматика: Порядок слов в предложении.		2	ОК02 ОК04 ОК05
	ПР№ 5 1. Знакомство с новой лексикой по теме. 2. Выполнение лексико-грамматических заданий. 3. Составление плана написания сообщения по теме. 4. Написание сообщения о своей будущей специальности.			
РЗДЕЛ 2. Общетехнический курс			**14**	

Тема 2.1. Технический чертёж	***Содержание учебного материала*** Грамматика: Числительные: простые, составные, дроби, даты. Изучение лексического материала по теме: название чертёжных инструментов, компьютерная графика		2	ОК02 ОК04 ОК05 ОК09
	ПР№ 6 1. Повторить образование числительных. 2.Выполнение тренировочных упражнений на употребление числительных. 3. Чтение и перевод текста по теме (со словарем). 4. Выбрать правильный ответ на вопрос. 5. Соотнести начало и конец предложений.			
Тема 2.2. Технический английский	***Содержание учебного материала*** Грамматика: Технический английский. Характеристика технического стиля. Терминология. Способы образования новых терминов. Основные типы словарей. Особенности технического перевода.		2	ОК02 ОК04 ОК05 ОК09
	ПР№ 7 1. Характеристика технического стиля, способы образования новых терминов. 2. Чтение и перевод профессионального текста. 3. Терминологический анализ текста.			
Тема 2.3. Электроматериалы	***Содержание учебного материала*** Грамматика: (не)исчисляемые существительные. Профессиональная лексика: названия электроматериалов и веществ, названия ёмкостей и форм, в которых выпускаются материалы, единицы измерения		2	ОК05 ОК09

	ПР№ 8 1. Выполнение тренировочных упражнений по грамматике. 2. Чтение и перевод текста (со словарём). 3. Ответы на вопросы на понимание текста. 4. Систематизация знаний профессиональной лексики.			
Тема 2.4. Электроинструменты	***Содержание учебного материала*** Грамматика: множественное число существительных. Профессиональная лексика: названия электроинструментов, их функции		2	ОК02 ОК04 ОК05 ОК09
	ПР№ 9 1. Выполнение тренировочных упражнений для закрепления в речи и на письме множественного числа существительных. 2. Чтение и перевод текста (со словарём). 3. Систематизация знаний профессиональной лексики. 4. Беседа по прочитанному тексту.			
Тема 2.5. Знакомство с мастерской	***Содержание учебного материала*** Грамматика: Оборот There is/are в вопросительных предложениях и кратких ответах. Профессиональная лексика: названия станков, их функции		2	ОК02 ОК04 ОК05 ОК09
	ПР№ 10 1. Выполнение тренировочных упражнений на использование оборота “there is / are” в речи. 2. Чтение и перевод текста (со словарём). 3. творческий мини-проект «Мастерская моей мечты».			
Тема 2.6. Основные виды станков	***Содержание учебного материала*** Грамматика: Оборот There is/are в вопросительных предложениях и кратких ответах. Профессиональная лексика: названия станков, их функции		2	ОК02 ОК04 ОК05 ОК09

	ПР№ 11 1. Выполнение тренировочных упражнений на использование оборота “there is / are” в вопросах и кратких ответах 2. Чтение и перевод текста (со словарём) 3. Заполнение таблицы по прочитанному тексту 4. Составление монологического высказывания по теме			
Тема 2.7. Сварочные работы. Техника безопасности при сварочных работах	***Содержание учебного материала*** Грамматика: модальные глаголы и их эквиваленты. Лексика: виды сварочных работ, используемые инструменты, ТБ		2	ОК02 ОК04 ОК05 ОК09
	ПР№ 12 1. Выполнение тренировочных упражнений и практика использования модальных глаголов в устной и письменной речи . 2. Чтение и перевод инструкции (со словарём). 3. Работа в мини-группах по составлени правил по ТБ при сварочных работах.			
Контрольная точка №1 (контрольная работа)			**2**	
	Итого за 3 семестр	**26**		
4 СЕМЕСТР				
РАЗДЕЛ 3. Электрика и электроника			**18**	
Тема 3.1. Что такое электричество?	***Содержание учебного материала*** Грамматика: Глагол to be. Профессиональная лексика: определение электричества, названия составляющих электричества		2	ОК02 ОК04 ОК05 ОК09

	ПР№ 13 1. Выполнение тренировочных упражнений по грамматике. 2. Чтение и перевод текста (со словарём). 3. Беседа по тексту. 4. Составление монологического высказывания по теме.			
Тема 3.2. Типы электрических цепей. Проводники и изоляторы	***Содержание учебного материала*** Грамматика: Степени сравнения прилагательных. Профессиональная лексика: названия типов электрических цепей, их принцип действия, применение		4	ОК02 ОК04 ОК05 ОК09
	ПР№ 14 1. Выполнение тренировочных упражнений и активизация использования степеней сравнения прилагательных в речи. 2. Чтение и перевод текста (со словарём). 3. Постановка вопросов к тексту. 4. Пересказ текста по вопросам.			
	ПР№15 **1**.Работа с текстом профессиональной направленности “Semiconductors”			
Тема 3.3. Откуда берется энергия?	***Содержание учебного материала*** Грамматика: Неопределенные местоимения. Профессиональная лексика: виды энергии, место применения		2	ОК02 ОК04 ОК05 ОК09
	ПР№ 16 1. Выполнение тренировочных упражнений по грамматике. 2. Чтение и перевод текста (со словарём). 3. Определить неверные предложения и исправить их . 4. Постановка специальных вопросов к тексту и ответы на них.			

Тема 3.4. Альтернативные источники энергии	***Содержание учебного материала*** Грамматика: Present Simple Tense**.** Профессиональная лексика: альтернативные источники энергии, их применение		2	ОК02 ОК04 ОК05 ОК09
	ПР№ 17 **1.** Чтение и перевод текста (со словарём). **2.** Выполнение тренировочных упражнений по использованию Present Simple Tense в устной речи. 3. Заполнение таблицы недостающей информацией из текста. 4. Написание резюме по материалу таблицы.			
Тема 3.5. Что такое электроника?	***Содержание учебного материала*** Грамматика: Past Simple Tense. Лексика: определение электроники, главные изобретения в области электроники, сфера их применения		2	ОК02 ОК04 ОК05 ОК09
	ПР№ 18 1. Выполнение тренировочных упражнений по использованию Past Simple Tense в устной речи. 2. Чтение и перевод текста (со словарём). 3. Заполнение таблицы недостающей информацией из текста. 4. Составление монологического высказывания по теме.			
Тема 3.6. Электронные устройства	***Содержание учебного материала*** Грамматика: Future Simple Tense. Лексика: названия электронных устройств, сфера их применения		2	ОК02 ОК04 ОК05 ОК09

	ПР№ 19 1. Выполнение тренировочных упражнений по грамматике. 2. Аудирование текста. 3. Ответы на вопросы по текст.у 4. Письменное сообщение (60 слов) о любом дивайсе: название, применение, плюсы и минусы.			
Тема 3.7. Автоматизация и робототехника	***Содержание учебного материала*** Грамматика: Present Tenses в значении будущего**.** Лексика: преимущества и недостатки автоматизации и робототехники, новые технологии в области автоматизации		2	ОК02 ОК04 ОК05 ОК09
	ПР№ 20 1. Выполнение тренировочных упражнений по грамматике. 2. Чтение и перевод текста (со словарём). 3.Развитие письменной речи «Что бы Вы хотели автоматизировать в своей жизни?»			
Тема 3.8. Датчики	***Содержание учебного материала*** Лексика: определение датчика, типы датчиков, применение		2	ОК02 ОК04 ОК05 ОК09
	ПР№ 21 1. Чтение и перевод текста (со словарём). 2. Подбор заголовков к абзацам. 3. Упражнения множественного выбора.			
Раздел 4. Электротехника			**12**	
Тема 4.1. Что изучает электромеханика?	***Содержание учебного материала*** Грамматика: Present Simple or Present Continuous? Профессиональная лексика: что такое электромеханика, область ее применения		2	ОК02 ОК04 ОК05 ОК09

	ПР№ 22 1. Прослушивание текста профессиональной направленности. 2. Чтение и перевод текста (со словарём). 3. Пересказ текста по вопросам. 4. Составление монологического высказывания по теме.			
Тема 4.2. Мехатроника	***Содержание учебного материала*** Грамматика: Past Simple / Present Perfect Лексика: определение мехатроники, что изучает мехатроника, науки, входящие в область мехатроник		2	ОК02 ОК04 ОК05 ОК09
	ПР№ 23 1. Чтение и перевод текста (со словарём). 2.Ответы на вопросы по тексту. 3. Выполнение лексико-грамматических упражнений. 4.Составление устного монологического высказывания по теме.			
Тема 4.3. Трёхфазные электрические Генераторы	***Содержание учебного материала*** Грамматика: Видо-временные формы глагола Лексика по тем		2	ОК02 ОК04 ОК05 ОК09
	ПР№ 24 1. Чтение и перевод текста (со словарём) 2.Ответы на вопросы по тексту 3. Выполнение лексико-грамматических упражнений 4. Составление плана устного сообщения по теме с использованием ключевых слов.			

Тема 4.4. Трансформаторы	***Содержание учебного материала*** Грамматика: Видо-временные формы глагола. Профессиональная лексика: история развития трансформатора, область применения, принцип действия		4	ОК02 ОК04 ОК05 ОК09
	ПР№ 25 1. Выполнение тренировочных упражнений по грамматике. 2. Чтение и перевод текста (со словарём). 3. Работа с лексикой. **ПР№26.** 1. Составление кроссворда по теме «Электрика. Электроника».			
Тема 4.5 Типы трансформаторов	***Содержание учебного материала*** Грамматика: интернационализмы, пассивный залог. Профессиональная лексика по теме.		2	
	ПР№27 **1.** Повторить, что такое интернационализмы. 2.Чтение и перевод текста профессиональной направленности. 3.Выполнение упражнений на закрепление лексики и детальное понимание прочитанного текста. 4. Составление краткого резюме по теме.			
Контрольная работа			**2**	
	Итого за 4 семестр	**32**		
3 КУРС (5 СЕМЕСТР)				
Раздел 5. Компьютеры в профессиональной деятельности			**10**	

Тема 5.1. Информационные системы	***Содержание учебного материала*** Грамматика: Местоимения many, much, (a) few, (a) little. Лексика: что такое информационная система, её функция		2	ОК02 ОК04 ОК05 ОК09
	ПР№ 1 1. Чтение и перевод текста (со словарём). 2. Ответы на вопросы к тексту. 3. Работа с ключевыми терминами текста. 4. Выполнение тренировочных упражнений по грамматике, активизация применения местоимений в речи.			
Тема 5.2. Что такое компьютерная система?	***Содержание учебного материала*** Грамматика: Пассивный залог.. Лексика: что представляет собой компьютерная система, ее функции, типы памяти, главные компоненты, классификация программного обеспечения		2	ОК02 ОК04 ОК05 ОК09
	ПР№ 2 1. Чтение и перевод текста (со словарём). 2. Ответы на вопросы к тексту. 3. Обратный перевод текста. 4. Выполнение тренировочных упражнений на применение неопределенных место имений.			
Тема 5.3. Функциональная организация компьютеров	***Содержание учебного материала*** Грамматика: Выражение согласия типа «я тоже». Лексика: основные блоки компьютера и их функции		2	ОК02 ОК04 ОК05 ОК09

	ПР№ 3 1. Аудирование текста . 2. Систематизация полученных знаний через заполнение таблицы. 3. Краткий письменный пересказ текста с использованием данных таблицы. 4. Выполнение тренировочных упражнений по грамматике.			
Тема 5.4. Автоматизированная ИТ	***Содержание учебного материала*** Грамматика: Пассивный залог. Лексика: автоматизированные информационные технологии, применение, составляющие компоненты		2	ОК02 ОК04 ОК05 ОК09
	ПР№ 4 1. Выполнение тренировочных упражнений по грамматике. 2. Практика в чтении с детальным пониманием прочитанного. 3. Подбор заголовков к абзацам текста. 4. Составление ментальной карты к теме.			
Тема 5.5. Виды компьютеров	***Содержание учебного материала*** Грамматика: Пассивный залог. Лексика: виды компьютеров, область применения каждого вида, характерные особенности, преимущества и недостатки		2	ОК02 ОК04 ОК05 ОК09
	ПР№ 5 1. Чтение и перевод текста (со словарём). 2. Систематизация полученных знаний. 3. Составление небольшого реферата к тексту на английском языке.			
Раздел 6. Развитие автомобилестроения			**10**	

Тема 6.1. Первый автомобиль	***Содержание учебного материала*** Грамматика: Глагол to have Лексика: история появления первого автомобиля		2	ОК02 ОК04 ОК09
	ПР№ 6 1. Чтение и перевод текста (со словарём).. 2. Работа в мини-группах по заданной теме. 3. Составление плана пересказа текстов. 4. Устный обмен пересказами.			
Тема 6.2. Первые автомобилестроители	***Содержание учебного материала*** Грамматика: Глагол TO DO. Лексика: первые зарубежные и русские автомобилестроители		2	ОК02 ОК04 ОК05 ОК09
	ПР№ 7 1. Выполнение грамматических упражнений на употребление глагола to do. 2. Чтение и перевод текста (со словарём). 3. Работа в мини-группах по заданной теме. 4. Составление плана пересказа текстов. 5. Устный обмен пересказами.			
Тема 6.3. Современное автомобильное производство	***Содержание учебного материала*** Грамматика: Глагол TO BE. Лексика: компоненты современного автомобильного производства, требования, предъявляемые к современному автомобилю		2	ОК02 ОК04 ОК05 ОК09
	ПР№ 8 1. Выполнение тренировочных упражнений на употребление глагола to be. 2. Чтение и перевод текста (со словарём). 3. Ответы на вопросы по тексту. 4. Составление предложений со словами и выражениями по			

	теме.			
Тема 6.4. Компания Роллс-Ройс	***Содержание учебного материала*** Грамматика: Распространенное предложение. Лексика: компания Роллс-Ройс, ручная сборка автомобиля, Роллс-Ройс в России		2	ОК05 ОК09
	ПР№ 9 1. Выполнение тренировочных упражнений на построение распространенных предложений. 2. Чтение и перевод текста (со словарём). 3. Работа в мини-группах: обозначение ключевых слов заданного текста, составление краткого сообщения с опорой на ключевые слова . 4. Презентация работ мини-групп.			
Тема 6.5. Компания Форд	***Содержание учебного материала:*** Лексика: компания Форд		2	ОК05 ОК09
	ПР№ 10 1. Работа с интернет-источниками по теме. 2. Чтение и перевод текста (со словарём). 3. Ответы на вопросы.			
Контрольная точка №2 (тест)			**2**	
Итого за 5 семестр		**22**		
6 СЕМЕСТР				
Раздел 7. Двигатель – один из основных компонентов автомобиля			**6**	

Тема 7.1. Составные части автомобиля	***Содержание учебного материала*** Лексика: лексический минимум по теме: названия составных частей автомобиля, первичная отработка лексических единиц		2	ОК02 ОК04 ОК05 ОК09
	ПР№ 11 1. Чтение и перевод текста (со словарём). 2. Составление словаря урока. 3. Выполнение (до/после)текстовых заданий. 3. Составление монологического высказывания по теме на английском языке.			
Тема 7.2. Классификация двигателей	***Содержание учебного материала*** Грамматика: Сравнительные обороты. Лексика: типы двигателей, их классификация		2	ОК02 ОК04 ОК05 ОК09
	ПР№ 12 1. Выполнение тренировочных упражнений по грамматике 2. Чтение и перевод текста (со словарём). 3. Составление схемы классификации двигателей. 4. Составление письменного описания классификации двигателей на английском языке.			
Тема 7.3. Принцип действия четырёхтактного бензинового двигателя	***Содержание учебного материала*** Грамматика: Дополнительные придаточные предложения. Лексика: названия тактов действия, описание принципа действия четырёхтактного бензинового двигателя		2	ОК02 ОК04 ОК05 ОК09
	ПР№ 13 1.Тренировка в употреблении дополнительных придаточных предложений в устной и письменной речи.. 2. Работа с текстом. 3. Составление схемы принципа действия четырёхтактного бензинового двигателя.			

	4. Описание схемы на английском языке (устно).			
Раздел 8. Системы двигателя			**8**	
Тема 8.1. Топливная система	***Содержание учебного материала*** Грамматика: Активный / Страдательный залоги. Лексика: местоположение, компоненты топливной системы, принцип работы топливной системы		2	ОК02 ОК04 ОК05 ОК09
	ПР№ 14 1. Выполнение тренировочных упражнений по грамматике. 2. Чтение и перевод текста (со словарём). 3. Составление алгоритма описания принципа работы топливной системы. 4. Составление письменного сообщения по теме по теме на английском языке.			
Тема 8.2. Система охлаждения	***Содержание учебного материала*** Грамматика: Страдательный залог в настоящем времени. Лексика: местоположение, компоненты системы охлаждения, принцип работы системы охлаждения		2	ОК02 ОК04 ОК05 ОК09
	ПР№ 15 1. Выполнение тренировочных упражнений по грамматике 2. Чтение и перевод текста (со словарём). 3. Ответы на вопросы по тексту. 4. Краткое изложение текста на русском языке. 5. Обратный перевод своего изложения.			
Тема 8.3. Электрическая система	***Содержание учебного материала*** Грамматика: Страдательный залог в прошедшем времени. Лексика: составляющие электросистемы автомобиля		2	ОК02 ОК04 ОК05

	ПР№ 16 1. Выполнение тренировочных упражнений по грамматике 2. Работа с текстом в мини-группах. 3. Чтение и перевод текста (со словарём). 4. Обозначение ключевых предложений абзацев. 5. Составление плана текста.			ОК09
Тема 8.4. Система смазки	***Содержание учебного материала*** Грамматика: Страдательный залог в будущем времени**.** Лексика: местоположение, компоненты системы смазки, виды масел, их плюсы и минусы, принцип работы системы смазки		2	ОК02 ОК04 ОК05 ОК09
	ПР№ 17 1. Выполнение тренировочных упражнений по грамматике 2. Чтение и перевод текста (со словарём). 3. Составление схемы работы системы смазки. 4. Постановка вопросов к схеме. 5. Составление диалогов по теме.			
Раздел 9. Шасси			**12**	
Тема 9.1. Шасси	***Содержание учебного материала*** Грамматика: Complex Subject. Лексика: названия составных частей щасси, их функции		2	ОК02 ОК04 ОК05 ОК09
	ПР№ 18 1. Знакомство со сложным подлежащим, отработка его использования в речи 2. Чтение и перевод текста (со словарём) 3. Выполнение послетекстовых заданий 4. Составление лексического минимума по теме «Шасси»			

Тема 9.2. Рама	***Содержание учебного материала*** Грамматика: Complex Object. Лексика: функция рамы, типы рам		2	ОК02 ОК04 ОК05 ОК09
	ПР№ 19 1. Знакомство со сложным дополнением, отработка его использования в речи. 2. Чтение и перевод текста (со словарём). 3. Ответы на вопросы по тексту. 4. Составление монологического высказывания по теме.			
Тема 9.1. Шасси	***Содержание учебного материала*** Грамматика: Интернационализмы. Лексика: дефиниция сцепления, местоположение, функция, принцип действия сцепления		2	ОК02 ОК04 ОК05 ОК09
	ПР№ 20 1. Выполнение тренировочных упражнений на использование интернационализмов, их правильный перевод. 2. Чтение и перевод текста (со словарём). 3. Выполнение послетекстовых заданий. 4. Составление диалога по теме.			
Тема 9.4. Коробка передач	***Содержание учебного материала*** Грамматика: Способы словообразования. Лексика: местоположение коробки передач, ее функция, типы скоростей, классификация типов устройства коробки передач		2	ОК02 ОК04 ОК05 ОК09
	ПР№ 21 1. Выполнение грамматических упражнений на словообразование. 2. Чтение и перевод текста (со словарём). 2. Отработка лексики по теме.			

	3. Реферирование текста.			
Тема 9.5. Система рулевого управления	***Содержание учебного материала*** Грамматика: Способы словообразования. Лексика: компоненты системы рулевого управления, её местоположение, типы, принцип действия		2	ОК02 ОК04 ОК05 ОК09
	ПР№ 22 1. Выполнение грамматических упражнений на словообразование . 2. Чтение и перевод текста (со словарём). 3. Выполнение (до/после)текстовых заданий. 4. Составление плана сообщения по теме. 5. Составление монологического высказывания с опорой на план.			
Тема 9.6. Тормозная система	***Содержание учебного материала*** Лексика: функция тормозов, типы тормозов, принцип действия тормозной системы		2	ОК02 ОК04 ОК05 ОК09
	ПР№ 23 1. Чтение и перевод текста (со словарём). 2. Выполнение послетекстовых заданий.			
Контрольная точка №3 (контрольная работа)			**2**	
	Итого за 6 семестр	**28**		
4 КУРС (7 СЕМЕСТР)				
Раздел 10. Кузов автомобиля			**4**	

Тема 10.1. Типы кузовов автомобиля	***Содержание учебного материала*** Грамматика: Типы вопросительных предложений. Лексика: названия основных типов автомобильных кузовов и их особенности, требования, предъявляемые к современным кузовам		2	ОК02 ОК04 ОК05 ОК09
	ПР№ 1 1. Знакомство с типами вопросительных предложений и их отработка в тренировочных упражнениях. 2. Работа в мини-группах. 3. Систематизация полученных знаний в таблице. 4. Презентация типа кузова мини-группой на английском языке.			
Тема 10.2. Внешний вид и салон автомобиля	***Содержание учебного материала*** Грамматика: Разделительный вопрос. Лексика: названия компонентов внешнего вида автомобиля, их предназначение		2	ОК02 ОК04 ОК05 ОК09
	ПР№ 2 1. Выполнение тренировочных упражнений на употребление и применение в речи разделительных вопросов. 2. Выполнение лексических заданий. 3. Фонетическая отработка лексики по теме. 4. Систематизация полученных знаний.			
Раздел 11. Ремонт автомобиля			**10**	
Тема 11.1. Типы ремонта автомобиля	***Содержание учебного материала*** Грамматика: Инфинитив. Лексика: типы ремонта автомобиля и их функции		2	ОК02 ОК04 ОК05 ОК09

	ПР№ 3 1. Выполнение грамматических упражнений на употребление инфинитива . 2. Чтение и перевод текста (со словарём). 3. Ответы на вопросы на понимание прочитанного текста. 4. Соотнесение слов с их дефинициями.			
Тема 11.2. Типы неполадок в автомобиле и способы их устранения.	***Содержание учебного материала*** Грамматика: Герундий. Лексика: типичные неполадки в автомобиле, способы их устранения		2	ОК02 ОК04 ОК05 ОК09
	ПР№ 4 1. Знакомство с понятием «герундий» и выполнение грамматических упражнений на употребление герундия. 2. Чтение и перевод текста (со словарём). 3. Систематизация полученных знаний. 4. Лексические игры на отработку новой лексики по теме.			
Тема 11.3. Компьютерная диагностика автомобиля.	***Содержание учебного материала*** Грамматика: Грамматика: Причастие 1. Лексика: применение компьютеров для диагностики неполадок в автомобиле		2	ОК02 ОК04 ОК05 ОК09
	ПР№ 5 1. Выполнение грамматических упражнений на употребление Причастия 1. 2. Чтение и перевод текста (со словарём). 3. Постановка вопросов разного типа к тексту и ответы на них.			

Тема 11.4. Станция технического обслуживания автомобиля	***Содержание учебного материала*** Инфинитив или герундий. Лексика по теме		2	ОК02 ОК04
	ПР№ 6 1. Выполнение грамматических упражнений на разграничение понятий герундий и инфинитив . 2. Чтение и перевод текста (со словарём). 3. Составление и презентация диалогов по теме.			
Тема 11.5. Как открыть автомастерскую.	***Содержание учебного материала*** Лексика по теме. Грамматика: Порядок слов в повествовательном предложении.		2	ОК02 ОК04
	ПР№ 7 1.Выполнение грамматических упражнений. 2. Поисковое чтение. 3. Работа с текстом. 4. Составление методических рекомендаций по открытию автомастерской.			
Контрольная точка №4 (контрольная работа)			**2**	
	Итого за 7 семестр	**16**		
8 СЕМЕСТР				
Раздел 12. Безопасность дорожного движения			**4**	
Тема 12.1. История возникновения дорожных	***Содержание учебного материала*** Грамматика: Модальные глаголы must / have to. Лексика: формы старых дорожных знаков, история развития дорожных знаков		2	ОК02 ОК04 ОК05 ОК09

знаков	**ПР№ 8** 1. Выполнение грамматических упражнений на употребление глаголов must и have to. 2.Чтение и перевод текста (со словарем). 3. Ответы на вопросы. 4. Составление хронологии развития дорожных знаков.			
Тема12.2. Типы столкновений. Предотвращение ДТП	***Содержание учебного материала*** Грамматика: Глаголы GET / GO с послелогами. Лексика: типы столкновений, их причины		2	ОК04 ОК09
	ПР№ 9 1. Выполнение грамматических упражнений на употребление глаголов с послелогами. 2. Чтение и перевод текста (со словарем). 3. Выполнение дотекстовых заданий. 4. Заполнение таблицы по тексту. 5. Составление монологического высказывания по теме на английском языке.			
Раздел 13. Использование компьютеров в автомобиле			**8**	
Тема 13.1. Автомобильные бортовые компьютеры	***Содержание учебного материала*** Грамматика: Глаголы TAKE / TURN с послелогами. Лексика: устройство, принцип действия бортового автомобильного компьютера		2	ОК02 ОК04 ОК05 ОК09
	ПР№ 10 1. Выполнение грамматических упражнений на употребление глаголов TAKE / TURN с послелогами. 2. Работа с новой лексикой. 3. Чтение и перевод текста (со словарем).			

	4. Составление письменной аннотации к прочитанному тексту .на английском языке.			
Тема 13.2. Бортовые компьютерные системы будущего	***Содержание учебного материала*** Грамматика: Условные предложения 0 и 1 типов. Лексика: Бортовые компьютерные системы будущего, их принцип действия		2	ОК02 ОК04 ОК05 ОК09
	ПР№ 11 1. Выполнение грамматических упражнений на употребление условных предложений 0 и 1 типов. 2. Чтение и перевод текста (со словарем). 3. Ответы на вопросы до прочтения текста. 4. Выполнение задания множественного выбора.			
Тема 13.3. Автоматическая система слежения за автомобилем	***Содержание учебного материала*** Грамматика: Условные предложения 2 типа. Лексика по теме.		2	ОК02 ОК04 ОК05 ОК09
	ПР№ 12 1. Выполнение грамматических упражнений на употребление условных предложений 2 типа. 2. Чтение и перевод текста (со словарем). 3. Определение ключевых слов текста. 4. Составление плана пересказа текста. 5. Пересказ текста на английском языке с опорой на план.			
Тема 13.4. Система ГЛОНАСС	***Содержание учебного материала*** Грамматика: Условные предложения 3 типа. Лексика: что такое система ГЛОНАСС, ее принцип действия, плюсы и минусы		2	ОК02 ОК04 ОК05 ОК09

	ПР№ 13 1. Выполнение грамматических упражнений на употребление условных предложений 3 типа. 2. Чтение и перевод текста (со словарем). 3. Работа в мини-группах: постановка вопросов к тексту, обмен вопросами.			
Раздел 14. Автомобиль и экология			**6**	
Тема 14.1. Проблемы окружающей среды	***Содержание учебного материала*** Грамматика: Прямая и косвенная речь. Лексика: глобальные проблемы окружающей среды, причины возникновения, последствия, как избежать проблем		2	ОК02 ОК04 ОК05 ОК09
	ПР№ 14 1. Выполнение тренировочных упражнений на перевод предложений из прямой речи в косвенную и наоборот. 2. Аудирование текста «Acid rains» 3. Заполнение таблицы по заданным параметрам 4. Составление монологического высказывания по теме на английском языке			
Тема 14.2. Влияние автомобиля на экологию	***Содержание учебного материала*** Грамматика: Косвенная речь: вопросы. Лексика: проблемы окружающей среды, вызванные автомобилем; меры по сокращению потерь отработанного газа		2	ОК02 ОК04 ОК05 ОК09
	ПР№ 15 1. Выполнение тренировочных упражнений на перевод вопросов в косвенную речь 2. Чтение и перевод текста (со словарём) 3. Аннотирование текста			

Тема 14.3. Транспорт будущего	***Содержание учебного материала*** Грамматика: Употребление ON TIME / IN TIME . Лексика: транспорт будущего: новейшие разработки		2	ОК02 ОК04 ОК05 ОК09
	ПР№ 16 1. Выполнение тренировочных упражнений 2. Работа в парах с интернет-источниками 3. Составление плана сообщения по теме 4. Презентация сообщения по теме «Транспорт будущего»			
Раздел16. В поисках работы			**8**	
Тема 15.1. Сопроводительное письмо	***Содержание учебного материала*** Грамматика: Структура и стиль написания делового письма на английском языке Профессиональная лексика: деловое письмо, профессиональные знания и умения		2	ОК02 ОК04 ОК05 ОК09
	ПР№ 17 1. Структура и стиль написания делового письма 2.Чтение и перевод письма претендента не должность (со словарём) 3. Анализ образца письма 4. Составление плана написания своего сопроводительного письма			
Тема 15.2. Виды резюме	***Содержание учебного материала*** Грамматика: Структура резюме**.** Лексика: виды резюме, профессиональные знания и умения		2	ОК02 ОК04 ОК05 ОК09

	ПР№ 18 1. Знакомство с видами и структурой резюме 1. Чтение, перевод (со словарём) образца резюме 2. Анализ образца резюме 3. Подбор необходимой лексики для написания своего резюме			
Тема 15.3. Подготовка к деловой игре.	***Содержание учебного материала*** Лексика: лексика делового характера. Грамматика: вопросительные предложения.		2	ОК02 ОК04 ОК05 ОК09
	ПР№ 19 1.Выполнение лексико-грамматических предложений. 2. Отработка лексики делового характера в мини-диалогах. 3. Разбор возможных вопросов собеседования с работодателем.			
Тема 15.4. Деловая игра «Интервью с работодателем»	***Содержание учебного материала*** Контроль навыков и умений ведения диалога, знания лексики по теме		2	ОК02 ОК04 ОК05 ОК09
	ПР№ 20 Деловая игра «Интервью с работодателем»			
Консультация		**2**		
Итоговая аттестация (*Дифференцированный зачёт*)			**2**	
Итого за 8 семестр		**30**		
Всего		**154**		

3. УСЛОВИЯ РЕАЛИЗАЦИИ ПРОГРАММЫ УЧЕБНОЙ ДИСЦИПЛИНЫ

3.1. Требования к минимальному материально-техническому обеспечению

3.1. Для реализации программы учебной дисциплины предусмотрены следующие специальные помещения: *учебные аудитории.*

Кабинет № 430 оснащенный необходимым для реализации программы учебной дисциплины оборудованием:

- доска меловая – 1шт;
- столы – 11 шт
- стулья – 24 шт;
-рабочее место преподавателя – 1шт;
- шкаф с учебной литературой.

3.2 Учебно-методическое обеспечение

Реализация программы учебной дисциплины осуществляется на основе печатных (электронных) и информационных ресурсов, рекомендуемых для использования в образовательном процессе.

3.2.1 Основные печатные и/или электронные издания

1. Анюшенкова, О. Н. Английский язык для авторемонтных специальностей. : учебник / О. Н. Анюшенкова. — Москва : КноРус, 2026. — 354 с. — ISBN 978-5-406-14923-2. — URL: https://book.ru/book/958694 (дата обращения: 09.07.2026).
2. Брель, Н. М. Английский язык. Базовый курс : учебник / Н. М. Брель, Н. А. Пославская. — Москва : КноРус, 2026. — 272 с. — ISBN 978-5-406-15200-3. — URL: https://book.ru/book/959153 (дата обращения: 09.06.2026).
3. Кукушкин, Н. В. Английский язык для колледжей : учебник / Н. В. Кукушкин. — Москва : Русайнс, 2027. — 327 с. — ISBN 978-5-466-13199-4. — URL: https://book.ru/book/963730 (дата обращения: 09.06.2026).
4. Нарочная, Е. Б. Английский язык для технических специальностей : учебник / Е. Б. Нарочная, Г. В. Шевцова, Л. Е. Москалец. — Москва : КноРус, 2025. — 282 с. — ISBN 978-5-406-13955-4. — URL: https://book.ru/book/957766 (дата обращения: 09.06.2026).
5. Голубев, А. П. Английский язык для авторемонтных специальностей : учебник / А. П. Голубев, Н. В. Балюк, И. Б. Смирнова. — Москва : КноРус, 2026. — 478 с. — ISBN 978-5-406-15890-6. — URL: https://book.ru/book/961442 (дата обращения: 09.07.2026).
6. Электронный англо – русский и русско – английский словарь: электронный ресурс (CD).- М.: МедиаЛингва.
7. Английский язык для академических целей. English for Academic Purposes : учебное пособие для вузов / Т. А. Барановская, А. В. Захарова, Т. Б. Поспелова, Ю. А. Суворова ; под редакцией Т. А. Барановской. — 2-е изд., перераб. и доп. — Москва : Издательство Юрайт, 2022. — 220 с. — (Высшее образование). — ISBN 978-5-534-13839-9. — Текст : электронный // Образовательная платформа Юрайт [сайт]. — URL: https://urait.ru/bcode/489787 (дата обращения: 19.05.2026).

8. www. lingvo-online. ru (более 30 англо-русских, русско-английских и толковых словарей общей и отраслевой лексики) {дата обращения: 03.04.2026г.}

3.2.2 Дополнительные источники

1. Акопян, А.А. Англо-русский и русско-английский автомобильный словарь: 75 тыс. слов и словосочетаний / А.А. Акопян, А.М. Винокуров. - М.: Мартин, 2009.- 992 с.
2. Голубев, А.П. Английский язык для технических специальностей: учебник / А.П. Голубев, А.П. Коржавый, И.Б. Смирнова. – 8-е изд. Стер. – М.: Академия,2017. – 208 с.
3. Малецкая, О.П. Английский язык: учебное пособие для СПО/ О.П. Малецкая, И.М. Селевина. - Лань, 2020. – 136 с.
4. Радовель, В.А. Английский язык в профессиональной деятельности для автотранспортных специальностей: учебное пособие / В.А. Радовель. – М.: Кнорус, 2019. – 328 с. – (Среднее профессиональное образование).
5. Шляхова, В.А. Английский язык для автотранспортных специальностей: учебное пособие / В.А. Шляхова. – 9-е изд., стер. – СПб.: Лань, 2021. – 120 с.

4. КОНТРОЛЬ И ОЦЕНКА РЕЗУЛЬТАТОВ ОСВОЕНИЯ УЧЕБНОЙ ДИСЦИПЛИНЫ

Контроль и оценка результатов освоения учебной дисциплины осуществляется преподавателем в процессе проведения текущего контроля и промежуточной аттестации.

Текущий контроль индивидуальных образовательных достижений демонстрируемых обучающимися знаний, умений и навыков проводится посредством пяти контрольных точек в форме контрольных работ, тестирования, проведение которых описывается в КОС.

Обучение по программе учебной дисциплины заканчивается итоговой аттестацией в форме дифференцированного зачета.

Для текущего контроля и итоговой аттестаций создаются фонды контрольно-оценочных средств (КОС), которые включают в себя педагогические контрольно-измерительные материалы, процедуру проведения контроля, предназначенные для определения соответствия (или несоответствия) индивидуальных образовательных достижений основным показателям оценки результатов подготовки.

Результаты обучения			Номер контрольной точки, номера тем в соответствии с тематическим планированием	Критерии оценки	Формы, методы контроля и оценки
Код ОК, ЛР *(перечень в соответствии с п.1.1.1 данной программы)*	Код ПК (при наличии, или в соответствии с п.1.1.2)	Знания, умения *(в соответствии с п.1.1.3 данной программы)*			
ОК02 ОК04 ОК05 ОК09		З1 З2 З5 З8 З9	КТ№1 (контрольная работа) Разделы 1 -2	Знает: - правила построения утвердительных предложений в настоящем, прошедшем, будущем времени - артикли - личные и притяжательные местоимения - лексические единицы по теме	Контрольная работа
		У4 У5 У8		Умеет: Умеет: - составлять предложения из предложенных слов - употреблять нужный артикль - применять в речи личные и притяжательные местоимения	

				- читать и понимать текст	
ОК02 ОК04 ОК05 ОК09		З1 З2 З5 З8 З9	КТ№2 Разделы 3-4	Знает: -спряжение глагола to be в настоящем времени - правила образования множественного числа существительных - модальные глаголы can, must, should, may - понятие «глаголы с послелогами», - профессиональную лексику	Контрольная работа
		У4 У5 У8		Умеет: - использовать глагол to be в речи - использовать нужного способа образования множественного числа - правильно записывать числительные - применять модальные глаголы в речи - правильно выбрать послелог - установить соответствие между английским термином и его верным переводом - адекватно переводить текст	
ОК02 ОК04 ОК05 ОК09		З4 З7 З8 З9 З10	КТ№3 Разделы 5 - 6	Знает: - правила образования количественных числительных - предлоги места и времени - правила построения предложений в настоящем, прошедшем и будущем временах - читать и понимать текст профессиональной направленности - профессиональную лексику	Тестирование
		У1 У4 У5 У6 У10 У11		Умеет: - записывать числительные в соответствии с правилами - выбрать правильный предлог - установить соответствие между глаголами и их видовременными формами - выбрать нужное слово	

ОК02 ОК04 ОК05 ОК09		З2 З3 З5 З6 З7 З8 З10	КТ№4 Разделы 7-9	Знает: - правила образования пассивного залога в настоящем и прошедшем времени - видовременные формы глагола - правила употребления количественных и неопределенных местоимений - профессиональную лексику по теме	Контрольная работа
		У6 У7 У8 У9		Умеет: - преобразовывать предложения из активного залога в пассивный - устанавливать соответствия между глаголами и их видовременными формами - устанавливать соответствия между английским термином и его русским эквивалентом - адекватно переводить текст на русский язык	
ОК02 ОК04 ОК05 ОК09		З4 З7 З8	КТ№5 (контрольная работа) Разделы 10-11	Знает: - структуру распространённого предложения, правила построения предложений в настоящем, прошедшем и будущем времени; - способы образования степеней сравнения прилагательных - профессиональную лексику по теме «Автомобильное производство»; - читать и понимать текст профессиональной направленности	контрольная работа
		У2 У4 У6 У7 У8 У11		Умеет: - строить предложения; - определять и образовывать нужную степень сравнения; - выбирать правильный ответ из трех предложенных; -устанавливать соответствия между частями предложения.	

ОК02 ОК04 ОК05 ОК09		З2 З4 З5	Дифференцированный зачет	Знает: - лексический (1200 - 1400 лексических единиц) и грамматический минимум, необходимый для чтения и перевода (со словарем) иностранных текстов профессиональной направленности.	практические задания
		У4 У5 У8 У9		Умеет: - переводить (со словарем) иностранные тексты профессиональной направленности; самостоятельно совершенствовать устную и письменную речь, пополнять словарный запас	

Лист актуализации рабочей программы

Дата актуализации программы	Основание проведения актуализации	Содержании изменений и дополнений, вносимых в программу	№№ страниц с изменениями, дополнениями	ФИО преподавателя

РАБОЧАЯ ПРОГРАММА ДИСЦИПЛИНЫ

СГ.03 Безопасность жизнедеятельности

по специальности

23.02.05 Эксплуатация транспортного электрооборудования и автоматики
(по видам транспорта, за исключением водного)

(Технологический профиль)
Форма обучения очная

г. Омск, 2026

Рабочая программа учебной дисциплины (далее УД) разработана на основе разработана на основе Федерального государственного образовательного стандарта СПО (далее ФГОС СПО), примерной основной образовательной программы по специальности СПО 23.02.05 Эксплуатация транспортного электрооборудования и автоматики (по видам транспорта, за исключением водного).

Организация-разработчик: бюджетное профессиональное образовательное учреждение Омской области «Омский автотранспортный колледж»

Разработчик: Денищенко Анатолий Валерьевич, преподаватель – организатор основ безопасности жизнедеятельности.

Рабочая программа утверждена на заседании ЦМК «Физическая культура. БЖД, ОБЗР».
Протокол № __ от «___» _____2026 года
Председатель ЦМК _____ / В.М. Шрейдер

© Денищенко А.В., 2026

© БПОУ ОО «Омский АТК», 2026

СОДЕРЖАНИЕ

1. ОБЩАЯ ХАРАКТЕРИСТИКА	4
1.1. Цель и место дисциплины в структуре основной образовательной программы	4
1.2. Планируемые результаты освоения дисциплины	4
1.3. Обоснование часов вариативной части ОПОП	4
2. СТРУКТУРА И СОДЕРЖАНИЕ ДИСЦИПЛИНЫ	6
2.1. Трудоемкость освоения дисциплины	6
2.2. Содержание дисциплины	7
3. УСЛОВИЯ РЕАЛИЗАЦИИ ПРОГРАММЫ ДИСЦИПЛИНЫ	13
3.1. Материально-техническое обеспечение	
3.2. Учебно-методическое обеспечение	
4. КОНТРОЛЬ И ОЦЕНКА РЕЗУЛЬТАТОВ ОСВОЕНИЯ ДИСЦИПЛИНЫ	14

1. ОБЩАЯ ХАРАКТЕРИСТИКА РАБОЧЕЙ ПРОГРАММЫ УЧЕБНОЙ ДИСЦИПЛИНЫ

1.1. Цель и место дисциплины в структуре основной образовательной программы

Цель дисциплины: «Безопасность жизнедеятельности»

Дисциплина «Безопасность жизнедеятельности» является обязательной частью общего гуманитарного и социально-экономического учебного цикла основной образовательной программы в соответствии с ФГОС СПО по специальности 23.02.05 Эксплуатация транспортного электрооборудования и автоматики (по видам транспорта, за исключением водного).

Связь с другими учебными дисциплинами: Основы безопасности и защиты Родины, Охрана труда.

Связь с профессиональными модулями (ПМ): нет

Дисциплина «Безопасность жизнедеятельности» обеспечивает формирование общих компетенций по специальности 23.02.05 Эксплуатация транспортного электрооборудования и автоматики (по видам транспорта, за исключением водного).

Особое значение дисциплина имеет при формировании и развитии ОК 01, ОК 02, ОК 04, ОК 07.

1.2. Планируемые результаты освоения дисциплины

В результате освоения дисциплины обучающийся должен:

Код ОК, ПК	Умения	Знания	Владеть навыками
ОК 01. Выбирать способы решения задач профессиональной деятельности применительно к различным контекстам	У 1. Соблюдать нормы экологической безопасности на рабочем месте; У 2. Использовать на рабочем месте средства индивидуальной защиты от поражающих факторов при ЧС	З 1. Актуальный профессиональный и социальный контекст поддержания безопасных условий жизнедеятельности, в том числе при возникновении ЧС; З 2. Область применения получаемых профессиональных знаний при исполнении обязанностей военной службы	Н.1 Применять средства индивидуальной и коллективной защиты, пользоваться средствами пожаротушения. Н.2 Навыки безопасного поведения в быту, на транспорте, в природной и цифровой среде.

ОК 02. Использовать современные средства поиска, анализа и интерпретации информации, и информационные технологии для выполнения задач профессиональной деятельности	У 3. Выявлять и эффективно искать информацию, необходимую для решения задач и/или проблем поддержания безопасных условий жизнедеятельности, в том числе при возникновении ЧС	З 3. Порядок применения современных средств и устройств информатизации и цифровых инструментов в обеспечении безопасности жизнедеятельности и защиты окружающей среды в процессе решения задач социальной и профессиональной деятельности	Н.3 Способность работать с электронными и цифровыми ресурсами
ОК 04. Эффективно взаимодействовать и работать в коллективе и команде	У 4. Участвовать в работе коллектива, команды, взаимодействовать с коллегами, руководством, клиентами для создания человеко - и природозащитной среды осуществления профессиональной деятельности.	З 4. Психологические аспекты деятельности трудового коллектива и личности для минимизации опасностей и эффективного управления рисками ЧС на рабочем месте.	Н 4 Способность работать в команде, эффективно общаться, предотвращать и разрешать конфликтные ситуации
ОК 07. Содействовать сохранению окружающей среды, ресурсосбережению, применять знания об изменении климата, принципы бережливого производства, эффективно действовать в чрезвычайных ситуациях мирного и военного времени	У 5. Действовать в чрезвычайных ситуациях мирного и военного времени; У 6. Соблюдать правила поведения и порядок действий населения по сигналам гражданской обороны У 7. Владеть общей физической и строевой подготовкой, навыками обязательной подготовки к военной службе; У 8. Выполнять мероприятия доврачебной помощи пострадавшим; У 9. Демонстрировать основы оказания первой доврачебной помощи пострадавшим; У 10. Осуществлять	З 5. Нормы экологической безопасности при ведении профессиональной деятельности; З 6. Основы военной безопасности и обороны государства; З 7. Организацию и порядок призыва граждан на военную службу и поступления на нее в добровольном порядке; основы строевой, огневой и тактической подготовки; боевые традиции Вооруженных Сил России; З 8. характеристики поражений организма	Н.5 Способность организовать и провести мероприятия по защите от негативных воздействий чрезвычайных ситуаций. Н.6 Владение базовыми навыками начальной военной подготовки (строевые приемы, обращение с макетами оружия, использование средств индивидуальной защиты).

	профилактику инфекционных заболеваний; У 11. Определять показатели здоровья и оценивать физическое состояние	человека от воздействий опасных факторов; классификацию и общие признаки инфекционных заболеваний; факторы формирования здорового образа жизни	

1.3. Обоснование часов вариативной части ОПОП

№№ п/п	Дополнительные знания, умения, навыки	№, наименование темы, раздела	Объем часов	Обоснование включения в рабочую программу
1.	Начальные навыки обращения с оружием. Знание материальной части автомата Калашникова. Умение выполнять неполную разборку и сборку автомата Калашникова. Умение выполнять снаряжение и разрядку магазина автомата Калашникова. Знать меры безопасности при проведении стрельб. Умение выполнять стрельбу из пневматической винтовки. Умение выполнять мероприятий первой помощи в «красной», «желтой» и «зеленой» зоне.	Раздел 2. Основы военной службы и медицинской подготовки (учебные сборы)	2	Положение о проведении учебных сборов по основам военной службы согласно курсу изучения дисциплины «Безопасность жизнедеятельности» от «19» мая 2026 г.

2. СТРУКТУРА И СОДЕРЖАНИЕ ДИСЦИПЛИНЫ

2.1. Трудоемкость освоения дисциплины

Наименование составных частей дисциплины	Объем в часах	В т.ч. в форме практ. подготовки
Учебные занятия, в том числе:		
теоретическое обучение	**20**	0
практическая подготовка (*практикум, практическая работа, лабораторная работа и т.д. при наличии*)	**46**	46
консультации *(при наличии)*	**2**	
Промежуточная аттестация (дифференцированный зачет)	**2**	2
Всего	**70**	**48**

2.2. Содержание дисциплины

Наименование разделов и тем	Содержание учебного материала, практических и лабораторных занятий, *курсовая работа (проект)*	Объем, ак. ч. / в том числе в форме практической подготовки, ак. ч		Коды компетенций, формированию которых способствует элемент программы
		теоретическое обучение	практическая подготовка	
Раздел 1. Теоретические основы безопасности жизнедеятельности и поведение человека в чрезвычайных ситуациях мирного и военного времени		**18**	**0**	
Тема 1.1. Теоретические основы безопасности жизнедеятельности	Цели и задачи изучения дисциплины «Безопасность жизнедеятельности». Разновидности опасностей современного мира. Защита человека и окружающей среды от опасностей. Сущность понятия «безопасность жизнедеятельности». Возникновение и развитие научных представлений о человеко- и природо-защитной деятельности. Представление о системе «человек – среда обитания», ее структуре и функциональных связях. Системы безопасности и их структура. Вред, ущерб – виды и характеристики. Нормы экологической безопасности при ведении профессиональной деятельности. Способы минимизации угрозы потерь, вызываемых нарушениями норм безопасности жизнедеятельности на рабочем месте. Алгоритмы поддержания безопасных условий жизнедеятельности на рабочем месте	2		ОК 01, ОК 02, ОК 04, ОК 07 З1, З2, З3, З4, З5 У1, У2, У3, У4, У5, У6 Н1, Н2, Н3, Н4, Н5
Тема 1.2. Безопасное поведение человека в чрезвычайных ситуациях	Понятие и общая классификация чрезвычайных ситуаций. ЧС природного, техногенного и социального характера. Общие правила безопасного поведения в ЧС и особенности безопасного поведения в процессе выполнения профессиональных функций. Порядок применения современных средств и устройств информатизации и цифровых инструментов в обеспечении безопасного поведения в чрезвычайных ситуациях в процессе выполнения профессиональных функций.	4		ОК 01, ОК 02, ОК 04, ОК 07 З1, З2, З3, З4, З5 У1, У2, У3, У4, У5, У6 Н1, Н2 , Н3, Н4,

				Н5
Тема 1.3. Гражданская оборона Единая государственная система предупреждения и ликвидации чрезвычайных ситуаций (РСЧС).	Гражданская оборона, основные понятия и определения, задачи гражданской обороны. Структура и органы управления гражданской обороной. План гражданской обороны на предприятии. Мероприятия гражданской обороны. Организация гражданской обороны в образовательном учреждении, ее предназначение. РСЧС история ее создания, предназначение, структура, задачи, решаемые по защите населения от чрезвычайных ситуаций.	4		ОК 01, ОК 02, ОК 04, ОК 07 З1, З2, З3, З4, З5 У1, У2, У3, У4, У5, У6 Н1, Н2 , Н3, Н4, Н5
Тема 1.4. Основные способы защиты населения.	Мероприятия по защите населения. Организация инженерной защиты населения от поражающих факторов чрезвычайных ситуаций мирного и военного времени. Защитные сооружения гражданской обороны. Основное предназначение защитных сооружений гражданской обороны. Виды защитных сооружений. Порядок действий по сигналу «Внимание всем». Правила поведения в защитных сооружениях. Санитарная обработка людей после пребывания их в зонах заражения. Оповещение и информирование населения об опасностях, возникающих в чрезвычайных ситуациях военного и мирного времени. Правила поведения при получении сигнала о чрезвычайной ситуации согласно плану образовательного учреждения (укрытие в защитных сооружениях, эвакуация и др.). Средства коллективной защиты. Средства индивидуальной защиты.	6		ОК 01, ОК 02, ОК 04, ОК 07 З1, З2, З3, З4, З5 У1, У2, У3, У4, У5, У6 Н1, Н2 , Н3, Н4, Н5
Тема 1.5. Оружие массового поражения.	Ядерное, химическое и биологическое оружие, и защита от него. Использование индивидуальных и коллективных средств защиты от оружия массового поражения. Влияние поражающих факторов ядерного взрыва на окружающую среду.	2		ОК 01, ОК 02, ОК 04, ОК 07 З1, З2, З3, З4, З5 У1, У2, У3, У4, У5, У6 Н1, Н2, Н3, Н4, Н5

Раздел 2. Основы военной службы и медицинской подготовки (учебные сборы)		**2**	**20**	
Тема 2.1. Основы военной безопасности Российской Федерации	Россия в современном мире, оборона страны как обязательное условие мирного социально-экономического развития Российской Федерации и обеспечение её военной безопасности. Военная служба в исторической ретроспективе и перспективе. Национальная безопасность. Виды Вооруженных Сил Российской Федерации, рода войск, история их создания, их основные задачи. Руководство и управление Вооруженными Силами. Организация обороны Российской Федерации. *В том числе*: Практическая работа № 1. Изучение техники и вооружения ВС РФ.	2	2	ОК 01, ОК 02, ОК 04, ОК 07 З6, З7 У7, Н6
Тема 2.2. Организационные и правовые основы военной службы в Российской Федерации	Военная служба как вид федеральной государственной службы и разновидность профессиональной служебной деятельности: особенности и предназначение. Правовой статус военнослужащих. Права и обязанности военнослужащих. Социальное обеспечение военнослужащих. Понятие и сущность воинской обязанности. Воинский учет граждан. Призыв граждан на военную службу. Медицинское освидетельствование и обследование граждан при постановке их на воинский учет и при призыве на военную службу. Обязательная и добровольная подготовка граждан к военной службе. Начало, срок и окончание военной службы. Увольнение с военной службы. Прохождение военной службы по призыву, по контракту. Альтернативная гражданская служба. Ответственность военнослужащих. *В том числе*: Практическая работа № 2. Изучение ФЗ "О воинской обязанности и военной службе".		2	ОК 01, ОК 02, ОК 04, ОК 07 З6, З7 У7, Н6
Тема 2.3. Символы воинской чести. Боевые традиции Вооруженных Сил России	Боевое Знамя части – символ воинской чести, доблести и славы. Боевые традиции Вооруженных сил РФ. Ордена – почетные награды за воинские отличия в бою и заслуги в военной службе. Ритуалы Вооруженных Сил Российской Федерации. Патриотизм и верность воинскому долгу. Дружба, войсковое товарищество. *В том числе*: Практическая работа № 3. Изучение воинских званий ВС РФ.		2	ОК 01, ОК 02, ОК 04, ОК 07 З6, З7 У7, Н6
Тема 2.4. Основы огневой подготовки	Понятие «огневая подготовка». Требования к организации, порядку и мерам безопасности во время стрельб и тренировок. Правила безопасного обращения с оружием. Изучение условий выполнения упражнения начальных стрельб из стрелкового оружия. Способы удержания оружия и правильность прицеливания. Материальная часть автомата Калашникова, разборка, сборка, чистка, смазка и хранение автомата, осмотр и подготовка автомата к стрельбе, ведение огня из		14	ОК 01, ОК 02, ОК 04, ОК 07 З6, З7 У7, Н6

	автомата, ручные осколочные гранаты. *В том числе*: Практическая работа № 4. Отработка начальных навыков обращения с оружием. Практическая работа № 5. Изучение материальной части автомата Калашникова. Практическая работа № 6. Неполная разборка и сборка автомата Калашникова. (4 часа) Практическая работа № 7. Снаряжение и разрядка магазина автомата Калашникова. Практическая работа № 8. Изучение мер безопасности при проведении стрельб. Практическая работа № 9. Выполнение учебной стрельбы из пневматической винтовки.			
	Итого за 3 семестр	***20***	***20***	
Раздел 2. Основы военной службы и медицинской подготовки (учебные сборы)				
Тема 2.5. Основы тактической подготовки	Основы общевойскового боя. Основные понятия общевойскового боя (бой, удар, огонь, маневр). Виды маневра. Походный, предбоевой и боевой порядок действия подразделений. Оборона, ее задачи и принципы. Наступление, задачи и способы. *В том числе*: Практическая работа № 10. Изготовка к стрельбе из различных положений.		2	ОК 01, ОК 02, ОК 04, ОК 07 З6, З7 У7, Н6
Тема 2.6. Основы строевой и физической подготовки	Строевая подготовка: строи и управление ими, строевые приемы и движение без оружия, строевые приемы и движение с оружием, выполнение воинского приветствия, выход из строя и возвращение в строй, подход к начальнику и отход от него, строи отделения, действия военнослужащих у автомобилей и на автомобилях. Цель и задачи физической подготовки, содержание, средства физической подготовки. Этапы проведения физической подготовки военнослужащих. Техника выполнения физических упражнений и формирования двигательных навыков. Основные формы проведения физической подготовки: учебные занятия, утренняя физическая зарядка, попутные физические тренировки. *В том числе*: Практическая работа № 11. Отработка строевых приемов и движения без оружия.		4	ОК 01, ОК 02, ОК 04, ОК 07 З6, З7 У7, Н6

Тема 2.7. Основы военной топографии	Местность как элемент боевой обстановки. Тактические свойства местности, основные её разновидности и влияние на боевые действия войск. Сезонные изменения тактических свойств местности. Типы укрытий на разных типах местности (горная, степь, лес и т.д.). *В том числе*: Практическая работа № 12. Изучение порядка использования магнитного компаса и ориентирования на местности.		2	ОК 01, ОК 02, ОК 04, ОК 07 З6, З7 У7, Н6
Тема 2.8. Основы инженерной подготовки	Порядок оборудования позиции отделения. Назначение, размеры и последовательность оборудования окопа для стрелка. Шанцевый инструмент, его назначение, применение и сбережение. *В том числе*: Практическая работа № 13. Сооружение и маскировка наблюдательного поста (наблюдательной щели).		2	ОК 01, ОК 02, ОК 04, ОК 07 З6, З7 У7, Н6
Тема 2.9. Радиационная, химическая и биологическая защита войск	Средства индивидуальной защиты и пользование ими. Способ действий личного состава в условиях радиационного, химического и биологического заражения. *В том числе*: Практическая работа № 14. Применение средств индивидуальной защиты.		2	ОК 01, ОК 02, ОК 04, ОК 07 З6, З7 У7
2.10. Общевоинские уставы.	Общевоинские уставы Вооруженных Сил Российской Федерации. Размещение и быт военнослужащих. Правила размещения военнослужащих; содержание помещений и территории; распределение времени и внутренний порядок в повседневной деятельности военнослужащих; распорядок дня и регламент служебного времени. Организация караульной и внутренней службы. Суточный наряд. Назначение суточного наряда, его состав и вооружение. Подчинённость и обязанности лиц суточного наряда. *В том числе*: Практическая работа № 15. Изучение общевоинских уставов Вооруженных Сил Российской Федерации.		4	ОК 01, ОК 02, ОК 04, ОК 07 З6, З7 У7, Н6
Тема 2.11. Основы военно-медицинской подготовки. Тактическая медицина	Виды боевых ранений и опасность их получения. Состав и назначение штатных и подручных средств первой помощи. Алгоритм оказания первой помощи при различных состояниях, в т.ч. боевых ранений. Условные зоны оказания первой помощи: характеристика особенностей «красной», «желтой» и «зеленой» зон. Объем мероприятий первой помощи в каждой зоне. Порядок выполнения мероприятий первой помощи в каждой зоне. *В том числе*: Практическая работа № 16. Порядок выполнения мероприятий первой помощи в «красной», «желтой» и «зеленой» зоне.		2	ОК 01, ОК 02, ОК 04, ОК 07 З6, З7 У7, Н6

Тема 2.12. Общие правила оказания первой помощи	Классификация инфекционных заболеваний. Общие признаки инфекционных заболеваний. Периоды протекания инфекционных заболеваний. Воздушно-капельные инфекции. Желудочно-кишечные инфекции. Пищевые отравления бактериальными токсинами. Здоровье и факторы его формирования. Здоровый образ жизни и его составляющие. Двигательная активность и здоровье. Питание и здоровье. Вредные привычки. Факторы риска. Понятие об иммунитете и его видах Общие принципы профилактики инфекционных заболеваний Оценка состояния пострадавшего. Общая характеристика поражений организма человека от воздействия опасных факторов. Общие правила и порядок оказания первой медицинской помощи. Первая доврачебная помощь при различных повреждениях и состояниях организма. Транспортная иммобилизация и транспортирование пострадавших при различных повреждениях. *В том числе*: Практическая работа № 17. Общие принципы оказания первой медико-санитарной помощи. Методы доврачебной реанимации. Практическая работа № 18. Первая помощь при отсутствии сознания, при остановке дыхания и отсутствии кровообращения (остановке сердца). Практическая работа № 19. Первая помощь при наружных кровотечениях, при травмах различных областей тела. Практическая работа № 20. Первая помощь при ожогах и воздействии высоких температур, при воздействии низких температур, при попадании инородных тел в верхние дыхательные пути, при отравлениях		8	ОК 01, ОК 02, ОК 04, ОК 07 З6, З7 У7, Н6
	Консультация	**2**		
	Промежуточная аттестация (Дифференцированный зачёт)		**2**	
	Итого за 4 семестр	***2***	***28***	
	Всего	**70**		

3. УСЛОВИЯ РЕАЛИЗАЦИИ ПРОГРАММЫ ДИСЦИПЛИНЫ

3.1. Материально-техническое обеспечение

Для реализации программы дисциплины предусмотрены следующие специальные помещения: учебные кабинеты 501 «Безопасность жизнедеятельности. Стрелковый тир» и 502 «Безопасность жизнедеятельности», удовлетворяющие требованиям Санитарно-эпидемиологических правил и нормативов (СанПиН 2.4.2 № 178-02)

Кабинеты оснащены необходимым для реализации программы учебной дисциплины оборудованием: 30 рабочих мест, 15 столов, 30 стульев, 1 классная доска, рабочее место для преподавателя и техническими средствами обучения: ПК (ОС Windows 10, Microsoft Office 2010), телевизор.

3.2. Учебно-методическое обеспечение

Реализация программы дисциплины осуществляется на основе печатных (электронных) и информационных ресурсов, рекомендуемых для использования в образовательном процессе.

Основные печатные издания:

1. Шойгу Ю.С. Основы безопасности жизнедеятельности. Базовый уровень: учебник для СПО. В 2 ч., Ч: 1 / Ю.С. Шойгу, О.В. Белинская, В.К. Ащаулов и др; под ред. Ю.С. Шойгу. - М.: Просвещение, 2024. – 223 с.

2. Шойгу Ю.С. Основы безопасности жизнедеятельности. Базовый уровень: учебник для СПО. В 2 ч., Ч: 2 / Ю.С. Шойгу, О.В. Белинская, В.К. Ащаулов и др; под ред. Ю.С. Шойгу. - М.: Просвещение, 2024. – 252 с.

3. Косолапова, Н. В. Безопасность жизнедеятельности : учебник / Н. В. Косолапова, Н. А. Прокопенко. — Москва : КноРус, 2026. — 222 с. — ISBN 978-5-406-15487-8. — URL: https://book.ru/book/959996 (дата обращения: 15.06.2026).

4. Косолапова, Н. В. Безопасность жизнедеятельности. Практикум : учебное пособие / Н. В. Косолапова, Н. А. Прокопенко. — Москва : КноРус, 2026. — 155 с. — ISBN 978-5-406-15052-8. — URL: https://book.ru/book/958787 (дата обращения: 15.06.2026).

Дополнительные печатные издания:

Косолапова Н.В. Безопасность жизнедеятельности: учебник (СПО)/ Н.В. Косолапова, Н.А. Прокопенко. - М.: Академия, 2023. – 192 с.

Косолапова, Н.В. Безопасность жизнедеятельности: практикум (СПО)/ Н.В. Косолапова, Н.А. Прокопенко. - М.: КноРус, 2020. – 156 с.

Косолапова, Н.В. Безопасность жизнедеятельности: учебник (СПО)/ Н.В. Косолапова, Н.А. Прокопенко. - М.: КноРус, 2020. – 192 с.

Липски С. А. Безопасность жизнедеятельности: учебник / С. А. Липски, А. В. Фаткулина. — М.: КноРус, 2024. — 241 с. — URL: https://book.ru/book/954630 (дата обращения: 26.05.2026)

Микрюков В. Ю. Безопасность жизнедеятельности: учебник / В. Ю. Микрюков. — М.: КноРус, 2024. — 282 с. — URL: https://book.ru/book/951432 (дата обращения: 26.05.2026)

Микрюков, В.Ю. Основы безопасности жизнедеятельности: учебник/В.Ю. Микрюков. - М.: КноРус, 2020. - 290 с. - (Среднее профессиональное образование).

Электронные издания (электронные ресурсы):

1. Безопасность жизнедеятельности: практикум для СПО / составители С. М. Гребенкин, В. А. Майнингер. — Москва: Ай Пи Ар Медиа, 2023. — 87 с. — ISBN 978-5-4497-2205-8. — Текст: электронный // Цифровой образовательный ресурс IPR SMART: [сайт]. — URL: https://www.iprbookshop.ru/131103.html.

2. Косолапова Н.В. Безопасность жизнедеятельности: ЭУМК: учебное издание / Косолапова Н.В., Прокопенко Н.А., Побежимова Е. Л. - Москва: Академия, 2023. - (Профессии среднего профессионального образования). - Текст: электронный. - URL: https://academia-moscow.ru/catalogue/5540/692259.

3. Мисюк, М. Н. Основы медицинских знаний: учебник и практикум для среднего профессионального образования / М. Н. Мисюк. — 4-е изд., перераб. и доп. — Москва: Издательство Юрайт, 2024. — 379 с. — (Профессиональное образование). — ISBN 978-5-534-17442-7. — Текст: электронный // Образовательная платформа Юрайт [сайт]. — URL: https://urait.ru/bcode/536769.

4. Микрюков, В. Ю., Основы военной службы: учебник / В. Ю. Микрюков, В. Г. Шамаев. — Москва : КноРус, 2023. — 505 с. — ISBN 978-5-406-10496-5. — URL: https://book.ru/book/945216. — Текст : электронный.

5. Михаилиди, А. М. Безопасность жизнедеятельности и охрана труда на производстве : учебное пособие для СПО / А. М. Михаилиди. — 2-е изд. — Саратов: Профобразование, 2024. — 120 с. — ISBN 978-5-4488-1333-7. — Текст: электронный // Электронный ресурс цифровой образовательной среды СПО PROFобразование : [сайт]. — URL: https://profspo.ru/books/137705.

4. Резчиков, Е. А. Безопасность жизнедеятельности: учебник для среднего профессионального образования / Е. А. Резчиков, А. В. Рязанцева. — 3-е изд., перераб. и доп. — Москва : Издательство Юрайт, 2024. — 639 с. —

(Профессиональное образование). — ISBN 978-5-534-17400-7. — Текст: электронный // Образовательная платформа Юрайт [сайт]. — URL: https://urait.ru/bcode/542696.

6. Родионова, О. М. Медико-биологические основы безопасности. Охрана труда: учебник для среднего профессионального образования / О. М. Родионова, Е. В. Аникина, Б. И. Лавер, Д. А. Семенов. — 3-е изд., перераб. и доп. — Москва: Издательство Юрайт, 2024. — 599 с. — (Профессиональное образование). — ISBN 978-5-534-17182-2. — Текст: электронный // Образовательная платформа Юрайт [сайт]. — URL: https://urait.ru/bcode/538055.

7. Суворова, Г. М. Методика обучения безопасности жизнедеятельности: учебное пособие для среднего профессионального образования / Г. М. Суворова, В. Д. Горичева. — 2-е изд., испр. и доп. — Москва: Издательство Юрайт, 2024. — 212 с. — (Профессиональное образование). — ISBN 978-5-534-09079-6. — Текст: электронный // Образовательная платформа Юрайт [сайт]. — URL: https://urait.ru/bcode/538524.

8. Суворова, Г. М. Психологические основы безопасности: учебник и практикум для среднего профессионального образования / Г. М. Суворова. — 2-е изд., испр. и доп. — Москва: Издательство Юрайт, 2023. — 183 с. — (Профессиональное образование). — ISBN 978-5-534-09277-6. — Текст: электронный // Образовательная платформа Юрайт [сайт]. — URL: https://urait.ru/bcode/513805.

9.Официальный сайт МЧС РФ [Электронный ресурс] - URL: http://www.mchs.gov.ru.

4. КОНТРОЛЬ И ОЦЕНКА РЕЗУЛЬТАТОВ ОСВОЕНИЯ ДИСЦИПЛИНЫ

Контроль и оценка результатов освоения дисциплины осуществляется преподавателем в процессе проведения текущего контроля и промежуточной аттестации.

Текущий контроль индивидуальных образовательных достижений – демонстрируемых обучающимися знаний, умений и навыков проводится по средством двух контрольных точек в форме проведения письменного опроса и тестирования, проведение которых описывается в КОС

Обучение по программе учебной дисциплины завершается промежуточной аттестацией в форме дифференцированного зачета.

Для текущего контроля и промежуточной аттестации создаются фонды контрольно-оценочных средств (КОС), которые включают в себя педагогические контрольно-измерительные материалы, процедуру проведения контроля, предназначенные для определения соответствия (или несоответствия) индивидуальных образовательных достижений основным показателям оценки результатов подготовки.

Результаты обучения			Номер контрольной точки, номера тем в соответствии с тематическим	Критерии оценки	Формы, методы контроля и оценки
Код ОК, ЛР	Код ПК	Знания, умения			
ОК 01, ОК 02, ОК 04, ОК 07	.-	З1 З2 З3 З4 З5 З6 З7	КТ№ 1 Темы 1.1.–1.5, 2.1.-2.3.	- Приводит существующую классификацию ЧС в полном объеме. - Демонстрирует знания требований нормативных документов к действиям по прогнозированию развития различных видов ЧС, в том числе условиях противодействия терроризму; - Приводит существующую классификацию потенциальных опасностей и их последствия в профессиональной деятельности и быту. - Описывает меры по снижению потенциальных опасностей и их последствия в профессиональной деятельности и быту. - Точно объясняет сущность военной службы и необходимость обороны государства в соответствии с национальными интересами государства и угрозами национальной безопасности с обоснованием. - Описывает этапы развития ГО с момента образования, задачи и основные мероприятий ГО в полном объеме; - Устанавливает правильную	Тестирование

				последовательности при организации призыва граждан на военную службу, порядке прохождения военной службы, а также поступлении на военную службу в добровольном порядке в соответствии с требованиями Федерального закона «О воинской обязанности и военной службе» - Характеризует виды вооружения, военной техники и специального снаряжения, состоящих на вооружении (оснащении) воинских подразделений, в которых имеются военно-учетные специальности, родственные специальностям СПО в полном объеме.	
		У1 У2 У3 У4 У5 У6		- Планирует профилактические меры по защите работающих и населения от негативных воздействий ЧС в соответствии с требованиями Единой государственной системы предупреждения и ликвидации чрезвычайных ситуаций природного и техногенного характера; - Демонстрирует действия работающих и населения при эвакуации в соответствии с нормативами. - Выбирает и использует меры по снижению опасностей различного вида в соответствии с поставленной задачей и основными свойствами. - Демонстрирует полноту и своевременность выполнения действий по использованию средств индивидуальной и коллективной защиты в соответствии с нормативами. - Демонстрирует правильную последовательность применения средств пожаротушения в соответствии с техническими регламентами. - Определяет существующие военно-учетные специальности и соответствие их полученной специальности в полном объеме. - Планирует профилактические меры бесконфликтного поведения в повседневной деятельности и экстремальных условиях военной службы в соответствии с условиями поставленной задачи.	
ОК 01, ОК 02, ОК 04, ОК 07		З9	КТ№ 2 Темы 2.11., 2.12.	- Описывает анатомические сведений устройства систем человеческого тела, последствия воздействия на человека травмирующих, вредных и поражающих факторов. - Перечисляет меры оказания первой помощи пострадавшим, в том числе при транспортировке в полном объеме.	Тестирование, ситуационная задача
		У8 У9 У10 У11		Выбирает и использует средства для оказания первой помощи в полном объеме и в соответствии с поставленной задачей.	

ОК 01, ОК 02, ОК 04, ОК 07		З1-З8	Дифференцированный зачет	- Приводит существующую классификацию ЧС в полном объеме. - Приводит существующую классификацию потенциальных опасностей и их последствия в профессиональной деятельности и быту. - Описывает меры по снижению потенциальных опасностей и их последствия в профессиональной деятельности и быту. - Точно объясняет сущность военной службы и необходимость обороны государства в соответствии с национальными интересами государства и угрозами национальной безопасности с обоснованием. - Описывает этапы развития ГО с момента образования, задачи и основные мероприятий ГО в полном объеме; - Описывает существующую систему защиты населения от оружия массового поражения в полном объеме; - Описывает меры защиты от ОМП. - Устанавливает правильную последовательности при организации призыва граждан на военную службу, порядке прохождения военной службы, а также поступлении на военную службу в добровольном порядке в соответствии с требованиями Федерального закона «О воинской обязанности и военной службе» - Характеризует виды вооружения, военной техники и специального снаряжения, состоящих на вооружении (оснащении) воинских подразделений, в которых имеются военно-учетные специальности, родственные специальностям СПО в полном объеме. - Описывает анатомические сведений устройства систем человеческого тела, последствия воздействия на человека травмирующих, вредных и поражающих факторов. - Перечисляет меры оказания первой помощи пострадавшим, в том числе при транспортировке в полном объеме.	Тестирование
		У1-У11		- Планирует профилактические меры по защите работающих и населения от негативных воздействий ЧС в соответствии с требованиями Единой государственной системы предупреждения и ликвидации чрезвычайных ситуаций природного и техногенного характера; - Демонстрирует действия работающих и населения при эвакуации в соответствии с нормативами. - Выбирает и использует меры по снижению	

				опасностей различного вида в соответствии с поставленной задачей и основными свойствами. - Демонстрирует полноту и своевременность выполнения действий по использованию средств индивидуальной и коллективной защиты в соответствии с нормативами. - Определяет существующие военно-учетные специальности и соответствие их полученной специальности в полном объеме. - Выбирает и использует средства для оказания первой помощи в полном объеме и в соответствии с поставленной задачей.	

Лист актуализации рабочей программы

Дата внесения изменений	Основание проведения актуализации	Содержании изменений и дополнений, вносимых в программу	№ страниц с изменениями, дополнениями	ФИО преподавателя

РАБОЧАЯ ПРОГРАММА УЧЕБНОЙ ДИСЦИПЛИНЫ

СГ.04 Физическая культура

по специальности

23.02.05. Эксплуатация транспортного электрооборудования и автоматики (по видам транспорта, за исключением водного)

Форма обучения - очная

г. Омск, 2026

Рабочая программа учебной дисциплины (далее УД) разработана на основе Федерального государственного образовательного стандарта СОО (далее ФГОС СОО), примерной основной образовательной программы по специальности СПО, основной профессиональной образовательной программы (далее ОПОП) по специальности 23.02.05. Эксплуатация транспортного электрооборудования и автоматики (по видам транспорта, за исключением водного).

Организация-разработчик: бюджетное профессиональное образовательное учреждение Омской области «Омский автотранспортный колледж»

Разработчик: Шрейдер В.М., преподаватель

Рабочая программа утверждена на заседании ЦМК «Физическая культура. ОБЗР и БЖ».
Протокол № ____ от «____» _____2026 года
Председатель ЦМК «Физическая культура. ОБЗР и БЖ» _____ / Шрейдер В.М.
подпись

© Шрейдер В.М., 2026
© БПОУ ОО «Омский АТК», 2026

СОДЕРЖАНИЕ

1. ОБЩАЯ ХАРАКТЕРИСТИКА	4
1.1. Цель и место дисциплины в структуре основной образовательной программы	4
1.2. Планируемые результаты освоения дисциплины	4
1.3 Обоснование часов вариативной части ОПОП	5
2. СТРУКТУРА И СОДЕРЖАНИЕ УЧЕБНОЙ ДИСЦИПЛИНЫ	10
2.1. Трудоемкость освоения дисциплины	10
2.2. Содержание дисциплины	11
3. УСЛОВИЯ РЕАЛИЗАЦИИ ПРОГРАММЫ УЧЕБНОЙ ДИСЦИПЛИНЫ	19
3.1. Материально-техническое обеспечение	20
3.2. Учебно-методическое обеспечение	21
4. КОНТРОЛЬ И ОЦЕНКА РЕЗУЛЬТАТОВ ОСВОЕНИЯ УЧЕБНОЙ ДИСЦИПЛИНЫ	22

1. ОБЩАЯ ХАРАКТЕРИСТИКА

1.1 Цель и место учебной дисциплины в структуре основной образовательной программы

Цель дисциплины «Физическая культура»

Формирование разносторонней, физически развитой личности, способной активно использовать ценности физической культуры для укрепления и длительного сохранения собственного здоровья, оптимизации трудовой деятельности и организации активного отдыха.

Дисциплина «Физическая культура» является обязательной частью социально-гуманитарного цикла учебного плана ОПОП по специальности 23.02.05. Эксплуатация транспортного электрооборудования и автоматики (по видам транспорта, за исключением водного)

Связь с другими учебными дисциплинами: биология, физика, химия, математика и основы безопасности жизнедеятельности.

Дисциплина «Физическая культура» обеспечивает формирование общих компетенций по специальности 23.02.05. Эксплуатация транспортного электрооборудования и автоматики (по видам транспорта, за исключением водного)

Особое значение дисциплина имеет формирование и развитие ОК2, ОК3, ОК6.

1.2 Планируемые результаты освоения дисциплины

Результаты освоения дисциплины соотносятся с планируемыми результатами освоения образовательной программы, представленными в матрице компетенций выпускника

В результате освоения дисциплины обучающийся должен:

Код ОК	Уметь	Знать	Владеть навыками
ОК02 Организовывать собственную деятельность, выбирать типовые методы и способы выполнения профессиональных задач, оценивать их эффективность и качество ОК3 Принимать решения в стандартных и нестандартных ситуациях и нести за них ответственность ОК6 Работать в коллективе и команде, эффективно общаться с коллегами,	У1 использовать физкультурно-оздоровительную деятельность для укрепления здоровья, достижения жизненных и профессиональных целей; У2применять рациональные приемы двигательных функций в профессиональной деятельности; У3пользоваться средствами профилактики перенапряжения, характерными для данной специальности 09.02.11. Разработка и управление программным обеспечением	З1 роль физической культуры в общекультурном, профессиональном и социальном развитии человека; З2 основы здорового образа жизни; условия профессиональной деятельности и зоны риска физического здоровья для данной профессии; З3 правила и способы планирования системы индивидуальных занятий физическими упражнениями различной направленности	Н1 - владение современными технологиями укрепления и сохранения здоровья, поддержания работоспособности, профилактики заболеваний, связанных с учебной и производственной деятельностью; Н2 -владение основными способами самоконтроля индивидуальных показателей здоровья, умственной и физической работоспособности, динамики физического развития и физических качеств; Н3- владение физическими упражнениями разной функциональной направленности, использование их в режиме учебной и производственной деятельности с целью профилактики пере-

руководством, потребителями			утомления и сохранения высокой работоспособности; Н4-владение техническими приемами и двигательными действиями базовых видов спорта, активное применение их в физкультурно-оздоровительной и соревновательной деятельности, в сфере досуга, в профессионально-прикладной сфере;

1.2 Обоснование часов вариативной части ОПОП

№ п/п	Дополнительные знания, умения, навыки	№ наименование темы	Объём часов	Обоснование включения в рабочую программу
1	Знать диагностику и самодиагностику состояния организма. Владеть основными способами самоконтроля индивидуальных показателей здоровья, умственной и физической работоспособности, динамики физического развития и физических качеств; Владеть физическими упражнениями разной функциональной направленности, использование их в режиме учебной и производственной деятельности с целью профилактики переутомления и сохранения высокой работоспособности. Уметь сохранять положительную динамику в	Раздел № 4 Общая физическая подготовка	6	Укрепление здоровья, всесторонне физическое развитие, создание фундамента для перехода к специальной физической подготовке или профессиональной деятельности, повышения качества повседневной жизни.

	развитии основных физических качеств (силы, быстроты, выносливости, гибкости и ловкости) Уметь составлять различные комплексы упражнений на все группы.			

2. СТРУКТУРА И СОДЕРЖАНИЕ ДИСЦИПЛИНЫ

2.1 Трудоемкость освоения дисциплины

Наименование составных частей дисциплины	**Объем, в час.**	**В т.ч. в форме практ. подготовки**
Учебные занятия, в том числе:	**156**	**150**
теоретическое обучение	2	0
Практическая подготовка *(практикум, практическая работа, лабораторная работа и т.д. при наличии)*	150	150
Консультации *(при наличии)*	2	
Промежуточная аттестация (Дифференцированный зачет)	**2**	**2**
Всего	**156**	**152**

2.2 Тематический план и содержание учебной дисциплины

2.2.1. Второй год обучения

Наименование Разделов и тем	Содержание учебного материала, практических и лабораторных занятий	Объем, ак.ч./ в том числе в форма практической подготовки, ак.ч								Коды компетенций, формированию которых способствует элемент программы
		Нозологические группы А,Б,В								
		Итого	Теоретическое обучение			Итого	Практическая подготовка			
			А	Б	В		А	Б	В	
Раздел №1 Теоретические основы физической культуры и формирование ЗОЖ		**2**								ОК2 ОК3 ОК6 У1,У2,У3 З1,З2,З3 Н1,Н2,Н3,Н4
Тема 1.1 Физическая культура в общекультурной и профессиональной подготовке студентов	**Содержание**	**2**	+	+	+					
	Физическая культура и личность профессионала, взаимосвязь с получаемой профессией. Значение двигательной активности для организма. Особенности организации занятий со студентами в процессе освоения содержания учебной дисциплины «Физическая культура»									
Раздел № 2 Практические основы формирования физической культуры личности. Легкая атлетика						**14**				
Тема 2.1 Выявление уровня физической	**Содержание**									ОК2 ОК3 ОК6
	В том числе практических занятий									
	Практическое занятия №1.					**2**				

подготовленности студента	Краткие сведения о развитии легкой атлетики. Техника безопасности на занятиях по легкой атлетике. Предупреждение травматизма оказание первой помощи при травмах и ушибах. Входной контроль (Прыжок в длину с места, челночный бег 3*10 м, подтягивание (юноши), пресс (девушки)).									У1,У2,У3 З1,З2,З3 Н1,Н2,Н3,Н4
	Теоретический и методико-практический раздел для лиц с ограниченными возможностями здоровья 1. Работа с протоколами по легкие атлетики. Внесение результатов.		+	+	+		+	+		
Тема 2.2 Совершенствование техники бега на короткие дистанции, технике спортивной ходьбы	**Содержание**									
	В том числе практических занятий					**2**				
	Практическое занятия №2 Биомеханические основы техники бега; техники низкого старта и стартового ускорения; бег по дистанции; финиширование, специальные упражнения.		+	+	+					ОК2 ОК3 ОК6 У1,У2,У3 З1,З2,З3 Н1,Н2,Н3,Н4
	Теоретический и методико-практический раздел для лиц с ограниченными возможностями здоровья 1.Подготовить сообщение «Техника бега высокого и низкого старта, стартового разгона, финиширования»						+	+		
Тема 2.3	**Содержание**									
	В том числе практических занятий					**2**				

Примечание: Обучающиеся с ОВЗ и (или) инвалидностью по нозологическим группа (А-слабослыщащие, поздноглохшие; Б-слабовидящие; В- с поражениями опорно-двигательного аппарата(ПОДА).

Совершенствование техники длительного бега	**Практические занятия №3** Совершенствование техники бега на средние и длинные дистанции. Контрольный норматив в беге на 60м, 100м. ***Теоретический и методико-практический раздел для лиц с ограниченными возможностями здоровья*** 1. Работа с протоколами по легкие атлетики. Внесение результатов. 2.Оздоровительная ходьба		+	+	+					ОК2 ОК3 ОК6 У1,У2,У3 З1,З2,З3 Н1,Н2,Н3,Н4
Тема 2.4 Совершенствование техники прыжка в длину с места.	**Содержание**									
	В том числе практических занятий					**2**				
	Практические занятия №4 Специальные упражнения прыгуна, прыжок в длину с места, ОФП. Выполнение контрольного норматива в беге на 500м (д), 1000 м (ю). ***Теоретический и методико-практический раздел для лиц с ограниченными возможностями здоровья*** 1. Выполнение (показ) правильной техники прыжка в длину с места. Конспект. 2. Выполнение подводящих упражнений		+	+	+		+	+		ОК2 ОК3 ОК6 У1,У2,У3 З1,З2,З3 Н1,Н2,Н3,Н4
Тема 2.5 Эстафетный бег 4х100.	**Содержание**									
	В том числе практических занятий					**2**				

Примечание: Обучающиеся с ОВЗ и (или) инвалидностью по нозологическим группа (А-слабослыщащие, поздноглохшие; Б-слабовидящие; В- с поражениями опорно-двигательного аппарата(ПОДА).

Челночный бег	**Практические занятия №5** Эстафетный бег 4х100, челночный бег. Выполнение контрольного норматива в прыжках в длину с места.									ОК2 ОК3 ОК6 У1,У2,У3 З1,З2,З3 Н1,Н2,Н3,Н4
	Теоретический и методико-практический раздел для лиц с ограниченными возможностями здоровья 1. Работа с протоколами по легкие атлетики. Внесение результатов. 2. Подготовить реферат «Эстафетный бег»		+	+	+					
Тема 2.6 Кроссовая подготовка	**Содержание**									
	В том числе практических занятий					**2**				
	Практические занятия №6 Кроссовый бег и гладкий бег. Выполнение контрольного норматива в беге на 2000м (д), 3000 м (ю).									ОК2 ОК3 ОК6 У1,У2,У3 З1,З2,З3 Н1,Н2,Н3,Н4
	Теоретический и методико-практический раздел для лиц с ограниченными возможностями здоровья 1. Работа с протоколами по легкие атлетики. Внесение результатов. 2. Подготовить реферат «Техника кроссового бега»									
Тема 2.7	**Содержание**									

Примечание: Обучающиеся с ОВЗ и (или) инвалидностью по нозологическим группа (А-слабослыщащие, поздноглохшие; Б-слабовидящие; В- с поражениями опорно-двигательного аппарата(ПОДА).

Выполнение контрольных нормативов в беге и прыжках	**В том числе практических занятий**					**2**				
	Практические занятия №7 Пересдача контрольных нормативов по разделу. Кроссовый бег.									ОК2 ОК3 ОК6 У1,У2,У3 З1,З2,З3 Н1,Н2,Н3,Н4
	Теоретический и методико-практический раздел для лиц с ограниченными возможностями здоровья 1. Работа с протоколами по легкие атлетики. Внесение результатов.									
Раздел 3. Волейбол						**14**				
Тема 3.1 Стойки игрока и перемещения. Общая физическая подготовка (ОФП)	**Содержание**									
	В том числе практических занятий					**2**				
	Практические занятия №8 Краткие сведения о развитии волейбола. Правила игры. Жесты судей. Техника безопасности на занятиях волейболом. Стойка волейболиста, перемещения, повороты. Учебная игра. Выполнение тестов по ОФП ***Теоретический и методико-практический раздел для лиц с ограниченными возможностями здоровья*** 1. Презентация. Правила игры в волейбол и жесты судей. 2. Реферат. Техника безопасности при травмах в игровой ситуации при игре в волейбол.		+	+	+					ОК2 ОК3 ОК6 У1,У2,У3 З1,З2,З3 Н1,Н2,Н3,Н4
Тема 3.2	**Содержание**					**2**				

Примечание: Обучающиеся с ОВЗ и (или) инвалидностью по нозологическим группа (А-слабослыщащие, поздноглохшие; Б-слабовидящие; В- с поражениями опорно-двигательного аппарата(ПОДА).

Приемы и передачи мяча снизу и сверху в парах двумя руками. ОФП	**В том числе практических занятий**									
	Практические занятия №9 Техника приема и передачи мяча снизу и сверху двумя руками. Учебная игра. Выполнение комплекса упражнений по ОФП ***Теоретический и методико-практический раздел для лиц с ограниченными возможностями здоровья*** 1. Презентация. Прием и передача мяча двумя руками сверху и снизу.		+	+	+		+	+		ОК2 ОК3 ОК6 У1,У2,У3 З1,З2,З3 Н1,Н2,Н3,Н4
Тема 3.3 Совершенствование техники приема и передачи мяча снизу и сверху двумя руками через сетку	**Содержание**									ОК2 ОК3 ОК6 У1,У2,У3 З1,З2,З3 Н1,Н2,Н3,Н4
	В том числе практических занятий									
	Практические занятия №10 Совершенствование техники приема и передачи мяча снизу и сверху двумя руками в парах через сетку. Учебная игра. Выполнение комплекса упражнений по ОФП ***Теоретический и методико-практический раздел для лиц с ограниченными возможностями здоровья*** 1. Работа с протоколами по волейболу Внесение результатов.		+	+	+		+	+		
Тема 3.4	**Содержание**									
	В том числе практических занятий					**2**				

Примечание: Обучающиеся с ОВЗ и (или) инвалидностью по нозологическим группа (А-слабослыщащие, поздноглохшие; Б-слабовидящие; В- с поражениями опорно-двигательного аппарата(ПОДА).

Нижняя прямая и боковая подача. ОФП	**Практические занятия №11** Прием контрольного норматива в приеме и передачи мяча сверху в парах (количество раз) через сетку. Выполнение упражнений на укрепление мышц кистей, плечевого пояса, брюшного пресса, мышц ног ***Теоретический и методико-практический раздел для лиц с ограниченными возможностями здоровья*** 1. Презентация. Нижняя прямая подача		+	+	+		+	+		ОК2 ОК3 ОК6 У1,У2,У3 З1,З2,З3 Н1,Н2,Н3,Н4
Тема 3.5 Тактика в защите и нападении	**Содержание**									
	В том числе практических занятий					**2**				
	Практические занятия № 12 Тактика в защите и нападении. Совершенствование ранее изученных навыков. Нижняя прямая подача на оценку. Учебная игра. ***Теоретический и методико-практический раздел для лиц с ограниченными возможностями здоровья*** 1.Реферат. Технико-тактические приёмов в игровой деятельности.		+	+	+					ОК2 ОК3 ОК6 У1,У2,У3 З1,З2,З3 Н1,Н2,Н3,Н4
Тема 3.6	**Содержание**									
	В том числе практических занятий					**2**				

Примечание: Обучающиеся с ОВЗ и (или) инвалидностью по нозологическим группа (А-слабослыщащие, поздноглохшие; Б-слабовидящие; В- с поражениями опорно-двигательного аппарата(ПОДА).

Основы методики судейства	**Практические занятия № 13** Отработка навыков судейства в волейболе. Учебная игра. ***Теоретический и методико-практический раздел для лиц с ограниченными возможностями здоровья.*** 1. Работа с протоколом и помощь в судействе.		+	+	+		+	+		ОК2 ОК3 ОК6 У1,У2,У3 З1,З2,З3 Н1,Н2,Н3,Н4
Тема 3.7 Учебная игра в волейбол	**Содержание** **В том числе практических занятий** **Практические занятия № 14** Игра по упрощённым правилам волейбола ***Теоретический и методико-практический раздел для лиц с ограниченными возможностями здоровья.*** 1. Работа с протоколом		+	+	+					ОК2 ОК3 ОК6 У1,У2,У3 З1,З2,З3 Н1,Н2,Н3,Н4
Тема 3.8 Контроль выполнения тестов по волейболу. Зачет	**Содержание** **В том числе практических занятий** **Практические занятия № 15** Контрольная точка №1 Оценка уровня физических способностей студентов (Прыжок в длину с места, челночный бег 3*10 м, подтягивание (юноши), пресс (девушки)). Учебная игра ***Теоретический и методико-практический раздел для лиц с ограниченными возможностями здоровья.***		+	+	+					ОК2 ОК3 ОК6 У1,У2,У3 З1,З2,З3 Н1,Н2,Н3,Н4

Примечание: Обучающиеся с ОВЗ и (или) инвалидностью по нозологическим группа (А-слабослыщащие, поздноглохшие; Б-слабовидящие; В- с поражениями опорно-двигательного аппарата(ПОДА).

	1. Работа с протоколом									
	Итого за 3 семестр	**2**				**30**				
Раздел № 4 Общая физическая подготовка						**8**				
Тема 4.1 Методы контроля и самоконтроля за физическим состоянием организма	**Содержание**									
	В том числе практических занятий					**2**				
	Практические занятия № 16									
	Диагностика и самодиагностика состояния организма. Самоконтроль и его основные методы, показатели состояния организма, критерии оценки состояния организма. Условия профессиональной деятельности и зоны риска физического здоровья по специальности. Техника безопасности со своим весом и отягощениями.									ОК2 ОК3 ОК6 У1,У2,У3 З1,З2,З3 Н1,Н2,Н3,Н4
	Теоретический и методико-практический раздел для лиц с ограниченными возможностями здоровья 1. Самоконтроль и его основные методы, показатели состояния организма, критерии оценки состояния организма. Презентация		+	+	+		+	+		
Тема 4.2 Силовой комплекс с гантелями	**Содержание**									
	В том числе практических занятий					**2**				
	Практические занятия №17									ОК2 ОК3 ОК6 У1,У2,У3
	Техника безопасности на занятиях в тренажерном зале с отягощениями. Силовой комплекс с									

Примечание: Обучающиеся с ОВЗ и (или) инвалидностью по нозологическим группа (А-слабослыщащие, поздноглохшие; Б-слабовидящие; В- с поражениями опорно-двигательного аппарата(ПОДА).

	гантелями на все группы мышц. Функциональные пробы в исследовании сердечно-сосудистой системы (Пульс, артериальное давление, проба Мартинэ-Кушелевского). ***Теоретический и методико-практический раздел для лиц с ограниченными возможностями здоровья*** 1.Составить силовой комплекс с гантелями с учетом нозологии. 2. Подготовить и провести функциональные пробы в исследовании сердечно-сосудистой системы (Пульс, артериальное давление, проба Мартинэ-Кушелевского).		+	+	+	+	+	+		З1,З2,З3 Н1,Н2,Н3,Н4
Тема 4.3 Силовой комплекс на тренажерах	**Содержание**									
	В том числе практических занятий					**2**				
	Практические занятия №18						+			
	Силовой комплекс на тренажерах на все группы мышц. Исследование физической работоспособности (тест Руфье-Диксона, Гарвардский степ-тест). ***Теоретический и методико-практический раздел для лиц с ограниченными возможностями здоровья*** ***1.*** Реферат Исследование физической работоспособности (тест Руфье-Диксона, Гарвардский степ-тест).									ОК2 ОК3 ОК6 У1,У2,У3 З1,З2,З3 Н1,Н2,Н3,Н4
	Содержание									

Примечание: Обучающиеся с ОВЗ и (или) инвалидностью по нозологическим группа (А-слабослыщащие, поздноглохшие; Б-слабовидящие; В- с поражениями опорно-двигательного аппарата(ПОДА).

Тема 4.4 Атлетическая гимнастика	**В том числе практических занятий**					**2**				
	Практические занятия №19 Атлетическая гимнастика (выполнение силовых упражнений с гантелями, гирей, со штангой, на тренажерах.) с учетом избранной профессии. ***Теоретический и методико-практический раздел для лиц с ограниченными возможностями здоровья*** 1. Составить комплексы упражнений для развития гибкости и упражнения на расслабления с учетом нозологической группы		+	+	+	+	+			ОК2 ОК3 ОК6 У1,У2,У3 З1,З2,З3 Н1,Н2,Н3,Н4
Раздел № 5 Гимнастика						**8**				
Тема 5.1 Строевые приемы. Составление комплекса ОРУ и проведение их обучающимися.	**Содержание**									ОК2 ОК3 ОК6 У1,У2,У3 З1,З2,З3 Н1,Н2,Н3,Н4
	В том числе практических занятий					**2**				
	Практические занятия № 20 Отработка строевых приемов. Требования к составлению комплекса ОРУ, терминология; составление комплексов ОРУ без предметов, с предметами (палки, скакалки и др.). Направленность общеразвивающих упражнений; основные положения рук, ног, проведение с группой по одному общеразвивающему упражнению, комплекс ОРУ. ***Теоретический и методико-практический раздел для лиц с ограниченными возможностями здоровья***									

Примечание: Обучающиеся с ОВЗ и (или) инвалидностью по нозологическим группа (А-слабослыщащие, поздноглохшие; Б-слабовидящие; В- с поражениями опорно-двигательного аппарата(ПОДА).

	1. Корригирующая гимнастика с учетом заболевания 2. Упражнения для формирования мышечного корсета 3. Упражнения для укрепления голени и стопы		+	+	+					
Тема 5.2 Выполнение комплексов ОРУ на оценку. Техника акробатических упражнений.	**Содержание**									
	В том числе практических занятий					**2**				
	Практические занятия №21 Контроль выполнения обучающимися комплексов ОРУ. Техника акробатических упражнений (кувырки вперед, назад, стойка на руках с поддержкой, стойка на голове и руках, стойка на лопатках, мост из положения лежа, полушпагат, ласточка). ***Теоретический и методико-практический раздел для лиц с ограниченными возможностями здоровья*** 1. Корригирующая гимнастика у гимнастической стенки с учетом заболевания. 2.Комплекс упражнений для формирования мышечного корсета		+	+	+	+	+			ОК2 ОК3 ОК6 У1,У2,У3 З1,З2,З3 Н1,Н2,Н3,Н4
Тема 5.3 Упражнения на перекладине. Акробатическая комбинация.	**Содержание**									ОК2 ОК3 ОК6 У1,У2,У3 З1,З2,З3
	В том числе практических занятий					**2**				
	Практические занятия № 22 Совершенствование акробатической комбинации (кувырки вперед, назад, стойка на									

Примечание: Обучающиеся с ОВЗ и (или) инвалидностью по нозологическим группа (А-слабослыщащие, поздноглохшие; Б-слабовидящие; В- с поражениями опорно-двигательного аппарата(ПОДА).

	голове, стойка на лопатках и т.д). Изучение комбинации на перекладине (юноши) (вис согнувшись, вис прогнувшись, вис согнувшись, вис завесом правой, подъем, спад, вис согнувшись, выкрутом, соскок.) ***Теоретический и методико-практический раздел для лиц с ограниченными возможностями здоровья***		+	+	+					Н1,Н2,Н3,Н4
Тема 5.4 Акробатическая комбинация и перекладина на оценку	**Содержание**									
	В том числе практических занятий					**2**				
	Практические занятия № 23 Акробатическая комбинация на оценку (два кувырка вперед, один назад, стойка на голове, стойка на лопатках, мост из положения лежа, полушпагат, колесо, ласточка). Перекладина на оценку (вис согнувшись, вис прогнувшись, вис согнувшись, вис завесом правой, подъем, спад, вис согнувшись, выкрутом, соскок.). Лазание по канату. ***Теоретический и методико-практический раздел для лиц с ограниченными возможностями здоровья*** 1. Ведение протокола по оценки акробатической комбинации		+	+	+					ОК2 ОК3 ОК6 У1,У2,У3 З1,З2,З3 Н1,Н2,Н3,Н4
Раздел № 6 Баскетбол						**10**				
Тема 6.1	**Содержание**									
	В том числе практических занятий					**2**				

Примечание: Обучающиеся с ОВЗ и (или) инвалидностью по нозологическим группа (А-слабослыщащие, позднооглохшие; Б-слабовидящие; В- с поражениями опорно-двигательного аппарата(ПОДА).

Стойка игрока, перемещения, остановки, повороты. ОФП	**Практические занятия № 24** Краткие сведения о развитии баскетбола. Правила игры. Жесты судьи. Техника безопасности при занятиях баскетболом. Стойка игрока, перемещения, остановки. Повторение ловли и передачи мяча одной и двумя руками от груди, одной от плеча, на месте и в движении. Учебная игра. ***Теоретический и методико-практический раздел для лиц с ограниченными возможностями здоровья*** 1. Краткие сведения о развитии баскетбола. Правила игры. Жесты судьи. Техника безопасности при занятиях баскетболом. Презентация		+	+	+					ОК2 ОК3 ОК6 У1,У2,У3 З1,З2,З3 Н1,Н2,Н3,Н4
Тема 6.2 Ловля и передача мяча одной и двумя руками. ОФП	**Содержание**									
	В том числе практических занятий					**2**				
	Практические занятия № 25 Повторение ловли и передачи мяча одной и двумя руками от груди, одной от плеча, на месте и в движении. Учебная игра. ***Теоретический и методико-практический раздел для лиц с ограниченными возможностями здоровья*** 1.Судейство в баскетболе. Ведение протокола игры		+	+	+					ОК2 ОК3 ОК6 У1,У2,У3 З1,З2,З3 Н1,Н2,Н3,Н4
Тема 6.3	**Содержание**									
	В том числе практических занятий					**2**				

Примечание: Обучающиеся с ОВЗ и (или) инвалидностью по нозологическим группа (А-слабослыщащие, поздноглохшие; Б-слабовидящие; В- с поражениями опорно-двигательного аппарата(ПОДА).

Ведение мяча и броски мяча с места, в движении. ОФП	**Практические занятия № 26** Повторение ведения мяча правой, левой рукой на месте и в движении. Повторение ловли и передачи мяча различными способами. Ведение мяча по кольцу с боку на оценку. Учебная игра. ***Теоретический и методико-практический раздел для лиц с ограниченными возможностями здоровья*** 1. Ведения мяча правой, левой рукой на месте и в движении. Презентация. 2.Судейство в баскетболе. Ведение протокола игры		+	+	+					ОК2 ОК3 ОК6 У1,У2,У3 З1,З2,З3 Н1,Н2,Н3,Н4
Тема 6.4 Штрафной бросок	**Содержание**									
	В том числе практических занятий					**2**				
	Практические занятия № 27 Обучение броску мяча со штрафной линии, броску мяча в кольцо с боку от щита. Отработка ведения мяча. Повторение передачи мяча одной и двумя руками в движении. Штрафной бросок на оценку. Учебная игра ***Теоретический и методико-практический раздел для лиц с ограниченными возможностями здоровья*** 1. Штрафной бросок. Презентация. 2.Судейство в баскетболе. Ведение протокола игры		+	+	+					ОК2 ОК3 ОК6 У1,У2,У3 З1,З2,З3 Н1,Н2,Н3,Н4
Тема 6.5	**Содержание**									

Примечание: Обучающиеся с ОВЗ и (или) инвалидностью по нозологическим группа (А-слабослыщащие, поздноглохшие; Б-слабовидящие; В- с поражениями опорно-двигательного аппарата(ПОДА).

Учебная игра в баскетбол по упрощенным правилам.Зачет	**В том числе практических занятий**					**2**				
	Практические занятия № 28 Контрольная точка№2 (Оценка уровня физических способностей у студентов, прыжок в длину с места, челночный бег, гибкость, подтягивание(юноши), пресс (девушки). ***Теоретический и методико-практический раздел для лиц с ограниченными возможностями здоровья*** 1.Судейство в баскетболе. Ведение протокола игры		+	+	+					ОК2 ОК3 ОК6 У1,У2,У3 З1,З2,З3 Н1,Н2,Н3,Н4
Итого за 4 семестр						**26**				
Всего за год						**58**				
2.2.2. Третий год обучения										
Раздел №1 Теоретические основы физической культуры и формирование ЗОЖ										
Тема 1.2 Основы методики самостоятельных занятий физическими упражнениями, самоконтроль занимающихся физическими	**Содержание**									ОК2 ОК3 ОК6 У1,У2,У3 З1,З2,З3 Н1,Н2,Н3,Н4
	В том числе практических занятий					**2**				
	Практические занятия № 1 Эффекты физических упражнений. Нагрузка и отдых в процессе выполнения упражнений. Влияние занятий физическими упражнениями на функциональные возможности человека, умственную и									

Примечание: Обучающиеся с ОВЗ и (или) инвалидностью по нозологическим группа (А-слабослыщащие, поздноглохшие; Б-слабовидящие; В- с поражениями опорно-двигательного аппарата(ПОДА).

упражнениями и спортом	физическую работоспособность, адаптационные возможности человека. Формирование вале логической компетенции в оценке уровня своего здоровья и формирования ЗОЖ. Мотивация и целенаправленность самостоятельных занятий, их формы и содержание. Самоконтроль, его методы, показатели и критерии оценки. Разработка дневника самоконтроля									
Раздел 2. Практические основы формирования физической культуры личности. Легкая атлетика						**12**				
Тема 2.1 Выявление уровня физической подготовленности студента	**Содержание**									
	В том числе практических занятий					**2**				
	Практические занятия № 2 Техника безопасности на занятиях легкой атлетикой. Оценка уровня физических способностей студентов на начала учебного года. Прыжок в длину с места, челночный бег 3*10 м, подтягивание (юноши), пресс (девушки) ***Теоретический и методико-практический раздел для лиц с ограниченными возможностями здоровья*** 1.Ведение протокола по оценки уровня физической подготовленности. 2. Ведение дневника самоконтроля		+	+	+					ОК2 ОК3 ОК6 У1,У2,У3 З1,З2,З3 Н1,Н2,Н3,Н4
Тема 2.2	**Содержание**									
	В том числе практических занятий					**2**				

Примечание: Обучающиеся с ОВЗ и (или) инвалидностью по нозологическим группа (А-слабослыщащие, поздноглохшие; Б-слабовидящие; В- с поражениями опорно-двигательного аппарата(ПОДА).

Развитие скоростно-силовых качеств	**Практические занятия № 3** Повторение техники бега на 100м. Приобретение соревновательного опыта. Бег 100 м ***Теоретический и методико-практический раздел для лиц с ограниченными возможностями здоровья*** 1.Ведение протокола 2. Ведение дневника самоконтроля		+	+	+					ОК2 ОК3 ОК6 У1,У2,У3 З1,З2,З3 Н1,Н2,Н3,Н4
Тема 2.3 Совершенствование техники бега на средние дистанции	**Содержание**									
	В том числе практических занятий					**2**				
	Практические занятия № 4 Совершенствование бега на средние дистанции. Техника бега с изменением ритма и скорости. Бег по виражу, вход в вираж, выход из виража. Бег 500 м (девушки), 1000 м (юноши). Выполнение контрольного норматива в беге на короткую дистанцию. ***Теоретический и методико-практический раздел для лиц с ограниченными возможностями здоровья*** 1.Ведение протокола 2. Ведение дневника самоконтроля		+	+	+					ОК2 ОК3 ОК6 У1,У2,У3 З1,З2,З3 Н1,Н2,Н3,Н4
Тема 2.4	**Содержание**									
	В том числе практических занятий					**2**				

Примечание: Обучающиеся с ОВЗ и (или) инвалидностью по нозологическим группа (А-слабослыщащие, поздноглохшие; Б-слабовидящие; В- с поражениями опорно-двигательного аппарата(ПОДА).

Выполнение контрольного норматива в беге на среднюю дистанцию	**Практические занятия № 5** Техника бега с изменением ритма и скорости. Бег 500 м (девушки), 1000 м (юноши) на время. ***Теоретический и методико-практический раздел для лиц с ограниченными возможностями здоровья*** 1.Ведение протокола 2. Ведение дневника самоконтроля		+	+	+					ОК2 ОК3 ОК6 У1,У2,У3 З1,З2,З3 Н1,Н2,Н3,Н4
Тема 2.5 Выполнение контрольного норматива в беге на длинную дистанцию	**Содержание**									
	В том числе практических занятий					**2**				
	Практические занятия № 6 Техника бега с изменением ритма и скорости. Бег 2000 м (девушки),3000 м (юноши) на время. ***Теоретический и методико-практический раздел для лиц с ограниченными возможностями здоровья*** 1. Тактика бега на длинные дистанции. Презентация. 2.Ведение протокола 3. Ведение дневника самоконтроля		+	+	+					ОК2 ОК3 ОК6 У1,У2,У3 З1,З2,З3 Н1,Н2,Н3,Н4
Тема 2.6 Кроссовая подготовка.	**Содержание**									
	В том числе практических занятий					**2**				
	Практические занятия № 7 Бег в условиях разнообразного рельефа местности. Особенности кроссового бега.									ОК2 ОК3 ОК6 У1,У2,У3

Примечание: Обучающиеся с ОВЗ и (или) инвалидностью по нозологическим группа (А-слабослыщащие, поздноглохшие; Б-слабовидящие; В- с поражениями опорно-двигательного аппарата(ПОДА).

	Теоретический и методико-практический раздел для лиц с ограниченными возможностями здоровья 1.Ведение протокола 2. Ведение дневника самоконтроля									З1,З2,З3 Н1,Н2,Н3,Н4
Раздел № 6 Гиревой спорт						**8**				
ТЕМА 6.1 **Техника рывка гири**	**Содержание**									
	В том числе практических занятий					**2**				
	Практические занятия № 8 Краткие сведения о развитии гиревого спорта Техника безопасности на занятиях в тренажерном зале. Техника рывка гири (махи гири, стартовое положение, подрыв, хват, опускание гири.). 1.Общеразвивающие упражнения. 2.Техника рывка гири. ***Теоретический и методико-практический раздел для лиц с ограниченными возможностями здоровья*** 1. Краткие сведения о развитии гиревого спорта в России. Презентация		+	+	+					ОК2 ОК3 ОК6 У1,У2,У3 З1,З2,З3 Н1,Н2,Н3,Н4
ТЕМА 6.2 **Рывок гири одной и другой рукой без постановки на помост**	**Содержание**									
	В том числе практических занятий					**2**				
	Практические занятия № 9 Техника рывка гири поочередно одной с перехватом на другую руку, без постановки на помост. 1.Общеразвивающие упражнения.									ОК2 ОК3 ОК6 У1,У2,У3 З1,З2,З3

Примечание: Обучающиеся с ОВЗ и (или) инвалидностью по нозологическим группа (А-слабослыщащие, поздноглохшие; Б-слабовидящие; В- с поражениями опорно-двигательного аппарата(ПОДА).

	2.Техника рывка гири поочередно с перехватом на другую руку. ***Теоретический и методико-практический раздел для лиц с ограниченными возможностями здоровья*** 1.Техника рывка гири (махи гири, стартовое положение, подрыв, хват, опускание гири.) Презентация.		+	+	+					Н1,Н2,Н3,Н4
ТЕМА 6.3 Силовой комплекс упражнений с гирями	**Содержание**									
	В том числе практических занятий					**2**				
	Практические занятия № 10 Силовой комплекс упражнений с гирями на все группы мышц. Рывок гир. ***Теоретический и методико-практический раздел для лиц с ограниченными возможностями здоровья*** 1. Основные правила соревнований по гиревому спорту. Презентация.		+	+	+					ОК2 ОК3 ОК6 У1,У2,У3 З1,З2,З3 Н1,Н2,Н3,Н4
ТЕМА 6.4 Контрольный норматив рывок гири.	**Содержание**									
	В том числе практических занятий					**2**				
	Практические занятия № 11 Выполнение контрольного норматива по техники рывка гири. ***Теоретический и методико-практический раздел для лиц с ограниченными возможностями здоровья*** 1.Судейство в гиревом спорте. Ведение протокола соревнований.		+	+	+					ОК2 ОК3 ОК6 У1,У2,У3 З1,З2,З3 Н1,Н2,Н3,Н4

Примечание: Обучающиеся с ОВЗ и (или) инвалидностью по нозологическим группа (А-слабослыщащие, поздноглохшие; Б-слабовидящие; В- с поражениями опорно-двигательного аппарата(ПОДА).

ТЕМА 6.5 Круговая тренировка с гирей. Зачет	**Содержание**									
	В том числе практических занятий					**2**				
	Практические занятия № 11 Контрольная точка№3 (Оценка уровня физических способностей у студентов, прыжок в длину с места, челночный бег, гибкость, подтягивание(юноши), пресс (девушки). ***Теоретический и методико-практический раздел для лиц с ограниченными возможностями здоровья*** 1. Ведение протокола.									ОК2 ОК3 ОК6 У1,У2,У3 З1,З2,З3 Н1,Н2,Н3,Н4
	Итого за 5 семестр					**24**				
Раздел 4. Баскетбол						**14**				
Тема 4.1 Совершенствование техники в ловли и передачи мяча	**Содержание**									
	В том числе практических занятий					**2**				
	Практические занятия № 7 Правила игры. Жесты судьи. Техника безопасности при занятиях баскетболом. Ловля и передачи мяча одной и двумя руками от груди, одной от плеча, на месте и в движении. Учебная игра. ***Теоретический и методико-практический раздел для лиц с ограниченными возможностями здоровья*** 1. Краткие сведения о развитии баскетбола. Правила игры. Жесты судьи. Техника		+	+	+					ОК2 ОК3 ОК6 У1,У2,У3 З1,З2,З3 Н1,Н2,Н3,Н4

Примечание: Обучающиеся с ОВЗ и (или) инвалидностью по нозологическим группа (А-слабослыщащие, поздноглохшие; Б-слабовидящие; В- с поражениями опорно-двигательного аппарата(ПОДА).

	безопасности при занятиях баскетболом. Презентация									
Тема 4.2 Совершенствование техники ведение мяча на месте, в движении	**Содержание**									
	В том числе практических занятий					**2**				
	Практические занятия № 8 Ведения мяча правой, левой рукой на месте и в движении. Повторение ловли и передачи мяча различными способами. Учебная игра. ***Теоретический и методико-практический раздел для лиц с ограниченными возможностями здоровья*** 1. Ведения мяча правой, левой рукой на месте и в движении. Презентация. 2.Судейство в баскетболе. Ведение протокола игры		+	+	+					ОК2 ОК3 ОК6 У1,У2,У3 З1,З2,З3 Н1,Н2,Н3,Н4
Тема 4.3 Штрафной бросок	**Содержание**									
	В том числе практических занятий					**2**				
	Практические занятия № 9 Совершенствование техники броска мяча со штрафной линии, с боку от щита. Отработка ведения мяча. Повторение передачи мяча одной и двумя руками в движении. Учебная игра. ***Теоретический и методико-практический раздел для лиц с ограниченными возможностями здоровья*** 1. Штрафной бросок. Презентация. 2.Судейство в баскетболе. Ведение протокола игры		+	+	+					ОК2 ОК3 ОК6 У1,У2,У3 З1,З2,З3 Н1,Н2,Н3,Н4

Примечание: Обучающиеся с ОВЗ и (или) инвалидностью по нозологическим группа (А-слабослыщащие, поздноглохшие; Б-слабовидящие; В- с поражениями опорно-двигательного аппарата(ПОДА).

Тема 4.4 Выполнение контрольного норматива - бросок в кольцо после ведения.	**Содержание**									
	В том числе практических занятий					**2**				
	Практические занятия № 10 Ведения мяча на месте в движении. Штрафной бросок по кольцу с различных точек. Прием контрольного норматива - бросок в кольцо после ведения. Учебная игра. ***Теоретический и методико-практический раздел для лиц с ограниченными возможностями здоровья*** 1.Судейство в баскетболе. Ведение протокола игры		+	+	+					ОК2 ОК3 ОК6 У1,У2,У3 З1,З2,З3 Н1,Н2,Н3,Н4
Тема 4.5 Выполнение контрольного норматива – штрафной бросок	**Содержание**									
	В том числе практических занятий					**2**				
	Контрольный норматив- бросок мяча в кольцо со штрафной линии. Совершенствование техники бросков мяча в кольцо с боку от щита. Учебная игра ***Теоретический и методико-практический раздел для лиц с ограниченными возможностями здоровья*** 1.Судейство в баскетболе. Ведение протокола игры		+	+	+					ОК2 ОК3 ОК6 У1,У2,У3 З1,З2,З3 Н1,Н2,Н3,Н4
Тема 4.6 Техника защитных действий	**Содержание**									
	В том числе практических занятий					**2**				
	Практические занятия № 11									ОК2 ОК3

Примечание: Обучающиеся с ОВЗ и (или) инвалидностью по нозологическим группа (А-слабослыщащие, поздноглохшие; Б-слабовидящие; В- с поражениями опорно-двигательного аппарата(ПОДА).

	Действия против игрока без мяча и с мячом (вырывание, выбивание, перехват). Учебная игра. ***Теоретический и методико-практический раздел для лиц с ограниченными возможностями здоровья*** 1.Техника игры в защите. Защитная стойка, перемещения, перехваты, вырывание и выбивание мяча. Презентация. 2. Ведение протокола игры по баскетболу.		+	+	+					ОК6 У1,У2,У3 З1,З2,З3 Н1,Н2,Н3,Н4
Тема 4.7 Учебная игра в баскетбол	**Содержание**									
	В том числе практических занятий					**2**				
	Практические занятия № 12 Совершенствование техники и тактики игры в баскетбол. Досдача контрольных нормативов по разделу. ***Теоретический и методико-практический раздел для лиц с ограниченными возможностями здоровья*** 2. Ведение протокола игры по баскетболу.		+	+	+					ОК2 ОК3 ОК6 У1,У2,У3 З1,З2,З3 Н1,Н2,Н3,Н4
Раздел 5. Настольный теннис						**10**				
Тема 5.1 Способы держания ракетки. Подача «Толчком » отбивание «Подставкой»	**Содержание**									
	В том числе практических занятий					**2**				
	Практические занятия № 13 Краткие сведения о развитии настольного тенниса. Правила игры. Техника безопасности на занятиях настольным теннисом. Стойка теннисиста, перемещения. Хват ракетки.									ОК2 ОК3 ОК6 У1,У2,У3 З1,З2,З3

Примечание: Обучающиеся с ОВЗ и (или) инвалидностью по нозологическим группа (А-слабослыщащие, поздноглохшие; Б-слабовидящие; В- с поражениями опорно-двигательного аппарата(ПОДА).

	Техника приема и подачи мяча. Подача «Толчком» справа, слева. Отбивание слева, справа «Подставкой». ***Теоретический и методико-практический раздел для лиц с ограниченными возможностями здоровья*** 1. Презентация. Краткие сведения о развитии настольного тенниса. Правила игры.		+	+	+					Н1,Н2,Н3,Н4
Тема 5.2 Подача «Толчком» отбивание «Подставкой» в заданную зону	**Содержание**									
	В том числе практических занятий					**2**				
	Практические занятия № 14 Техника приема и подачи мяча. Подача «Толчком» справа, слева и отбивание слева, справа «Подставкой» в заданную зону. Одиночная игра. **Теоретический *и методико-практический раздел для лиц с ограниченными возможностями здоровья*** 1.Стойка теннисиста, перемещения. Хват ракетки. Техника приема и подачи мяча. Подача «Толчком» справа, слева и отбивание слева, справа «Подставкой». Презентация		+	+	+					ОК2 ОК3 ОК6 У1,У2,У3 З1,З2,З3 Н1,Н2,Н3,Н4
Тема 5.3 Подача «Толчком » в заданную зону- на оценку	**Содержание**									
	В том числе практических занятий					**2**				
	Практические занятия № 15									ОК2 ОК3

Примечание: Обучающиеся с ОВЗ и (или) инвалидностью по нозологическим группа (А-слабослыщащие, поздноглохшие; Б-слабовидящие; В- с поражениями опорно-двигательного аппарата(ПОДА).

	Подача «Толчком» справа, слева в заданную зону на оценку. Одиночная игра. **Теоретический *и методико-практический раздел для лиц с ограниченными возможностями здоровья*** 1. Ведение протокола		+	+	+					ОК6 У1,У2,У3 З1,З2,З3 Н1,Н2,Н3,Н4
Тема 5.4 Отбивание «Подставкой» в заданную зону- на оценку	**Содержание**									
	В том числе практических занятий					**2**				
	Практические занятия № 16 Подача «Толчком» справа, слева и отбивание слева, справа «Подставкой» в заданную зону на оценку. Одиночная игра **Теоретический *и методико-практический раздел для лиц с ограниченными возможностями здоровья*** 1. Ведение протокола игры. 2. Составить комплекс упражнений с ракеткой и мячом на развитие чувства мяча.		+	+	+					ОК2 ОК3 ОК6 У1,У2,У3 З1,З2,З3 Н1,Н2,Н3,Н4
Тема 5.5 Учебная игра в настольный теннис	**Содержание**									
	В том числе практических занятий					**2**				
	Практические занятия № 17 Повторение ранее изученных приемов. Правила игры в настольный теннис. Учебная игра на оценку. **Теоретический *и методико-практический раздел для лиц с ограниченными возможностями здоровья***		+	+	+					ОК2 ОК3 ОК6 У1,У2,У3 З1,З2,З3 Н1,Н2,Н3,Н4

Примечание: Обучающиеся с ОВЗ и (или) инвалидностью по нозологическим группа (А-слабослыщащие, поздноглохшие; Б-слабовидящие; В- с поражениями опорно-двигательного аппарата(ПОДА).

	1. Внесение записи в протокол результатов контрольной точки №2.									
Раздел 3. Профессионально-прикладная физическая подготовка (ППФП)						**8**				
Тема 3.1 Сущность и содержание ППФП в достижении высоких профессиональных результатов	**Содержание**									
	В том числе практических занятий					**2**				
	Практические занятия № 22 Профессиональные риски, обусловленные спецификой труда. Анализ профессиограммы. Задания с профессиональной направленностью для 1-4 групп труда. Средства, методы и методики формирования профессионально значимых двигательных умений и навыков, психических свойств и качеств и заболевания профессиональной деятельности. Оценка эффективности ППФП. ***Теоретический и методико-практический раздел для лиц с ограниченными возможностями здоровья*** 1.Составить презентацию. Профессиональные риски, обусловленные спецификой труда. Анализ профессиограммы.		+	+	+					ОК2 ОК3 ОК6 У1,У2,У3 З1,З2,З3 Н1,Н2,Н3,Н4
	Содержание									
	В том числе практических занятий					**2**				

Примечание: Обучающиеся с ОВЗ и (или) инвалидностью по нозологическим группа (А-слабослыщащие, позднооглохшие; Б-слабовидящие; В- с поражениями опорно-двигательного аппарата(ПОДА).

	Практические занятия № 23 Разучивание, закрепление и совершенствование профессионально значимых двигательных действий и физических качеств для специальности для специальности 09.02.11 ***Теоретический и методико-практический раздел для лиц с ограниченными возможностями здоровья*** 1. Составить комплекс упражнений для мышц плечевого пояса.		+	+	+					ОК2 ОК3 ОК6 У1,У2,У3 З1,З2,З3 Н1,Н2,Н3,Н4
	Содержание									
	В том числе практических занятий					**2**				
	Практические занятия № 24 Самостоятельное проведение студентом комплексов профессионально- прикладной физической культуры в режиме дня выбранной профессии.									ОК2 ОК3 ОК6 У1,У2,У3 З1,З2,З3 Н1,Н2,Н3,Н4
Тема 3.2 **Зачет**	**Содержание**									
	В том числе практических занятий					**2**				
	Практические занятия № 25 Специальные упражнения для развития основных мышечных групп для специальности 09.02.11 Контрольная точка №6 (Оценка уровня физических способностей у студентов,									ОК2 ОК3 ОК6 У1,У2,У3 З1,З2,З3 Н1,Н2,Н3,Н4

Примечание: Обучающиеся с ОВЗ и (или) инвалидностью по нозологическим группа (А-слабослыщащие, поздноглохшие; Б-слабовидящие; В- с поражениями опорно-двигательного аппарата(ПОДА).

	прыжок в длину с места, челночный бег, гибкость, подтягивание(юноши), пресс (девушки). ***Теоретический и методико-практический раздел для лиц с ограниченными возможностями здоровья*** 1. Внесение результатов в протокол		+	+	+					
	Итого за 6 семестр					**32**				
	Всего					**56**				
2.2.3. Четвертый год обучения										
Раздел 3. Профессионально-прикладная физическая подготовка (ППФП)		**2**				**6**				
Тема 3.2 Сущность и содержание ППФП в достижении высоких профессиональных результатов	**Содержание**									
	Значение психофизической подготовки человека к профессиональной деятельности. Социально-экономическая обусловленность необходимости подготовки человека к профессиональной деятельности. Основные факторы и дополнительные факторы, определяющие конкретное содержание ППФП обучающихся с учетом специфики будущей профессиональной деятельности. Цели и задачи ППФП с учетом специфики будущей профессиональной деятельности. Профессиональные риски, обусловленные спецификой труда.									ОК2 ОК3 ОК6 У1,У2,У3 З1,З2,З3 Н1,Н2,Н3,Н4

Примечание: Обучающиеся с ОВЗ и (или) инвалидностью по нозологическим группа (А-слабослыщащие, поздноглохшие; Б-слабовидящие; В- с поражениями опорно-двигательного аппарата(ПОДА).

	Теоретический и методико-практический раздел для лиц с ограниченными возможностями здоровья 1.Составить презентацию. Цели и задачи ППФП с учетом специфики будущей профессиональной деятельности.									
Тема 3.3 Силовой комплекс с гантелями	**Содержание**									
	В том числе практических занятий					**2**				
	Практические занятия № 26 Силовой комплекс с гантелями для профилактики остеохондроза (шейного и поясничного отдела). Выполнение контрольного норматива, поднимание ног до касание перекладины-юноши, поднимание и опускания туловища из положения лежа на спине- девушки. **Теоретический *и методико-практический раздел для лиц с ограниченными возможностями здоровья*** 1. Техника безопасности на занятиях в тренажерном зале. Сообщение.									ОК2 ОК3 ОК6 У1,У2,У3 З1,З2,З3 Н1,Н2,Н3,Н4
Тема 3.4. Силовой комплекс упражнений на тренажерах	**Содержание**									
	В том числе практических занятий					**2**				
	Практические занятия № 27 Силовой комплекс на тренажерах **Теоретический *и методико-практический раздел для лиц с ограниченными возможностями здоровья***									ОК2 ОК3 ОК6 У1,У2,У3 З1,З2,З3

Примечание: Обучающиеся с ОВЗ и (или) инвалидностью по нозологическим группа (А-слабослыщащие, поздноглохшие; Б-слабовидящие; В- с поражениями опорно-двигательного аппарата(ПОДА).

	1. Силовой комплекс упражнений на тренажерах на все группы мышц с учетом нозологической группы.									Н1,Н2,Н3,Н4
Тема 3.5 Силовой комплекс упражнений со штангой	**Содержание**									
	В том числе практических занятий					**2**				
	Практические занятия № 28 Силовой комплекс упражнений со штангой на все группы мышц с учетом избранной профессии. **Теоретический *и методико-практический раздел для лиц с ограниченными возможностями здоровья*** 1. Составить силовой комплекс упражнений, со штангой, на тренажерах с учетом избранной профессии и нозологической группы									ОК2 ОК3 ОК6 У1,У2,У3 З1,З2,З3 Н1,Н2,Н3,Н4
Раздел 4. Волейбол						**10**				
Тема 4.1 Вводное занятие Выявление уровня физической подготовленности студента	**Содержание**									
	В том числе практических занятий					**2**				
	Практические занятия № 1 Оценка уровня физических способностей студентов на начала учебного года. Прыжок в длину с места, челночный бег, подтягивание ч (юноши), пресс (девушки), гибкость. **Теоретический *и методико-практический раздел для лиц с ограниченными возможностями здоровья*** 2.Ведение протокола									ОК2 ОК3 ОК6 У1,У2,У3 З1,З2,З3 Н1,Н2,Н3,Н4

Примечание: Обучающиеся с ОВЗ и (или) инвалидностью по нозологическим группа (А-слабослыщащие, поздноглохшие; Б-слабовидящие; В- с поражениями опорно-двигательного аппарата(ПОДА).

Тема 4.2 Прием и передача мяча сверху, снизу через сетку	**Содержание**									
	В том числе практических занятий					**2**				
	Практические занятия № 2 Совершенствование техники приема и передач мяча сверху, снизу двумя руками через сетку. Верхняя прямая подача. Учебная игра. **Теоретический *и методико-практический раздел для лиц с ограниченными возможностями здоровья*** 1. Составить комплекс упражнений для совершенствование техники приема и передач мяча сверху, снизу двумя руками через сетку. 2.Ведение протокола игры		+	+	+					ОК2 ОК3 ОК6 У1,У2,У3 З1,З2,З3 Н1,Н2,Н3,Н4
Тема 4.3 Верхняя прямая подача	**Содержание**									
	В том числе практических занятий					**2**				
	Практические занятия № 3 Верхняя прямая подача. Повторение приема и передач мяча сверху, снизу двумя руками. Учебная игра **Теоретический *и методико-практический раздел для лиц с ограниченными возможностями здоровья*** 1. Верхняя прямая подача. Презентация		+	+	+					ОК2 ОК3 ОК6 У1,У2,У3 З1,З2,З3 Н1,Н2,Н3,Н4
Тема 4.4 Выполнение контрольных нормативов по разделу	**Содержание**									
	В том числе практических занятий					**2**				
	Практические занятия № 4									ОК2

Примечание: Обучающиеся с ОВЗ и (или) инвалидностью по нозологическим группа (А-слабослыщащие, поздноглохшие; Б-слабовидящие; В- с поражениями опорно-двигательного аппарата(ПОДА).

	Прием и передачи мяча сверху, снизу двумя руками через сетку – контрольно. Верхняя прямая подача – контрольно Учебная игра. **Теоретический *и методико-практический раздел для лиц с ограниченными возможностями здоровья*** 1.Ведение протокола игры 2. Ведение дневника самоконтроля		+	+	+					ОК3 ОК6 У1,У2,У3 З1,З2,З3 Н1,Н2,Н3,Н4
Тема 4.5 Основы методики судейства. Зачет.	**Содержание**									
	В том числе практических занятий					**2**				
	Практические занятия № 6 Отработка навыков судейства в волейболе. Учебная игра в волейбол. **Теоретический *и методико-практический раздел для лиц с ограниченными возможностями здоровья*** 1.Ведение протокола игры 2. Судейства в волейболе ***2***. Ведение дневника самоконтроля		+	+	+					ОК2 ОК3 ОК6 У1,У2,У3 З1,З2,З3 Н1,Н2,Н3,Н4
Итого за 7 семестр						**16**				
Раздел 5 Баскетбол						**8**				
Тема 5.1 Техника игры в защите и нападения	**Содержание**									
	В том числе практических занятий					**2**				
	Практические занятия № 21 Техника игры в защите. Защитная стойка, перемещения, перехваты, вырывание и выбивание мяча. Повторение ведения мяча с									ОК2 ОК3 ОК6

Примечание: Обучающиеся с ОВЗ и (или) инвалидностью по нозологическим группа (А-слабослыщащие, поздноглохшие; Б-слабовидящие; В- с поражениями опорно-двигательного аппарата(ПОДА).

	изменением скорости и высоты отскока. Техника игры в нападении. Передачи, броски по кольцу на месте и в движении. Учебная игра. Варианты бросков мяча без сопротивления и с сопротивлением защитника. Упражнения на взаимодействие двух и более игроков в защите. Учебная игра. **Теоретический *и методико-практический раздел для лиц с ограниченными возможностями здоровья*** 1.Техника игры в защите. Защитная стойка, перемещения, перехваты, вырывание и выбивание мяча. Презентация. 2. Ведение протокола игры по баскетболу.		+	+	+					У1,У2,У3 З1,З2,З3 Н1,Н2,Н3,Н4
Тема 5.2 Тактика игры в защите и нападении	**Содержание**									
	В том числе практических занятий					**2**				
	Практические занятия № 21 Тактика игры в защите и нападении. **Теоретический *и методико-практический раздел для лиц с ограниченными возможностями здоровья*** 1.Тактика игры в защите. Виды защиты: индивидуальная, зонная, прессинг. Презентация. 2. Ведение протокола игры по баскетболу.		+	+	+					ОК2 ОК3 ОК6 У1,У2,У3 З1,З2,З3 Н1,Н2,Н3,Н4
Тема 5.3	**Содержание**									
	В том числе практических занятий					**2**				

Примечание: Обучающиеся с ОВЗ и (или) инвалидностью по нозологическим группа (А-слабослыщащие, позднооглохшие; Б-слабовидящие; В- с поражениями опорно-двигательного аппарата(ПОДА).

Контрольные нормативы по разделу	**Практические занятия № 21** Бросок в кольцо после ведения. Штрафной бросок. Учебная игра в баскетбол **Теоретический *и методико-практический раздел для лиц с ограниченными возможностями здоровья*** 1. Ведение протокола игры по баскетболу		+	+	+					ОК2 ОК3 ОК6 У1,У2,У3 З1,З2,З3 Н1,Н2,Н3,Н4
Тема 5.4 Учебная игра в баскетбол	**Содержание**									
	В том числе практических занятий					**2**				
	Практические занятия № 21 Практика в судействе соревнований по баскетболу. **Теоретический *и методико-практический раздел для лиц с ограниченными возможностями здоровья*** 1. Ведение протокола по контрольной точке №5 **Теоретический *и методико-практический раздел для лиц с ограниченными возможностями здоровья*** 1. Ведение протокола игры по баскетболу		+	+	+					ОК2 ОК3 ОК6 У1,У2,У3 З1,З2,З3 Н1,Н2,Н3,Н4
Раздел 6. Гимнастика						**8**				
Тема 6.1 Упражнения в парах у гимнастической стенки. Акробатика	**Содержание**									
	В том числе практических занятий					**2**				
	Практические занятия № 18									ОК2 ОК3

Примечание: Обучающиеся с ОВЗ и (или) инвалидностью по нозологическим группа (А-слабослыщащие, поздноглохшие; Б-слабовидящие; В- с поражениями опорно-двигательного аппарата(ПОДА).

	Краткие сведения о развитии спортивной гимнастики. Техника безопасности на занятиях гимнастикой. Упражнения в парах у гимнастической стенки на координацию и вестибулярный аппарат. Разучивание акробатической комбинации для ю и д (кувырки вперед, назад, стойка на голове, стойка на лопатках, колесо, полушпагат.). **Теоретический *и методико-практический раздел для лиц с ограниченными возможностями здоровья*** 1. Корригирующая гимнастика с учетом заболевания 2. Упражнения для формирования мышечного корсета 3. Упражнения для укрепления голени и стопы		+	+	+					ОК6 У1,У2,У3 З1,З2,З3 Н1,Н2,Н3,Н4
Тема 6.2 Акробатическая комбинация на оценку	**Содержание**									
	В том числе практических занятий					**2**				
	Практические занятия № 19 Акробатическая комбинация на оценку (кувырки вперед, назад, стойка на голове, стойка на лопатках, мост из положения лежа, полушпагат, колесо. **Теоретический *и методико-практический раздел для лиц с ограниченными возможностями здоровья***									ОК2 ОК3 ОК6 У1,У2,У3 З1,З2,З3 Н1,Н2,Н3,Н4

Примечание: Обучающиеся с ОВЗ и (или) инвалидностью по нозологическим группа (А-слабослыщащие, поздноглохшие; Б-слабовидящие; В- с поражениями опорно-двигательного аппарата(ПОДА).

	1. Корригирующая гимнастика у гимнастической стенки с учетом заболевания. 2.Комплекс упражнений для формирования мышечного корсета		+	+	+					
Тема 6.3 Лазание по канату	**Содержание**									
	В том числе практических занятий					**2**				
	Практические занятия № 20 Лазание по канату в два, три приема. **Теоретический *и методико-практический раздел для лиц с ограниченными возможностями здоровья*** 1.презинтация лазанье по канату.									ОК2 ОК3 ОК6 У1,У2,У3 З1,З2,З3 Н1,Н2,Н3,Н4
Тема 6.4 Лазание по канату – контрольно.	**Содержание**									
	В том числе практических занятий					**2**				
	Практические занятия № 21 Лазание по канату в два, три приема на выбор-контрольно. Контрольная точка№4 (Оценка уровня физических способностей у студентов, прыжок в длину с места, челночный бег, гибкость, подтягивание(юноши), пресс (девушки). **Теоретический *и методико-практический раздел для лиц с ограниченными возможностями здоровья*** ***1.*** Внесение записи в протокол результатов		+	+	+					ОК2 ОК3 ОК6 У1,У2,У3 З1,З2,З3 Н1,Н2,Н3,Н4

Примечание: Обучающиеся с ОВЗ и (или) инвалидностью по нозологическим группа (А-слабослыщащие, поздноглохшие; Б-слабовидящие; В- с поражениями опорно-двигательного аппарата(ПОДА).

Раздел 7 Настольный теннис						**6**				
Тема 7.1 Удар и прием мяча «Накатом» справа, слева	**Содержание**									
	В том числе практических занятий					**2**				
	Практические занятия № 7 Техника безопасности на занятиях настольным теннисом. Удар «Накатом» справа, слева, защитные приемы справа, слева. Учебная игра с применением изученного. **Теоретический *и методико-практический раздел для лиц с ограниченными возможностями здоровья*** 1. Техника безопасности на занятиях настольным теннисом. Реферат		+	+	+					ОК2 ОК3 ОК6 У1,У2,У3 З1,З2,З3 Н1,Н2,Н3,Н4
Тема 7.2 Удар и прием мяча «Накатом» справа, слева в заданную зону	**Содержание**									
	В том числе практических занятий					**2**				
	Практические занятия № 8 Удар и прием мяча «Накатом» справа, слева в ближнею и дальнею зону. Выполнение подач мяча по зонам. Подача мяча по зонам на оценку. Учебная игра с применением изученного. **Теоретический *и методико-практический раздел для лиц с ограниченными возможностями здоровья*** 1. Удар и прием мяча «Накатом» справа, слева. Презентация		+	+	+					ОК2 ОК3 ОК6 У1,У2,У3 З1,З2,З3 Н1,Н2,Н3,Н4
Тема 7.3	**Содержание**									
	В том числе практических занятий					**2**				

Примечание: Обучающиеся с ОВЗ и (или) инвалидностью по нозологическим группа (А-слабослыщащие, поздноглохшие; Б-слабовидящие; В- с поражениями опорно-двигательного аппарата(ПОДА).

Учебная игра в настольный теннис.	**Практические занятия № 10** Досдача контрольных нормативов по разделу. Парная игра в настольный теннис. **Теоретический *и методико-практический раздел для лиц с ограниченными возможностями здоровья*** 1. Ведение протокола игры		+	+	+					ОК2 ОК3 ОК6 У1,У2,У3 З1,З2,З3 Н1,Н2,Н3,Н4
Консультация		**2**								
Дифференцированный зачет	**Содержание**									
	В том числе практических занятий					**2**				
	Практические занятия № 21 Практический зачет. Прыжок в длину с места, челночный бег, подтягивание, гибкость. Теоретический зачет. Задания в тестовой форме. **Теоретический *и методико-практический раздел для лиц с ограниченными возможностями здоровья*** Теоретический зачет. Задания в тестовой форме.		+	+	+		+			ОК2 ОК3 ОК6 У1,У2,У3 З1,З2,З3 Н1,Н2,Н3,Н4
Итого за 8 семестр						**24**				
Всего		**4**				**152**				

Примечание: Обучающиеся с ОВЗ и (или) инвалидностью по нозологическим группа (А-слабослыщащие, поздноглохшие; Б-слабовидящие; В- с поражениями опорно-двигательного аппарата(ПОДА).

Примечание: Обучающиеся с ОВЗ и (или) инвалидностью по нозологическим группа (А-слабослыщащие, поздноглохшие; Б-слабовидящие; В- с поражениями опорно-двигательного аппарата(ПОДА).

3. УСЛОВИЯ РЕАЛИЗАЦИИ ПРОГРАММЫ ДИСЦИПЛИНЫ

3.1 Материально-техническое обеспечение

3.1. Для реализации программы учебной дисциплины предусмотрены следующие специальные помещения: зал игровых видов спорта (волейбол, баскетбол), тренажерный зал, парковая зона с искусственными и естественными беговыми дорожками.

Кабинет оснащен необходимым для реализации программы учебной дисциплины оборудованием: баскетбольные щиты 6 шт., волейбольная сетка 1шт., встроенная перекладина, шведская (гимнастическая) лестница 6шт., канат.

Технические средства обучения: ПК (ОС Windows XP, Microsoft Office 2007) .

3.2 Учебно-методическое обеспечение

Реализация программы учебной дисциплины осуществляется на основе печатных (электронных) и информационных ресурсов, рекомендуемых для использования в образовательном процессе.

3.2.1 Основные печатные и электронные издания

1. Лях В.И. Физическая культура. Базовый уровень: Учебник / В.И. Лях — Москва: Просвещение, 2025. — 288 с. — ISBN 978-5-09-124949-1. — URL: https://book.ru/book/957959 (дата обращения: 16.03.2026)
2. Лях В.И. Физическая культура. Базовый уровень: учебник для СПО / В.И. Лях. - М.: Просвещение, 2024.

3.2.2 Дополнительные источники

1. Виленский М. Я. Физическая культура: учебник / М. Я. Виленский, А. Г. Горшков. — Москва: КноРус, 2026. — 214 с. — ISBN 978-5-406-15281-2. — URL: https://book.ru/book/959228 (дата обращения: 16.03.2026)
2. Киреева, Е. А., Физическая культура. Практикум: учебное пособие / Е. А. Киреева. — М.: Русайнс, 2024. — 104 с. — URL: https://book.ru/book/951025 (дата обращения: 08.04.2024)
3. Кузнецов В. С. Физическая культура: учебник / В. С. Кузнецов, Г. А. Колодницкий. — Москва: КноРус, 2024. — 256 с. — ISBN 978-5-406-12453-6. — URL: https://book.ru/book/951558 (дата обращения: 16.03.2026)
4. Лисицкая Т. С. Физическая культура и фитнес: учебник / Т. С. Лисицкая. — Москва: КноРус, 2025. — 243 с. — ISBN 978-5-406-13766-6. — URL: https://book.ru/book/955653 (дата обращения: 16.03.2026)
5. Лях В.И. Физическая культура. Базовый уровень: учебник для СПО / В.И. Лях. - М.: Просвещение, 2024.
6. Лях В.И. Физическая культура. 10-11 класс. Учебник. Базовый уровень: Учебник / В.И. Лях — Москва: Просвещение, 2024. — 272 с. — ISBN 978-5-09-116790-0. — URL:
7. Погадаев Г.И. Физическая культура. Футбол для всех. 10-11 классы : Учебник / Г.И. Погадаев — Москва: Просвещение, 2024. — 112 с. — ISBN 978-5-09-124961-3. — URL:

8. Тиханова Е. И., Физическая культура. Практикум: учебно-методическое пособие / Е. И. Тиханова. — М.: Русайнс, 2024. — 96 с.— URL: https://book.ru/book/953983 (дата обращения:

9. Федонов Р. А., Физическая культура: учебник / Р. А. Федонов. — М.: Русайнс, 2024. — 256 с. — ISBN 978-5-466-06892-4. — URL: https://book.ru/book/953982 (дата обращения: 08.04.2024)

3.3 Организация образовательного процесса

3.3.1 Допуск к учебным занятиям по физической культуре

Главными особенностями учебных занятий является:

Определение медицинских групп для занятий несовершеннолетними физической культурой с учетом состояния здоровья установленный приказом Министерства здравоохранения Российской Федерации от 14 апреля 2025 г№ 211н «Об утверждении порядка прохождения несовершеннолетними профилактических медицинских осмотров, учетной формы n 030-по/у «Карта профилактического медицинского осмотра несовершеннолетнего», порядка ее ведения, а также формы отраслевого статистического наблюдения n 030-по/о «Сведения о профилактических медицинских осмотрах несовершеннолетних», порядка ее заполнения.

На основании данных медицинского осмотра определяется медицинская группу для занятий физической культурой и оформляет медицинское заключение о допуске к выполнению нормативов ВФСК ГТО.

К выполнению нормативов ВФСК ГТО допускаются лица, относящиеся к основной медицинской группе для занятий физической культурой. Лица, относящиеся к подготовительной медицинской группе для занятий физической культурой к выполнению нормативов ВФСК ГТО допускаются после дополнительного медицинского осмотра. Лица, относящиеся к специальной медицинской группе "А" и "Б" для занятий физической культурой к выполнению нормативов ВФСК ГТО не допускаются.

Обучающиеся, не имеющие допуска к занятиям физической культурой, СМГ, полностью освобожденные выполняют теоретический и методико-практический раздел для лиц с ограниченными возможностями здоровья согласно разделам программы.

3.3.2 Организация учебных занятий для инвалидов и лиц с ОВЗ

Обучающиеся с ОВЗ и (или) инвалидностью (А-слабослышащие, позднооглохшие; Б-слабовидящие; В- с поражениями опорно-двигательного аппарата (ПОДА)) выполняют практические занятия с учетом особенностей психофизического развития, индивидуальных возможностей и состояния здоровья.

В зависимости от нозологии обучающегося и степени ограниченности возможностей в соответствии с рекомендациями службы медико-социальной экспертизы или психолого-медико-педагогической комиссии, занятия для студентов с ОВЗ могут быть организованы в следующих видах деятельности:

- реферат;
- сообщение на тему;
- судейство по видам спорта (волейбол, баскетбол, легкая атлетика);
- составление и выполнение комплекса оздоровительных гимнастик (утренней гигиенической, дыхательной, глазодвигательной, мануальной, пальчиковой, коррегирующей, ритмической);
- занятия по настольным, интеллектуальным видам спорта;
- наблюдение занятия по физической культуре (с ведением протокола наблюдения).

К выполнению нормативов ВФСК ГТО допускаются лица, относящиеся к основной медицинской группе для занятий физической культурой. Лица, относящиеся к подготовительной медицинской группе для занятий физической культурой к выполнению нормативов ВФСК ГТО

(дата обращения: 16.03.2026)

допускаются после дополнительного медицинского осмотра. Лица, относящиеся к специальной медицинской группе "А" и "Б" для занятий физической культурой к выполнению нормативов ВФСК ГТО не допускаются.

— Обучающиеся не имеющие допуска к занятиям физической культурой, СМГ, полностью освобожденные выполняют теоретический и методико-практический раздел для лиц с ограниченными возможностями здоровья согласно разделам программы.

4. КОНТРОЛЬ И ОЦЕНКА РЕЗУЛЬТАТОВ ОСВОЕНИЯ ДИСЦИПЛИНЫ

Контроль и оценка результатов освоения учебной дисциплины осуществляется преподавателем в процессе проведения теоретических и практических занятий, а также выполнению обучающимися индивидуальных заданий.

Текущий контроль.

Текущий контроль индивидуальных образовательных достижений обучающимися проводится преподавателем в рамках практических занятий.

Текущий контроль предполагает оценку следующих показателей:

- результат выполнения контрольного норматива, выражающийся в количественных показателях;
- техника выполнения физических упражнений.

Критерием оценки результатов освоения текущих разделов учебного материала выступают контрольные нормативы проведение которых описывается в КОС в приложения №1-3.

Промежуточная аттестация.

Формой промежуточной аттестации за каждый семестр являются контрольные точки (№ 1,2,3,4,5,6) которые позволяют оценить динамику уровня физических способностей студентов. Для получения итоговой оценки обучающимся необходимо получить положительные оценки (не ниже удовлетворительно) по каждому разделу программы, освоенному в данном учебном семестре.

Обучение по программе учебной дисциплины завершается промежуточной аттестацией в форме дифференцированного зачета.

Дифференцированный зачет (контрольная точка №6) предполагает проведение тестирования по теоретическому курсу программы и выполнение обязательных контрольных нормативов для выявления уровня физической подготовленности обучающихся.

Для текущего контроля и промежуточной аттестации создаются фонды контрольно-оценочных средств (КОС), которые включают в себя педагогические контрольно-измерительные материалы, процедуру проведения контроля, предназначенные для определения соответствия (или несоответствия) индивидуальных образовательных достижений основным показателям оценки результатов подготовки.

Результаты обучения	Номер контрольно	Критерии оценки	Формы, методы

Код ОК ЛР	Код ПК	Знания, умения			контроля и оценки
ОК2 ОК3 ОК6 У1,У2,У3 З1,З2,З3 Н1,Н2,Н3,Н4		З1 З2 З3	КТ№1, Раздел 1 Темы 1.1 Раздел2 Тема 2.1 Тема 2.2 Тема 2.3 Тема 2.4 Тема 2.5 Тема 2.6 Тема 2.7 Раздел 3 Тема 3.1 Тема 3.2 Тема 3.3 Тема 3.4	-Знает и аргументированно обосновывает о том, какую роль физическая культура занимает в общекультурном, профессиональном и социальном развитии человека -Перечисляет основные параметры и факторы здорового образа жизни в соответствии с эталоном -Перечисляет критерии здоровья человека -Перечисляет физические упражнения, направленные на развитие и совершенствование профессионально важных физических качеств и двигательных навыков -Сопоставляет основы здорового образа жизни с личным физическим развитием и физической подготовкой; -Характеризует физическую культуру как форму самовыражения своей личности;	Фронтальная беседа, устный опрос
		У1 У2 У3		-Демонстрирует умение самостоятельно выполнять упражнения, способствующих развитию основных групп мышц, участвующих в профессиональной деятельности -Умеет самостоятельно выполнять разнообразные упражнения, способствующих профилактике и снятию напряжения, характерного для осваиваемой профессиональной деятельности	Практическое задание (контрольные нормативы)
		У1-		-Умеет демонстрировать умения с различной степенью самостоятельности – Применяет физкультурно-оздоровительную деятельность для укрепления здоровья и достижения жизненных и профессиональных целей. -Применяет умения по рациональным приемам двигательных функций в профессиональной деятельности -В различных ситуациях уметь пользоваться всеми средствами профилактики перенапряжения характерными для данной профессии - Выполнять упражнения, способствующие развитию группы мышц, участвующих в трудовой деятельности - Поддерживать уровень физической подготовленности для успешной реализации профессиональной деятельности	Практическое задание (контрольные нормативы), промежуточная аттестация

ОК2 ОК3 ОК6 У1,У2,У3 З1,З2,З3 Н1,Н2,Н3,Н4		З1 З2 З3	КТ№2 Раздел 4 Темы 4.1-4.4 Раздел 5 Тема 5.1-5.4 Раздел 6 Тема 6.1-6.5	-Знает и аргументированно обосновывает о том, какую роль физическая культура занимает в общекультурном, профессиональном и социальном развитии человека -Перечисляет основные параметры и факторы здорового образа жизни в соответствии с эталоном -Перечисляет критерии здоровья человека -Перечисляет физические упражнения, направленные на развитие и совершенствование профессионально важных физических качеств и двигательных навыков -Сопоставляет основы здорового образа жизни с личным физическим развитием и физической подготовкой; -Характеризует физическую культуру как форму самовыражения своей личности;	Фронтальная беседа, устный опрос
		У1 У2 У3		-Демонстрирует умение самостоятельно выполнять упражнения, способствующих развитию основных групп мышц, участвующих в профессиональной деятельности -Умеет самостоятельно выполнять разнообразные упражнения, способствующих профилактике и снятию напряжения, характерного для осваиваемой профессиональной деятельности	Практическое задание (контрольные нормативы)
				-Умеет демонстрировать умения с различной степенью самостоятельности – Применяет физкультурно-оздоровительную деятельность для укрепления здоровья и достижения жизненных и профессиональных целей. -Применяет умения по рациональным приемам двигательных функций в профессиональной деятельности -В различных ситуациях уметь пользоваться всеми средствами профилактики перенапряжения характерными для данной профессии - Выполнять упражнения, способствующие развитию группы мышц, участвующих в трудовой деятельности - Поддерживать уровень физической подготовленности для успешной реализации профессиональной деятельности	Практическое задание (контрольные нормативы), промежуточная аттестация
ОК2 ОК3 ОК6 У1,У2,У3 З1,З2,З3 Н1,Н2,Н3,Н4		З1 З2 З3	КТ№3 Раздел 1 Темы 1.2 Раздел 2 Тема 2.1 Тема 2.2 Тема 2.3 Тема 2.4	-Знает и аргументированно обосновывает о том, какую роль физическая культура занимает в общекультурном, профессиональном и социальном развитии человека -Перечисляет основные параметры и факторы здорового образа жизни в соответствии с эталоном	Фронтальная беседа, устный опрос

			Тема 2.5 Тема 2.6 Раздел 6 Тема 6.1-6.5 Раздел 4 Тема 4.1-4.7 Раздел 5 Тема 5.1-5.5	-Перечисляет критерии здоровья человека -Перечисляет физические упражнения, направленные на развитие и совершенствование профессионально важных физических качеств и двигательных навыков -Сопоставляет основы здорового образа жизни с личным физическим развитием и физической подготовкой; -Характеризует физическую культуру как форму самовыражения своей личности;	
				-Демонстрирует умение самостоятельно выполнять упражнения, способствующих развитию основных групп мышц, участвующих в профессиональной деятельности -Умеет самостоятельно выполнять разнообразные упражнения, способствующих профилактике и снятию напряжения, характерного для осваиваемой профессиональной деятельности	Практическое задание (контрольные нормативы)
		У1 У2 У3		-Умеет демонстрировать умения с различной степенью самостоятельности – Применяет физкультурно-оздоровительную деятельность для укрепления здоровья и достижения жизненных и профессиональных целей. -Применяет умения по рациональным приемам двигательных функций в профессиональной деятельности -В различных ситуациях уметь пользоваться всеми средствами профилактики перенапряжения характерными для данной профессии - Выполнять упражнения, способствующие развитию группы мышц, участвующих в трудовой деятельности - Поддерживать уровень физической подготовленности для успешной реализации профессиональной деятельности	Практическое задание (контрольные нормативы), промежуточная аттестация
ОК2 ОК3 ОК6 У1,У2,У3 З1,З2,З3 Н1,Н2,Н3,Н4		З1 З2 З3	КТ№4 Раздел 4 Темы 4.1 Раздел 5 Тема 5.1 Тема 5.2 Тема 5.3 Тема 5.4 Тема 5.5 Тема 5.6 Раздел 6 Тема 6.1 Тема 6.2 Тема 6.3 Тема 7.4	-Знает и аргументированно обосновывает о том, какую роль физическая культура занимает в общекультурном, профессиональном и социальном развитии человека -Перечисляет основные параметры и факторы здорового образа жизни в соответствии с эталоном -Перечисляет критерии здоровья человека -Перечисляет физические упражнения, направленные на развитие и совершенствование профессионально важных физических качеств и двигательных навыков	Фронтальная беседа, устный опрос

			Тема 7.5 Раздел 7 Тема 7.1 Тема 7.2 Тема 7.3 Тема 7.4	-Сопоставляет основы здорового образа жизни с личным физическим развитием и физической подготовкой; -Характеризует физическую культуру как форму самовыражения своей личности;	
		У1 У2 У3		-Демонстрирует умение самостоятельно выполнять упражнения, способствующих развитию основных групп мышц, участвующих в профессиональной деятельности -Умеет самостоятельно выполнять разнообразные упражнения, способствующих профилактике и снятию напряжения, характерного для осваиваемой профессиональной деятельности	Практическое задание (контрольные нормативы)
				-Умеет демонстрировать умения с различной степенью самостоятельности – Применяет физкультурно-оздоровительную деятельность для укрепления здоровья и достижения жизненных и профессиональных целей. -Применяет умения по рациональным приемам двигательных функций в профессиональной деятельности -В различных ситуациях уметь пользоваться всеми средствами профилактики перенапряжения характерными для данной профессии - Выполнять упражнения, способствующие развитию группы мышц, участвующих в трудовой деятельности - Поддерживать уровень физической подготовленности для успешной реализации профессиональной деятельности	Практическое задание (контрольные нормативы), промежуточная аттестация
ОК2 ОК3 ОК6 У1,У2,У3 З1,З2,З3 Н1,Н2,Н3,Н4		З1 З2 З3	КТ№5 Раздел 1 Темы 1.1 Раздел 2 Тема 2.1 Тема 2.2 Тема 2.3 Тема 2.4 Тема 2.5 Раздел 3 Тема 3.1 Тема 3.2 Тема 3.3	-Знает и аргументированно обосновывает о том, какую роль физическая культура занимает в общекультурном, профессиональном и социальном развитии человека -Перечисляет основные параметры и факторы здорового образа жизни в соответствии с эталоном -Перечисляет критерии здоровья чело-века -Перечисляет физические упражнения, направленные на развитие и совершенствование профессионально важных физических качеств и двигательных навыков -Сопоставляет основы здорового образа жизни с личным физическим развитием и физической подготовкой; -Характеризует физическую культуру как форму самовыражения своей личности;	Фронтальная беседа, устный опрос

				-Демонстрирует умение самостоятельно выполнять упражнения, способствующих развитию основных групп мышц, участвующих в профессиональной деятельности -Умеет самостоятельно выполнять разнообразные упражнения, способствующих профилактике и снятию напряжения, характерного для осваиваемой профессиональной деятельности	Практическое задание (контрольные нормативы)
		У1 У2 У3		-Умеет демонстрировать умения с различной степенью самостоятельности – Применяет физкультурно-оздоровительную деятельность для укрепления здоровья и достижения жизненных и профессиональных целей. -Применяет умения по рациональным приемам двигательных функций в профессиональной деятельности -В различных ситуациях уметь пользоваться всеми средствами профилактики перенапряжения характерными для данной профессии - Выполнять упражнения, способствующие развитию группы мышц, участвующих в трудовой деятельности - Поддерживать уровень физической подготовленности для успешной реализации профессиональной деятельности	Практическое задание (контрольные нормативы), промежуточная аттестация

Лист актуализации рабочей программы

Дата актуализации программы	Основание проведения актуализации	Содержании изменений и дополнений, вносимых в программу	№ страниц с изменениями, дополнениями	ФИО преподавателя

РАБОЧАЯ ПРОГРАММА УЧЕБНОЙ ДИСЦИПЛИНЫ

СГ.05 Основы финансовой грамотности

23.02.05 Эксплуатация транспортного электрооборудования и автоматики (по видам транспорта, за исключением водного)

На базе основного общего образования

Форма обучения очная

г. Омск, 2026

Рабочая программа учебной дисциплины (СГ.05 Основы финансовой грамотности) разработана на основе Федерального государственного образовательного стандарта СПО (далее ФГОС СПО), примерной основной образовательной программы по специальности 23.02.05 Эксплуатация транспортного электрооборудования и автоматики (по видам транспорта, за исключением водного)

Организация-разработчик: бюджетное профессиональное образовательное учреждение Омской области «Омский автотранспортный колледж»

Разработчик: Битюцкая Татьяна Николаевна**,** преподаватель

Рабочая программа утверждена на заседании ЦМК «Операционная деятельность в логистике. Экономика и бухгалтерский учет. Экономические дисциплины».
Протокол № _ от «__» июня 2026 года
Председатель ЦМК ««Операционная деятельность в логистике. Экономика и бухгалтерский учет. Экономические дисциплины»» _____ /Кустова С.А.

подпись

© Битюцкая Татьяна Николаевна., 2026

© БПОУ ОО «Омский АТК», 2026

СОДЕРЖАНИЕ

1. ОБЩАЯ ХАРАКТЕРИСТИКА	4
1.1. Цель и место дисциплины в структуре основной образовательной программы	4
1.2. Планируемые результаты освоения дисциплины	4
1.3. Обоснование часов вариативной части ОПОП	6
2. СТРУКТУРА И СОДЕРЖАНИЕ ДИСЦИПЛИНЫ	8
2.1 Трудоемкость освоения дисциплины	8
2.2. Содержание дисциплины	9
3. УСЛОВИЯ РЕАЛИЗАЦИИ ПРОГРАММЫ ДИСЦИПЛИНЫ	11
3.1. Материально-техническое обеспечение	11
3.2. Учебно-методическое обеспечение	11
4. КОНТРОЛЬ И ОЦЕНКА РЕЗУЛЬТАТОВ ОСВОЕНИЯ ДИСЦИПЛИНЫ	16

1. ОБЩАЯ ХАРАКТЕРИСТИКА РАБОЧЕЙ ПРОГРАММЫ УЧЕБНОЙ ДИСЦИПЛИНЫ

1.1. Цель и место дисциплины в структуре основной образовательной программы

Цель дисциплины «*основы финансовой грамотности*»: освоение знаний о финансовой жизни современного общества, финансовых институтах, финансовых продуктах, финансовых рисках, способах получения информации, позволяющей анализировать социальные ситуации и принимать индивидуальные финансовые решения с учетом их последствий и возможных альтернатив.

Учебная дисциплина СГ.05. «Основы финансовой грамотности» является обязательной частью социально-гуманитарного цикла основной образовательной программы в соответствии с ФГОС СПО по специальности 23.02.05 Эксплуатация транспортного электрооборудования и автоматики (по видам транспорта, за исключением водного).

Учебная дисциплина СГ.05. «Основы финансовой грамотности» обеспечивает формирование профессиональных компетенций, общих компетенций и личностных результатов по специальности СПО 23.02.05 Эксплуатация транспортного электрооборудования и автоматики (по видам транспорта, за исключением водного).

Особое значение дисциплина имеет при формировании и развитии ОК 03.

1.2. Планируемые результаты освоения дисциплины

Код ОК	Умения	Знания
ОК 01	**Уметь:** - определять задачу в профессиональном и/или социальном контексте, в контексте личностного развития и управления финансовым благополучием; - выявлять и отбирать информацию, необходимую для решения задачи; - составлять план действий; - определять необходимые ресурсы; - реализовывать составленный план	**Знать:** - актуальный профессиональный и социальный контекст, в котором приходится работать и жить; - основные источники информации и ресурсы для решения задач в профессиональном и социальном контексте, в контексте личностного развития и управления финансовым благополучием; - критерии оценки результатов принятого решения в профессиональной деятельности, для личностного развития и достижения финансового благополучия
ОК 02	**Уметь:** - определять задачи для сбора информации; - планировать процесс поиска информации и осуществлять выбор необходимых источников; - структурировать получаемую информацию; - оценивать практическую значимость результатов поиска;	**Знать:** - информационные источники, применяемые в профессиональной деятельности; для решения задач личностного развития и финансового благополучия; - формат представления результатов поиска информации,

	- оформлять результаты поиска, применять средства информационных технологий для решения профессиональных задач, задач личностного развития и финансового благополучия; - использовать различные цифровые средства при решении профессиональных задач, задач личностного развития и финансового благополучия	- современные средства и устройства информатизации; - возможности использования различных цифровых средств при решении профессиональных задач, задач личностного развития и финансового благополучия
ОК 03	**Уметь:** - определять актуальность нормативно-правовой документации в профессиональной деятельности, для ведения предпринимательской деятельности и личного финансового планирования; - осуществлять наличные и безналичные платежи, сравнивать различные способы оплаты товаров и услуг, соблюдать требования финансовой безопасности; - учитывать инфляцию при решении финансовых задач в профессии, личном планировании; - планировать личные доходы и расходы, принимать финансовые решения, составлять личный бюджет; - использовать разнообразие финансовых инструментов для управления личными финансами в целях достижения финансового благополучия с учетом финансовой безопасности; - выявлять сильные и слабые стороны бизнес-идеи, плана достижения личных финансовых целей; - производить основные финансовые расчеты в сферах предпринимательской деятельности и планирования личных финансов; - оценивать финансовые риски, связанные с осуществлением предпринимательской деятельности и планирования личных финансов	**Знать:** - принципы и методы презентации собственных бизнес-идей, в том числе различным категориям заинтересованных лиц; - основные принципы и методы проведения финансовых расчетов в процессе осуществления предпринимательской деятельности и планирования личных финансов; - различие между наличными и безналичными платежами, порядок использования их при оплате покупки; - понятие инфляции, ее влияние на решение финансовых задач в профессии, личном планировании; - структуру личных доходов и расходов, правила составления личного и семейного бюджета; - особенности различных банковских и страховых продуктов и возможности их использования в профессиональной, предпринимательской деятельности и для управления личными финансами; - базовые характеристики и риски основных финансовых инструментов для предпринимательской деятельности и управления личными финансами; - направления взаимодействия с государственными органами, сторонними организациями (в том числе, финансовыми) в профессиональной деятельности, при осуществлении предпринимательской деятельности и личного финансового планирования для реализации своих прав, и исполнения обязанностей
ОК 04	**Уметь:** - работать в коллективе и команде; - взаимодействовать с коллегами, руководством, клиентами, в ходе профессиональной и предпринимательской деятельности	**Знать:** - особенности работы в малых и больших группах, работы в команде, организации коллективной работы; - принципы организации проектной деятельности

1.3. Обоснование часов вариативной части ОПОП

№№ п/п	Дополнительные знания, умения, навыки (если указаны ПК)	№, наименование темы	Объем часов	Обоснование включения в рабочую программу
	З1 - группы потребностей человека; З2 - сферы применения различных форм денег.	**ТЕМА 1.2.** Экономика обслуживания электрооборудования	2	Расширение подготовки, определяемой содержанием обязательной части, углубление подготовки обучающихся при формировании

	У1 - рассчитать расход материалов по нормативам			ОК 01, ОК 02, ОК 03, ОК 09, по запросу ООО «ФИТ Омск»
	З1 - Укрепляет навыки критического анализа информации и защиты персональных и корпоративных данных; З2 - Формирует навыки анализа информации и принятия решений в условиях неопределённости У1 - учит распознавать риски и защищать себя и работодателя; У2 - анализировать структуру семейного бюджета; У3 - анализировать несложные ситуации, связанные с гражданскими, трудовыми правоотношениями в области личных финансов.	**ТЕМА 1.3.** Личный бюджет и финансовая устойчивость специалиста	2	Расширение подготовки, определяемой содержанием обязательной части, углубление подготовки обучающихся при формировании ОК 01, ОК 02, ОК 03, ОК 09, по запросу ООО «ФИТ Омск»
	З1 - работа с информацией, анализ источников У1 - защитится от потери денег и репутации	**ТЕМА 2.8** Финансовые риски и безопасность при закупках и диагностике	2	Расширение подготовки, определяемой содержанием обязательной части, углубление подготовки обучающихся при формировании ОК 01, ОК 02, ОК 03, ОК 09, по запросу ООО «ФИТ Омск»

2. СТРУКТУРА И СОДЕРЖАНИЕ УЧЕБНОЙ ДИСЦИПЛИНЫ

2.1 Объем учебной дисциплины и виды учебной работы

Наименование составных частей дисциплины	Объем в часах	В т.ч. в форме практ. подготовки
Учебные занятия, Из них:		
теоретическое обучение	26	
практическая подготовка (*практикум, практическая работа, лабораторная работа, практика и т.д. при наличии)*	6	6
самостоятельная работа студентов *(при наличии)*		
консультации *(при наличии)*		
Промежуточная аттестация (контрольная работа)	2	
Всего	***34***	***6***

2.2 Тематический план и содержание учебной дисциплины

Наименование разделов и тем	Содержание учебного материала, практических и лабораторных занятий, *курсовая работа (проект)*	Объем, ак. ч. / в том числе в форме практической подготовки, ак. ч.		Коды компетенций, формированию которых способствует элемент программы
		теоретическое обучение	практическая подготовка	
Раздел 1. Экономика семьи. Деньги и операции с ними.				
ТЕМА 1.1. Введение. Основы финансовой грамотности	**Содержание**			ОК 1, ОК 2 ОК 3 ОК 09
	Личное финансовое планирование Финансовая грамотность - сложная сфера, предполагающая понимание ключевых финансовых понятий и использование этой информации для принятия разумных решений, способствующих экономической безопасности и благосостоянию людей.	2		
ТЕМА 1.2. Экономика обслуживания электрооборудования. Покупки и цены Безопасное использование денег.	**Содержание**			ОК 1, ОК 2 ОК 3 ОК 09
	Выбор товаров и услуг. Обязательная информация о товаре (услуге). Поставщики товаров и услуг. Агрегаторы и маркетплейсы. Цена товара. Дифференциация цен. Ценовая дискриминация. Программы лояльности (дисконтные карты, скидки, бонусы, кэшбек).	2		
	В том числе практических и лабораторных занятий			
	ПР 1 Расчёт стоимости ТО электрооборудования для условного транспортного средства; сравнение вариантов «своевременное обслуживание» vs «ремонт после отказа» с оценкой потерь от простоя.		2	
ТЕМА 1.3. Личный бюджет и финансовая	**Содержание**			ОК 1, ОК 2 ОК 3
	Деньги. Финансовое планирование. Номинальные и реальные доходы.	2		

устойчивость специалиста	Человеческий и финансовый капитал. Виды доходов и расходов. Принципы ведения личного и семейного бюджета.			ОК 09
	В том числе практических и лабораторных занятий		2	
	ПР 2 Составление личного финансового плана Представление личного финансового плана.			
ТЕМА 1.4. Инвестиции, способы инвестирования, доступные физическим лицам.	**Содержание**			ОК 1, ОК 2 ОК 3 ОК 09
	Цели и риски инвестирования. Ликвидность и доходность инвестиций. Взаимосвязь доходности и риска. Основные инвестиционные продукты и их базовые характеристики. Индивидуальный инвестиционный счет (ИИС). Формирование инвестиционного портфеля. Диверсификация. Мошенничество в сфере инвестиций, способы защиты от него.	2		
ТЕМА 1.5. Страхование	**Содержание**			ОК 1, ОК 2 ОК 3 ОК 09
	Страхование как один из способов управления рисками. Виды страхования: личное страхование, имущественное страхование, страхование гражданской ответственности. Основные виды страховых продуктов.	2		
Раздел 2. Планирование и управление личными финансами. Риск и доходность				ОК 1, ОК 2 ОК 3 ОК 09
ТЕМА 2.1. Инфляция. Покупательная способность денег. Дефляция.	**Содержание**			
	Инфляция. Основные риски, связанные с использованием денег. Возможности и ограничения использования иностранной валюты. Валютный курс	2		
ТЕМА 2.2. Понятие депозита. Условия депозита. Преимущества и недостатки депозита.	**Содержание**			ОК 1, ОК 2 ОК 3 ОК 09
	Понятие депозита. Накопления и инфляция. Условия депозита. Преимущества и недостатки депозита. Дистанционное банковское обслуживание Влияние инфляции на процентный доход	2		
	Содержание			ОК 1,

ТЕМА 2.3. Кредит. Принципы кредитования. Характеристики кредита. Как выбрать наиболее подходящий кредит.	Кредит. Принципы кредитования. Характеристики кредита. Как выбрать наиболее подходящий кредит.	2		ОК 2 ОК 3 ОК 09
ТЕМА 2.4 Способы защиты от рисков.	**Содержание**			ОК 1, ОК 2 ОК 3 ОК 09
	Виды страхования. Как использовать страхование в повседневной жизни	2		
ТЕМА 2.5 Безработица. Выплата выходного пособия при увольнении.	**Содержание**			ОК 1, ОК 2 ОК 3 ОК 09
	Безработица, виды безработицы. Функции центров занятости Пособия по безработице	2		
ТЕМА 2.6 Пенсионная система.	**Содержание**			ОК 1, ОК 2 ОК 3 ОК 09
	Пенсионная система. Страховая и накопительная часть пенсии. Виды пенсий. Калькулятор пенсии on-line: определение условий для желательного размера пенсии.	2		
ТЕМА 2.7 Виды и назначение налогов. Расчет НДФЛ. Имущественный, транспортный налог. Государственные пошлины.	**Содержание**			ОК 1, ОК 2 ОК 3 ОК 09
	Виды и назначение налогов. Расчет НДФЛ. Ставки НДФЛ. Налоговые вычеты. Налоговая декларация. Имущественный, транспортный налог. Государственные пошлины.	2		
	Содержание			ОК 1,

ТЕМА 2.8 Финансовые риски и безопасность при закупках и диагностике	Основные права граждан в финансовой сфере и формы их защиты. Задачи и полномочия Банка России, других государственных органов в сфере защиты прав потребителей финансовых услуг. Махинации с банковскими картами. Защита банковских карт. Махинации с кредитами. Действия, пострадавших от махинаций. Махинации с инвестициями. Признаки финансовой пирамиды. Основные признаки мошеннических схем.	2		ОК 2 ОК 3 ОК 09
	В том числе практических и лабораторных занятий			
	ПР.3 Кейс-разбор объявлений о работе и закупках, проверка контрагентов, анализ подозрительных писем и договоров.		2	
Промежуточная аттестация		***2***		
Всего		**28**	**6**	

3. УСЛОВИЯ РЕАЛИЗАЦИИ ПРОГРАММЫ УЧЕБНОЙ ДИСЦИПЛИНЫ

3.1. Материально-техническое обеспечение

Для реализации программы учебной дисциплины предусмотрены следующие специальные помещения учебные аудитории для проведения занятий всех видов, предусмотренных образовательной программой, в том числе групповых и индивидуальных консультаций, текущего контроля и промежуточной аттестации.

Кабинет 308 оснащенная необходимым для реализации программы учебной дисциплины оборудованием**:**

1. рабочее место преподавателя – 1 шт.
2. доска – 1 ед.
3. столы – 15 ед.
4. стулья – 30 ед.

Технические средства обучения:

1. ПК (ПО - Microsoft Office)
2. проектор, экран

3.2. Учебно-методическое обеспечение

Реализация программы учебной дисциплины осуществляется на основе печатных (электронных) и информационных ресурсов, рекомендуемых для использования в образовательном процессе.

1. Каджаева М.Р. Финансовая грамотность: учеб. пособие для студ. учреждений сред. профессиональное образования / М.Р. Каджаева, Л.В. Дубровская, А.Р. Елисеева. – . – 4-е изд. стер. М.: Издательский центр «Академия», 2025. – 288 с.
2. Каджаева М.Р. Финансовая грамотность. Методические рекомендации: учеб. пособие для студ. учреждений сред. профессиональное образования / М.Р. Каджаева, Л.В. Дубровская, А.Р. Елисеева. – М. : Издательский центр «Академия», 2025. – 96 с.
3. Каджаева М.Р. Финансовая грамотность. Практикум: учеб. пособие для студ. учреждений сред. профессиональное образования / М.Р. Каджаева, Л.В. Дубровская, А.Р. Елисеева. – 2-е изд. стер. – М. : Издательский центр «Академия», 2024. – 128 с.

3.2.2. Основные электронные издания

1. Костюкова Е.И. Основы финансовой грамотности: учебник для СПО / Е. И. Костюкова, И. И. Глотова, Е. П. Томилина [и др.]. — 2-е изд., стер. — Санкт-Петербург: Лань, 2026. — 316 с. — ISBN 978-5-507-47451-6. — Текст: электронный // Лань: электронно-библиотечная система. — URL: https://e.lanbook.com/book/378458.
2. Купцова Е.В. Бизнес-планирование: учебник и практикум для среднего профессионального образования/ Е. В. Купцова, А. А. Степанов. — Москва: Издательство Юрайт, 2026.— 435 с. — (Профессиональное образование). — ISBN 978-5-534-11053-1. — Текст: электронный // ЭБС Юрайт [сайт]. — URL: https://urait.ru/bcode/476085.
3. Пушина, Н. В. Основы предпринимательства и финансовой грамотности. Практикум: учебное пособие для СПО / Н. В. Пушина, Г. А. Бандура. — 2-е изд., стер. — Санкт-Петербург: Лань, 2025. — 288 с. — ISBN 978-5-507-47563-6. — Текст: электронный// Лань: электронно-библиотечная система. — URL: https://e.lanbook.com/book/389003
4. Фрицлер, А. В. Основы финансовой грамотности: учебник для среднего профессионального образования / А. В. Фрицлер, Е. А. Тарханова. — 2-е изд., перераб. и доп. — Москва: Издательство Юрайт, 202. — 148 с. — (Профессиональное образование). — ISBN 978-5-534-16794-8. — Текст : электронный // Образовательная платформа Юрайт [сайт]. — URL: https://urait.ru/bcode/531714
5. Яцков, И. Б. Основы финансовой грамотности и предпринимательской деятельности / И. Б. Яцков, С. В. Афанасьева. — Санкт-Петербург: Лань, 2024. — 332 с. — ISBN 978-5-507-48129-3. — Текст: электронный // Лань: электронно-библиотечная система. — URL: https://e.lanbook.com/book/362738.

3.2.3. Дополнительные источники *(при необходимости)*

1. Министерство финансов РФ [Электронный ресурс] – Режим доступа: https://minfin.gov.ru/.
2. Образовательные проекты ПАКК [Электронный ресурс] – Режим доступа: www.edu.pacc.ru.
3. Пенсионный фонд РФ [Электронный ресурс] – Режим доступа: www.pfr.gov.ru
4. Персональный навигатор по финансам Моифинансы.рф [Электронный ресурс] – Режим доступа: https: https://моифинансы.рф/.
5. Роспотребнадзор [Электронный ресурс] – Режим доступа: www.rospotrebnadzor.ru.

6. Центр «Федеральный методический центр по финансовой грамотности системы общего и среднего профессионального образования» [Электронный ресурс] – Режим доступа: www.fmc.hse.ru.
7. Центральный банк Российской Федерации [Электронный ресурс] – Режим доступа: http://www.cbr.ru.
8. Федеральная налоговая служба [Электронный ресурс] – Режим доступа: www.nalog.ru.
9. Федеральный методический центр по финансовой грамотности населения [Электронный ресурс] – Режим доступа: http://iurr.ranepa.ru/centry/finlit/.
10. Финансовая культура [Электронный ресурс] – Режим доступа: https://fincult.info/.
11. Электронный учебник по финансовой грамотности. [Электронный ресурс] – Режим доступа: https://школа.вашифинансы.рф/.

3.2.4. Перечень нормативных правовых актов, которые раскрывают отдельные аспекты тем, заявленных в программе

Нормативно-правовая база

1. Закон РФ от 27 ноября 1992 г. № 4015-1 «Об организации страхового дела в Российской Федерации».
2. Федеральный закон от 2 декабря 1990 г. № 395-1 «О банках и банковской деятельности».
3. Федеральный закон от 22 апреля 1996 г. № 39-ФЗ «О рынке ценных бумаг».
4. Федеральный закон от 16 июля 1998 г. № 102-ФЗ «Об ипотеке (залоге недвижимости)».
5. Федеральный закон от 7 августа 2001 г. № 115-ФЗ «О противодействии легализации (отмыванию) доходов, полученных преступным путем, и финансированию терроризма».
6. Федеральный закон от 10 июля 2002 г. № 86-ФЗ «О Центральном банке Российской Федерации (Банке России)».
7. Федеральный закон от 10 декабря 2003 г. № 173-ФЗ «О валютном регулировании и валютном контроле».
8. Федеральный закон от 23 декабря 2003 г. № 177-ФЗ «О страховании вкладов в банках Российской Федерации».

9. Федеральный закон от 30 декабря 2004 г. № 218-ФЗ «О кредитных историях».

10. Федеральный закон от 27 июня 2011 г. № 161-ФЗ «О национальной платежной системе».

11. Федеральный закон от 28 декабря 2013 г. № 400-ФЗ «О страховых пенсиях».

12. Гражданский кодекс Российской Федерации. Ч. 2. Налоговый кодекс Российской Федерации. Ч. 2.

13. Положение Банка России от 24 декабря 2004 г. № 266-П «Об эмиссии платежных карт и об операциях, совершаемых с их использованием».

14. Положение Банка России от 29 июня 2021 г. № 762-П «О правилах осуществления перевода денежных средств».

4. КОНТРОЛЬ И ОЦЕНКА РЕЗУЛЬТАТОВ ОСВОЕНИЯ УЧЕБНОЙ ДИСЦИПЛИНЫ

Контроль и оценка результатов освоения учебной дисциплины осуществляется преподавателем в процессе проведения текущего контроля и промежуточной аттестации.

Текущий контроль индивидуальных образовательных достижений – демонстрируемых обучающимися знаний, умений и навыков проводится по средством одной контрольной течки в процессе проведения защиты проекта, проведение которых описывается в КОС.

Обучение по программе учебной дисциплины завершается промежуточной аттестацией в форме зачета с оценкой.

Для текущего контроля и промежуточной аттестации создаются фонды контрольно-оценочных средств (КОС), которые включают в себя педагогические контрольно-измерительные материалы, процедуру проведения контроля, предназначенные для определения соответствия (или несоответствия) индивидуальных образовательных достижений основным показателям оценки результатов подготовки.

Результаты обучения			Номер контрольной точки, номера тем в соответствии с тематическим планированием	Критерии оценки	Формы, методы контроля и оценки
Код ОК, ЛР *(перечень в соответствии с п.1.1.1 данной программы)*	Код ПК (при наличии, или в соответствии с п.1.1.2)	Знания, умения *(в соответствии с п.1.1.3 данной программы)*			
ОК 1 ОК 3		З1 З2 З3	КТ№ 1 Раздел 1 Промежуточная аттестация	Знает: - группы потребностей человека; - экономические явления и процессы общественной жизни; Умеет: - выполнять несложные практические задания по анализу состояния личных финансов; - анализировать структуру семейного бюджета; - формулировать финансовые цели, предварительно оценивать их достижимость; - анализировать несложные ситуации, связанные с гражданскими, трудовыми правоотношениями в области личных финансов;	Устный опрос
		У1 У2 У3 У4			*Защита проекта*

Лист актуализации рабочей программы

Дата актуализации программы	Основание проведения актуализации	Содержании изменений и дополнений, вносимых в программу	№№ страниц с изменениями, дополнениями	ФИО преподавателя

РАБОЧАЯ ПРОГРАММА ДИСЦИПЛИНЫ

СГ 06 Основы бережливого производства

по специальности

23.02.05 Эксплуатация транспортного электрооборудования и автоматики (по видам транспорта, за исключением водного)

Форма обучения: очное

г. Омск, 2026

Рабочая программа учебной дисциплины (далее УД) разработана на основе Федерального государственного образовательного стандарта СПО (далее ФГОС СПО), примерной основной образовательной программы по специальности «Операционная деятельность в логистике» СПО, основной профессиональной образовательной программы (далее ОПОП) по специальности **23.02.05 Эксплуатация транспортного электрооборудования и автоматики (по видам транспорта, за исключением водного)**

Организация-разработчик: бюджетное профессиональное образовательное учреждение Омской области «Омский автотранспортный колледж»

Разработчик: Шовникова Ольга Александровна **,** преподаватель
ФИО

Рабочая программа утверждена на заседании ЦМК ЦМК «Операционная деятельность в логистике. Экономика и бухгалтерский учет. Экономические дисциплины».
Протокол № 10 от « 30 » июня 2026 года

Председатель ЦМК «Операционная деятельность в логистике. Экономика и бухгалтерский учет. Экономические дисциплины» _____ / Кустова С. А.
подпись

© ФИО., 2026

© БПОУ ОО «Омский АТК», 2026

СОДЕРЖАНИЕ

1. ОБЩАЯ ХАРАКТЕРИСТИКА	4
1.1. Цель и место дисциплины в структуре основной образовательной программы	4
1.2. Планируемые результаты освоения дисциплины	4
1.3. Обоснование часов вариативной части ОПОП	14
2. СТРУКТУРА И СОДЕРЖАНИЕ ДИСЦИПЛИНЫ	16
2.1 Трудоемкость освоения дисциплины	16
2.2. Содержание дисциплины	17
3. УСЛОВИЯ РЕАЛИЗАЦИИ ПРОГРАММЫ ДИСЦИПЛИНЫ	21
3.1. Материально-техническое обеспечение	21
3.2. Учебно-методическое обеспечение	23
4. КОНТРОЛЬ И ОЦЕНКА РЕЗУЛЬТАТОВ ОСВОЕНИЯ ДИСЦИПЛИНЫ	23

1. ОБЩАЯ ХАРАКТЕРИСТИКА РАБОЧЕЙ ПРОГРАММЫ УЧЕБНОЙ ДИСЦИПЛИНЫ

1.1. Цель и место дисциплины в структуре основной образовательной программы

Цель дисциплины «*Основы бережливого производства*» формирование у обучающихся знаний и практических навыков применения инструментов бережливого производства для оптимизации логистических процессов и повышения эффективности операционной деятельности.

Дисциплина «*Основы бережливого производства*» является обязательной частью профессионального цикла ОПОП по специальности **23.02.05 Эксплуатация транспортного электрооборудования и автоматики (по видам транспорта, за исключением водного)**

Связь с другими учебными дисциплинами:

ОП.09 Адаптация на рынке труда и профессиональная карьера.

Связь с профессиональными модулями (ПМ):

ПМ.01 Выполнение технического обслуживания и ремонта электрооборудования и автоматики на транспорте (по видам транспорта)

ПМ.02 Разработка технологических процессов и нормативной документации по техническому обслуживанию и ремонту электрооборудования и автоматики на транспорте (по видам транспорта)

ПМ.03 Проведение диагностирования электрооборудования и автоматики на транспорте (по видам транспорта)

ПМ.04 Организация деятельности коллектива исполнителей

ПМ.05 Выполнение работ по профессии 18511 Слесарь по ремонту автомобилей

ПМ.06 Выполнение работ по профессии 11442 Водитель автомобиля

ПМ.07 Выполнение работ по профессии рабочего 18590 Слесарь-электрик по ремонту электрооборудования

Особое значение дисциплина имеет при формировании и развитии ОК 4; ОК 7

1.2. Планируемые результаты освоения дисциплины

Результаты освоения дисциплины соотносятся с планируемыми результатами освоения образовательной программы, представленными в матрице компетенций выпускника

В результате освоения дисциплины обучающийся должен:

Код ОК, ПК	**Уметь**	**Знать**

ОК 04 ОК 07	Уметь: - У1 осуществлять профессиональную деятельность с соблюдением принципов бережливого производства; - У2 моделировать производственный процесс и строить карту потока создания ценности; - У3 применять методы диагностики потерь и устранять потери в процессах; - У4 применять ключевые инструменты анализа и решения проблем, оценивать затраты на несоответствие; - У5 организовывать работу коллектива и команды в рамках реализации проектов по улучшениям; - У6 применять инструменты бережливого производства в соответствии со спецификой бизнес-процессов организации/производства	Знать: - З1 принципы и концепцию бережливого производства; - З2 основы картирования потока создания ценности (создание карт целевого, идеального и текущего состояния потока создания ценности); - З3 методы выявления, анализа и решения проблем производства; - З4 инструменты бережливого производства; - З5 принципы организации взаимодействия в цепочке процесса; - З6 виды потерь и методы их устранения; - З7 современные технологии повышения производительности труда; - З8 технологии внедрения улучшений производственного процесса; - З9 систему подачи предложений по улучшению в области повышения эффективности труда

1.3. Обоснование часов вариативной части ОПОП

№№ п/п	Дополнительные знания, умения, навыки (если указаны ПК)	№, наименование темы	Объем часов	Обоснование включения в рабочую программу
1	Расширение подготовки, определяемой содержанием обязательной части, углубление подготовки обучающихся		6	Расширение подготовки, определяемой содержанием обязательной части, углубление подготовки обучающихся при формировании ОК 04, ОК 07

2. СТРУКТУРА И СОДЕРЖАНИЕ УЧЕБНОЙ ДИСЦИПЛИНЫ

2.1 Трудоемкость освоения дисциплины

Наименование составных частей дисциплины	**Объем в часах**	**В т.ч. в форме практ. подготовки**
Учебные занятия, Из них:		
теоретическое обучение	24	-
практическая подготовка (*практикум, практическая работа, лабораторная работа, практика и т.д. при наличии)*	8	8
самостоятельная работа студентов *(при наличии)*		
консультации *(при наличии)*	-	
Промежуточная аттестация (*диф.зачет*)	2	
Всего	**34**	**8**

2.2 Содержание дисциплины

Наименование разделов и тем	Содержание учебного материала, практических и лабораторных занятий, *курсовая работа (проект)*	Объем, ак. ч. / в том числе в форме практической подготовки, ак. ч.		Коды компетенций, формированию которых способствует элемент программы
		теоретическое обучение	практическая подготовка	
Раздел 1. Теоретические аспекты основ бережливого производства				
Тема 1.1 Понятие и принципы бережливого производства.	**Содержание**	**4**		ОК 4; ОК 7;
	Понятие «бережливое производство». Ключевые понятия бережливого производства. Представители школы научного управления и их вклад в бережливое производство. Отечественный опыт внедрения принципов бережливого производства. *Кейс: Внедрение бережливого производства на предприятие.*	4		
Тема 1.2 Инструменты бережливого производства.	**Содержание**	**2**	**6**	ОК 4; ОК 7;
	Основные характеристики бережливого производственного потока. Хронометраж. 5S как основа для кайдзен, система рационализации рабочего места и способ повышения эффективности. Кайдзен – подход к постоянным улучшениям. Принципы кайдзен. Шесть сигм (6 σ).Методология Agile**:** принципы, инструменты, значение. *Кейс: Внедрённые инструменты бережливого производства и их применение*	2		
	В том числе практических и лабораторных занятий			
	Практическая работа№1. «Система Канбан. Канбан как метод визуального управления. Этапы внедрения системы «Канбан».		2	
	Практическая работа№2. «Структурный анализ (дерево решений). Диаграмма Исикава. Диаграмма Парето. Пять «Почему?».		2	

	Практическая работа№3. Фабрика процессов как эффективный способ обучения оптимизации производственного процесса (деловая имитационная игра).		2	
Раздел 2. Прикладные аспекты основ бережливого производства				
Тема 2.1 Методы диагностики скрытых потерь.	**Содержание**	**6**	**2**	ОК 4; ОК 7;
	Виды потерь и методы их устранения. Потери: перепроизводство, лишние движения, ненужная транспортировка, излишние запасы, избыточная обработка, ожидание, переделка/ брак. Система 3М: Муда, Мури, Мура. Картирование потока создания ценности. VSM (ValueStreamMapping); построение производственного потока на рабочем участке. Понятие и этапы бережливого проекта. *Кейс: Методы диагностики скрытых потерь на предприятии*	6		
	В том числе практических и лабораторных занятий			
	Практическая работа № 4. Разработка паспорта учебного проекта на выбранную тематику. Картирование потока создания ценностей в соответствии с предложенным алгоритмом.		2	
Тема 2.2 Ресурсосбережение и управление персоналом.	**Содержание**	**2**		ОК 4; ОК 7;
	Особенности взаимоотношений в коллективе на бережливом предприятии. Системное пролонгированное обучение персонала как способ изменения корпоративной культуры. Современные методы повышения эффективности организации производства. *Кейс: Ресурсосбережение и управление персоналом на предприятии.*	2		
Тема 2.3 Ресурсосбережение на предприятии.	**Содержание**	**10**		ОК 4; ОК 7;
	Современные технологии повышения эффективности управлении ресурсами предприятия: «20 ключей», ERP система. Законы и стандарты ресурсосбережения на предприятии.	10		

	Проблема внедрения бережливого производства на промышленном предприятии. *Кейс: Внедрённые ERP-система (на базе 1С:ERP) технологии и решения*			
	В том числе практических и лабораторных занятий			
Промежуточная аттестация	Контрольная работа	**2**		
	Всего	**26**	**8**	
		34		

3. УСЛОВИЯ РЕАЛИЗАЦИИ ПРОГРАММЫ ДИСЦИПЛИНЫ

3.1. Материально-техническое обеспечение

Для реализации программы учебной дисциплины предусмотрены следующие специальные кабинеты «Статистика. Финансы, денежное обращение и кредит. Бухгалтерский учет, налогообложение и аудит. Анализ финансово-хозяйственной деятельности», «Экономика организации. Экономика» оснащенные оборудованием: доска учебная, рабочее место преподавателя, столы, стулья (по числу обучающихся), техническими средствами компьютер с доступом к интернет-ресурсам, средства визуализации, наглядные пособия.

Лаборатории «Междисциплинарные курсы. Лаборатория технических средств обучения. Лаборатория компьютеризации профессиональной деятельности. Учебный центр логистики. Лаборатория учебной бухгалтерии», «Экспедирование грузов. Учебный кабинет организации перевозочного процесса. Организация транспортно-логистической деятельности» оснащенные автоматизированными рабочими местами с доступом к интернет-ресурсам по количеству обучающихся, рабочим местом преподавателя, оснащенным мультимедийным оборудованием, доской, программным обеспечением: операционной системой, пакетами лицензионных программ для осуществления логистической деятельности, комплектом учебно-методической документации.

3.2. Учебно-методическое обеспечение

Реализация программы учебной дисциплины осуществляется на основе печатных (электронных) и информационных ресурсов, рекомендуемых для использования в образовательном процессе.

3.2.1 Основные печатные и/или электронные издания *(необходимо согласовать с библиотекой колледжа)*

1. ГОСТ Р 56407–2023 «Бережливое производство. Основные методы и инструменты». — М.: Стандартинформ, 2024.

Учебники и учебные пособия

2. Бережливое производство : учебник / А. Г. Бездудная, Н. С. Зинчик, О. В. Кадырова [и др.] ; под общ. ред. А. Г. Бездудной. — Москва : КноРус, 2026. — 203 с. — ISBN 978-5-406-16147-0. — URL: https://book.ru/book/962260 (дата обращения: 17.07.2026). — Текст : электронный.

3. Елагина, В. Б. Менеджмент качества и основы бережливого производства: учебное пособие / В. Б. Елагина, Г. Р. Царева. — Йошкар Ола: Поволжский государственный технологический университет, 2023. — 178 с.

4. Шмелёва, А. Н. Методы бережливого производства: учебно методическое пособие. — М.: РТУ МИРЭА, 2023. — 38 с.

5. Вялов, А. В. Бережливое производство: учебное пособие. — Комсомольск на Амуре: ФГБОУ ВПО «КнАГТУ», 2024. — 100 с.

6. Основы бережливого производства: учебное пособие / М. Р. Рогулина, И. Г. Смирнова, О. В. Курчий и др. — М.: КноРус, 2022. — 216 с.

7. Основы производственного менеджмента и бережливое производство: учебник / Е. Ю. Сидорова, О. О. Скрябин, А. В. Жагловская и др. — СПб.: Лань, 2023. — 320 с.

Монографии и практические руководства

8. Вейдер, М. Инструменты бережливого производства. Мини руководство по внедрению методик бережливого производства / пер. с англ. — М.: Альпина Паблишер, 2024. — 151 с.

9. Имаи, М. Кайдзен. Ключ к успеху японских компаний / пер. с англ. — М.: Альпина Паблишер, 2022. — 278 с.

10. Имаи, М. Гемба кайдзен. Путь к снижению затрат и повышению качества / пер. с англ. — М.: Альпина Паблишер, 2022. — 344 с.

11. Ротер, М., Шук, Д. Учитесь видеть бизнес процессы. Практика построения карт потоков создания ценности / пер. с англ. Г. Муравьёва. — М.: Альпина Бизнес Букс, 2024. — 144 с.

12. Синго, С. Быстрая переналадка. Революционная технология оптимизации производства / пер. с англ. — М.: Альпина Паблишер, 2023. — 334 с.

13. Фабрицио, Т., Теппинг, Д. 5S для офиса. Как организовать эффективное рабочее место / пер. с англ. — М.: Институт комплексных стратегических исследований, 2022. — 214 с.

14. Хоббс, Д. П. Внедрение бережливого производства: практическое руководство по оптимизации бизнеса / пер. с англ. — М.: Инфра М, 2023. — 288 с.

15. Вумек, Дж. П., Джонс, Д. Т. Бережливое производство: Как избавиться от потерь и добиться процветания компании / пер. с англ. — М.: Альпина Паблишер, 2024. — 472 с.

16. Гудз, Н. А. Развитие бережливых производственных систем в России: от истории к современности: коллективная монография / под ред. Ю. П. Адлера, Э. В. Кондратьева. — М.: Академический Проект, 2023. — 256 с.

Дополнительные источники

17. Гавриченков, А. В. Система организации рабочих мест 5S // World class manufacturing. — М., 2023. — 132 с.

18. Кобаяси, И. 20 ключей к совершенствованию бизнеса. Практическая программа революционных преобразований на предприятиях / пер. с япон. — М.: РИА «Стандарты и качество», 2026. — 248 с.

19. Луис, Р. Система Канбан. Практические советы по разработке в условиях вашей компании / пер. с англ. Е. В. Журиной; под науч. ред. Э. А. Башкардина. — М.: РИА «Стандарты и качество», 2023. — 216 с.

20. Теппинг, Д., Данн, Э. Бережливый офис: устранение потерь времени и денег. — М.: Альпина Паблишер, 2022. — 322 с.

4. КОНТРОЛЬ И ОЦЕНКА РЕЗУЛЬТАТОВ ОСВОЕНИЯ ДИСЦИПЛИНЫ

Контроль и оценка результатов освоения учебной дисциплины осуществляется преподавателем в процессе проведения текущего контроля и промежуточной аттестации.

Текущий контроль индивидуальных образовательных достижений – демонстрируемых обучающимися знаний, умений и навыков проводится по средством контрольной течки в форме *практических заданий,* проведение которых описывается в КОС.

Обучение по программе учебной дисциплины завершается промежуточной аттестацией в форме экзамена.

Для текущего контроля и промежуточной аттестации создаются фонды контрольно-оценочных средств (КОС), которые включают в себя педагогические контрольно-измерительные материалы, процедуру проведения контроля, предназначенные для определения соответствия (или несоответствия) индивидуальных образовательных достижений основным показателям оценки результатов подготовки.

Результаты обучения			Номер контрольной точки, номера тем в соответствии с тематическим планированием	Показатели освоенности компетенций	Формы, методы контроля и оценки
Код ОК, ЛР (	Код ПК	Знания, умения			
ОК 04, ОК 07		З1 – З9	КТ№1 Темы 2.2	<u>Уметь:</u> - У1 осуществлять профессиональную деятельность с	- практические задания

			Контрольная работа	соблюдением принципов бережливого производства; - У2 моделировать производственный процесс и строить карту потока создания ценности; - У3 применять методы диагностики потерь и устранять потери в процессах; - У4 применять ключевые инструменты анализа и решения проблем, оценивать затраты на несоответствие; - У5 организовывать работу коллектива и команды в рамках реализации проектов по улучшениям; - У6 применять инструменты бережливого производства в соответствии со спецификой бизнес-процессов организации/производстваЗнать: - З1 принципы и концепцию бережливого производства; - З2 основы картирования потока создания ценности (создание карт целевого, идеального и текущего состояния потока создания ценности); - З3 методы выявления, анализа и решения проблем производства; - З4 инструменты бережливого производства; - З5 принципы организации взаимодействия в цепочке процесса; - З6 виды потерь и методы их устранения; - З7 современные технологии повышения производительности труда; - З8 технологии внедрения улучшений производственного процесса; - З9 систему подачи предложений по улучшению в области повышения эффективности труда	

Лист актуализации рабочей программы

Дата актуализации программы	Основание проведения актуализации	Содержании изменений и дополнений, вносимых в программу	№№ страниц с изменениями, дополнениями	ФИО преподавателя

РАБОЧАЯ ПРОГРАММА УЧЕБНОЙ ДИСЦИПЛИНЫ

ОП.01 Инженерная графика

по специальности

23.02.05 Эксплуатация транспортного электрооборудования и автоматики (по видам транспорта, за исключением водного)

Форма обучения очная

г. Омск, 2026

Рабочая программа учебной дисциплины (далее УД) разработана на основе Федерального государственного образовательного стандарта СПО (далее – ФГОС СПО), примерной основной образовательной программы по специальности Эксплуатация транспортного электрооборудования и автоматики (по видам транспорта, за исключением водного) СПО, основной профессиональной образовательной программы (далее ОПОП) по специальности 23.02.05 Эксплуатация транспортного электрооборудования и автоматики (по видам транспорта, за исключением водного).

Организация-разработчик: бюджетное профессиональное образовательное учреждение Омской области «Омский автотранспортный колледж»

Разработчик: Мейнертс Екатерина Владимировна, преподаватель

Рабочая программа утверждена на заседании ЦМК «Общепрофессиональных дисциплин»
Протокол № _____ от «____» _____2026 года
Председатель ЦМК
«Общепрофессиональных дисциплин» _____/Онопченко И.В./

© Мейнертс Е.В., 2026
© БПОУ ОО «Омский АТК», 2026

СОДЕРЖАНИЕ

1 ОБЩАЯ ХАРАКТЕРИСТИКА	3
1.1 Цель и место учебной дисциплины в структуре основной образовательной программы	3
1.2 Планируемые результаты освоения учебной дисциплины	3
1.3 Обоснование часов вариативной части ОПОП	-
2 СТРУКТУРА И СОДЕРЖАНИЕ УЧЕБНОЙ ДИСЦИПЛИНЫ	8
2.1 Трудоемкость освоения дисциплины	8
2.2 Содержание дисциплины	9
2.3 Курсовой проект (работа)	-
3 УСЛОВИЯ РЕАЛИЗАЦИИ ПРОГРАММЫ ДИСЦИПЛИНЫ	12
3.1 Материально-техническое обеспечение	12
3.2 Учебно-методическое обеспечение	12
4 КОНТРОЛЬ И ОЦЕНКА РЕЗУЛЬТАТОВ ОСВОЕНИЯ ДИСЦИПЛИНЫ	14

1 ОБЩАЯ ХАРАКТЕРИСТИКА РАБОЧЕЙ ПРОГРАММЫ УЧЕБНОЙ ДИСЦИПЛИНЫ

1.1 Место учебной дисциплины в структуре основной профессиональной образовательной программы

Цель дисциплины «Инженерная графика»: дать обучающимся теоретические знания в области инженерной графики и практические навыки в использовании конструкторской документации для выполнения трудовых функций, а также выполнения и чтения чертежей средней сложности, сложных конструкций, изделий, узлов и деталей.

Учебная дисциплина Инженерная графика является обязательной частью общепрофессионального цикла ОПОП по специальности 23.02.05 Эксплуатация транспортного электрооборудования и автоматики (по видам транспорта, за исключением водного).

Связь с другими учебными дисциплинами: ОП.02. Техническая механика, ОП.03 Электротехника и электроника, ОП.04 Материаловедение, ОП.05 Метрология, стандартизация и сертификация

Связь с профессиональными модулями (ПМ): ПМ.01 Выполнение технического обслуживания и ремонта автотранспортного электрооборудования и автоматики.

Дисциплина «Инженерная графика» обеспечивает формирование профессиональных компетенций, общих компетенций и личностных результатов по специальности 23.02.05 Эксплуатация транспортного электрооборудования и автоматики (по видам транспорта, за исключением водного).

Особое значение дисциплина имеет при формировании и развитии: ОК 1, ОК 2, ОК 3.

1.2 Планируемые результаты освоения дисциплины

Результаты освоения дисциплины соотносятся с планируемыми результатами освоения образовательной программы, представленными в матрице компетенций выпускника (п. 4.3.2 ОПОП-П).

В результате освоения дисциплины обучающийся должен:

Код ОК	**Уметь**	**Знать**	**Владеть навыками**
ОК.01 Выбирать способы решения задач профессиональной деятельности применительно к различным контекстам	- У1 Распознавать задачу и/или проблему в профессиональном и/или социальном контексте, анализировать и выделять её составные части; - У2 Определять этапы решения задачи, составлять план действия, реализовывать составленный план, определять необходимые ресурсы; - У3 Выявлять и эффективно искать информацию, необходимую для решения задачи и/или проблемы; - У4 Владеть актуальными методами работы в профессиональной и смежных сферах; - У5 Оценивать результат и последствия своих действий (самостоятельно или с помощью наставника).	- З1 Актуальный профессиональный и социальный контекст, в котором приходится работать и жить; - З2 Структура плана для решения задач, алгоритмы выполнения работ в профессиональной и смежных областях; - З3 основные источники информации и ресурсы для решения задач и/или проблем в профессиональном и/или социальном контексте; - З4 методы работы в профессиональной и смежных сферах; - З5 порядок оценки результатов решения задач профессиональной деятельности	- выполнения чертежей, схем и эскизов в соответствии с профилем специальности; - оформления проектно-конструкторской и технологической документацию согласно требованиям стандартов (в т.ч. ЕСКД — Единой системы конструкторской документации); - использовать САПР (например, КОМПАС) для создания плоских изображений, комплексных чертежей геометрических тел, рабочих и сборочных чертежей; - графического представления технологического оборудования и выполнения технологических схем; - коммуникации и коллаборации в рамках проектных команд
ОК.02 Использовать современные средства поиска, анализа и интерпретации информации, и	- У6 Определять задачи для поиска информации, планировать процесс поиска, выбирать	- З6 номенклатуру информационных источников, применяемых в профессиональной деятельности;	

информационные технологии для выполнения задач профессиональной деятельности	необходимые источники информации; - У7 Выделять наиболее значимое в перечне информации, структурировать получаемую информацию, оформлять результаты поиска; - У8 Оценивать практическую значимость результатов поиска; - У9 Применять средства информационных технологий для решения профессиональных задач; - У10 Использовать современное программное обеспечение в профессиональной деятельности; - У11 Использовать различные цифровые средства для решения профессиональных задач	- З7 приемы структурирования информации; - З8 формат оформления результатов поиска информации; - З9 современные средства и устройства информатизации, порядок их применения программное обеспечение в профессиональной деятельности, в том числе цифровые средства.	

ОК3 Планировать и реализовывать собственное профессиональное и личностное развитие, предпринимательскую деятельность в профессиональной сфере, использовать знания по правовой и финансовой грамотности в различных жизненных ситуациях	- У12 Определять актуальность нормативно-правовой документации в профессиональной деятельности; -У13 Применять современную научную профессиональную терминологию; - 14 Определять и выстраивать траектории профессионального развития и самообразования; - 15 Выявлять достоинства и недостатки коммерческой идеи; - 16 Определять инвестиционную привлекательность коммерческих идей в рамках профессиональной деятельности, выявлять источники финансирования; - 17 Презентовать идеи открытия собственного дела в профессиональной деятельности; -18 Определять источники достоверной правовой информации; - Составлять	- З10 Содержание актуальной нормативно-правовой документации; - 11 Современная научная и профессиональная терминология; - 12 Возможные траектории профессионального развития и самообразования; -13 Основы предпринимательской деятельности, правовой и финансовой грамотности; - 14 Правила разработки презентации основные этапы разработки и реализации проекта	

	различные правовые документы; -19 Находить интересные проектные идеи, грамотно их формулировать и документировать; - 20 Оценивать жизнеспособность проектной идеи, составлять план проекта		

2 СТРУКТУРА И СОДЕРЖАНИЕ УЧЕБНОЙ ДИСЦИПЛИНЫ

2.1 Трудоемкость освоения дисциплины

Наименование составных частей дисциплины	**Объем в часах**	**В т.ч. в форме практ. подготовки**
Учебные занятия, Из них:		
теоретическое обучение	6	-
практическая подготовка (*практикум, практическая работа, лабораторная работа, практика и т.д. при наличии)*	61	61
самостоятельная работа студентов *(при наличии)*	-	-
консультации *(при наличии)*	2	-
Промежуточная аттестация (Дифференцированный зачет**)**	1	**1**
Всего	70	**62**

2.2 Содержание дисциплины

Наименование разделов и тем	Содержание учебного материала, практических занятий	Объем, ак. ч. / в том числе в форме практической подготовки, ак. ч.		Коды компетенций, формированию которых способствует элемент программы
		теоретическое обучение	практическая подготовка	
Раздел 1 Геометрическое черчение		**2**	**8**	
Тема 1.1 Основные сведения по оформлению чертежей	**Содержание**			ОК1, ОК2
	- Современные средства инженерной графики. Форматы, основная надпись. Масштабы. Нанесение размеров. - Выполнение надписей стандартным шрифтом. - Деление окружности на равные части. Сопряжение. - Уклон и конусность. Правила нанесение размеров.	2		
	В том числе практических занятий:			
	№1 Выполнение линий чертежа		2	
	№2 Нанесение размеров на чертежах деталей		2	
	№3 Вычерчивание контура детали		4	
Раздел 2 Проекционное черчение		**4**	**12**	
Тема 2.1 Методы и приемы проекционного черчения и техническое рисование	**Содержание**			ОК1, ОК2
	- Проецирование точки, прямой, плоскости, геометрических тел. - Построение аксонометрических проекций точки, прямой, плоскости, геометрических тел. - Комплексный чертеж модели. Чтение чертежей моделей. - Проецирование модели. - Сечение геометрических тел плоскостью. - Пересечение геометрических тел. - Построение комплексных чертежей, пересекающихся тел. - Назначение технического рисунка.	4		
	В том числе практических занятий			
	№ 4 Выполнение комплексного чертежа геометрических тел и проекций		2	

	точек, лежащих на них			
	№ 5 Построение третьей проекции модели по двум заданным.		4	
	№ 6 Построение комплексного чертежа модели.		4	
	№7 Выполнение технического рисунка модели		2	
Тема 3.1 Правила разработки и оформление конструкторской и технологической документации	**Содержание**	**0**	**30**	ОК1, ОК2. ОК3
	- Наименование и содержание технических чертежей. - Виды конструкторской документации. - Виды сечений и разрезов. - Назначение, изображение и обозначение резьбы. - Виды и типы резьб. - Технические требования к чертежам и эскизам деталей. - Назначение рабочего чертежа и эскиза детали, этапы их выполнения. - Виды соединений. - Изображение резьбовых соединений. - Чертеж общего вида. - Сборочный чертеж, его назначение. Последовательность выполнения сборочного чертежа. - Порядок составления спецификаций. - Назначение и содержание сборочного чертежа. Порядок чтения сборочного чертежа. -Деталирование сборочного чертежа. - Чертежи зданий и сооружений, их чтение и выполнение по СНиП. - Условные обозначения элементов плана. - Чтение архитектурно-строительных чертежей.			
	В том числе практических занятий			
	№ 8 Выполнение простого разреза модели.		4	
	№ 9 Выполнение сечений, сложных разрезов		4	
	№ 10 Выполнение эскизов деталей к сборочному узлу, спецификация.		4	
	№ 11 Деталирование. Выполнение рабочих чертежей деталей сборочной единицы.		4	
	№ 12 Комплексный чертеж модели со сложным разрезом детали		4	
	№ 13 Выполнение разъемных соединений деталей.		4	
	№ 14 Выполнение неразъемных соединений деталей.		4	
	№ 15 Чтение архитектурно-строительных чертежей		2	

Раздел 4 Специальное черчение				
Тема 4.1 Чертежи и схемы по специальности	**Содержание**	**0**	**12**	
	- Типы схем в зависимости от основного назначения. - Виды схем в зависимости от характера элементов и линий связи: кинематические, пневматические, электрические и т.д. - Общие правила выполнения схем. - Правила выполнения электрических схем в соответствии с требованиями стандартов ЕСКД. - Условные графические обозначения элементов на электрических схемах.	-		ОК1, ОК2, ОК3
	В том числе практических занятий			
	№ 16 Выполнение чертежа функциональной электрической схемы		4	
	№ 17 Выполнение чертежа принципиальной электрической схемы		4	
	№ 18 Выполнение чертежа электрической схемы соединения **Дифференцированный зачет**		3 1	
Консультация		**2**		
Всего		**8**	**62**	

3 УСЛОВИЯ РЕАЛИЗАЦИИ ПРОГРАММЫ ДИСЦИПЛИНЫ

3.1 Материально-техническое обеспечение

Для реализации программы учебной дисциплины предусмотрены следующие специальные помещения - кабинет № 209 и № 210 «Инженерная графика. Студия проектирования дизайна сетевых архитектур и инженерной графики».

Оборудование учебного кабинета № 209:

- 10 письменных столов;
- 9 компьютерных столов;
- 30 стульев;
- рабочее место преподавателя.

Технические средства обучения:

- персональный компьютер 9 ед. (ПО – Microsoft Word, Компас – 3D V22, Power Point, Paint);
- проектор мультимедийный 1ед.;
- интерактивная доска 1ед.

Оборудование учебного кабинета № 210:

- 10 письменных столов;
- 9 компьютерных столов;
- 30 стульев;
- рабочее место преподавателя.

Технические средства обучения:

- персональный компьютер 10 ед. (ПО – Microsoft Word, Компас – 3D V22, Power Point, Paint);
- экран 1 ед.;
- проектор мультимедийный 1ед.

3.2 Учебно-методическое обеспечение

Реализация программы учебной дисциплины осуществляется на основе печатных (электронных) и информационных ресурсов, рекомендуемых для использования в образовательном процессе.

3.2.1 Основные печатные и электронные издания

1. ГОСТ Р 2.105 - 2019. «Общие требования к текстовым документам». М.: Стандартинформ, 2019.

2. ГОСТ Р 2.109-2023. «Основные требования к чертежам». М.: Российский институт стандартизации, 2023.

3. Анамова Р.Р., Леонова С.А., Пшеничнова Н.В.: Инженерная и компьютерная графика: Учебник и практикум для СПО – 2-е изд., испр. И дополн. /— Москва: Издательство Юрайт, 2024. — 246 с.

4. Боголюбов С.К. Инженерная графика: Учебник для средних специальных учебных заведений - 3-е изд., испр. и дополн. – Машиностроение, 2024. -с.352: ил.

5. Куликов, В. П. Инженерная графика: учебник / В. П. Куликов. — Москва: КноРус, 2025. — 284 с. — ISBN 978-5-406-14596-8. — URL: https://book.ru/book/957611 (дата обращения: 21.05.2026)

6. Кувшинов, Н. С. Инженерная графика : учебник / Н. С. Кувшинов, Т. Н. Скоцкая. — Москва : КноРус, 2026. — 348 с. — ISBN 978-5-406-16340-5. — URL: https://book.ru/book/962496 (дата обращения: 22.06.2026).

7. Новикова Н. Н. Инженерная графика. Основы оформления чертежей: учебное пособие / Н. Н. Новикова, Т. А. Шнайдер, Г. В. Ткачева, Т. Е. Никвист. — Москва: КноРус, 2024. — 200 с.

8.

3.2.2 Дополнительные источники

2. Электронный ресурс «Общие требования к чертежам». Форма доступа:

3. http://www.propro.ru.

4. Электронный ресурс «Инженерная графика». Форма доступа:

5. http://www.informika.ru.

6. Электронный ресурс электронный // Образовательная платформа Юрайт [сайт]. — URL: https://urait.ru/bcode/433875.

7. Ивлев А.Н., Терновская О.В. Инженерная компьютерная графика: Учебник для СПО – 2-е изд., стер. - Санкт-Петербург: Лань, 2023. - 260 с.

8. Куликов В.П., Кузин А.В. Инженерная графика. – 2-е изд. М.: ФОРУМ, 2023. – 368 с.

9. Компас - 3D V22: руководство пользователя: в 3-х т. Т. II. - М.: ЗАО "Аскон", 2022. - 296 с.: ил.

10. Система проектирования спецификаций: руководство пользователя. - М.: ЗАО "Аскон", 2022. - 236 с.: ил.

4 КОНТРОЛЬ И ОЦЕНКА РЕЗУЛЬТАТОВ ОСВОЕНИЯ ДИСЦИПЛИНЫ

Контроль и оценка результатов освоения дисциплины осуществляется преподавателем в процессе проведения практических занятий, тестирования, а также выполнения обучающимися индивидуальных заданий и промежуточной аттестации.

Текущий контроль индивидуальных образовательных достижений – демонстрируемых обучающимися знаний, умений и навыков проводится преподавателем в процессе проведения практических занятий, тестирования, а также выполнения обучающимися индивидуальной домашней работы и 2-х контрольных точек.

Обучение по учебной дисциплине завершается промежуточной аттестацией в форме дифференцированного зачета, который проводит преподаватель. Формы и методы промежуточной аттестации и текущего контроля по учебной дисциплине доводятся до сведения обучающихся не позднее начала двух месяцев от начала обучения по основной профессиональной образовательной программе.

Для промежуточной аттестации и текущего контроля создаются фонды контрольно-оценочных средств (КОС), которые включают в себя педагогические контрольно-измерительные материалы, предназначенные для определения соответствия (или несоответствия) индивидуальных образовательных достижений основным показателям оценки результатов подготовки.

Результаты обучения		Номер КТ, номера тем УП в соответствии с тематическим. планированием	Показатели освоения компетенций	Формы, методы контроля и оценки
Код ОК	Знания, умения			
ОК 1 ОК 2	У1…У11 З1…З9	КТ№1 Тема 1.1 Тема 2.1	Знает: - Формулирует правила оформления чертежей: правила заполнения основной надписи чертежа и дополнительной графы, правила выбора типов линии чертежа для построения изображений; - Формулирует правила применения масштабов; - Формулирует правила геометрических построений, правила построения плоских контуров технических деталей; - Знает приемы построения комплексного	Тестирование

			чертежа Умеет: - Осуществляет оформление чертежей в соответствии с действующей нормативной базой; - Умеет читать и составлять комплексные чертежи.	
ОК 1 ОК 2 ОК3	У1…У20 З1…З14	КТ№2 Тема 3.1	Знает: - Формулирует основные правила построения чертежа; - Определяет необходимое количество изображений; - Формулирует правила выполнения простых и сложных разрезов; - Формулирует правила изображений и обозначений резьбовых изделий на чертежах; - Формулирует правила оформления эскизов и рабочих чертежей деталей, виды разъемных соединений; - Формулирует правила оформления сборочных чертежей, порядок чтения сборочного чертежа, основные положения конструкторской и технологической и другой нормативной документации. Умеет: - Выполняет изображения на чертежах; - Выполняет и обозначает простые и сложные разрезы; - Выполняет условные изображения и обозначения стандартных и специальных резьб; - Читать эскизы и рабочие чертежи деталей; - Выполнять сборочные чертежи разъемных соединений; - Читает сборочные чертежи и выполнять деталирование сборочного чертежа.	Тестирование
ОК 1 ОК 2 ОК3	У1…У20 З1…З14	Тема 1.1 Тема 2.1 Тема 3.1 Тема 4.1 Дифференци-рованный зачет.	Знает: - Формулирует основные правила построения чертежа; - Формулирует основы правила проекционного черчения, правила выполнения чертежей, схем и эскизов по профилю специальности; - Формулирует правила выбора главного вида и других необходимых изображений; - Формулирует правила выполнения простых и сложных разрезов; - Формулирует правила изображений и обозначений резьбовых изделий на чертежах; - Формулирует правила оформления эскизов и	Практическое задание

			рабочих чертежей деталей, виды разъемных и неразъемных соединений; - Формулирует правила оформления сборочных чертежей, порядок чтения сборочного чертежа, основные положения конструкторской и технологической и другой нормативной документации; - Формулирует правила выполнения чертежей, схем и эскизов по профилю специальности. - Формулирует профессиональные термины Умеет: - Выполняет изображения на чертежах; - Выполняет и обозначает простые и сложные разрезы; - Осуществляет условные изображения и обозначения стандартных и специальных резьб; - Читает эскизы и рабочие чертежи деталей; - Выполняет сборочные чертежи разъемных и неразъемных соединений на рабочих чертежах; - Читает сборочные чертежи и выполняет деталирование сборочного чертежа; - Применяет современную научную профессиональную терминологию - Выполняет схемы по специальности (логический элемент схемы); - Оценивает жизнеспособность проектной идеи, составлять план проекта; - Оформляет проектно-конструкторскую, технологическую и другую техническую документацию.	

Лист актуализации рабочей программы

Дата актуализации программы	Основание проведения актуализации	Содержании изменений и дополнений, вносимых в программу	№№ страниц с изменениями, дополнениями	ФИО преподавателя

РАБОЧАЯ ПРОГРАММА УЧЕБНОЙ ДИСЦИПЛИНЫ

ОП.02 Техническая механика

23.02. 05 Эксплуатация транспортного электрооборудования и автоматики
(по видам транспорта, за исключением водного)
(на базе основного общего образования)

Очной формы обучения

г. Омск, 2026

Рабочая программа учебной дисциплины (далее УД) разработана на основе Федерального государственного образовательного стандарта СПО (далее – ФГОС СПО), примерной основной образовательной программы по специальности 23.02. 05 Эксплуатация транспортного электрооборудования и автоматики (по видам транспорта, за исключением водного) СПО, основной профессиональной образовательной программы (далее ОПОП) по специальности 23.02.05 Эксплуатация транспортного электрооборудования и автоматики (по видам транспорта, за исключением водного).

Организация-разработчик: бюджетное профессиональное образовательное учреждение Омской области «Омский автотранспортный колледж»

Разработчик: Онопченко Иван Викторович, преподаватель
Рабочая программа утверждена на заседании ЦМК «Общепрофессиональных дисциплин»
Протокол № _____ от «____» _____2026 года
Председатель ЦМК
«Общепрофессиональных дисциплин» _____/Онопченко И.В./

© Онопченко И.В., 2026
© БПОУ ОО «Омский АТК», 2026

СОДЕРЖАНИЕ

1 ОБЩАЯ ХАРАКТЕРИСТИКА	3
1.1 Цель и место учебной дисциплины в структуре основной образовательной программы	3
1.2 Планируемые результаты освоения учебной дисциплины	3
1.3 Обоснование часов вариативной части ОПОП	-
2 СТРУКТУРА И СОДЕРЖАНИЕ УЧЕБНОЙ ДИСЦИПЛИНЫ	8
2.1 Трудоемкость освоения дисциплины	8
2.2 Содержание дисциплины	9
2.3 Курсовой проект (работа)	-
3 УСЛОВИЯ РЕАЛИЗАЦИИ ПРОГРАММЫ ДИСЦИПЛИНЫ	12
3.1 Материально-техническое обеспечение	12
3.2 Учебно-методическое обеспечение	12
4 КОНТРОЛЬ И ОЦЕНКА РЕЗУЛЬТАТОВ ОСВОЕНИЯ ДИСЦИПЛИНЫ	14

1 ОБЩАЯ ХАРАКТЕРИСТИКА

1.1 Цель и место учебной дисциплины в структуре основной профессиональной образовательной программы

Цель дисциплины «Техническая механика»: формирование у обучающихся способностей организовывать собственную деятельность, выбирать типовые методы и способы выполнения профессиональных задач, оценивать их эффективность и качество, осуществлять поиск и использование информации, необходимой для эффективного выполнения профессиональных задач, профессионального и личностного развития.

Учебная дисциплина Техническая механика является обязательной частью общепрофессионального цикла ОПОП по специальности 23.02.05 Эксплуатация транспортного электрооборудования и автоматики (по видам транспорта, за исключением водного).

Связь с другими учебными дисциплинами: ОП.01. Инженерная графика, ОП.03 Электротехника и электроника, ОП.04 Материаловедение, ОП.05 Метрология, стандартизация и сертификация

Связь с профессиональными модулями (ПМ): ПМ.01 Выполнение технического обслуживания и ремонта автотранспортного электрооборудования и автоматики.

Дисциплина «Техническая механика» обеспечивает формирование профессиональных компетенций, общих компетенций и личностных результатов по специальности 23.02.05 Эксплуатация транспортного электрооборудования и автоматики (по видам транспорта, за исключением водного).

Особое значение дисциплина имеет при формировании и развитии: ОК 1; ПК 1.1, ПК 1.2, ПК 3.3

1.2 Планируемые результаты освоения дисциплины

Результаты освоения дисциплины соотносятся с планируемыми результатами освоения образовательной программы, представленными в матрице компетенций выпускника (п. 4.3.3 ОПОП-П).

В результате освоения дисциплины обучающийся должен:

Код ОК	**Уметь**	**Знать**	**Владеть навыками**
ОК 01 ОК 02 ПК 1.1 ПК 1.2 ПК 3.3	У1 читать кинематические схемы; У2 определять передаточное отношение; У3 определять напряжения в конструкционных элементах; У4 производить расчеты элементов конструкций на прочность, жесткость и устойчивость; У5 производить расчеты на сжатие, срез и смятие; У6 проводить расчет и проектировать детали и сборочные единицы общего назначения	З1 виды движений и преобразующие движения механизмы; З2 виды передач, их устройство, назначение, преимущества и недостатки, условные обозначения на схемах; З3 кинематику механизмов, соединения деталей машин; З4 виды износа и деформаций деталей и узлов; З5 методику расчета конструкций на прочность, жесткость и устойчивость при различных видах деформации; З6 методику расчета на сжатие, срез и смятие; трение, его виды, роль трения в технике; З7 назначение и классификацию подшипников; З8 характер соединения основных сборочных единиц и деталей; З9 типы, назначение, устройство редукторов;	работы в системах автоматизированного проектирования (САПР);разработки трехмерных моделей изделий для целей аддитивного производства подготовки трехмерные модели изделия для переноса в устройства числового программного управления аддитивных установок разработки чертежей для создания электронной модели изделия; - создания сборочных чертежей, рабочих чертежей и чертежей общего вида на основе электронной модели; анализа конструкторской документации на технологичность конструкции; - подготовки электронной модели для изготовления с учетом особенностей оборудования и технологии изготовления

2. СТРУКТУРА И СОДЕРЖАНИЕ УЧЕБНОЙ ДИСЦИПЛИНЫ

2.1 Трудоемкость освоения дисциплины

Наименование составных частей дисциплины	Объем в часах	В т.ч. в форме практ. подготовки
Учебные занятия, Из них:		
теоретическое обучение	32	18
практическая подготовка (*практикум, практическая работа, лабораторная работа, практика и т.д. при наличии)*	30	30
самостоятельная работа студентов *(при наличии)*	-	-
консультации *(при наличии)*	-	-
Промежуточная аттестация (вид) Экзамен	18	
Всего	80	48

2.2 Содержание дисциплины

Наименование разделов и тем	Содержание учебного материала, практических занятий	Объем, ак. ч. / в том числе в форме практической подготовки, ак. ч.		Коды компетенций, формированию которых способствует элемент программы
		теоретическое обучение	практическая подготовка	
Раздел 1. Основы теоретической механики		**9**	**17**	
Тема 1.1. Основные понятия и аксиомы статики. Плоская система сходящихся сил	Содержание			ОК 01 ПК 1.1 ПК 1.2 ПК 3.3
	- Основные понятия и аксиомы статики. Плоская система сходящихся сил	2		
	В том числе практических занятий:			
	№1 Определение равнодействующей плоской системы сходящихся сил аналитически. Решение задач на определение реакции связей графически		2	
Тема 1.2. Пара сил. Плоская система произвольно расположенных сил	Содержание			
	- Пара сил. Плоская система произвольно расположенных сил	2		
	В том числе практических занятий:			
	№ 2 Решение задач на определение реакций в шарнирах балочных систем. Решение задач на определение реакций жестко защемленных балок		2	
Тема 1.3. Пространственная система сил	Содержание			
	Пространственная система сил. Проекция силы на ось, не лежащую с ней в одной плоскости. Момент силы относительно оси. Пространственная система сходящихся сил, её равновесие. Пространственная система произвольно расположенных сил, ее равновесие	1	1	

	В том числе практических занятий:			
	№ 3 Определение момента силы относительно оси		2	
Тема 1.4. Трение	Содержание			
	Понятие о трении. Трение скольжения. Трение Качения. Трение покоя. Устойчивость против опрокидывания	1	1	
Тема 1.5. Центр параллельных сил. Центр тяжести	Содержание			
	Сила тяжести как равнодействующая вертикальных сил. Центр тяжести тела. Центр тяжести простых геометрических фигур. Определение центра тяжести составных плоских фигур	1	1	
	В том числе практических занятий:			
	№ 4 Определение центра тяжести плоских геометрических фигур		4	
Тема 1.6. Сложное движение точек и твердого тела	Содержание			ОК 01 ПК 1.1 ПК 1.2 ПК 3.3
	Сложное движение точки. Переносное, относительное и абсолютное движение точки. Скорости этих движений. Теорема о сложения скоростей. Сложное движение твердого тела. Плоскопараллельное движение. Разложение плоскопараллельного движения на поступательное и вращательное. Определение абсолютной скорости любой точки тела. Мгновенный центр скоростей, способы его определения. Сложение двух вращательных движений.	1	3	
	В том числе практических занятий:			
Тема 1.7. Силы инерции при	Содержание			
	Свободная и несвободная материальные точки. Сила	1	1	

различных видах движения	инерции при прямолинейном и криволинейном движениях. Принцип Даламбера. Понятие о неуравновешенных силах инерции и их влиянии на работу машин			
	В том числе практических занятий:			
Раздел 2. Сопротивление материалов		**-**	**16**	
Тема 2.1. Растяжение и сжатие материалов	Содержание			ОК 01 ПК 1.1 ПК 1.2 ПК 3.3
	Основные задачи сопротивления материалов. Деформации упругие и пластические. Основные гипотезы и допущения. Классификация нагрузок и элементов конструкции. Силы внешние и внутренние. Метод сечений. Напряжение полное, нормальное, касательное. Внутренние силовые факторы при растяжении и сжатии. Эпюры продольных сил. Нормальное напряжение. Эпюры нормальных напряжений. Продольные и поперечные деформации. Закон Гука. Коэффициент Пуассона. Определение осевых перемещений поперечных сечений бруса		2	
	В том числе практических занятий:			
	№ 5 Построение эпюр продольных сил и нормальных напряжений. Расчет на прочность при растяжении и сжатии		2	
Тема 2.2. Практические расчеты на срез и смятие	Содержание			
	Срез, основные расчетные предпосылки, расчетные формулы, условие прочности. Смятие, условности расчета, расчетные формулы, условие прочности. Допускаемые напряжения. Примеры расчетов.		2	
	В том числе практических занятий			
	№ 6 Определение главных центральных моментов инерции составных сечений, имеющих ось симметрии.		2	
	№ 7 Расчет на прочность заклепочного соединения		2	
	№ 8 Расчеты на прочность и жесткость при кручении		2	
Тема 2.3. Прочность	Содержание			

при динамических нагрузках. Устойчивость сжатых стержней	Прочность при динамических нагрузках. Устойчивость сжатых стержней		2	
	В том числе практических занятий:			
	Практическая работа № 9 Расчет на прочность при растяжении и сжатию.		2	
Раздел 3. Детали машин		**5**	**15**	
Тема 3.1. Соединения деталей машин	Содержание			ОК 01 ПК 1.1 ПК 1.2 ПК 3.3
	Механизм, машина, деталь, сборочная единица. Требования, предъявляемые к машинам, деталям и сборочным единицам. Критерии работоспособности и расчета деталей машин. Понятие о системе автоматизированного проектирования.	1	1	
	В том числе практических занятий			
	№ 10 Расчет кинематических параметров валов передач		2	
Тема 3.2. Фрикционные передачи и вариаторы	Содержание			
	Работа фрикционных передач с нерегулируемым передаточным числом. Цилиндрическая фрикционная передача. Виды разрушений и критерии работоспособности	1	1	
	В том числе практических занятий			
Тема 3.3. Ременные передачи	Содержание			
	Расчет ременных передач. Детали ременных передач. Основные геометрические соотношения. Силы и напряжения в ветвях ремня. Передаточное число. Виды разрушений и критерии работоспособности	1	1	
Тема 3.4. Зубчатые передачи	Содержание			
	Общие сведения о зубчатых передачах. Характеристики, классификация и область применения зубчатых передач. Основы теории зубчатого зацепления. Зацепление двух эвольвентных колес. Зацепление шестерни с рейкой	1	1	

	В том числе практических занятий			
	№ 11 Расчет параметров зубчатых передач, контактных напряжений и напряжений изгиба для проверки прочности зубчатых передач		2	
Тема 3.5. Червячная передача. Передача винт-гайка	Содержание			
	Червячная передача. Передача винт-гайка	1	1	
	В том числе практических занятий			
	№ 12 Расчет передачи на контактную прочность и изгиб. Основы расчета передачи.		2	
	№ 13 Расчет параметров передачи и расчет на прочность.		2	
Тема 3.6. Валы и оси. Опоры валов и осей. Муфты.	Содержание			
	Валы и оси. Опоры валов и осей. Муфты			
	В том числе практических занятий			
	№ 14 Выполнение проектировочного расчета валов передачи.		2	
Промежуточная аттестация (вид) Экзамен		**18**		
Всего за год		**32**	**48**	

3 УСЛОВИЯ РЕАЛИЗАЦИИ ПРОГРАММЫ ДИСЦИПЛИНЫ

3.1 Материально-техническое обеспечение

Для реализации программы учебной дисциплины предусмотрены следующие специальные помещения - «Техническая механика»; лаборатории «Техническая механика и материаловедение».

Оборудование учебного кабинета:

1. 15 столов;
2. 30 посадочных мест для обучающихся;
3. рабочее место преподавателя;
4. доска;
5. модели и макеты для демонстрации устройства и принципа механических передач

Технические средства обучения:

1. мультимедийный проектор 1ед.,
2. экран 1ед.;
3. персональный компьютер 1ед. (программное обеспечение ОС Windows XP, Microsoft Office 2007).

Оборудование лаборатории и рабочих мест лаборатории:
Посадочных мест для обучающихся -12
Столов-3
ЛаЛабораторные стенды:

1. «Детали машин. Редукторы» - 1ед
2. «Сопротивление материалов» - 1ед

3.2 Учебно-методическое обеспечение

Реализация программы учебной дисциплины осуществляется на основе печатных (электронных) и информационных ресурсов, рекомендуемых для использования в образовательном процессе.

3.2.1 Основные печатные и электронные издания

1. Сербин, Е. П. Техническая механика : учебник / Е. П. Сербин. — Москва : КноРус, 2026. — 399 с. — ISBN 978-5-406-15434-2. — URL: https://book.ru/book/959536 (дата обращения: 15.06.2026).

2. Завистовский, В.Э. Техническая механика : Практическое пособие / В.Э. Завистовский — Минск : РИПО, 2025. — 564 с. — ISBN 978-985-895-351-5. — URL: https://book.ru/book/963667 (дата обращения: 15.06.2026).

3. Бабичева, И. В. Техническая механика. : учебное пособие / И. В. Бабичева, Н. В. Закерничная. — Москва : Русайнс, 2026. — 101 с. — ISBN 978-5-466-09652-1. — URL: https://book.ru/book/959022 (дата обращения: 15.06.2026).

4. Вереина, Л.И. Техническая механика: учебник / Л.И. Вереина, М.М. Краснов. – 2-е изд., стер. – М.: Академия, 2023. – 325 с.

Дополнительные источники:

1. Бабичева, И. В. Техническая механика: учебное пособие / И. В. Бабичева, Н. В. Закерничная. — Москва: Русайнс, 2026. — 101 с. — ISBN 978-5-466-09652-1. — URL: https://book.ru/book/959022 (дата обращения: 21.05.2026)

2. Асадулина Е.Ю. Техническая механика: сопротивление .материалов (учебник и практикум). - М.: Юрайт, 2017.

3. Ахметзянов М.Г., Лазарев И.Е. - Техническая механика. Сопротивление материалов. – М.: Юрайт, 2017.

4. Вереина Л.И., Краснов М.М. Техническая механика. М.: Академия,2021.

5. Олофинская, В.П. Техническая механика: Курс лекций с вариантами практических и тестовых заданий: учебное пособие / В.П. Олофинская. - 3-е изд., испр. - М.: Форум, 2011. - 352 с.: ил. - (Профессиональное образование).

Интернет-ресурсы:

Электронный ресурс «Техническая механика». Форма доступа: technicalmechanics.narod.ru

http://www.teoretmeh.ru {дата обращения 30.06.2026}

http://www.soprotmat.ru { дата обращения 30.06.2026}

http://www.detalmach.ru { дата обращения 30.06.2026}

4 КОНТРОЛЬ И ОЦЕНКА РЕЗУЛЬТАТОВ ОСВОЕНИЯ ДИСЦИПЛИНЫ

Контроль и оценка результатов освоения учебной дисциплины осуществляется преподавателем в процессе проведения текущего контроля и промежуточной аттестации.

Текущий контроль индивидуальных образовательных достижений – демонстрируемых обучающимися знаний, умений и навыков проводится по средством двух контрольных точек, проведение которой описывается в КОС.

Обучение по программе учебной дисциплины завершается промежуточной аттестацией в форме экзамена

Для текущего контроля и промежуточной аттестации создаются фонды контрольно-оценочных средств (КОС), которые включают в себя педагогические контрольно-измерительные материалы, процедуру проведения контроля, предназначенные для определения соответствия (или несоответствия) индивидуальных образовательных достижений основным показателям оценки результатов подготовки.

Результаты обучения			Номер контрольной точки, номера тем в соответствии с тематическим планированием	Критерии оценки	Формы, методы контроля и оценки
Код ОК, ЛР *(перечень в соответствии с п.1.1.1 данной программы)*	Код ПК (при наличии, или в соответствии с п.1.1.2)	Знания, умения *(в соответствии с п.1.1.3 данной программы)*			
ОК 01	ПК 1.1 ПК 1.2 ПК 3.3	З1 З2 З3 З4 З5 У3 У4 У5	КТ № 1 Темы 1.1-1.7; Темы 2.1-2.3 (контрольная работа)	- Точное перечисление условий равновесия системы сходящихся сил и системы произвольно расположенных сил. - Обоснованный выбор методики выполнения расчета. - Сформулированы основные понятия и принципы конструирования деталей. - Выполнение расчетов на прочность при растяжении и сжатии, срезе и смятии, правильно и в соответствии с алгоритмом	-Выполнение практических заданий; -Выполнение тестовых заданий.

				- Выбор формы поперечных сечений осуществлен рационально и в соответствии с видом сечений - Расчет передач выполнен точно и в соответствии с алгоритмом - Проектировочный и проверочный расчеты выполнены точно и в соответствии с алгоритмом - Расчет выполнен правильно в соответствии с заданием -производить расчеты на прочность при растяжении-сжатии, срезе и смятии, кручении и изгибе. -выбирать рациональные формы поперечных сечений -методики решения задач сопротивлению материалов	
ОК 01	ПК 1.1 ПК 1.2 ПК 3.3	З4 З5 У3 У4 У5	КТ № 2 Темы 3.1-3.6	-производить расчеты зубчатых и червячных передач, передачи «винт-гайка», шпоночных соединений на контактную прочность -производить проектировочный и проверочный расчеты валов -производить подбор и расчет подшипников качения -методику проведения прочностных расчетов деталей машин; -основы конструирования деталей и сборочных единиц.	- Выполнение практических заданий. - Выполнение тестовых заданий.
ОК 01	ПК 1.1 ПК 1.2 ПК 3.3	З1 З2 З3 З4 З5 У3 У4 У5	Экзамен	- Точное перечисление условий равновесия системы сходящихся сил и системы произвольно расположенных сил. Владеет методикой проведения прочностных расчетов деталей машин; -объясняет основы конструирования деталей и сборочных единиц. - выполняет обоснованный выбор методики выполнения расчета. - формулирует основные понятия и принципы конструирования деталей. - выполняет расчетов на прочность при растяжении и сжатии, срезе и смятии, правильно и в соответствии с алгоритмом - выбирает формы поперечных сечений осуществлен рационально и в соответствии с видом сечений - выполняет расчет передач выполнен точно и в соответствии с алгоритмом - выполняет проектировочный и проверочный расчеты выполнены точно и в соответствии с алгоритмом - выполняет расчет выполнен правильно	- Теоретические и практические задания

				в соответствии с заданием - выполняет расчет на прочность при растяжении-сжатии, срезе и смятии, кручении и изгибе. -выбирает рациональные формы поперечных сечений -применяет методики решения задач сопротивлению материалов - выполняет расчет зубчатых и червячных передач, передачи «винт-гайка», шпоночных соединений на контактную прочность -производит проектировочный и проверочный расчеты валов -производить подбор и расчет подшипников качения	

Лист актуализации рабочей программы

Дата актуализации программы	Основание проведения актуализации	Содержании изменений и дополнений, вносимых в программу	№№ страниц с изменениями, дополнениями	ФИО преподавателя

РАБОЧАЯ ПРОГРАММА ДИСЦИПЛИНЫ

ОП.05 Метрология, стандартизация и сертификация

по специальности

23.02.05. Эксплуатация транспортного электрооборудования и автоматики (по видам, за исключением водного)

Форма обучения (очная)

г. Омск, 2026

Рабочая программа учебной дисциплины (далее УД) разработана на основе Федерального государственного образовательного стандарта СПО (далее ФГОС СПО), примерной основной образовательной программы по специальности СПО, основной профессиональной образовательной программы (далее ОПОП) по специальности 23.02.05. Эксплуатация транспортного электрооборудования и автоматики (по видам, за исключением водного).

Организация-разработчик: бюджетное профессиональное образовательное учреждение Омской области «Омский автотранспортный колледж»

Разработчик: Чикалова Елена Юрьевна**,** преподаватель

Рабочая программа утверждена на заседании ЦМК «Общепрофессиональные дисциплины».
Протокол № ___ от «___» _____ 2026 года

Председатель ЦМК «Общепрофессиональные дисциплины» _____ / Онопченко И.В.

© Чикалова Е.Ю., 2026

© БПОУ ОО «Омский АТК», 2026

СОДЕРЖАНИЕ ПРОГРАММЫ

1. ОБЩАЯ ХАРАКТЕРИСТИКА	4
1.1. Цель и место дисциплины в структуре основной образовательной программы	4
1.2. Планируемые результаты освоения дисциплины	4
2. СТРУКТУРА И СОДЕРЖАНИЕ ДИСЦИПЛИНЫ	7
2.1. Трудоемкость освоения дисциплины	7
2.2. Содержание дисциплины	8
3. УСЛОВИЯ РЕАЛИЗАЦИИ ПРОГРАММЫ ДИСЦИПЛИНЫ	12
3.1. Материально-техническое обеспечение	12
3.2. Учебно-методическое обеспечение	12
4. КОНТРОЛЬ И ОЦЕНКА РЕЗУЛЬТАТОВ ОСВОЕНИЯ ДИСЦИПЛИНЫ	15

1. ОБЩАЯ ХАРАКТЕРИСТИКА

1.1 Цель и место учебной дисциплины в структуре основной профессиональной образовательной программы

Цель дисциплины «ОП.05 Метрология, стандартизация и сертификация»: формирование представлений о методах обеспечения единства измерений, стандартизации и унификации, а также подтверждения свойств и характеристик путем сертификации на соответствие государственным и международным стандартам как инструменте решения профессиональных задач по достижению качества и эффективности работы.

Учебная дисциплина «Метрология, стандартизация и сертификация» является обязательной частью общепрофессионального цикла ОПОП по специальности 23.02.05 Эксплуатация транспортного электрооборудования и автоматики (по видам транспорта, за исключением водного).

Связь с другими учебными дисциплинами: ОП.02 Техническая механика, ОП.03 Электроника и электротехника, ОП.04 Материаловедение.

Связь с профессиональными модулями (ПМ): МДК.01.01Конструкция, техническое обслуживание и ремонт транспортного электрооборудования и автоматики.

Учебная дисциплина «Метрология, стандартизация и сертификация» обеспечивает формирование профессиональных компетенций, общих компетенций и личностных результатов по специальности 23.02.05 Эксплуатация транспортного электрооборудования и автоматики (по видам транспорта, за исключением водного).

Особое значение дисциплина имеет при формировании и развитии ОК 01, ОК 02, ОК 03, ОК 04, ОК 05, ОК 09, ПК 2.1, ПК 2.2

1.2 Планируемые результаты освоения дисциплины

В результате освоения дисциплины обучающийся должен:

Код ОК, ПК	Уметь	Знать	Владеть навыками
ОК 01	распознавать задачу и/или проблему в профессиональном и/или социальном контексте, анализировать и выделять её составные части определять этапы решения задачи, составлять план действия, реализовывать	актуальный профессиональный и социальный контекст, в котором приходится работать и жить структура плана для решения задач, алгоритмы выполнения	-

	составленный план, определять необходимые ресурсы выявлять и эффективно искать информацию, необходимую для решения задачи и/или проблемы владеть актуальными методами работы в профессиональной и смежных сферах оценивать результат и последствия своих действий (самостоятельно или с помощью наставника)	работ в профессиональной и смежных областях основные источники информации и ресурсы для решения задач и/или проблем в профессиональном и/или социальном контексте методы работы в профессиональной и смежных сферах порядок оценки результатов решения задач профессиональной деятельности	
ОК 02	определять задачи для поиска информации, планировать процесс поиска, выбирать необходимые источники информации выделять наиболее значимое в перечне информации, структурировать получаемую информацию, оформлять результаты поиска оценивать практическую значимость результатов поиска применять средства информационных технологий для решения профессиональных задач использовать современное программное обеспечение в профессиональной деятельности использовать различные цифровые средства для решения профессиональных задач	номенклатура информационных источников, применяемых в профессиональной деятельности приемы структурирования информации формат оформления результатов поиска информации современные средства и устройства информатизации, порядок их применения и программное обеспечение в профессиональной деятельности, в том числе цифровые средства	
ОК 03	определять актуальность нормативно-правовой документации в профессиональной деятельности применять современную научную профессиональную терминологию определять и выстраивать траектории профессионального развития и самообразования выявлять достоинства и недостатки коммерческой идеи	содержание актуальной нормативно-правовой документации современная научная и профессиональная терминология возможные траектории профессионального развития и самообразования основы предпринимательской деятельности, правовой и финансовой грамотности правила разработки презентации	

	определять инвестиционную привлекательность коммерческих идей в рамках профессиональной деятельности, выявлять источники финансирования презентовать идеи открытия собственного дела в профессиональной деятельности определять источники достоверной правовой информации составлять различные правовые документы находить интересные проектные идеи, грамотно их формулировать и документировать оценивать жизнеспособность проектной идеи, составлять план проекта	основные этапы разработки и реализации проекта	
ОК 04	организовывать работу коллектива и команды взаимодействовать с коллегами, руководством, клиентами в ходе профессиональной деятельности	психологические основы деятельности коллектива психологические особенности личности	
ОК 05	грамотно излагать свои мысли и оформлять документы по профессиональной тематике на государственном языке проявлять толерантность в рабочем коллективе	правила оформления документов правила построения устных сообщений	-
ОК 09	понимать общий смысл четко произнесенных высказываний на известные темы (профессиональные и бытовые), понимать тексты на базовые профессиональные темы участвовать в диалогах на знакомые общие и профессиональные темы строить простые высказывания о себе и о своей профессиональной деятельности кратко обосновывать и объяснять свои действия (текущие и планируемые) писать простые связные сообщения на знакомые или	правила построения простых и сложных предложений на профессиональные темы основные общеупотребительные глаголы (бытовая и профессиональная лексика) лексический минимум, относящийся к описанию предметов, средств и процессов профессиональной деятельности особенности произношения правила чтения текстов профессиональной направленности	-

	интересующие профессиональные темы		
ПК.2.1	У1 приводить несистемные величины измерений в соответствие с действующими стандартами и международной системой единиц СИ;	З1 основные положения систем (комплексов) общетехнических и организационно-методических стандартов;	работы с контрольнопроверочной аппаратурой
ПК.2.2	У2 применять требования нормативных документов к основным видам продукции (услуг) и процессов. У3 оформлять технологическую и техническую документацию в соответствии с действующими нормативно-правовыми актами на основе использования основных положений метрологии, стандартизации и сертификации;	З2 методы контроля качества продукции. З3 основные понятия и определения метрологии, стандартизации, сертификации и документации систем качества;	оформления результатов испытаний изделий бортового оборудования в соответствии с нормативными документами.

1.3. Обоснование часов вариативной части ОПОП

№№ п/п	**Дополнительные знания, умения, навыки (если указаны ПК)**	**№, наименование темы**	**Объем часов**	**Обоснование включения в рабочую программу**
1	Разработка, внедрение и контроль соблюдения заполнения нормативно-технической документации	Тема 1.1. Система стандартизации	4	Приобретение умений заполнения нормативной документации в процессе теоретического обучения с применением практического задания
2		Тема 2.1. Государственная система стандартизации и научно-технический прогресс		
3	Развить способность безошибочно расшифровывать техническую документацию, понимать конструкцию изделия и технологию его изготовления	Тема 2.2. Стандартизация основных норм взаимозаменяемости	4	Применение знаний норм взаимозаменяемости при чтении технической документации

2. СТРУКТУРА И СОДЕРЖАНИЕ УЧЕБНОЙ ДИСЦИПЛИНЫ

2.1 Объем учебной дисциплины и виды учебной работы

Наименование составных частей дисциплины	Объем в часах	В т.ч. в форме практ. подготовки
Учебные занятия, в том числе:		
теоретическое обучение	16	2
практическая подготовка	20	20
консультации	2	
Промежуточная аттестация (дифференцированный зачет)	2	**2**
Всего	40	**24**

2.2 Тематический план и содержание учебной дисциплины

Наименование разделов и тем	Содержание учебного материала, практических и лабораторных занятий	Объем, ак. ч. / в том числе в форме практической подготовки, ак. ч.		Коды компетенций, формированию которых способствует элемент программы
		теоретическое обучение	практическая подготовка	
Раздел 1. Основы стандартизации		**4**	**8**	
Тема 1.1. Система стандартизации	**Содержание**			ОК01 ОК05 ОК09 ПК2.1 ПК2.2
	Сущность стандартизации. Нормативные документы по стандартизации и виды стандартов. Стандартизация систем управления качеством. Стандартизация и метрологическое обеспечение народного хозяйства. Метрологическая экспертиза и метрологический контроль конструкторской и технологической документации. Система технических измерений и средств измерения. Стандартизация и экология. Международная организация по стандартизации (ИСО). Международная электротехническая комиссия (МЭК). Международные организации, участвующие в работе ИСО.	2		
	В том числе практических и лабораторных занятий			
	ПР№1 Заполнение нормативных документов по стандартизации.		2	
Тема 1.2. Организация работ по стандартизации в Российской Федерации	**Содержание**			ОК01 ОК05 ОК09 ПК2.1 ПК2.2
	Правовые основы стандартизации и ее задачи. Органы и службы по стандартизации. Порядок разработки стандартов. Государственный контроль и надзор за соблюдением обязательных требований стандартов. Маркировка продукции знаком соответствия государственным стандартам. Нормоконтроль технической документации. Единая система конструкторской документации (ЕСКД) Виды и комплектность конструкторской документации. Текстовые и графические документы, общие требования к их выполнению. Схемы. Новейшие достижения и перспективы развития метрологии, стандартизации и сертификации в России	2		
	В том числе практических и лабораторных занятий			

	ПР№2 Изучение общих требований к выполнению текстовых и графических документов. Работа со стандартами ПР №3 Оформление текстовых документов ПР№4 Оформление графических документов. Построение схем		6	
Раздел 2. Система стандартизации в отрасли		**4**	**14**	
Тема 2.1. Государственная система стандартизации и научно-технический прогресс	**Содержание**			ОК01 ОК05 ОК09 ПК2.1 ПК2.2
	Задача стандартизации в управлении качеством. Фактор стандартизации в функции управляющих процессов. Интеграция управления качеством на базе стандартизации. Системный анализ в решении проблем стандартизации. Унификация и агрегатирование. Комплексная и опережающая стандартизация. Комплексные системы общетехнических стандартов.	1	1	
	В том числе практических и лабораторных занятий			
	ПР№5 Определение содержания, вида, категории, назначение национальных стандартов		2	
Тема 2.2. Стандартизация основных норм взаимозаменяемости	**Содержание**			ОК01 ОК05 ОК09 ПК2.1 ПК2.2
	Общие понятия основных норм взаимозаменяемости. Основные понятия. Виды взаимозаменяемости. Влияние точности размеров на взаимозаменяемость стандартных типовых изделий. Модель стандартизации основных норм взаимозаменяемости. Понятие системы. Структура системы. Систематизация допусков. Систематизация посадок. Стандартизация точности гладких цилиндрических соединений (ГЦС). Системы допусков и посадок ГЦС. Предельные отклонения. Автоматизированный поиск нормативной точности.	1	1	
	В том числе практических и лабораторных занятий			
	ПР№6 Графическое изображение полей допусков сопрягаемых деталей. Оценка годности размеров деталей. ПР№7 Допуски и посадки гладких цилиндрических соединений		4	
Тема 2.3. Основы метрологии	**Содержание**			ОК01 ОК05 ОК09 ПК2.1 ПК2.2
	Общие сведения о метрологии. Триада приоритетных составляющих метрологии. Задачи метрологии. Нормативно-правовая основа метрологического обеспечения точности. Международная система единиц. Единство измерений и единообразие средств измерений. Метрологическая	2		

	служба. Основные термины и определения. Международные организации по метрологии. Стандартизация в системе технологического контроля и измерений. Документы объектов стандартизации в сфере метрологии на: компоненты систем контроля и измерения, методологию организацию и управление, системные принципы экономики и элементы информационных технологий.			
	В том числе практических и лабораторных занятий			
	ПР №8 Расчет погрешностей измерений ПР№9 Выбор средств измерений. ПР №10 Изучение методов поверок средств измерений		6	
Раздел 3. Управление качеством продукции и стандартизация		**6**	**0**	
Тема 3.1. Основы управления качеством	**Содержание**			
	Методологические основы управления качеством. Объекты и проблема управления. Методический подход. Требования управления. Принципы теории управления. Сущность управления качеством продукции. Планирование потребностей. Проектирование и разработка продукции и процессов. Эксплуатация и утилизация. Ответственность руководства. Менеджмент ресурсов. Измерение, анализ и улучшение (семейство стандартов ИСО 9001 версии 2015 г.) сопровождение и поддержка электронным обеспечением. Системы менеджмента качества. Менеджмент качества. Предпосылки развития менеджмента качества. Системы менеджмента качества.	2		ОК01 ОК05 ОК09 ПК2.1 ПК2.2
Тема 3.2. Сертификация	**Содержание**			
	Сущность и проведение сертификации. Правовые основы сертификации. Организационно-методические принципы сертификации. Международная сертификация. Деятельность ИСО в области сертификации. Деятельность МЭК в области сертификации. Сертификация в различных сферах. Сертификация систем обеспечения качества. Экологическая сертификация. Контрольная точка №1	2		ОК01 ОК05 ОК09 ПК2.1 ПК2.2
Тема 3.3. Стандартизация	**Содержание**			ОК01 ОК05 ОК09 ПК2.1 ПК2.2
	Экономическое обоснование стандартизации. Общие принципы определения экономической эффективности стандартизации. Показатели экономической эффективности стандартизации. Методы определения	2		

	экономического эффекта в сфере опытно-конструкторских работ. Методы расчетов экономической эффективности на этапе ТПП. Экономический эффект от стандартизации в сфере в сфере производства и эксплуатации. Экономика качества продукции. Экономическое обоснование качества продукции. Экономическая эффективность новой продукции.			
	Консультации	**2**		
	Промежуточная аттестация (Дифференцированный зачет)		**2**	
	Итого за семестр	**16**	**24**	
	Всего	**40**		

3. УСЛОВИЯ РЕАЛИЗАЦИИ ПРОГРАММЫ ДИСЦИПЛИНЫ

3.1. Материально-техническое обеспечение

Для реализации программы учебной дисциплины предусмотрены следующие специальные помещения: кабинет №303 «Метрология, стандартизация и сертификация. Метрология и стандартизация. Материаловедение. Стандартизация, сертификация и техническое документоведение»

Кабинет №303 оснащенная необходимым для реализации программы учебной дисциплины оборудованием:

- Стол ученический (15шт.)
- Стул ученический (30 шт.)
- Рабочее место преподавателя.
- Доска.
- Альбомы с микроструктурами металлов и их сплавов (5 шт.).
- Измеритель твердости «ТДМ-2» (1 шт.).
- Модели кристаллических решеток (1 шт.).
- Микрометр резьбовой со вставками МВМ-100 75-100 мм, ШАГ РЕЗЬБ 1,0-6,0 мм (2).
- Микрометр трубный МТ-50, 25-50 мм (1).
- Микрометр рычажный МРИ 75-100 мм (1).
- Микрометр электронный МК-50 мм (1).
- Набор образцов шероховатости из 27 шт.
- Штангенглубомер электронный ШГЦ 0-200 мм с зацепом (2).
- Микрометр гладкий. МК-50 мм (3).
- Микрометр типа МК (25).
- Штангенглубомер 0-150 мм ШГ-150.0,02 мм (2).
- Штангенциркуль ШЦ 0-125 мм с глубиномером 0,05 (3).
- Футляры с разновидностью металлов.

Техническими средствами обучения:

- Компьютер с лицензионным программным обеспечением.
- Мультимедийное оборудование.
- Микроскоп.

3.2. Учебно-методическое обеспечение

Реализация программы учебной дисциплины осуществляется на основе печатных (электронных) и информационных ресурсов, рекомендуемых для использования в образовательном процессе.

3.2.1 Основные печатные и/или электронные издания

1. Сергеев, А. Г. Метрология : учебник и практикум для среднего профессионального образования / А. Г. Сергеев. — 4-е изд., перераб. и доп. — Москва : Издательство Юрайт, 2023. — 391 с. — (Профессиональное образование). — ISBN 978-5-534-16327-8.

2. Шишмарёв, В. Ю., Метрология, стандартизация и сертификация : учебник / В. Ю. Шишмарёв. — Москва : КноРус, 2023. — 304 с. — ISBN 978-5-406-10434-7.

3. Зайцев, С.А. Метрология, стандартизация и серификация : учебник / С.А. Зайцев, О.Ф. Вячеславова, И.Е Парфеньева, ; под общ. ред. С.А. Зайцева. – Москва : КноРус, 2026- 174с. – ISBN 978-5-406-13652-2. – URL:https://book.ru/book/955431(дата обращения11.06.2026)

4. Хрусталева, З.А. Метрология, стандартизация и сертификация. Практикум : учебное пособие /З.А. Хрусталева. – Москва : КноРус, 2025. – 171с. – ISBN 978-5406-13652-2 - URL:https://book.ru/book/955431(дата обращения11.06.2026)

5. Всероссийский научно-исследовательский институт сертификации (ВНИИС). Режим доступа – http://www.vniis.ru/ (дата обращения: 06.06. 2026)

6. Консультант Плюс. Режим доступа – http://www.consultant.ru (дата обращения: 20.06. 2025)

7. Метрология, стандартизация и сертификация. Режим доступа – http://www.omm.ru/zakon (дата обращения: 06.06. 2026)

8. Международная Организация Законодательной Метрологии (МОЗМ). Режим доступа – http:// ww.oiml.org/ (дата обращения: 06.06. 2026)

9. Международное бюро мер и весов (МБВБ). Режим доступа – http://www.bipm.fr/ (дата обращения: 06.06. 2026)

10. Международная организация по стандартизации (ИСО). Режим доступа – http://www.iso.ch/ (дата обращения: 06.06. 2026)

11. Федеральное агентство по техническому регулированию и метрологии. Режим доступа – http://www.gost.ru (дата обращения: 06.06. 2026)

12. Российский научно-технический центр информации по стандартизации, метрологии и оценке соответствия. Режим доступа – http://www.vniiki.ru (дата обращения: 06.06. 2026)

3.2.2. Дополнительные источники

1. Международные стандарты ИСО серии 9000.
2. Федеральный закон «О техническом регулировании».
3. Федеральный закон «Об обеспечении единства измерений».

4. Закон Российской Федерации «Об обеспечении единства измерений».
5. Закон Российской федерации «О стандартизации в Российской Федерации».
6. Права потребителей. – М.: Издательство «Омега», 2016. – 125 с.: ил.
7. ГОСТ 8.438 «ГСИ. Системы информационно-измерительные. Поверка. Общие положения». - М.: Изд-во стандартов.
8. ГОСТ 8.061 «ГСИ. Поверочные схемы. Содержание и построение». - М.: Изд-во стандартов.
9. ГОСТ 8.395 «ГСИ. Нормальные условия измерений при поверке. Общие требования». - М.: Изд-во стандартов.
10. ГОСТ 8.513. «ГСИ. Поверка средств измерений. Организация и порядок проведения». - М.: Изд-во стандартов.
11. ГОСТ 8.401 «ГСИ. Классы точности средств измерений. Общие требования». - М. - Изд-во стандартов.
12. ГОСТ 8.417 «ГСИ. Единицы физических величин». - М.: Изд-во стандартов.
13. МИ 1317 «ГСИ. Результаты и характеристики погрешности измерений. Формы представления». - М.: Изд-во стандартов.

4. КОНТРОЛЬ И ОЦЕНКА РЕЗУЛЬТАТОВ ОСВОЕНИЯ ДИСЦИПЛИНЫ

Контроль и оценка результатов освоения учебной дисциплины осуществляется преподавателем в процессе проведения текущего контроля и промежуточной аттестации.

Текущий контроль индивидуальных образовательных достижений – демонстрируемых обучающимися знаний, умений и навыков проводится по средством одной контрольной точки в процессе проведения тестирования, проведение которого описывается в КОС.

Обучение по программе учебной дисциплины завершается промежуточной аттестацией в форме дифференцированного зачета

Для текущего контроля и промежуточной аттестации создаются фонды контрольно-оценочных средств (КОС), которые включают в себя педагогические контрольно-измерительные материалы, процедуру проведения контроля, предназначенные для определения соответствия (или несоответствия) индивидуальных образовательных достижений основным показателям оценки результатов подготовки.

Результаты обучения			Номер контрольной точки, номера тем в соответствии с тематическим планированием	Критерии оценки	Формы, методы контроля и оценки
Код ОК, ЛР	Код ПК	Знания, умения			
ОК01 ОК05 ОК09	ПК 2.1 ПК 2.2	З1 З2 З3	КТ№1 Темы 1.1- 3.2 Дифференцированный зачет	З1 основные положения систем (комплексов) общетехнических и организационно-методических стандартов; З2 методы контроля качества продукции. З3 основные понятия и определения метрологии, стандартизации, сертификации и документации систем качества;	Тестирование Тестирование
		У1 У2 У3		У1 приводить несистемные величины измерений в соответствие с действующими стандартами и международной системой единиц СИ; У2 применять требования нормативных документов к основным видам продукции (услуг) и процессов. У3 оформлять технологическую и техническую документацию в соответствии с действующими нормативно-правовыми актами на основе использования основных положений метрологии, стандартизации и сертификации;	

Лист актуализации рабочей программы

Дата актуализации программы	Основание проведения актуализации	Содержании изменений и дополнений, вносимых в программу	№№ страниц с изменениями, дополнениями	ФИО преподавателя

РАБОЧАЯ ПРОГРАММА ДИСЦИПЛИНЫ

ОП.07- Охрана труда

по специальности

23.02.05 Эксплуатация транспортного электрооборудования и автоматики (по видам транспорта, за исключением водного)

Форма обучения очная

г. Омск, 2026

Рабочая программа учебной дисциплины (далее УД) разработана на основе Федерального государственного образовательного стандарта СПО (далее ФГОС СПО), примерной основной образовательной программы по специальности СПО, основной профессиональной образовательной программы (далее ОПОП) по специальности) 23.02.05 Эксплуатация транспортного электрооборудования и автоматики (по видам транспорта, за исключением водного)

Организация-разработчик: бюджетное профессиональное образовательное учреждение Омской области «Омский автотранспортный колледж»

Разработчик: Миронченко Петр Иванович**,** преподаватель

Рабочая программа утверждена на заседании ЦМК «Общепрофессиональных дисциплин»
Протокол № _____ от «____» _____2026 года
Председатель ЦМК
«Общепрофессиональных дисциплин» _____/Онопченко И.В./

© Миронченко П.И., 2026
© БПОУ ОО «Омский АТК», 2026

СОДЕРЖАНИЕ

1 ОБЩАЯ ХАРАКТЕРИСТИКА	4
1.1 Цель и место учебной дисциплины в структуре основной образовательной программы	4
1.2 Планируемые результаты освоения дисциплины	4
1.3 Обоснование часов вариативной части ОПОП	-
2 СТРУКТУРА И СОДЕРЖАНИЕ УЧЕБНОЙ ДИСЦИПЛИНЫ	7
2.1 Трудоемкость освоения дисциплины	7
2.2 Содержание дисциплины	8
2.3 Курсовой проект (работа)	-
3 УСЛОВИЯ РЕАЛИЗАЦИИ ПРОГРАММЫ УЧЕБНОЙ ДИСЦИПЛИНЫ	11
3.1 Материально-техническое обеспечение	11
3.2 Учебно-методическое обеспечение	11
4 КОНТРОЛЬ И ОЦЕНКА РЕЗУЛЬТАТОВ ОСВОЕНИЯ ДИСЦИПЛИНЫ	13

1 ОБЩАЯ ХАРАКТЕРИСТИКА

1.1 Цель и место дисциплины в структуре основной образовательной программы

Цель дисциплины «Охрана труда»: подготовка обучающихся по вопросам теоретических и практических основ безопасности, безвредности и облегчения условий труда при его максимальной производительности, по вопросам законодательной и нормативно правовой базы в области охраны труда. Дисциплина «Охрана труда» включена в обязательную часть общепрофессионального цикла образовательной программы по специальности СПО 23.02.05 Эксплуатация транспортного электрооборудования и автоматики (по видам транспорта, за исключением водного)

Связь с другими учебными дисциплинами:
СГ.03 Безопасность жизнедеятельности
СГ.06 Основы бережливого производства
ОП.06 Правовое обеспечение профессиональной деятельности

Связь с профессиональными модулями (ПМ):
ПМ.01 Выполнение технического обслуживания и ремонта электрооборудования и автоматики на транспорте (по видам транспорта)
ПМ.02 Разработка технологических процессов и нормативной документации по техническому обслуживанию и ремонту электрооборудования и автоматики на транспорте (по видам транспорта)
ПМ.03 Проведение диагностирования электрооборудования и автоматики на транспорте (по видам транспорта)
ПМ.04 Организация деятельности коллектива исполнителей
ПМ.05 Выполнение работ по профессии 18511 Слесарь по ремонту автомобилей
ПМ.06 Выполнение работ по профессии 11442 Водитель автомобиля
ПМ.07 Выполнение работ по профессии рабочего 18590 Слесарь-электрик по ремонту электрооборудования

Особое значение дисциплина имеет при формировании и развитии: ОК 01, ОК 07,ОК08

1.2 Планируемые результаты освоения дисциплины

Результаты освоения дисциплины соотносятся с планируемыми результатами освоения образовательной программы, представленными в

матрице компетенций выпускника (п. 4.3.2 ОПОП-П).

В результате освоения дисциплины обучающийся должен:

Код ОК, ПК	**Уметь**	**Знать**
ОК 01 ОК 07 ОК 08	У1 определять актуальность нормативно-правовой документации в профессиональной деятельности; У2 применять современную научную профессиональную терминологию; У3 соблюдать нормы экологической безопасности; У4 определять направления ресурсосбережения в рамках профессиональной деятельности по специальности, осуществлять работу с соблюдением принципов бережливого производства; У5 организовывать профессиональную деятельность с учетом знаний об изменении климатических условий региона применять рациональные приемы двигательных функций в профессиональной деятельности; У6 пользоваться средствами профилактики перенапряжения, характерными для данной специальности	З1 содержание актуальной нормативно-правовой документации; З2 современная научная и профессиональная терминология; З3 правила экологической безопасности при ведении профессиональной деятельности; З4 основные ресурсы, задействованные в профессиональной деятельности; З5 пути обеспечения ресурсосбережения; основные направления изменения климатических условий региона основы здорового образа жизни; З6 условия профессиональной деятельности и зоны риска физического здоровья для специальности; З7 средства профилактики перенапряжения

2. СТРУКТУРА И СОДЕРЖАНИЕ УЧЕБНОЙ ДИСЦИПЛИНЫ

2.1 Трудоемкость освоения дисциплины

Наименование составных частей дисциплины	**Объем в часах**	**В т.ч. в форме практ. подготовки**
Учебные занятия, Из них:		
теоретическое обучение	34	18
практическая подготовка (*практикум, практическая работа, лабораторная работа, практика и т.д. при наличии)*	10	10
самостоятельная работа студентов *(при наличии)*	-	-
консультации	2	
Промежуточная аттестация - дифференцированный зачёт	2	
Всего	48	***28***

2.2 Содержание дисциплины

Наименование разделов и тем	Содержание учебного материала, практических занятий	Объем, ак. ч. / в том числе в форме практической подготовки, ак. ч.		Коды компетенций, формированию которых способствует элемент программы
		теоретическое обучение	практическая подготовка	
Раздел 1 Государственная политика в области охраны труда Правовые, нормативные и организационные основы охраны труда на предприятии		**3**	**3**	
Тема 1.1. Требования охраны труда. Обеспечение прав работников на охрану труда	**Содержание**	2		ОК 01 ОК 07 ОК 08
	Предмет, цели и задачи дисциплины. Основные понятия и термины. Структура дисциплины.Вопросы охраны труда в Конституции РФ, Трудовом кодексе. Основы законодательства о труде. Типовые правила внутреннего трудового распорядка для рабочих и служащих. Правила и нормы по охране труда на автомобильном транспорте. Инструкция по охране труда на автомобильном транспорте. Система стандартов безопасности труда. Значение и место ССБТ в улучшении условий труда.			
Тема 1.2. Организация работы по охране труда на автотранспортном предприятии.	**Содержание**		2	ОК 01 ОК 07 ОК 08
	Система управления охраной труда на автомобильном транспорте. Объект и орган управления. Функции и задачи управления. Правила и обязанности должностных лиц по охране труда, должностные инструкции работников технической службы АТ. Планирование мероприятий по охране труда. Ведомственный, государственный и общественный надзор и контроль охраны труда на предприятии. Ответственность за нарушение охраны труда. Стимулирование за работу по охране труда.			

Тема 1.3 Материальные затраты на мероприятия по улучшению условий охраны труда на автотранспортном предприятии.	**Содержание**	1	1	ОК 01.
	Рекомендации по планированию мероприятий по улучшению условий и охраны труда. Рекомендации по планированию затрат на мероприятия по улучшению условий и охраны труда. Методика учёта затрат на мероприятия по улучшению условий и охране труда на автомобильном транспорте.			
Раздел 2. Производственная безопасность. Опасные и вредные производственные факторы		**1**	**3**	
Тема 2.1. Воздействие негативных факторов на человека.	**Содержание** Физические, химические, биологические, психологические опасные и вредные производственные факторы. Воздействие опасных вредных производственных факторов в автотранспортных предприятиях на организм человека. Предельно допустимая концентрация вредных веществ в воздухе производственных помещений. Контролирование санитарно-гигиенических условий труда. Меры безопасности при работе с вредными веществами.	1	1	ОК 01 ОК 07 ОК 08 .
Тема 2.2. Методы и средства защиты от опасностей.	***Содержание*** Механизация производственных процессов, дистанционное управление. Защита от источников тепловых излучений. Средства личной гигиены. Устройство эффективной вентиляции и отопления. Средства индивидуальной защиты, порядок обеспечения СИЗ работников автотранспортного предприятия. Экобиозащитная техника, порядок её эксплуатации.		2	ОК07.
Раздел 3. Обеспечение безопасных условий труда в сфере профессиональной деятельности		**10**	**18**	

Тема 3.1 Безопасные условия труда. Особенности обеспечения безопасных условий труда на предприятиях автомобильного транспорта	**Содержание** Требования к территориям, местам хранения автомобилей. Требования к производственным, административным, вспомогательным и санитарно - бытовым помещениям. Метеорологические условия. Вентиляция. Отопление. Производственное освещение. Приборы для замера величин опасных и вредных производственных факторов. Правила замеров.	1	1	ОК07.
Тема3.2. Предупреждение производственного травматизма и профессиональных заболеваний работников на предприятиях автомобильного транспорта.	**Содержание**	2	2	
	Основные причины производственного травматизма и профессиональных заболеваний. Типичные несчастные случаи на АТП. Методы анализа производственного травматизма. Схемы причинно-следственных связей. Обучение работников АТП безопасности труда. Схемы проверки знаний правил, норм и инструкций по охране труда. Задачи и формы пропаганды охраны труда. Обеспечение оптимальных режимов труда и отдыха водителей и ремонтных рабочих. Работы с вредными условиями труда. Организация лечебно-профилактических обследований работающих. Медицинское освидетельствование водителей при выходе в рейс.			ОК01
	В том числе практических занятий			
	ПР№1. Проведение ситуационного анализа несчастного случая и составление схемы причинно- следственных связей при следующих типичных ситуациях травматизма: -вылет стопорного кольца при накачивании или монтаже шины; -падение автомобиля с временной опоры; -падение груза на работающего;		2	

	-самопроизвольное движение автомобиля;			
Тема 3.3. Требования техники безопасности к техническому состоянию и оборудованию подвижного состава автомобильного транспорта.	**Содержание**	1	1	
	Общие требования к техническому состоянию и оборудованию подвижного состава. Рабочее место водителя. Дополнительные требования к техническому состоянию и оборудованию грузовых автомобилей. Дополнительные требования к техническому состоянию и оборудованию прицепов и полуприцепов. Дополнительные требования к техническому состоянию и оборудованию грузовых автомобилей предназначенных для перевозки людей. Дополнительные требования к техническому состоянию и оборудованию автобусов, автомобилей, выполняющих международные и междугородние перевозки. Дополнительные требования к техническому состоянию и оборудованию газобаллонных автомобилей. Классификация грузов по степени опасности. Маркировка опасных грузов. ГОСТ 19433-81. Требования к подвижному составу, перевозящему грузы. Требования к выхлопной трубе. Требования к топливному баку, электрооборудованию и кузову. Требования к автоцистернам для перевозки сжиженных газов, легковоспламеняющихся и горючих жидкостей. Комплектация автомобилей, перевозящих опасные грузы. Требования к безопасности при перевозке различных видов опасных грузов. Требования к водителям и сопровождающим лицам, участвующим в перевозке опасных грузов.			ОК 01 ОК 07 ОК 08
	В том числе практических занятий			
	ПР№2. Определение тормозного пути автомобиля, суммарного люфта рулевого управления. Обследование		2	

	технического состояния и оборудования подвижного состава			
Тема 3.4. Требования техники безопасности при техническом обслуживании и ремонте автомобилей.	**Содержание**	2	2	
	Общие требования к безопасности. Требования безопасности при техническом обслуживании и ремонте автомобилей. Требования безопасности при уборке и мойке автомобилей, агрегатов и деталей. Правила безопасности при диагностировании, выполнении слесарных, сборочных, аккумуляторных, кузнечных, рессорных, шиноремонтных, окрасочных, антикоррозийных работ и работ по обработке металла и дерева. Государственные и отраслевые стандарты безопасности труда по видам технологических процессов технического обслуживания и ремонта автомобилей. Организация и контроль деятельности персонала подразделения по техническому обслуживанию и ремонту автотранспортных средств. Правила выбраковки инструмента. Разработка инструкций по охране труда работающих. Техника безопасности при проведении работ по ремонту электрооборудования и электронных систем автомобилей.			ОК01
	В том числе практических занятий			
	ПР№3. Обследование состояния рабочих мест, исправности инструмента и технического состояния оборудования, используемого для технического обслуживания и ремонта автомобилей. Составление ведомости соответствия технического состояния обследуемого оборудования требованиям по технике безопасности. Заполнение по результатам обследования паспорта санитарно-технического состояния производственного участка		2	
Тема 3.5.	**Содержание**	1	1	

Требования техники безопасности при эксплуатации грузоподъёмных машин	Требования техники безопасности при эксплуатации грузоподъёмных машин. Регистрация в органах Госпроматомнадзора. Техническое освидетельствование грузоподъёмных машин. Порядок обучения, допуска и назначения ответственных лиц. Периодичность проверки знаний.			ОК 01
Тема 3.6. Электробезопасность автотранспортных предприятий.	**Содержание**	1	1	
	Действие электротока на организм человека. ГОСТ 12.1.019-84. Классификация электроустановок и производственных помещений по степени электробезопасности. Технические способы и средства защиты от поражения электротоком. Организационные и технические мероприятия по обеспечению электробезопасности. Правила эксплуатации электроустановок, электроинструмента и переносимых светильников. Защита от опасного воздействия статического электричества. Устройства заземления. Определение, к какой степени опасности поражения электрическим током относится помещения аккумуляторного, окрасочного и кузнечного участков. Определение признаков, по которым данные помещения определяются по классам безопасности. Техника безопасности при проведении работ по ремонту электрооборудования и электронных систем автомобилей.			ОК 01
Тема 3.7. Пожарная безопасность и пожарная профилактика	**Содержание**	2	2	
	Государственные меры обеспечения пожарной безопасности. Функции органов Государственного пожарного надзора и их права. Причины возникновения пожаров на автотранспортных предприятиях. Строительные материалы и конструкции, характеристики их пожарной опасности. Предел огнестойкости и предел распространения			ОК01.ОК07

	огня. Классификация помещений АТП по взрывопожарной и пожарной опасности. Задачи пожарной профилактики. Организация пожарной охраны. Ответственные лица за пожарную безопасность. Пожарно-техническая комиссия. Обучение вопросам пожарной безопасности. Первичные средства пожаротушения. Эвакуация людей и транспорта при пожаре.			
	В том числе практических занятий			
	ПР№4. Расчёт количества первичных средств пожаротушения для автотранспортного предприятия (цеха, участка). Отработка приёмов тушения огня.		2	
Раздел 4. Охрана окружающей среды от вредных воздействий автомобильного транспорта		**2**	**4**	
Тема 4.1. Законодательство об охране окружающей среды	**Содержание**	1	1	
	Проблемы охраны окружающей среды и рациональное использование природных ресурсов – одна из наиболее актуальных среди глобальных общечеловеческих проблем. Отражение заботы государства об охране окружающей среды в Конституции РФ. Государственная система природоохранительного законодательства. Государственные стандарты в области охраны природы. Ответственность за загрязнения окружающей среды.			ОК 01 ОК 07
Тема 4.2. Экологическая безопасность автотранспортных средств	**Содержание**	1	1	
	Снижение выбросов вредных веществ в атмосферу. Способы уменьшения загрязнения окружающей среды токсическими компонентами отработавших газов автомобилей. Методы контроля и нормы допустимой токсичности отработавших газов. Методы очистки и			ОК01. ОК07.

	контроль качества сточных вод на автотранспортном предприятии. Требования к топливному баку, электрооборудованию и кузову автомобиля.			
	В том числе практических занятий			
	ПР№5. Проведение контроля на содержание окиси углерода и углеводородов и дымность отработавших газов. Сопоставление полученных данных с предельно допустимыми значениями.		2	
Консультация		**2**		
Промежуточная аттестация – диф.зачёт		**2**		
Всего		**20**	**28**	

2 УСЛОВИЯ РЕАЛИЗАЦИИ ПРОГРАММЫ ДИСЦИПЛИНЫ

3.1. Материально-техническое обеспечение

Для реализации программы учебной дисциплины предусмотрены следующие специальные помещения – кабинет №606.
Оборудование учебного кабинета:
Столы 12 (шт.),
стулья 26 (шт.),
рабочее место для преподавателя, доска.

Технические средства обучения:
персональный компьютер (программное обеспечение ОС Windows XP, Microsoft Office 2022),
экран,
проектор мультимедийный.

3.2 Учебно-методическое обеспечение

1. Головачев, С. С. Охрана труда для авторемонтных специальностей: учебное пособие / С. С. Головачев. — Москва: КноРус, 2026. — 239 с. — ISBN 978-5-406-16112-8. — URL: https://book.ru/book/962223 (дата обращения: 21.05.2026)
2. Косолапова, Н. В. Охрана труда: учебник / Н. В. Косолапова, Н. А. Прокопенко. — Москва: КноРус, 2026. — 181 с. — ISBN 978-5-406-15232-4. — URL: https://book.ru/book/959517 (дата обращения: 21.05.2026)

3. Фоменко, Н.К. Охрана труда. Практикум : Учебное пособие / Н.К. Фоменко — Минск : РИПО, 2025. — 176 с. — ISBN 978-985-895-335-5. — URL: https://book.ru/book/963622 (дата обращения: 16.05.2026).
4. Попов, Ю. П. Охрана труда : учебное пособие / Ю. П. Попов, В. В. Колтунов. — Москва : КноРус, 2025. — 226 с. — ISBN 978-5-406-14554-8. — URL: https://book.ru/book/957453 (дата обращения: 16.05.2026).

3.2.2. Дополнительные источники

1. Булгаков, А. Б. Охрана труда: несчастные случаи на производстве и профессиональные заболевания : учебное пособие для СПО / А. Б. Булгаков. — Саратов : Профобразование, 2021. — 116 с. — ISBN 978-5-4488-1136-4. —

Текст : электронный // Электронный ресурс цифровой образовательной среды СПО PROFобразование : [сайт]. — URL: https://profspo.ru/books/105149

2. Горькова, Н. В. Охрана труда / Н. В. Горькова, А. Г. Фетисов, Е. М. Мессинева. — 3-е изд., стер. — Санкт-Петербург : Лань, 2023. — 220 с. — ISBN 978-5-507-46500-2. — Текст : электронный // Лань : электронно-библиотечная система. — URL: https://e.lanbook.com/book/310208

3. Пачурин Г. В. Профилактика и практика расследования несчастных случаев на производстве / Г. В. Пачурин, Н. И. Щенников, Т. И. Курагина, А. А. Филиппов ; Под ред.: Пачурин Г. В.. — 2-е изд., стер. — Санкт-Петербург : Лань, 2023. — 380 с. — ISBN 978-5-507-47010-5. — Текст : электронный // Лань : электронно-библиотечная система. — URL: https://e.lanbook.com/book/322562

4. Минько, В. М. Охрана труда в машиностроении: учебное издание / Минько В.М. - Москва : Академия, 2023. - 256 с. (Специальности среднего профессионального образования). - URL: https://academia-moscow.ru - Режим доступа: Электронная библиотека «Academia-moscow». - Текст : электронный

5. Минько, В. М. Охрана труда в машиностроении: учебное издание / Минько В.М. - Москва : Академия, 2023. - 256 с. (Специальности среднего профессионального образования). - URL: https://academia-moscow.ru - Режим доступа: Электронная библиотека «Academia-moscow». - Текст : электронный

6. Беляков, Г. И. Охрана труда и техника безопасности : учебник для среднего профессионального образования / Г. И. Беляков. — 5-е изд., перераб. и доп. — Москва : Издательство Юрайт, 2024. — 740 с. — (Профессиональное образование). — ISBN 978-5-534-17697-1. — Текст : электронный // Образовательная платформа Юрайт [сайт]. — URL: https://urait.ru/bcode/537043

7. Карнаух, Н. Н. Охрана труда : учебник для среднего профессионального образования / Н. Н. Карнаух. — 2-е изд., перераб. и доп. — Москва : Издательство Юрайт, 2024. — 343 с. — (Профессиональное образование). — ISBN 978-5-534-15942-4. — Текст : электронный // Образовательная платформа Юрайт [сайт]. — URL: https://urait.ru/bcode/536603

8. Карнаух, Н. Н. Охрана труда : учебник для среднего профессионального образования / Н. Н. Карнаух. — 2-е изд., перераб. и доп. — Москва : Издательство Юрайт, 2024. — 343 с. — (Профессиональное образование). — ISBN 978-5-534-15942-4. — Текст : электронный // Образовательная платформа Юрайт [сайт]. — URL: https://urait.ru/bcode/536603

9. Родионова, О. М. Охрана труда : учебник для среднего профессионального образования / О. М. Родионова, Е. В. Аникина, Б. И. Лавер, Д. А. Семенов. — 3-е изд., перераб. и доп. — Москва : Издательство Юрайт, 2024. — 139 с. — (Профессиональное образование). — ISBN 978-5-534-17183-9.

— Текст : электронный // Образовательная платформа Юрайт [сайт]. — URL: https://urait.ru/bcode/537806

Основные нормативные документы

1. Конституция РФ от 12.12.2003 г. с изменениями 2020 г.
2. Федеральный закон от 30.12.2001 г. № 197-ФЗ «Трудовой кодекс РФ».
3. Федеральный закон от 1999 г № 181-ФЗ «Об основах охраны труда в РФ».
4. Федеральный закон РФ от 21.12.1994 г. № 69-ФЗ
«О пожарной безопасности».

Интернет-ресурс: Интернет-ресурс: Охрана труда в России. Форма доступа: www.tehdoc.ru

4. КОНТРОЛЬ И ОЦЕНКА РЕЗУЛЬТАТОВ ОСВОЕНИЯ ДИСЦИПЛИНЫ

Контроль и оценка результатов освоения дисциплины осуществляется преподавателем в процессе проведения практических занятий, тестирования, а также выполнения обучающимися индивидуальных заданий и промежуточной аттестации.

Текущий контроль индивидуальных образовательных достижений – демонстрируемых обучающимися знаний, умений и навыков проводится преподавателем в процессе проверки выполненных практических заданий, тестирования, а также выполнения обучающимися индивидуальной заданий и двух контрольных точек.

Обучение по учебной дисциплине завершается промежуточной аттестацией в форме диф.зачёта, который проводит преподаватель. Формы и методы промежуточной аттестации и текущего контроля по учебной дисциплине доводятся до сведения обучающихся не позднее начала двух месяцев от начала обучения по основной профессиональной образовательной программе.

Для промежуточной аттестации и текущего контроля создаются фонды контрольно-оценочных средств (КОС), которые включают в себя педагогические контрольно-измерительные материалы, предназначенные для определения соответствия (или несоответствия) индивидуальных образовательных достижений основным показателям оценки результатов подготовки.

Результаты обучения		Номер КТ, номера тем УП в соответствии с тематическим. планированием	Показатели освоения компетенций	Формы, методы контроля и оценки
Код ОК	Код ПК			
ОК 01 ОК 07 ОК 08 ,		**КТ№1** **Темы** 1.11,1.2,1.1, 2.2,3.1	У1 определять актуальность нормативно-правовой документации в профессиональной деятельности; У2 применять современную научную профессиональную терминологию; У4 определять направления ресурсосбережения в рамках профессиональной деятельности по специальности, осуществлять работу с соблюдением принципов бережливого производства; У6 пользоваться средствами профилактики перенапряжения, характерными для данной специальности З1 содержание актуальной нормативно-правовой документации; З2 современная научная и профессиональная терминология З4 основные ресурсы, задействованные в профессиональной деятельности; З5 пути обеспечения ресурсосбережения; З6 условия профессиональной деятельности и зоны риска физического здоровья для специальности; З7 средства профилактики перенапряжения	Тестирование Практические задания

		КТ№2 **Темы** 1.1,1.2,1.3,2.1, 2.2,3.1,3.2,3.3, 3,4.2 Диф.зачёт	У1 определять актуальность нормативно-правовой документации в профессиональной деятельности; У2 применять современную научную профессиональную терминологию; У3 соблюдать нормы экологической безопасности; У4 определять направления ресурсосбережения в рамках профессиональной деятельности по специальности, осуществлять работу с соблюдением принципов бережливого производства; У5 организовывать профессиональную деятельность с учетом знаний об изменении климатических условий региона применять рациональные приемы двигательных функций в профессиональной деятельности; У6 пользоваться средствами профилактики перенапряжения, характерными для данной специальности З1 содержание актуальной нормативно-правовой документации; З2 современная научная и профессиональная терминология; З3 правила экологической безопасности при ведении профессиональной деятельности; З4 основные ресурсы, задействованные в профессиональной деятельности; З5 пути обеспечения ресурсосбережения; основные направления изменения климатических условий региона основы здорового образа жизни; З6 условия профессиональной деятельности и зоны риска физического здоровья для специальности; З7 средства профилактики перенапряжения	Практические задания

Лист актуализации рабочей программы

Дата актуализации программы	Основание проведения актуализации	Содержании изменений и дополнений, вносимых в программу	№ страниц с изменениями, дополнениями	ФИО преподавателя

РАБОЧАЯ ПРОГРАММА УЧЕБНОЙ ДИСЦИПЛИНЫ

ОП.08 Информационные технологии в профессиональной деятельности

(в соответствии с учебным планом)

по специальности

23.02.05 Эксплуатация транспортного электрооборудования и автоматики (по видам транспорта, за исключением водного) (на базе основного общего образования)

Форма обучения очная

г. Омск, 2026

Рабочая программа учебной дисциплины ОП.08 Информационные технологии в профессиональной деятельности разработана на основе Федерального государственного образовательного стандарта СПО (далее ФГОС СПО), примерной основной образовательной программы по специальности 23.02.05 Эксплуатация транспортного электрооборудования и автоматики (по видам транспорта, за исключением водного) СПО, основной профессиональной образовательной программы (далее ОПОП) по специальности 23.02.05 Эксплуатация транспортного электрооборудования и автоматики.

Организация-разработчик: бюджетное профессиональное образовательное учреждение Омской области «Омский автотранспортный колледж»

Разработчик: **Акинчиц Татьяна Александровна**, преподаватель

Рабочая программа утверждена на заседании ЦМК «*Математика. Информатика и ВТ*».
Протокол № 8 от «24» апреля 2026 года

Председатель ЦМК «*Математика. Информатика и ВТ*» _____ / Попова А.П.

© **Акинчиц**.Т.А, 2026

© БПОУ ОО «Омский АТК», 2026

СОДЕРЖАНИЕ

1. ОБЩАЯ ХАРАКТЕРИСТИКА	4
1.1. Цель и место дисциплины в структуре основной образовательной программы	4
1.2. Планируемые результаты освоения дисциплины	4
2. СТРУКТУРА И СОДЕРЖАНИЕ ДИСЦИПЛИНЫ	8
2.1 Трудоемкость освоения дисциплины	8
2.2. Содержание дисциплины	9
3. УСЛОВИЯ РЕАЛИЗАЦИИ ПРОГРАММЫ ДИСЦИПЛИНЫ	12
3.1. Материально-техническое обеспечение	12
3.2. Учебно-методическое обеспечение	13
4. КОНТРОЛЬ И ОЦЕНКА РЕЗУЛЬТАТОВ ОСВОЕНИЯ ДИСЦИПЛИНЫ	15

1. ОБЩАЯ ХАРАКТЕРИСТИКА РАБОЧЕЙ ПРОГРАММЫ УЧЕБНОЙ ДИСЦИПЛИНЫ

Учебная дисциплина «ОП.08 Информационные технологии в профессиональной деятельности» является вариативной частью основной профессиональной образовательной программы (далее ОПОП) общепрофессионального цикла ОПОП по специальности 23.02.05 Эксплуатация транспортного электрооборудования и автоматики. Результаты освоения дисциплины соотносятся с планируемыми результатами освоения образовательной программы, представленными в матрице компетенций выпускника (п. 4.3 ПОП).

Связь с другими учебными дисциплинами:

УПП.02 Информатика,

ОП.01 Инженерная графика.

Учебная дисциплина «ОП.08 Информационные технологии в профессиональной деятельности» обеспечивает формирование профессиональных компетенций, общих компетенций и личностных результатов по 23.02.05 Эксплуатация транспортного электрооборудования и автоматики.

1.2 Цель и планируемые результаты освоения дисциплины

Результаты освоения дисциплины соотносятся с планируемыми результатами освоения образовательной программы, представленными в матрице компетенций выпускника (п. 4.3.2 ПОП-П).

В результате освоения дисциплины обучающийся должен:

Код ОК,	**Уметь**	**Знать**	**Владеть навыками**
ОК.01	распознавать задачу и/или проблему в профессиональном и/или социальном контексте, анализировать и выделять её составные части определять этапы решения задачи, составлять план действия, реализовывать составленный план, определять необходимые ресурсы выявлять и эффективно искать информацию, необходимую для решения задачи и/или проблемы владеть актуальными методами работы в профессиональной и	актуальный профессиональный и социальный контекст, в котором приходится работать и жить структура плана для решения задач, алгоритмы выполнения работ в профессиональной и смежных областях основные источники информации и ресурсы для решения задач и/или проблем в профессиональном и/или социальном контексте методы работы в профессиональной и смежных сферах порядок оценки результатов	Выбирать способы решения задач профессиональной деятельности применительно к различным контекстам

	смежных сферах оценивать результат и последствия своих действий (самостоятельно или с помощью наставника)	решения задач профессиональной деятельности	
ОК.02	определять задачи для поиска информации, планировать процесс поиска, выбирать необходимые источники информации выделять наиболее значимое в перечне информации, структурировать получаемую информацию, оформлять результаты поиска оценивать практическую значимость результатов поиска применять средства информационных технологий для решения профессиональных задач использовать современное программное обеспечение в профессиональной деятельности использовать различные цифровые средства для решения профессиональных задач	номенклатура информационных источников, применяемых в профессиональной деятельности приемы структурирования информации формат оформления результатов поиска информации современные средства и устройства информатизации, порядок их применения и программное обеспечение в профессиональной деятельности, в том числе цифровые средства	Использовать современные средства поиска, анализа и интерпретации информации и информационные технологии для выполнения задач профессиональной деятельности
ОК.03	Уметь принимать решения в стандартных и нестандартных ситуациях	Знать как решить ту или иную задачу.	Планировать и реализовывать собственное профессиональное и личностное развитие, предпринимательскую деятельность в профессиональной сфере, использовать знания по правовой и финансовой грамотности в различных жизненных ситуациях
ОК.04	организовывать работу коллектива и команды взаимодействовать с коллегами, руководством, клиентами в ходе профессиональной деятельности	психологические основы деятельности коллектива психологические особенности личности	Эффективно реализовывать работу коллектива и команды с коллегами, клиентами
ОК.05	грамотно излагать свои мысли и оформлять документы по профессиональной тематике на	правила оформления документов правила построения устных сообщений	Пользоваться профессиональной документацией на государственном и иностранном языках

	государственном языке проявлять толерантность в рабочем коллективе		
ОК.07	соблюдать нормы экологической безопасности определять направления ресурсосбережения в рамках профессиональной деятельности по профессии/ специальности организовывать профессиональную деятельность с соблюдением принципов бережливого производства организовывать профессиональную деятельность с учетом знаний об изменении климатических условий региона эффективно действовать в чрезвычайных ситуациях	правила экологической безопасности при ведении профессиональной деятельности основные ресурсы, задействованные в профессиональной деятельности пути обеспечения ресурсосбережения принципы бережливого производства основные направления изменения климатических условий региона правила поведения в чрезвычайных ситуациях	Использовать нормы и правила экологической безопасности, принципы бережливого производства в профессиональной сфере
ОК.09	понимать общий смысл четко произнесенных высказываний на известные темы (профессиональные и бытовые), понимать тексты на базовые профессиональные темы участвовать в диалогах на знакомые общие и профессиональные темы строить простые высказывания о себе и о своей профессиональной деятельности кратко обосновывать и объяснять свои действия (текущие и планируемые) писать простые связные сообщения на знакомые или интересующие профессиональные темы	правила построения простых и сложных предложений на профессиональные темы основные общеупотребительные глаголы (бытовая и профессиональная лексика) лексический минимум, относящийся к описанию предметов, средств и процессов профессиональной деятельности особенности произношения правила чтения текстов профессиональной направленности	Пользоваться профессиональной терминологией в диалогах на профессиональные темы

2. СТРУКТУРА И СОДЕРЖАНИЕ УЧЕБНОЙ ДИСЦИПЛИНЫ

2.1 Объем учебной дисциплины и виды учебной работы

Наименование составных частей дисциплины	Объем в часах	В т.ч. в форме практ. подготовки
Учебные занятия, Из них:	**44**	
теоретическое обучение	**6**	
практическая подготовка (*практикум, практическая работа)*	**34**	**34**
самостоятельная работа студентов *(при наличии)*	**0**	
консультации *(при наличии)*	**2**	
Промежуточная аттестация (зачет с оценкой**)**	**2**	
Всего	**44**	**34**

2.2 Тематический план и содержание учебной дисциплины

Наименование разделов и тем	Содержание учебного материала, практических занятий	Объем, ак. ч. / в том числе в форме практической подготовки, ак. ч.		Коды компетенций, формированию которых способствует элемент программы
		теоретическое обучение	практическая подготовка	
Раздел 1. Программное обеспечение профессиональной деятельности (22 часов)				
Тема 1.1. Программное обеспечение профессиональной деятельности	**Содержание**	**2**	**8**	ОК01 ОК02 ОК03 ОК09
	Прикладное программное обеспечение: понятие, назначение. Виды прикладных программ: текстовый и графические редакторы, электронные таблицы, системы управления базами данных, Web-редакторы, браузеры, интегрированные системы делопроизводства, системы проектирования, информационные системы предприятий, их краткая характеристика.	**2**	**0**	
	В том числе практических занятий	**0**	**8**	
	ПР№1. Оформление документов с помощью текстового редактора. ПР№2. Оформление документов с помощью текстового редактора. ПР№3. Обработка данных средствами электронных таблиц. Деловая графика. ПР№4. Создание презентации на профессиональную тему		**2** **2** **2** **2**	
Тема 1.2 Программные	**Содержание:**	**2**	**10**	ОК 01,

продукты по организации технического обслуживания и ремонта машин	Программы по учёту эксплуатационных материалов и запасных частей машин. Специализированное программное обеспечение, предназначенное для автоматизации учета, планирования и анализа работы дорожно-строительных, автотранспортных и других организаций по продаже и сервисному обслуживанию дорожно-строительной техники, автомобилей и запасных частей (1С, «Автосервис» и др.).	**2**		ОК 02, ОК 05, ОК09, ЛР 14 ЛР15
	В том числе практических занятий	**0**	**10**	ОК 01, ОК 02, ОК 05, ОК09, ЛР 14 ЛР15
	ПР№5. Изучение основных элементов прикладных программ ПР№6. Заполнение технического паспорта автомобиля в программе. ПР№7. Основные элементы программного обеспечения, предназначенного для автоматизации работы автопредприятий. ПР№8. Создание клиентской базы в программе. **Контрольная точка 1** ПР№9. Работа с магазином (складом) в программе.		**2** **2** **2** **2** **2**	
Раздел 2. Системы автоматизированного проектирования (18 часов)				
Тема 2.1. Графический редактор Компас 3D	**Содержание**	**2**	**16**	ОК01 ОК02 ОК03 ОК09
	Системы автоматизированного проектирования. Построение геометрических примитивов. Заполнение основной надписи в чертежах. Основные элементы обучающей программы "Графический редактор Компас 3D". Инструменты: локальные и глобальные привязки. Правила построения планировочных и конструкторских решений, в программе Компас 3D. Основные положения конструкторской, технологической и другой нормативной документации применительно к программам компьютерной графики в	**2**	**0**	

	профессиональной деятельности. Особенности построения планировки производственного участка или зоны. Особенности размещения на чертеже оборудования, входящего в состав производственного участка или зоны.			
	В том числе: практические занятия	**0**	**8**	
	ПР№10. Построение геометрических примитивов Локальные и глобальные привязки. ПР№11. Применение команд редактирования при построении чертежей ПР№12. Оформление чертежей по ГОСТУ. ПР№13. Построение фрагментов чертежей технических деталей.		**2** **2** **2** **2**	
Тема 2.2 Основы графического моделирования.	**Содержание**	**0**		ОК01 ОК02 ОК03 ОК09
	Основы трехмерного моделирования. Графическое представление пространственных образов. Порядок построения трехмерных деталей.	**0**		
	В том числе практических занятий		**8**	
	ПР№14. Построение 3-х мерных моделей ПР№15. Выполнение чертежа планировки производственного участка. ПР№16. Выполнение чертежа планировки зоны ТО и ТР грузовых автомобилей. ПР№17. Выполнение чертежа планировки территории СТОА.		**2** **2** **2** **2**	
Консультации		**2**		
Промежуточная аттестация Зачет с оценкой		**2**	**0**	ОК01, ОК02, ОК03, ОК09
	Всего	**10**	**34**	
	Максимальная учебная нагрузка за год	**44**		

3. УСЛОВИЯ РЕАЛИЗАЦИИ ПРОГРАММЫ ДИСЦИПЛИНЫ

3.1. Материально-техническое обеспечение

Для реализации программы учебной дисциплины предусмотрены следующие специальные помещения:

Кабинет «Информатика и информационные технологии в профессиональной деятельности», оснащенный необходимым для реализации программы учебной дисциплины оборудованием, техническими средствами обучения:

Специализированная мебель и системы хранения:

– доска 3-х элементная, комбинированная для письма мелом/маркером,

– стол с ящиками для хранения/тумбой,

– кресло офисное,

– шкаф для хранения учебных пособий,

– доска пробковая/доска магнитно-маркерная,

– стол ученический,

– стул ученический,

– тумба для таблиц под доску/шкаф для хранения таблиц и плакатов/система хранения таблиц и плакатов,

– кресло компьютерное,

– стол компьютерный.

Технические средства:

– интерактивная доска (с потолочным проектором с ультракоротким фокусом с креплением в комплекте, программное обеспечение)/интерактивная панель (программное обеспечение в комплекте),

– сетевой фильтр,

– многофункциональное устройство/принтер,

– персональный компьютер с периферией/ноутбук (лицензионное программное обеспечение и система защиты от вредоносной информации),

– источник бесперебойного питания,

– персональный компьютер с периферией для обучающихся (лицензионное программное обеспечение и система защиты от вредоносной информации),

– пакет программного обеспечения для обучения языкам программирования и основ алгоритмизации,

– точка беспроводного доступа,

– обжимной инструмент,

– коммутатор,

– комплект кабелей и переходников,

– коннекторы,

– кабель связи витая пара.

Электронные средства обучения:

– электронные образовательные ресурсы/интерактивные средства обучения.
Демонстрационные учебно-наглядные пособия;
– словари, справочники, энциклопедии,
– комплект демонстрационных учебных таблиц.

3.2. Учебно-методическое обеспечение

Реализация программы учебной дисциплины осуществляется на основе печатных (электронных) и информационных ресурсов, рекомендуемых для использования в образовательном процессе.

3.2.1. Основные печатные и/или электронные издания

1. Филимонова Е. В. Информационные технологии в профессиональной деятельности: учебник / Е. В. Филимонова. — М.: КноРус, 2025. — 482 с. — URL: https://book.ru/book/957607 (дата обращения: 19.05.2026)

2. Шитов В. Н. Информационные технологии в профессиональной деятельности : учебник / В. Н. Шитов. — М.: КноРус, 2025. — 322 с. — URL: https://book.ru/book/957279 (дата обращения: 19.05.2026)

3. Гохберг, Г. С. Информационные технологии: учебное издание / Гохберг Г.С., Зафиевский А.В., Короткин А.А. - Москва: Академия, 2024. - 272 с. (Специальности среднего профессионального образования). - URL: https://academia-moscow.ru - Режим доступа: Электронная библиотека «Academia-moscow». - Текст: электронный

4. Копылов, Ю. Р. Компьютерные технологии в машиностроении. Практикум / Ю. Р. Копылов. — 4-е изд., стер. — Санкт-Петербург: Лань, 2024. — 500 с. — ISBN 978-5-507-48772-1. — Текст: электронный // Лань: электронно-библиотечная система. — URL: https://e.lanbook.com/book/362315 (дата обращения: 19.05.2026)

5. Куприянов, Д. В. Информационное обеспечение профессиональной деятельности: учебник и практикум для среднего профессионального образования / Д. В. Куприянов. — 2-е изд., перераб. и доп. — Москва: Издательство Юрайт, 2024. — 283 с. — (Профессиональное образование). — ISBN 978-5-534-17829-6. — Текст: электронный // Образовательная платформа Юрайт [сайт]. — URL: https://urait.ru/bcode/537693 (дата обращения: 19.05.2026)

6. Михеева, Е. В. Информатика. Практикум: учебное издание / Михеева Е.В., Титова О.И. - Москва: Академия, 2023. - 224 с. (Специальности среднего профессионального образования). - URL: https://academia-moscow.ru - Режим доступа: Электронная библиотека «Academia-moscow». - Текст: электронный

7. Федотова, Е. Л. Информационные технологии в профессиональной деятельности: учебное пособие / Е.Л. Федотова. — Москва: ФОРУМ: ИНФРА-М,

2024. — 367 с. — (Среднее профессиональное образование). - ISBN 978-5-8199-0752-8. - Текст: электронный. - URL: https://znanium.com/catalog/product/2079929 (дата обращения: 19.05.2026)

3.2.2. Дополнительные источники

1. Белов, П. С. САПР технологических процессов / П. С. Белов, О. Г. Драгина. - Москва: Директ-Медиа, 2019. - 150 с. - ISBN 978-5-4499-0074-6. - Текст: электронный. - URL: https://znanium.com/catalog/product/1960023 (дата обращения: 26.05.2026)

2. Журавлев А.Е. Информатика. Практикум в среде Microsoft Office 2016/2019 / А. Е. Журавлев. — 4-е изд., стер. — СПб.: Лань, 2023. — 124 с. — ISBN 978-5-507-45697-0. — Текст: электронный // Лань: электронно-библиотечная система. — URL: https://e.lanbook.com/book/279833 (дата обращения: 26.05.2026)

3. Копылов, Ю. Р. Основы компьютерных цифровых технологий машиностроения / Ю. Р. Копылов. — 2-е изд., стер. — Санкт-Петербург: Лань, 2022. — 496 с. — ISBN 978-5-507-45352-8. — Текст: электронный // Лань: электронно-библиотечная система. — URL: https://e.lanbook.com/book/265187 (дата обращения: 26.05.2026)

4. Михеева Е.В. Информационные технологии в профессиональной деятельности. Технические специальности: учебник / Е.В. Михеева, О.И. Титова. – М.: Академия, 2021. – 416 с.

5. Прохорский Г. В. Информатика и информационные технологии в профессиональной деятельности: учебное пособие / Г. В. Прохорский. — М.: КноРус, 2023. — 271 с. — URL: https://book.ru/book/948626 (дата обращения: 19.05.2026)

6. Филимонова Е. В. Информатика и информационные технологии в профессиональной деятельности: учебник / Е. В. Филимонова. — М.: КноРус, 2024. — 213 с. — URL: https://book.ru/book/954618 (дата обращения: 26.05.2026)

4. КОНТРОЛЬ И ОЦЕНКА РЕЗУЛЬТАТОВ ОСВОЕНИЯ ДИСЦИПЛИНЫ

Контроль и оценка результатов освоения учебной дисциплины осуществляется преподавателем в процессе проведения текущего контроля и промежуточной аттестации.

Текущий контроль индивидуальных образовательных достижений – демонстрируемых обучающимися знаний, умений и навыков проводится по средством одной контрольной точки в процессе проведения практической работы, проведение которой описывается в КОС.

Обучение по программе учебной дисциплины завершается промежуточной аттестацией в форме зачета с оценкой.

Для текущего контроля и промежуточной аттестации создаются фонды контрольно-оценочных средств (КОС), которые включают в себя педагогические контрольно-измерительные материалы, процедуру проведения контроля, предназначенные для определения соответствия (или несоответствия) индивидуальных образовательных достижений основным показателям оценки результатов подготовки.

Результаты обучения			Номер контрольной точки, номера тем в соответствии с тематическим планированием	Критерии оценки	Формы, методы контроля и оценки
Код ОК, ЛР *(перечень в соответствии с п.1.1.1 данной программы)*	Код ПК (при наличии, или в соответствии с п.1.1.2)	Знания, умения *(в соответствии с п.1.1.3 данной программы)*			
ОК 01, ОК 02, ОК 05, ОК 09, ЛР 14, ЛР 17, ЛР 18		З1 З2 З5 З7 У1 У2 У5 У7	КТ№1 Раздел 1	Знает особенности и порядок работы в различных пакетах прикладных программ Определяет требования к оформлению документации в пакетах прикладных программ Формулирует наименование, особенности и рекомендации по применению различного программного обеспечения	практические задания, экспертное наблюдение выполнения практических упражнений

РАБОЧАЯ ПРОГРАММА ДИСЦИПЛИНЫ

ОП.09 Адаптация на рынке труда и профессиональная карьера

по специальности

23.02.05 Эксплуатация транспортного электрооборудования и автоматики (по видам транспорта, за исключением водного)

Форма обучения очная

г. Омск, 2026

Рабочая программа учебной дисциплины (далее УД) разработана на основе Федерального государственного образовательного стандарта СПО (далее ФГОС СПО), основной профессиональной образовательной программы (далее ОПОП) по специальности 23.02.05 Эксплуатация транспортного электрооборудования и автоматики (по видам транспорта, за исключением водного)

Организация-разработчик: бюджетное профессиональное образовательное учреждение Омской области «Омский автотранспортный колледж»

Разработчик: Сливинская Евгения Николаевна**,** преподаватель

Рабочая программа утверждена на заседании ЦМК *Общепрофессиональных дисциплин»*.
Протокол № …. от «…»_____2026 года
Председатель ЦМК «*Общепрофессиональных дисциплин»* _____ / Онопченко И.В.

© Сливинская Е.Н., 2026

© БПОУ ОО «Омский АТК», 2026

СОДЕРЖАНИЕ ПРОГРАММЫ

1. ОБЩАЯ ХАРАКТЕРИСТИКА	
1.1. Цель и место дисциплины в структуре основной образовательной программы	4
1.2. Планируемые результаты освоения дисциплины	4-5
2. СТРУКТУРА И СОДЕРЖАНИЕ ДИСЦИПЛИНЫ	
2.1 Трудоемкость освоения дисциплины	6
2.2. Содержание дисциплины	7-9
3. УСЛОВИЯ РЕАЛИЗАЦИИ ПРОГРАММЫ ДИСЦИПЛИНЫ	
3.1. Материально-техническое обеспечение	10
3.2. Учебно-методическое обеспечение	11
4. КОНТРОЛЬ И ОЦЕНКА РЕЗУЛЬТАТОВ ОСВОЕНИЯ ДИСЦИПЛИНЫ	11-13

1. ОБЩАЯ ХАРАКТЕРИСТИКА

1.1 Цель и место учебной дисциплины в структуре основной профессиональной образовательной программы

Цель дисциплины «Адаптация на рынке труда и профессиональная карьера» заключается в подготовке обучающихся к успешному трудоустройству, формировании навыков самостоятельного поиска работы, эффективной самопрезентации и успешной адаптации на рынке труда.

Дисциплина «Адаптация на рынке труда и профессиональная карьера» является вариативной частью общепрофессионального цикла ОПОП по специальности23.02.05 Эксплуатация транспортного электрооборудования и автоматики (по видам транспорта, за исключением водного).

Связь с другими дисциплинами: СГ.04 Физическая культура; СГ 05 Основы финансовой грамотности; ОП.06 Правовое обеспечение профессиональной деятельности.

Связь с профессиональными модулями (ПМ):

ПМ. 01 Выполнение технического обслуживания и ремонта электрооборудования и автоматики на транспорте

ПМ. 02 Разработка технологических процессов и нормативной документации по техническому обслуживанию и ремонту электрооборудования и автоматики на транспорте

ПМ. 03 Проведение диагностирования электрооборудования и автоматики на транспорте.

Дисциплина «Адаптация на рынке труда и профессиональная карьера» обеспечивает формирование общих компетенций и личностных результатов по специальности 23.02.04 Техническая эксплуатация подъемно-транспортных, строительных, дорожных машин и оборудования (по отраслям).

Особое значение дисциплина имеет при формировании и развитии ОК 1; ОК 2; ОК 3; ОК 5; ОК 9.ПК.1.1, ПК 1.2, ПК 2.1., ПК 3.1.

1.2 Планируемые результаты освоения дисциплины

1.2.1. Перечень формируемых компетенций и личностных результатов

1.2.2. Результаты освоения элементов компетенций по учебной дисциплине

Код ОК, ПК	Уметь	Знать	Владеть навыками
ОК 01	распознавать задачу и/или проблему в профессиональном и/или социальном контексте, анализировать и выделять её составные части определять этапы решения задачи, составлять план действия, реализовывать составленный план, определять необходимые ресурсы выявлять и эффективно искать информацию,	актуальный профессиональный и социальный контекст, в котором приходится работать и жить структура плана для решения задач, алгоритмы выполнения работ в профессиональной и смежных областях основные источники	

	необходимую для решения задачи и/или проблемы владеть актуальными методами работы в профессиональной и смежных сферах оценивать результат и последствия своих действий (самостоятельно или с помощью наставника)	информации и ресурсы для решения задач и/или проблем в профессиональном и/или социальном контексте методы работы в профессиональной и смежных сферах порядок оценки результатов решения задач профессиональной деятельности	
ОК 02	определять задачи для поиска информации, планировать процесс поиска, выбирать необходимые источники информации выделять наиболее значимое в перечне информации, структурировать получаемую информацию, оформлять результаты поиска оценивать практическую значимость результатов поиска применять средства информационных технологий для решения профессиональных задач использовать современное программное обеспечение в профессиональной деятельности использовать различные цифровые средства для решения профессиональных задач	номенклатура информационных источников, применяемых в профессиональной деятельности приемы структурирования инф формат оформления результатов поиска информации современные средства и устройства информатизации, порядок их применения и программное обеспечение в профессиональной деятельности, в том числ цифровые средства	
ОК 03	определять актуальность нормативно-правовой документации в профессиональной деятельности применять современную научную профессиональную терминологию определять и выстраивать траектории профессионального развития и самообразования выявлять достоинства и недостатки коммерческой идеи определять инвестиционную привлекательность коммерческих идей в рамках профессиональной деятельности, выявлять источники финансирования презентовать идеи открытия собственного дела в профессиональной деятельности определять источники достоверной правовой информации составлять различные правовые документы находить интересные проектные идеи, грамотно их формулировать и документировать оценивать жизнеспособность проектной идеи, составлять план проекта	содержание актуальной нормативно-правовой документации современная научная и профессиональная терминология возможные траектории профессионального развития и самообразования основы предпринимательской деятельности, правовой и финансовой грамотности правила разработки презентации основные этапы разработки и реализации проекта	
ОК 05	грамотно излагать свои мысли и оформлять документы по профессиональной тематике на государственном языке проявлять толерантность в рабочем коллективе	правила оформления документов правила построения устных сообщений особенности социального и культурного контек	
ОК 09	понимать общий смысл четко произнесенных высказываний на известные темы (профессиональные и бытовые), понимать тексты на базовые профессиональные темы участвовать в диалогах на знакомые общие и	правила построения простых и сложных предложений на профессиональные темы основные общеупотребительные глаголы (бытовая и	

	профессиональные темы строить простые высказывания о себе и о своей профессиональной деятельности кратко обосновывать и объяснять свои действия (текущие и планируемые писать простые связные сообщения на знакомые или интересующие профессиональные темы	профессиональная лексика) лексический минимум, относящийся к описанию предметов, средств и процессов профессиональной деятельности особенности произношения правила чтения текстов профессиональной направленности	
ПК.1.1, ПК 1.2, ПК 2.1., ПК 3.1.	У1- анализировать задачу или проблему профессионально деятельности; сосоставлять план действия; У2- реализовать составленный план; оценивать результат и последствия своих Действий; У3- работать в коллективе и команде, эффективно общаться с коллегами, руководством, потребителями; использовать профессиональную терминологию; У4- определять задачи профессионального и личностного развития, заниматься самообразованием, повышением квалификации; У5- ориентироваться в условиях частой смены технологий и профессиональной деятельности; У6- составлять необходимый для трудоустройства пакет документов.	З1- актуальный профессиональный и социальный контекст в рамках профессиональной карьеры и адаптации на рынке труда; З2- перечень и возможности социальных институтов, предоставляющих информацию о рынке труда для соискателей; З3- основы эффективной самопрезентации, пути построения профессиональной карьеры; З4- психологические особенности личности, виды социальных взаимодействий; З5 -этические принципы общения; З6 - способы саморегуляции, стратегии поведения в конфликтной ситуации. З7 - принципы здорового образа жизни, профилактику профессиональных заболеваний	

1.3 Обоснование часов вариативной части ОПОП

№ п/п	Дополнительные знания, умения, навыки	№, наименование темы	Объем часов	Обоснование включения в рабочую программу
1	ПК.1.1, ПК 1.2, ПК 2.1., ПК 3.1.		52	Для наиболее эффективного профессионального развития необходимо планировать процесс и траекторию профессионального самосовершенствования и профессионального роста

2. СТРУКТУРА И СОДЕРЖАНИЕ ДИСЦИПЛИНЫ

2.1 Трудоемкость освоения дисциплины

Наименование составных частей дисциплины	**Объем в часах**	**В т.ч. в форме практ. подготовки**
Учебные занятия, в том числе:		
теоретическое обучение	48	48
практическая подготовка (*практикум, практическая работа, лабораторная работа и т.д. при наличии)*		
самостоятельная работа студентов		
консультации	2	2
Промежуточная аттестация **(защита проекта)**	2	***2***
Всего	***52***	***52***

2. Содержание дисциплины

Наименование разделов и тем	Содержание учебного материала, практических и лабораторных занятий, *курсовая работа (проект)*	Объем, ак. ч. / в том числе в форме практической подготовки, ак. ч.		Коды компетенций, формированию которых способствует элемент программы
		теоретическое обучение	практическая подготовка	
Раздел 1. Особенности современного рынка труда				
Тема 1.1. Введение в предмет «Адаптация на рынке труда и профессиональная карьера».	Основное содержание дисциплины «Адаптация выпускников на рынке труда и профессиональная карьера». Виды трудовой адаптации. Стадии, факторы трудовой адаптации. Профессиональная карьера.		**2**	ОК 1 ОК 2 ОК 3 ОК 5 ОК 9
Тема 1.2. Классификация профессий. Формула профессий.	Многообразие мира профессий. Предмет труда в профессиональной деятельности. Условия профессионального труда. Формула профессии.		**2**	
Тема 1.3 Современный рынок труда: структура основные понятия	Определение понятия «рынок труда». Механизм функционирования рынка труда. Перспективы развития российского рынка труда. Преимущества российского рынка труда для выпускников. Психологический портрет российского работодателя. Влияние кризиса на современный рынок труда.		**2**	
Раздел 2. Определение индивидуальной стратегии поведения на рынке труда				
Тема 2.1. Технологии эффективного трудоустройства. Подготовка профессионального резюме и пакета документов для собеседования	Методы поиска работы. Достоинства и недостатки различных способов поиска работы. Этапы трудоустройства. Правила приема при трудоустройстве. Сопроводительное письмо, резюме. Структура резюме, формы и приемы заполнения резюме. Структура автобиографии. Структура заявления.		**4**	ОК 1 ОК 2 ОК 3 ОК 5 ОК 9

Тема 2.2. Собеседование с работодателем.	Типы собеседований. Факторы, влияющие на мнение интервьюера. Подготовка к собеседованию. Поведение на собеседовании. Ошибки, допускаемые кандидатом в ходе собеседования. Преимущества телефонных переговоров при поиске работы. Технология телефонных переговоров.		**4**	
ТЕМА 2.3. Нормативно – правовая основа трудоустройства. Значение трудового договора.	Трудовой договор, как нормативно-правовая основа трудоустройства. Виды трудового договора. Значение трудового договора. Изменение и прекращение трудового договора.		**4**	
Раздел 3. Личностные особенности и профессиональная компетентность специалиста				
Тема 3.1. Личность. Структура личности. Профессиональное развитие личности.	Понятие личности. Структура личности. Факторы, влияющие на развитие и становление личности. Профессиональное становление личности. Кризисы профессионального развития		**4**	ОК 1 ОК 2 ОК 3 ОК 5 ОК 9
Тема 3.2. Психические особенности личности и их проявления в профессиональной деятельности.	Типологические особенности в профессиональном становлении личности. Влияние темперамента на формирование индивидуального стиля деятельности.		**2**	
Тема 3.3. Характерологические особенности личности в профессиональной деятельности.	Понятие характера. Черты характера. Акцентуация характера и их влияние при выполнении профессиональной деятельности. Эмоциональное состояние личности. Влияние черт характера на профессиональную деятельность. Понятие воли. Волевые качества личности.		**4**	
Тема 3.4. Профессия и здоровье личности.	Здоровье, виды здоровья. Факторы обеспечения здоровья. Образ жизни и его компоненты. Профессиональная пригодность. Профессиональные заболевания и их профилактика.		**4**	

Раздел. 4. Деловое общение в группе и коллективе.				
Тема 4.1. Социальная группа, коллектив.	Психология группы: что такое социальная группа; формальные и неформальные группы. Группа и коллектив. Положение человека в группе и коллективе. Социальные роли. Психологический климат в группе.		**2**	ОК 1 ОК 2 ОК 3 ОК 5 ОК 9 ПК.1.1. ПК 1.2
Тема 4.2. Деловое общение	Общение. Основные функции делового общения. Формы взаимодействия. Типы взаимодействия в практике делового общения. Основные характеристики делового общения.		**4**	
Тема 4,3. Предупреждение и разрешение межличностных конфликтов.	Конфликты в общении: причины, процесс. Виды конфликта. Профилактика межличностных конфликтов. Пути разрешения конфликтов. Стратегии поведения в конфликтной ситуации.		**4**	
Тема 4.4. Инвентаризация личных и профессиональных компетенций.	Пути развития общих и профессиональных компетенций и их оценка в процессе получения профессии. Личные качества специалиста их развитие и коррекция.		**2**	
	Выполнение проекта «Моя будущая профессия»		**4**	
Консультация			**2**	
Промежуточная аттестация – дифференцированный зачет Защита проекта «Моя будущая профессиональная деятельность».			**2**	
	Всего	**-**	**52**	
		52		

.

3. УСЛОВИЯ РЕАЛИЗАЦИИ ПРОГРАММЫ ДИСЦИПЛИНЫ

3.1. Материально-техническое обеспечение

Для реализации программы учебной дисциплины предусмотрены следующие специальные помещения: кабинет

Кабинет оснащенный необходимым для реализации программы учебной дисциплины оборудованием: столы – 15 шт.; стулья – 30 шт.; техническими средствами обучения: персональный компьютер 1 ед., (программное обеспечение ОС Windows XP, Microsoft Office 2007); экран 1 ед.; проектор мультимедийный 1 ед.

3.2. Учебно-методическое обеспечение

Реализация программы учебной дисциплины осуществляется на основе печатных (электронных) и информационных ресурсов, рекомендуемых для использования в образовательном процессе.

3.2.1 Основные печатные издания:

1. Анцупов, А. Я. Психология делового общения и конфликтология: учебник / А. Я. Анцупов, И. Е. Жмурин, А. И. Шипилов. — Москва: КноРус, 2026. — 463 с. — ISBN 978-5-406-15516-5. — URL: https://book.ru/book/960284 (дата обращения: 06.05.2026)

2. Рыжиков, С. Н. Эффективное поведение на рынке труда: учебник / С. Н. Рыжиков. — Москва: КноРус, 2026. — 217 с. — ISBN 978-5-406-15143-3. — URL: https://book.ru/book/959668 (дата обращения: 04.05.2026)

3. Самыгин С. И. Профессиональная этика и психология делового общения: учебник / С. И. Самыгин,; под ред. А. М. Руденко. — Москва: КноРус, 2023. — 232 с. — URL: https://book.ru/book/949734

4. Фёдорова Н. В. Управление персоналом: учебник / Н. В. Фёдорова, О. Ю. Минченкова. — Москва: КноРус, 2022. — 216 с. — URL: https://book.ru/book/942469

5. Эффективное поведение на рынке труда: учебник / С. И. Самыгин, Д. В. Кротов, М. Г. Магомедов [и др.]. — Москва: КноРус, 2026. — 250 с. — ISBN 978-5-406-15648-3. — URL: https://book.ru/book/960602 (дата обращения: 04.05.2026)

Дополнительные:

1. Кибанова Л. Н. Управление персоналом: учебное пособие / Л. Н. Кибанова, А. Я. Кибанов. — Москва: КноРус, 2022. — 201 с. — URL: https://book.ru/book/940642

2. Руденко А. М. Профессиональная этика и психология делового общения: учебник / А. М. Руденко, С. И. Самыгин; под ред. А. М. Руденко. — Москва: КноРус, 2024. — 232 с. — URL: https://book.ru/book/952776

3. Федорова А. В. Профессиональная этика и психология делового общения: учебное пособие / А. В. Федорова. — Москва: КноРус, 2023. — 218 с. — URL: https://book.ru/book/949501

4. Шапиро С. А. Управление персоналом: учебное пособие / С. А. Шапиро, И. А. Епишкин. — Москва: КноРус, 2022. — 243 с. — URL: https://book.ru/book/943236

4. КОНТРОЛЬ И ОЦЕНКА РЕЗУЛЬТАТОВ ОСВОЕНИЯ ДИСЦИПЛИНЫ

Контроль и оценка результатов освоения учебной дисциплины осуществляется преподавателем в процессе проведения текущего контроля и промежуточной аттестации.

Текущий контроль индивидуальных образовательных достижений – демонстрируемых обучающимися знаний, умений и навыков проводится по средствам трех контрольных течек в процессе проведения тестирования, практических занятий, проведение которых описывается в КОС.

Обучение по программе учебной дисциплины завершается промежуточной аттестацией в форме дифференцированного зачета.

Для текущего контроля и промежуточной аттестации создаются фонды контрольно-оценочных средств (КОС), которые включают в себя педагогические контрольно-измерительные материалы, процедуру проведения контроля, предназначенные для определения соответствия (или несоответствия) индивидуальных образовательных достижений основным показателям оценки результатов подготовки.

Результаты обучения			Номер контрольной точки, номера тем в соответствии с тематическим планированием	Критерии оценки	Формы, методы контроля и оценки
Код ОК, ЛР *(перечень в соответствии с п.1.1.1 данной программы)*	Код ПК (при наличии, или в соответствии с п.1.1.2)	Знания, умения *(в соответствии с п.1.1.3 данной программы)*			
ОК 1 ОК 2 ОК 3 ОК 5 ОК 9	ПК1	З1-1-4	КТ№1 Темы 1.1-1.3.	Знает основные понятия современного рынка труда. Определяет перечень и возможности социальных институтов, предоставляющих информацию о рынке труда для соискателей. Формулирует профессиональные и личностные цели развития.	*тесты, письменный опрос собеседование практические упражнения*
		У1-4		Раскрывает сущность адаптации на рынке труда и профессиональной деятельности. Определяет основные структурные компоненты рынка труда. Классифицирует профессию по формуле.	*тесты, письменный опрос, практические упражнения, собеседование*
ОК 1 ОК 2 ОК 3 ОК 5 ОК 9		З 1-6 У 1-6	КТ № 2. Темы 2.1-2.3.	Знает основные методы и способы поиска работы, алгоритм написания резюме.	*практические упражнения, письменный опрос, собеседование*
ОК 1 ОК 2 ОК 3 ОК 5 ОК 9		З 1-7	КТ № 3 Темы 3.1.-3.4.	Знает содержание личности и ее структурные компоненты. Определяет типологические особенности личности. Описывает характерологические особенности в	*тесты, письменный опрос, практические упражнения, собеседования*

				профессиональной деятельности. Раскрывает понятие «здоровье», «профессиональная пригодность», факторы влияющие на здоровье.	
		У1-6		Определяет типологические особенности, направленность личности. Выполняет диагностику личностных особенностей. Интерпретирует полученные результаты. Составляет личностную характеристику.	*тесты, письменный опрос, практические упражнения, собеседование*
ОК 1 ОК 2 ОК 3 ОК 5 ОК 9		З 1-6	КТ № 4. Темы 43.1-4.3.	Знает основные понятия: «группа», «общение». «конфликт». Описывает виды: групп, делового общения, конфликтов. Стратегии поведения в конфликтной ситуации.	*практические упражнения, письменный опрос, собеседование*
		У 1-6		Составляет личностно-профессиональный портрет.	
ОК 1 ОК 2 ОК 3 ОК 5 ОК 9	ПК.1.1, ПК 1.2, ПК 2.1., ПК 3.1.	З 1-6 У 1-6	дифференцированный зачет	Составляет личностно-профессиональный портрет. Презентует себя как специалиста	Защита проекта

Лист актуализации рабочей программы

Дата актуализации программы	Основание проведения актуализации	Содержании изменений и дополнений, вносимых в программу	№№ страниц с изменениями, дополнениями	ФИО преподавателя

РАБОЧАЯ ПРОГРАММА ДИСЦИПЛИНЫ

ОПЦ.10ц Информационные технологии в транспортной отрасли

по специальности

23.02.05 Эксплуатация транспортного электрооборудования и автоматики (по видам транспорта, за исключением водного)

(на базе основного общего образования)

Форма обучения очная

г. Омск, 2026

Рабочая программа учебной дисциплины (далее УД) разработана на основе Федерального государственного образовательного стандарта СОО (далее ФГОС СОО), примерной программы общеобразовательной учебной дисциплины название, основной профессиональной образовательной программы (далее ОПОП) по специальности 23.02.05 Эксплуатация транспортного электрооборудования и автоматики (по видам транспорта, за исключением водного)

Организация-разработчик: бюджетное профессиональное образовательное учреждение Омской области «Омский автотранспортный колледж»

Разработчик: Жуков В.С., преподаватель.

Рабочая программа утверждена на заседании ЦМК «*Техническое обслуживание и ремонт автомобильного транспорта. Эксплуатация транспортного электрооборудования и автоматики*».

Протокол № от « » 2026 года
Председатель ЦМК «*Техническое обслуживание и ремонт автомобильного транспорта. Эксплуатация транспортного электрооборудования и автоматики*»
_____ / Жуков Вячеслав Сергеевич/
подпись

© Жуков В.С. 2026

© БПОУ «Омский АТК» 2026

СОДЕРЖАНИЕ ПРОГРАММЫ

1. ОБЩАЯ ХАРАКТЕРИСТИКА РАБОЧЕЙ ПРОГРАММЫ ПРОФЕССИОНАЛЬНОГО МОДУЛЯ	4
1.1. Цель и место дисциплины в структуре основной образовательной программы	4
1.2. Планируемые результаты освоения дисциплины	4
2. СТРУКТУРА И СОДЕРЖАНИЕ ПРОФЕССИОНАЛЬНОГО МОДУЛЯ	7
2.1 Трудоемкость освоения дисциплины	7
2.2. Содержание дисциплины	8
3. УСЛОВИЯ РЕАЛИЗАЦИИ ПРОГРАММЫ ПРОФЕССИОНАЛЬНОГО МОДУЛЯ	9
3.1. Материально-техническое обеспечение	9
3.2. Учебно-методическое обеспечение	9
4. КОНТРОЛЬ И ОЦЕНКА РЕЗУЛЬТАТОВ ОСВОЕНИЯ ПРОФЕССИОНАЛЬНОГО МОДУЛЯ	11

1. ОБЩАЯ ХАРАКТЕРИСТИКА РАБОЧЕЙ ПРОГРАММЫ ПРОФЕССИОНАЛЬНОГО МОДУЛЯ

1.1. Цель и место учебной дисциплины в структуре основной профессиональной образовательной программы

Целью освоения учебной дисциплины «Информационные технологии в транспортной отрасли» является формированию у студентов теоретических знаний и практических навыков по применению информационных технологий на транспорте и расширению профессионального кругозора студентов.

Дисциплина «Информационные технологии в транспортной отрасли» является вариативной частью общепрофессионального цикла ОПОП по специальности 23.02.05 Эксплуатация транспортного электрооборудования и автоматики (по видам транспорта, за исключением водного).

Связь с другими дисциплинами: Информатика, Математика, Информационные технологии в профессиональной деятельности, Адаптация на рынке труда и профессиональная карьера

Дисциплина «Информационные технологии в транспортной отрасли» обеспечивает формирование общих компетенций по специальности 23.02.05 Эксплуатация транспортного электрооборудования и автоматики (по видам транспорта, за исключением водного).

1.2. Планируемые результаты освоения дисциплины

1.2.1. Перечень формируемых компетенций и личностных результатов

Код и наименование формируемых компетенций	**Уметь**	**Знать**	**Владеть навыками**
ОК 01. Выбирать способы решения задач профессиональной деятельности применительно к различным контекстам;	Уметь :распознавать задачу и/или проблему в профессиональном и/или социальном контексте, анализировать и выделять её составные части определять этапы решения задачи, составлять план действия, реализовывать составленный план, определять необходимые ресурсы выявлять и эффективно ис-	Знать актуальный профессиональный и социальный контекст, в котором приходится работать и жить структура плана для решения задач, алгоритмы выполнения работ в профессиональной и смежных областях основные источники информации и ресурсы для решения задач и/или проблем в профессиональном и/или социальном контексте	

	кать информацию, необходимую для решения задачи и/или проблемы владеть актуальными методами работы в профессиональной и смежных сферах оценивать результат и последствия своих действий (самостоятельно или с помощью наставника)	методы работы в профессиональной и смежных сферах порядок оценки результатов решения задач профессиональной деятельности	
ОК 02. Использовать современные средства поиска, анализа и интерпретации информации и информационные технологии для выполнения задач профессиональной деятельности; и иностранном языке	Уметь определять задачи для поиска информации, планировать процесс поиска, выбирать необходимые источники информации выделять наиболее значимое в перечне информации, структурировать получаемую информацию, оформлять результаты поиска оценивать практическую значимость результатов поиска применять средства информационных технологий для решения профессиональных задач использовать современное программное обеспечение в профессиональной деятельности использовать различные цифровые средства для решения профессиональных задач	Знать номенклатура информационных источников, применяемых в профессиональной деятельности приемы структурирования информации формат оформления результатов поиска информации современные средства и устройства информатизации, порядок их применения и программное обеспечение в профессиональной деятельности, в том числе цифровые средства	
ОК 09 Пользоваться профессиональной документацией на государственном и иностранном языках	Уметь понимать общий смысл четко произнесенных высказываний на известные темы (профессиональные и бытовые), понимать тексты на базовые профессиональные темы участвовать в диалогах на знакомые общие и профессиональные темы строить простые высказывания о себе и о своей профессиональной деятельности кратко обосновывать и объяснять свои действия (текущие и планируемые) писать простые связные сообщения на знакомые или интересующие профессиональные темы	Знать правила построения простых и сложных предложений на профессиональные темы основные общеупотребительные глаголы (бытовая и профессиональная лексика) лексический минимум, относящийся к описанию предметов, средств и процессов профессиональной деятельности особенности произношения правила чтения текстов профессиональной направленности	
ПК 1.3ц Планировать и организовывать материально-техническое обеспечение процесса технического обслуживания и ремонта	Умения: - Рассчитывать основные технико-экономические показатели деятельности по техническому обслуживанию и ремонту автотранспортных средств и их компонентов. - Анализировать наличие материалов, оборудования и	Знания: - Основные технико-экономические показатели производственной деятельности в области сервиса автотранспортных средств и их компонентов. - Химмотологическую карту автотранспортных средств и их компонентов. - Основы управления складом.	Навыки: - Планирования бюджета на оказание сервиса автотранспортных средств и их компонентов. - Определения потребности в восполнении запаса материалов и инструмента для проведения ра-

авто-транспорт-ных средств и их компонентов	инструмента, исходя из производственной программы предприятия. - Оформлять заказы на материалы, оборудование и инструмент для проведения работ по техническому обслуживанию и ремонту автотранспортных средств и их компонентов. - Пользоваться справочными материалами и технической документацией организаций-изготовителей автотранспортных средств, материалов, оборудования и инструмента. - Использовать специализированные программные продукты.	- Технические и эксплуатационные характеристики автотранспортных средств и их компонентов.	бот по техническому обслуживанию и ремонту автотранспортных средств и их компонентов. - Заказа материалов, оборудования и инструмента для проведения работ по техническому обслуживанию и ремонту автотранспортных средств и их компонентов.

1.3. Обоснование вариативной части ОПОП

№ п/п	Дополнительные профессиональные компетенции	Дополнительные знания, умения, навыки	№ наименования темы	Объем часов	Обоснование включения в рабочую программу
1	ПК 1.3ц	Расширение подготовки, определяемой содержанием обязательной части, углубление подготовки обучающихся при формировании знаний умений и навыков в информационных технологиях в транспортной отрасли	Тема 1- 3	36	Запрос работодателя (Сеть автосервисов «Реактор»)

2. СТРУКТУРА И СОДЕРЖАНИЕ ДИСЦИПЛИНЫ

2.1 Трудоемкость освоения дисциплины

Наименование составных частей дисциплины	**Объем в часах**	**В т.ч. в форме практ. подготовки**
Учебные занятия, в том числе:	34	26
теоретическое обучение	14	8
практическая подготовка (*практикум, практическая работа, лабораторная работа и т.д. при наличии)*	18	18
самостоятельная работа студентов *(при наличии)*	-	-
консультации *(при наличии)*	2	-
Промежуточная аттестация (диф.зачет)	***2***	***2***
Всего	***36***	***28***

2.2. Содержание дисциплины

Наименование разделов и тем	**Содержание учебного материала, практических и лабораторных занятий,** *курсовая работа (проект)*	**Объем, ак. ч. / в том числе в форме практической подготовки, ак. ч.**		**Коды компетенций, формированию которых способствует элемент программы**
		теоретическое обучение	**практическая подготовка**	
Тема 1. Информация и информационные технологии на транспорте	Значение и сущность информации. Информационные процессы в управлении организацией. Управление в информационных системах. Информационные технологии в системе управления Объекты проектирования информационных систем и технологий	2	2	ОК 01, ОК 02, ОК 09, ПК 1.3ц
Практические работы	Практическая работа № 1 Информационные потоки в транспортных системах, их взаимосвязи с глобальной системой передачи. Практическая работа № 2 Принципы хранения и обработки информации.	-	4	
Тема 2. Обработка данных в транспортной отрасли	Работа с офисными пакетами прикладных программ (текстовых и табличных редакторов), с базами данных, с изображениями, графическими редакторами	2	2	ОК 01, ОК 02, ОК 09, ПК 1.3ц
Практические работы	Практическая работа № 3 Программное обеспечение автосервиса. Практическая работа № 4 Алгоритмы эффективного принятия решения. Практическая работа № 5 Использование технических средств, операционные системы и прикладные программы Практическая работа № 6 Подбор каталожных автозапчастей автопроизводителей через сайты поставщиков и интернет магазинов		8	
Тема 3. АСУ на транспорте	Информационное обеспечение АСУ организацией. Техническое и программное обеспечение АСУ. Основные принципы организационного построения АСУ. Методы и средства управления информационными потоками в транспортных системах различной сложности. Общие принципы построения и анализ проектов развития интеллектуальных транспортных систем.	4	4	ОК 01, ОК 02, ОК 09, ПК 1.3ц
Практические работы	Практическая работа № 7 Принципы информационного обеспечения транспортного процесса. Практическая работа № 8 Техническое обеспечение АСУ. Практическая работа № 9 Информационное обеспечение АСУ.	-	6	
Консультация		2	-	
Промежуточная аттестация	Дифференцированный зачет	-	2	
Итого		12	28	

3. УСЛОВИЯ РЕАЛИЗАЦИИ ПРОГРАММЫ ПРОФЕССИОНАЛЬНОГО МОДУЛЯ

3.1 Материально-техническое обеспечение

Для реализации программы учебной дисциплины предусмотрены следующие специальные помещения :кабинет «Информатика и информационные технологии»

Кабинет «Информатика и информационные технологии» оснащенный необходимым для реализации программы учебной дисциплины оборудованием и техническими средствами обучения:

- стол компьютерный;
- стул компьютерный;
- автоматизированное рабочее место;
- программное обеспечение управления складом.;
- программное обеспечение система трехмерного проектирования;
- программное обеспечение автоматизации процессов в автосалоне и автосервисе;
- программное обеспечение среда разработки и программирования;
- программное обеспечение удалённого доступа;
- программное обеспечение анализа сети;
- программное обеспечение для мониторинга;
- интерактивный колмлекс;
- тумба;
- многофункциональное устройство мфу;
- программное обеспечение совместного доступа и управления;
- сервер;
- коммутатор;
- маршрутизатор .

3.2. Информационное обеспечение реализации программы

Основные источники:

1. Сергеев, Л. И. Цифровая экономика : учебник для вузов / Л. И. Сергеев, Д. Л. Сергеев, А. Л. Юданова ; под редакцией Л. И. Сергеева. — 2-е изд., перераб. и доп. — Москва : Издательство Юрайт, 2024. — 437 с. — (Высшее образование). — Текст : электронный // Образовательная платформа Юрайт [сайт]. — URL: https://urait.ru/bcode/543648 (дата обращения: 02.06.2026).

2. Носова, С. С. Цифровая экономика : учебник / С. С. Носова, А. В. Путилов, А. Н. Норкина. — Москва : КноРус, 2026. — 303 с. — ISBN 978-5-406-16415-0. — URL: https://book.ru/book/962641 (дата обращения: 19.06.2026).

3.2.2. Дополнительные источники

1. Синицына, А.С. (под ред.) Цифровая трансформация и логистический инжиниринг на транспорте: учебное пособие — Москва: ФГБУ ДПО «Учебнометодический центр по образованию на железнодорожном транспорте», 2021. — 224 с. — ISBN 978-5-907206-85-4. — Текст : электронный // УМЦ ЖДТ : электронная библиотека. — URL: http://umczdt.ru/books/1196/251724/http://umczdt.ru/books/1196/251724/ (дата обращения: 02.06.2026). — Режим доступа: для авториз. пользователей.

2. Войтова М.В. Информационные технологии в профессиональной деятельности: учеб. пособие. — М.: ФГБУ ДПО «Учебно-методический центр по образованию на железнодорожном транспорте», 2019. — 128 с. – ISBN 978-5-907055-81- 0. — Текст : электронный // УМЦ ЖДТ : электронная библиотека. — URL: http://umczdt.ru/books/1210/232049/ (дата обращения: 02.06.2026).

3. Информационные технологии на транспорте: учебник / В.Н. Морозов и др. — М.: ФГБУ ДПО «Учебно-методический центр по образованию на железнодорожном транспорте», 2018. — 405 с. – ISBN 9785-907055-57-5. — Текст : электронный // УМЦ ЖДТ : электронная библиотека. — URL: http://umczdt.ru/books/1210/225479/http://umczdt.ru/books/1210/225479/(дата обращения: 02.06.2026). — Режим доступа: для авториз. пользователей.

4. Кушнирук, А. С. Информационные технологии при эксплуатации, ремонте и обслуживании локомотивов : Учебное пособие / А.С. Кушнирук, Е.Н. Кузьмичёв. – Хабаровск : Изд-во ДВГУПС, 2020. – 121 с. — Текст : электронный // УМЦ ЖДТ : электронная библиотека. — URL: http://umczdt.ru/books/1215/253534/ (дата обращения: 02.06.2026). — Режим доступа: для авториз. пользователей.

4. КОНТРОЛЬ И ОЦЕНКА РЕЗУЛЬТАТОВ ОСВОЕНИЯ УЧЕБНОЙ ДИСЦИПЛИНЫ

Контроль и оценка результатов освоения учебной дисциплины осуществляется преподавателем в процессе проведения текущего контроля и промежуточной аттестации.

Текущий контроль индивидуальных образовательных достижений – демонстрируемых обучающимися знаний, умений и навыков проводится по средством посредством контрольной точки. Обучение по программе учебной дисциплины завершается промежуточной аттестацией в форме дифференцированного зачета

Для текущего контроля и промежуточной аттестации создаются фонды контрольно-оценочных средств (КОС), которые включают в себя педагогические контрольно-измерительные материалы, процедуру проведения контроля, предназначенные для определения соответствия (или несоответствия) индивидуальных образовательных достижений основным показателям оценки результатов подготовки.

Результаты обучения			Номер контрольной точки, номера тем в соответствии с тематическим планированием	Критерии оценки	Формы, методы контроля и оценки
Код ОК, ЛР	Код ПК	Знания, умения			
ОК 01, ОК 02, ОК 09,	ПК1.3ц	З1-З9,	КТ №1 Темы 1-3	Знает назначение, виды, характеристика и сферы применения систем и средств связи на транспорте; структура, уровни построения и функции АСУ на транспорте; принципы информационного обеспечения транспортного процесса; техническое и информационное обеспечение АСУ; информационные потоки в транспортных системах, их взаимосвязи с глобальной системой передачи; принципы хранения и обработки информации; работа цифрового сканера; программное обеспечение автосервиса: алгоритмы эффективного принятия решения	Оценивание теоретического задания и практического задания
ОК 01, ОК 02, ОК 09,,	ПК1.3ц	У1-У4 З1 - З9	дифференцированный зачет	Умеет применять способы формирования и системы управления базами данных; работать с цифровыми сканерами; работать с программным обеспечением автосервиса; использовать технические средства, операционные системы и прикладные программы как основу технического и программного обеспечения автоматизированных систем; организации использования современных информационных технологий как инструмента оптимизации процессов управления в транспортном комплексе; использования новейших технологий управления движением транспортных средств	Оценивание теоретического задания и практического задания

Лист актуализации рабочей программы

Дата актуализации программы	Основание проведения актуализации	Содержание изменений и дополнений, вносимых в программу	№№ страниц с изменениями, дополнениями	ФИО преподавателя

РАБОЧАЯ ПРОГРАММА
ПРОФЕССИОНАЛЬНОГО МОДУЛЯ

ПМ. 01 Выполнение технического обслуживания и ремонта электрооборудования и автоматики на транспорте (по видам транспорта)

по специальности

23.02.05 Эксплуатация транспортного электрооборудования и автоматики (по видам транспорта, за исключением водного)

(на базе основного общего образования)

Форма обучения очная

г. Омск, 2026

Рабочая программа профессионального модуля (далее ПМ) разработана на основе Федерального государственного образовательного стандарта СПО (далее ФГОС СПО), основной профессиональной образовательной программы (далее ОПОП) по специальности 23.02.05 Эксплуатация транспортного электрооборудования и автоматики (по видам транспорта, за исключением водного).

Организация-разработчик: бюджетное профессиональное образовательное учреждение Омской области «Омский автотранспортный колледж»

Разработчик: Вебер В.А., преподаватель.
Жуков В.С., преподаватель.

Рабочая программа утверждена на заседании ЦМК «*Техническое обслуживание и ремонт автомобильного транспорта. Эксплуатация транспортного электрооборудования и автоматики*».

Протокол № от « » 2026 года
Председатель ЦМК «*Техническое обслуживание и ремонт автомобильного транспорта. Эксплуатация транспортного электрооборудования и автоматики*»
_____ / Жуков Вячеслав Сергеевич/
подпись

© Вебер В.А. 2026

© Жуков В.С. 2026

© БПОУ «Омский АТК» 2026

СОДЕРЖАНИЕ

1. ОБЩАЯ ХАРАКТЕРИСТИКА РАБОЧЕЙ ПРОГРАММЫ ПРОФЕССИОНАЛЬНОГО МОДУЛЯ	4
1.1. Цель и место профессионального модуля в структуре образовательной программы	4
1.2. Планируемые результаты освоения профессионального модуля	4
1.3. Обоснование часов вариативной части ОПОП	9
2. СТРУКТУРА И СОДЕРЖАНИЕ ПРОФЕССИОНАЛЬНОГО МОДУЛЯ	11
2.1. Трудоемкость освоения профессионального модуля	11
2.2. Структура профессионального модуля	11
2.3. Содержание профессионального модуля	12
3. УСЛОВИЯ РЕАЛИЗАЦИИ ПРОГРАММЫ ПРОФЕССИОНАЛЬНОГО МОДУЛЯ	24
3.1. Материально-техническое обеспечение	24
3.2. Учебно-методическое обеспечение	24
4. КОНТРОЛЬ И ОЦЕНКА РЕЗУЛЬТАТОВ ОСВОЕНИЯ ПРОФЕССИОНАЛЬНОГО МОДУЛЯ	27

1. ОБЩАЯ ХАРАКТЕРИСТИКА РАБОЧЕЙ ПРОГРАММЫ ПРОФЕССИОНАЛЬНОГО МОДУЛЯ

1.1. Цель и место профессионально модуля в структуре образовательной программы

Цель модуля: освоение вида деятельности «выполнение технического обслуживания и ремонта электрооборудования и автоматики на транспорте (по видам транспорта)». Профессиональный модуль включен в обязательную часть образовательной программы 23.02.05 эксплуатация транспортного электрооборудования и автоматики (по видам транспорта, за исключением водного)

Профессиональный модуль включен в обязательную часть образовательной программы.

1.2. Планируемые результаты освоения профессионального модуля

В результате освоения профессионального модуля обучающийся должен:

Код ОК, ПК	**Уметь**	**Знать**	**Владеть навыками**
ОК.01	распознавать задачу и/или проблему в профессиональном и/или социальном контексте; анализировать задачу и/или проблему и выделять её составные части; определять этапы решения задачи; выявлять и эффективно искать информацию, необходимую для решения задачи и/или проблемы; составлять план действия; определять необходимые ресурсы; владеть актуальными методами работы в профессиональной и смежных сферах; реализовывать составленный план; оценивать результат и последствия своих действий	актуальный профессиональный и социальный контекст, в котором приходится работать и жить; основные источники информации и ресурсы для решения задач и проблем в профессиональном и/или социальном контексте; алгоритмы выполнения работ в профессиональной и смежных областях; методы работы в профессиональной и смежных сферах; структуру плана для решения задач; порядок оценки результатов решения задач профессиональной деятельности	-

	(самостоятельно или с помощью наставника)		
ОК.02	-определять задачи для поиска информации, планировать процесс поиска, выбирать необходимые источники информации -выделять наиболее значимое в перечне информации, структурировать получаемую информацию, оформлять результаты поиска -оценивать практическую значимость результатов поиска -применять средства информационных технологий для решения профессиональных задач -использовать современное программное обеспечение в профессиональной деятельности -использовать различные цифровые средства для решения профессиональных задач	-номенклатура информационных источников, применяемых в профессиональной деятельности -приемы структурирования информации -формат оформления результатов поиска информации -современные средства и устройства информатизации, порядок их применения и -программное обеспечение в профессиональной деятельности, в том числе цифровые средства	-
ОК.03	-определять актуальность нормативно-правовой документации в профессиональной деятельности -применять современную научную профессиональную терминологию -определять и выстраивать траектории профессионального развития и самообразования -выявлять достоинства и недостатки коммерческой идеи	-содержание актуальной нормативно-правовой документации -современная научная и профессиональная терминология -возможные траектории профессионального развития и самообразования -основы предпринимательской деятельности, правовой и финансовой грамотности -правила разработки презентации	-

	-определять инвестиционную привлекательность коммерческих идей в рамках профессиональной деятельности, выявлять источники финансирования -презентовать идеи открытия собственного дела в профессиональной деятельности -определять источники достоверной правовой информации -составлять различные правовые документы -находить интересные проектные идеи, грамотно их формулировать и документировать -оценивать жизнеспособность проектной идеи, составлять план проекта	-основные этапы разработки и реализации проекта	
ОК 04	организовывать работу коллектива и команды взаимодействовать с коллегами, руководством, клиентами в ходе профессиональной деятельности	психологические основы деятельности коллектива психологические особенности личности	
ОК 07	-соблюдать нормы экологической безопасности -определять направления ресурсосбережения в рамках профессиональной деятельности по специальности -организовывать профессиональную деятельность с соблюдением принципов	-правила экологической безопасности при ведении профессиональной деятельности -основные ресурсы, задействованные в профессиональной деятельности -пути обеспечения ресурсосбережения -принципы бережливого производства	

	бережливого производства -организовывать профессиональную деятельность с учетом знаний об изменении климатических условий региона -эффективно действовать в чрезвычайных ситуациях	-основные направления изменения климатических условий региона -правила поведения в чрезвычайных ситуациях	
ОК 09	-понимать общий смысл четко произнесенных высказываний на известные темы (профессиональные и бытовые), понимать - тексты на базовые профессиональные темы -участвовать в диалогах на знакомые общие и профессиональные темы -строить простые высказывания о себе и о своей профессиональной деятельности -кратко обосновывать и объяснять свои действия (текущие и планируемые) писать простые связные сообщения на знакомые или интересующие профессиональные темы	-правила построения простых и сложных предложений на профессиональные темы -основные общеупотребительные глаголы (бытовая и профессиональная лексика) -лексический минимум, относящийся к описанию предметов, средств и процессов профессиональной деятельности -особенности произношения правила чтения текстов профессиональной направленности	
ПК 1.1	осуществлять эксплуатацию автотранспортного электрооборудования и автоматики; выполнять техническое обслуживание и ремонт изделий автотранспортного электрооборудования; производить подготовку к эксплуатации дополнительного технологического оборудования, необходимого для реализации методов	физических принципов работы, устройства, конструкций, технических характеристик, областей применения, правил эксплуатации автотранспортного электрооборудования и автоматики; порядка организации и проведения испытаний, эксплуатации, технического обслуживания и ремонта изделий	выполнения технического обслуживания и ремонта деталей, узлов, изделий и систем автотранспортного электрооборудования; эксплуатации изделий и систем автотранспортного электрооборудования;

	проверки технического состояния автотранспортных средств	автотранспортного электрооборудования; ресурсо- и энергосберегающих технологий эксплуатации, технического обслуживания и ремонта автотранспортного электрооборудования; основных положений, регламентирующих безопасную эксплуатацию автотранспортного электрооборудования и электроустановок; технических характеристик и правил эксплуатации систем автотранспортного электрооборудования; типовых технологических процессов производства и ремонта деталей, узлов и изделий автотранспортного электрооборудования	
ПК 1.2	контролировать функционирование систем автотранспортного электрооборудования, в том числе с использованием средств электронной обработки данных, включая программное обеспечение, подключение и использование периферийных устройств; контролировать техническое состояние инструмента, оснастки и оборудования; пользоваться контрольно-	основных характеристик и принципов построения систем автоматического управления автотранспортным электрооборудованием; действующей нормативно-технической документации по эксплуатации, техническому обслуживанию и ремонту автотранспортного электрооборудования; устройства и принципов работы электронных систем автотранспортного электрооборудования, их классификацию,	контроля и проверки качества выполненных работ на соответствие требованиям нормативной документации; проверки технического состояния систем автотранспортного электрооборудования

	измерительными приборами и эталонами;	назначение и основные характеристики; состава, функций и возможностей использования информационных технологий в профессиональной деятельности	

1.3. Обоснование вариативной части ОПОП

№ п/п	Дополнительные профессиональные компетенции	Дополнительные знания, умения, навыки	№ наименования темы	Объем часов	Обоснование включения в рабочую программу
1	ПК1.1 ПК1.2	Расширения подготовки, определяемой содержанием обязательной части, углубление подготовки обучающихся при формировании знаний умений и навыков при изучении ПМ01 Выполнение технического обслуживания и ремонта электрооборудования и автоматики на транспорте (по видам транспорта)	МДК 01.01	136	Запрос работодателей ООО ФИТ Омск и АК Реактор

2. СТРУКТУРА И СОДЕРЖАНИЕ ПРОФЕССИОНАЛЬНОГО МОДУЛЯ

2.1. Трудоемкость освоения профессионального модуля

Наименование составных частей модуля	Объем в часах	В т.ч. в форме практической подготовки
Учебные занятия, из них:	**540**	
теоретическое обучение	332	242
практическая подготовка (*практическая работа, лабораторная работа)*	188	188
Курсовая работа (проект)	20	20
Консультации	-	-
Практика, в том числе:	**324**	
учебная	180	180
производственная	144	144
Промежуточная аттестация в том числе: *МДК 01.01 в форме экзамена* *ПМ 01 экзамен по модулю*	**36**	**18**
Всего	**900**	**792**

2.2. Структура профессионального модуля

Код ОК, ПК	Наименования разделов профессионального модуля	Всего, час.	В т.ч. в форме практической подготовки	Обучение по МДК, в т.ч.:	Учебные занятия		Курсовая работа (проект)	Консультации	Учебная практика	Производственная практика
					Теор. обуч.	Практич. подгот.				
ОК 01, ОК 02 ОК 03, ОК 04, ОК07, ОК09, ПК1.1, ПК1.2	МДК 01.01 Конструкция, техническое обслуживание и ремонт автотранспортного электрооборудования и автоматики	558	450	558	108	430	20	-	-	-
	Учебная практика	180	180	180	-				180	-
	Производственная практика	144	144	144	-				-	144
	ПМ.01.ЭК Промежуточная аттестация по модулю в форме экзамена по модулю	18	18	-	-				-	-
	Всего:	**900**	**792**	**882**	**108**	**430**	**20**	**-**	**180**	**144**

2.3 Содержание профессионального модуля

Наименование разделов и тем	Содержание учебного материала, практических и лабораторных занятий	Объем, ак. ч. / в том числе в форме практической подготовки, ак. ч.		Коды компетенций, формированию которых способствует элемент программы
		теоретическое обучение	практическая подготовка	
МДК 01.01 Конструкция, техническое обслуживание и ремонт автотранспортного электрооборудования и автоматики				
Тема 1.1 Развитие электронных систем управления автомобилем	Основные тенденции в области развития электронных систем управления автомобилем	**2**	**2**	ОК 01, ОК 02 ОК 03, ОК 04, ОК07, ОК09, ПК1.1, ПК1.2
	Принципы построения бортовой сети автомобиля, перспективы развития электронных систем автомобиля.	**2**	**2**	
	Практическая работа № 1 Общие принципы работы электронных систем управления автомобилем.		**2**	
	Основная классификация электронных систем управления автомобилем		**4**	
	Основная классификацию и основные направления, и перспективы развития электронных систем управления автомобилем.	**2**	**2**	
Тема 1.2. Электрические схемы автотранспортного электрооборудования.	Правила построения и компоновки электрических схем.	**2**	**2**	ОК 01, ОК 02 ОК 03, ОК 04, ОК07, ОК09, ПК1.1, ПК1.2
	Правила чтения электрических схем электрооборудования автомобилей.		**4**	
	Практическая работа № 2 Основные элементы схем и их обозначение в электрических схемах.		**2**	
Тема 1.3 Средства диагностирования электронных систем автомобиля.	Приборы диагностики электрооборудования, принципы функционирования бортовой системы самодиагностики.	**2**	**2**	ОК 01, ОК 02 ОК 03, ОК 04, ОК07, ОК09, ПК1.1, ПК1.2
	Классификация основного оборудования для диагностирования электронных систем управления автомобилем.	**2**	**4**	
	Практическая работа № 3 Основные принципы работы автомобильных пробников.		**2**	
	Практическая работа № 4 Устройство вольтметров и амперметров.		**2**	
	Практическая работа № 5 Принцип работы вольтметров.		**2**	
	Практическая работа № 6 Принцип работы амперметров.		**2**	

	Основные виды измерительных приборов		**2**	
	Классификация измерительных приборов.		**2**	
	Основные принципы работы измерительных приборов.		**2**	
	Основные отличия измерительных приборов.		**2**	
	Основные виды величин.		**2**	
	Практическая работа № 7 Основные виды проверок приборов измерения.		**2**	
	Практическая работа № 8 Исследование средств диагностирования электронных систем управления автомобилем, измерительных инструментов и технологий измерений.		**2**	
Тема 1.4 Практика безопасной работы с электрооборудованием.	Нормативные акты охраны труда, обеспечивающие безопасность при техническом обслуживании и ремонте приборов электрооборудования.	**2**		ОК 01, ОК 02 ОК 03, ОК 04, ОК07, ОК09, ПК1.1, ПК1.2
Тема 1.5 Элементы автоматики	Основное определение автоматики.	**2**	**2**	ОК 01, ОК 02 ОК 03, ОК 04, ОК07, ОК09, ПК1.1, ПК1.2
	Основные принципы взаимосвязи автоматики с другими дисциплинами и темами.	**2**	**2**	
	Основные понятия и определения автоматики.	**2**	**2**	
	Определение алгоритма функционирования устройства, объекта управления, управляющего органа, управления.	**2**	**2**	
	Практическая работа № 9 Основные характеристики элементов автоматики		**2**	
	Напряжения срабатывания, ток защитного отключения, падения напряжения на контактах, мощностные характеристики.		**2**	
	Практическая работа №10 Принцип действия и основные физические законы, на которых основан принцип работы параметрических датчиков.		**2**	
	Практическая работа №11 Назначение, устройство, принцип действия и применения параметрических датчиков.		**2**	
	Практическая работа №12 Назначение, устройство, принцип действия и применения генераторных датчиков.		**2**	
	Практическая работа №13 Назначение, классификация, устройство, принцип действия и основные правила применения переключающих устройств.		**2**	

	Практическая работа № 14 Назначение, классификация, устройство, принцип действия и основные правила применения исполнительных устройств.		**2**	
	Цели систем автоматического регулирования (САР). Типы САР. Виды и характеристики САР.		**4**	
	Понятия и определения телемеханики		**2**	
	Классификация системы телемеханики.		**2**	
Тема 1.6 Электрические машины	Основное определение темы электрические машины. Основные принципы взаимосвязи электрических машин с другими дисциплинами и темами	**2**	**2**	ОК 01, ОК 02 ОК 03, ОК 04, ОК07, ОК09, ПК1.1, ПК1.2
	Классификация. Конструктивные особенности и принцип действия однофазного трансформатора		**2**	
	Классификация. Конструктивные особенности и принцип действия трехфазного трансформатора.		**2**	
	Классификация. Конструктивные особенности и принцип действия специального трансформатора		**2**	
	Физические основы работы в электрических машинах. Преобразования видов энергии в электрических машинах	**2**	**2**	
	Конструктивные особенности и принцип действия машин переменного тока		**2**	
	Рабочий процесс асинхронной машины. Физические основы работы в электрических машинах		**2**	
	Способы включения и управления трехфазными асинхронными двигателями. Параллельное, последовательное и смешанное включение	**2**	**2**	
	Конструктивные особенности и принцип действия асинхронных двигателей. Принцип работы однофазного асинхронного двигателя		**2**	
	Конструктивные особенности и принцип действия конденсаторных асинхронных двигателей. Конструктивные особенности и принцип действия асинхронных двигателей специального назначения		**2**	
	Рабочий процесс в синхронных машинах. Физические основы работы в электрических машинах.		**2**	
	Конструктивные особенности и принцип действия синхронных машин специального назначения и исполнения		**2**	
	Состав магнитной цепи. Виды магнитных цепей		**2**	
	Законы коммутации. Основные принципы коммутации в машинах постоянного тока.	**2**	**2**	
	Классификация. Конструктивные особенности и принцип действия генератора постоянного тока		**2**	

	Напряжения включения, ток, падения напряжения на коллекторе, мощностные характеристики. Классификация	**2**	**2**	
	Конструктивные особенности и принцип действия двигателя постоянного тока. Схемы включения последовательное, параллельное и смешанное соединение		**4**	
	Мощносной баланс. Коэффициент полезного действия. Потери машин постоянного тока	**2**	**4**	
	Конструктивные особенности и принцип действия машин постоянного тока специального назначения		**4**	
	Практическая работа № 15 Проверка технического состояния якорей электродвигателей постоянного тока прибором Э236		**2**	
Тема 1.7 Аппараты управления и защиты транспортного электрооборудования	Назначение и классификация электрических аппаратов управления и защиты транспортного электрооборудования, и автоматики.	**2**	**2**	ОК 01, ОК 02 ОК 03, ОК 04, ОК07, ОК09, ПК1.1, ПК1.2
	Общее устройство объектов управления: выключателей, реле, тумблеров, контакторов, пакетных выключателей, контролеров	**2**	**2**	
	Общее устройство объектов защиты: термобиметалических предохранителей, автоматических выключателей, реле защиты. Напряжения срабатывания, ток защитного отключения, падения напряжения на контактах, мощностные характеристики	**2**	**2**	
	Практическая работа №16 Применения объектов управления и защиты в автомобильном электрооборудовании и специализированной техники		**2**	
	Основные мероприятия по технике безопасности при эксплуатации, ТО и ремонте электрических аппаратов	**2**	**2**	
	Методы и средства испытания и проверки электрических аппаратов. Регламент работ по обслуживанию и ремонту электрических аппаратов		**2**	
	Назначение и классификация электронных аппаратов управления и защиты транспортного электрооборудования, и автоматики		**2**	
	Практическая работа № 17 Ремонт и обслуживание бортовой сети и коммутационной аппаратуры		**2**	
Тема 1.8 Автомобильные аккумуляторные батареи	Назначение, требования, предъявляемые к аккумуляторным батареям, классификацию АКБ. Маркировка и устройство аккумуляторных батарей	**2**	**2**	ОК 01, ОК 02 ОК 03, ОК 04, ОК07, ОК09, ПК1.1, ПК1.2
	Характеристики аккумуляторных батарей. Вещества, участвующие в химических реакциях в процессе заряда и разряда аккумулятора. Химический состав, свойства и правила приготовления электролита	**2**	**2**	
	Практическая работа №18 Способы заряда АКБ, требования к зарядным устройствам. Режимы заряда		**2**	
	Практическая работа №19 Способы проверки технического состояния АКБ, оборудование, применяемое при проверке. Методы расчёта степени разряженности аккумулятора по плотности электролита		**2**	

	Практическая работа №20 ТО аккумуляторов, виды неисправностей АКБ и методы их устранения. Способы хранения аккумуляторных батарей и правила ввода их в эксплуатацию		**2**	
	Практическая работа № 21 Обслуживание аккумуляторных батарей		**2**	
Тема 1.9 Автомобильные генераторы	Физические основы работы генераторов	**2**	**4**	ОК 01, ОК 02 ОК 03, ОК 04, ОК07, ОК09, ПК1.1, ПК1.2
	Физический принцип работы генератора постоянного тока, достоинства и недостатки таких генераторов.	**2**	**2**	
	Практическая работа № 22 Принцип работы генератора переменного тока. Упрощённую схему такого генератора. Названия узлов генератора переменного тока, их конструктивные особенности		**2**	
	Технические характеристики автомобильных генераторов. Устройство узлов генератора. Физический принцип работы генераторной установки индукторного типа.	**2**	**2**	
	Практическая работа № 23 Устройство узлов генератора. Физический принцип работы генераторной установки с постоянными магнитами		**2**	
	Перечень работ по ТО-1 и ТО-2 генераторов	**2**	**2**	
	Практическая работа № 24 Определение технического состояния узлов генератора переменного тока		**2**	
	Практическая работа № 25 Изучение характеристик генераторной установки автомобиля		**2**	
Тема 1.10 Обслуживание и ремонт реле-регуляторов и регуляторов напряжения	Назначение приборов регулирования и их классификация. Теоретические основы регулирования	**2**	**2**	ОК 01, ОК 02 ОК 03, ОК 04, ОК07, ОК09, ПК1.1, ПК1.2
	Практическая работа №26 Принцип работы, особенности конструкции вибрационного реле-регулятора		**2**	
	Практическая работа №27 Принцип работы, особенности конструкции контактно-транзисторных реле-регуляторов		**2**	
	Практическая работа №28 Принцип работы, особенности конструкции бесконтактных реле-регуляторов		**2**	
	Практическая работа №29 Принцип работы, особенности конструкции интегральных регуляторов напряжения		**2**	
	Схемы включения регуляторов напряжения в бортовую сеть автомобиля		**4**	
	Практическая работа №30 Принцип контроля порогового напряжения регулятора.		**2**	
	Практическая работа №31 Порядок проверки исправности обмоток и выпрямительного блока генератора.		**2**	

	Практическая работа № 32 Определение характеристик вибрационного регулятора напряжения		**2**	
	Практическая работа № 33 Определение характеристик бесконтактных регуляторов напряжения		**2**	
Тема 1.11 Система пуска	Назначение и требования к системам пуска	**2**	**2**	ОК 01, ОК 02 ОК 03, ОК 04, ОК07, ОК09, ПК1.1, ПК1.2
	Пусковые характеристики бензиновых и дизельных ДВС	**2**	**2**	
	Практическая работа №34 Состав системы пуска. Общее устройство электростартера, название основных его элементов.		**2**	
	Практическая работа №35 Схему управления электростартером.		**2**	
	Практическая работа №36 Основные характеристики электрических стартеров		**2**	
	Практическая работа № 37 Схему включения стартера последовательного возбуждения. Схему включения стартера смешанного возбуждения.		**2**	
	Характеристики и схему включения стартера с возбуждением от постоянных магнитов		**2**	
	Назначение, классификацию муфт свободного хода. Принцип работы и конструкцию муфт свободного хода стартеров.		**2**	
	Назначение и принцип действия реле блокировки стартера, дополнительного реле стартера, устройств для облегчения пуска холодного ДВС		**2**	
	Перечень работ по ТО-1 и ТО-2 системы пуска.	**2**	**2**	
	Практическая работа № 38 Определение технического состояния узлов стартера		**2**	
	Практическая работа № 39 Испытание стартеров на стенде Э-250		**2**	
Тема 1.12 Система зажигания.	Назначение, классификацию искровых систем зажигания. Принцип работы искровой системы зажигания	**2**	**2**	ОК 01, ОК 02 ОК 03, ОК 04, ОК07, ОК09, ПК1.1, ПК1.2
	Переходные процессы в системе зажигания. Разновидности искровых батарейных систем зажигания	**2**	**2**	
	Практическая работа №40 Принцип работы классической системы зажигания, её характеристики и недостатки		**2**	
	Практическая работа №41 Принцип работы контактно-транзисторной системы зажигания. Её характеристики, преимущества и недостатки		**2**	
	Практическая работа №42 Принцип действия, конструкцию бесконтактных датчиков системы зажигания		**2**	

	Практическая работа №43 Схемы систем зажигания с индуктивным датчиком и с датчиком Холла.		**2**	
	Практическая работа №44 Алгоритмы обработки сигналов датчиков в систем зажигания с индуктивным датчиком и с датчиком Холла..		**4**	
	Практическая работа №45 Способы распределения высоковольтных импульсов по цилиндрам двигателя		**2**	
	Практическая работа №46 Классификация, конструкция, характеристики катушек зажигания		**2**	
	Практическая работа №47 Назначение, принцип действия, конструкцию центробежного и вакуумного регуляторов угла опережения зажигания		**2**	
	Назначение, конструкцию, характеристики и маркировку свечей зажигания. Перечень работ по ТО-1 и ТО-2 систем зажигания.	**2**	**2**	
	Практическая работа № 48 Определение технического состояния приборов контактной системы зажигания		**2**	
	Практическая работа № 49 Ремонт и обслуживание приборов и аппаратов контактной системы зажигания		**2**	
	Практическая работа № 50 Диагностирование приборов и аппаратов бесконтактных систем зажигания		**2**	
	Практическая работа № 51 Диагностирование приборов и аппаратов безраспределительных систем зажигания		**2**	
Тема 1.13 Контрольно-измерительные приборы	Назначение, классификация, требования к контрольно-измерительным приборам	**2**	**2**	ОК 01, ОК 02 ОК 03, ОК 04, ОК07, ОК09, ПК1.1, ПК1.2
	Физический принцип работы и конструкцию термометров	**2**	**2**	
	Физический принцип работы и конструкцию измерителей уровня топлива и манометров	**2**	**2**	
	Физический принцип работы и конструкцию амперметров, вольтметров и спидометров	**2**	**2**	
	Практическая работа №52 Принцип действия и конструкцию спидометров с электроприводом.		**2**	
	Практическая работа №53 Принцип работы и конструктивные особенности электронного тахометра		**2**	
	Практическая работа № 54Диагностирование системы бортового контроля автомобиля		**2**	
	Практическая работа № 55 Ремонт и обслуживание контрольно-измерительных приборов		**2**	
Тема 1.14 Приборы освещения и световой сигнализации	Назначение, классификация, требования к осветительным приборам, их маркировку		**2**	ОК 01, ОК 02 ОК 03, ОК 04, ОК07, ОК09, ПК1.1, ПК1.2
	Классификация, конструкция и маркировка автомобильных ламп		**4**	

	Практическая работа № 56 Принцип формирования светового потока в европейской и американской системах ближнего света. Особенности линзовой оптики и противотуманных фар		**4**	
	Практическая работа № 57 Схемы включения и правила эксплуатации приборов освещения и сигнализации		**2**	
Тема 1.15 Дополнительное электрооборудование автомобилей	Практическая работа № 58 Назначение, принцип действия, конструкция звуковых сигналов, стеклоочистителей, фароочистителей, фароомывателей		**2**	ОК 01, ОК 02 ОК 03, ОК 04, ОК07, ОК09, ПК1.1, ПК1.2
	Практическая работа № 59 Назначение, принцип действия, конструкция системы отопления и вентиляции салона		**2**	
	Практическая работа № 60 Назначение, принцип действия, конструкция электростеклоподъёмников, электроприводов замков дверей и багажника		**2**	
Тема 1.16 Системы автоматического управления транспортным электрооборудованием	Основные элементы систем автоматизации	**2**	**2**	ОК 01, ОК 02 ОК 03, ОК 04, ОК07, ОК09, ПК1.1, ПК1.2
	Актуальность внедрения автоматизации управления транспортным электрооборудованием. Основные понятия систем автоматизации управления.	**2**	**2**	
	Основные правила построения систем автоматизации управления Основные классификации систем автоматического управления транспортным электрооборудованием	**2**	**2**	
	Основные параметры систем автоматического управления. Основные элементы систем автоматического управления.		**4**	
	Основные классификации по видам и принципам работы элементов автоматизации		**2**	
	Основные характеристики и параметры типовых звеньев автоматизации. Принципы построения структурных схем систем автоматического управления		**4**	
	Основные понятия об устойчивости, критерии устойчивости. Основные понятия и определения теории информации.		**2**	
	Основные принципы дискретизации непрерывных сообщений. Основные виды передачи информации		**2**	
	Основные принципы кодирования информации. Основные типы сигналов, принципы передачи информации		**4**	
	Практическая работа № 61 Основные принципы преобразования сигналов. Принцип работы АЦП, ЦАП		**4**	
	Основные виды, принцип работы, назначение модемов. Основные принципы передачи информации по каналам связи		**2**	
	Практическая работа № 62 Методы расчета параметров проводных линий связи		**4**	

	Основные виды и параметры автоматизированных и автоматических систем управления транспортным электрооборудованием. Основные понятия и виды телеуправления		**4**	
	Основные принципы и виды Автоматизированного диспетчерского управления движением транспорта		**4**	
	Функциональные схемы автоматизации транспортного электрооборудования. Классификация технических средств систем автоматизации управления транспортным электрооборудованием		**4**	
	Практическая работа № 63 Основные виды, понятия, принципы работы измерителей расхода воздуха и топлива		**2**	
	Практическая работа № 64 Основные виды, понятия, принципы работы измерителей давления и температуры		**2**	
	Практическая работа № 65 Основные виды, понятия, принципы работы электромагнитных форсунок и клапанов		**2**	
	Состав и структура систем автоматизации управления. Основные виды, понятия, принципы работы вычислительной техники в системах управления транспортным электрооборудованием.		**2**	
	Классификация информационного и программного обеспечения на автомобильном транспорте		**4**	
	Основные принципы взаимодействия вычислительной техники с управляющими устройствами систем управления. Основные понятия и показатели надёжности элементов и систем автоматизации.		**2**	
	Основные методы повышения надежности элементов и систем автоматизации. Основные методы расчета на надежность.		**4**	
Тема 1.17 Охранные системы и комплексы	Основные понятия, принципы работы, виды классификации охранных систем.	**2**	**4**	ОК 01, ОК 02 ОК 03, ОК 04, ОК07, ОК09, ПК1.1, ПК1.2
	Основные понятия и принцип работы иммобилайзера.	**2**	**4**	
	Принцип работы электронных сигнализации	**2**	**4**	
	Сервисные функции электронных сигнализаций		**2**	
	Практическая работа № 66 Принцип работы и классификацию датчики охранных систем. Режимы работы электронных сигнализаций		**4**	
	Основные виды и принцип работы дополнительных устройств электронных сигнализаций		**4**	
	Практическая работа № 67 Основные принципы установки и обслуживания охранных систем и комплексов.		**2**	

Тема 1.18 Электронные системы управления автомобилем	Назначение, основные принципы работы АБС		**4**	ОК 01, ОК 02 ОК 03, ОК 04, ОК07, ОК09, ПК1.1, ПК1.2
	Назначение, основные принципы работы системы круиз-контроль		**4**	
	Практическая работа № 68 Назначение, общее устройство противобуксовочной системы, принцип и режимы её работы		**2**	
	Физические основы работы системы кондиционирования воздуха		**2**	
	Практическая работа № 69 Принципы автоматизации управления системой кондиционирования. Назначение, состав и принцип действия экологических систем автомобиля		**2**	
	Практическая работа № 70 Общее устройство системы управления тормозами, принцип и режимы работы системы.		**2**	
	Практическая работа № 71 Общее устройство системы непосредственного впрыска топлива, принцип работы системы		**2**	
	Практическая работа № 72 Состав электронной системы управления двигателем (ЭСУД), принцип работы; алгоритмы управления двигателем в различных режимах работы.		**4**	
	Практическая работа № 73 Общее устройство системы управления курсовой устойчивостью, принцип и режимы работы системы.		**2**	
	Практическая работа № 74 Общее устройство системы автоматического управления трансмиссией, принцип и режимы работы системы		**2**	
	Практическая работа №75 Общее устройство системы автоматического управления подвеской, принцип и режимы работы системы		**2**	
	Практическая работа №76 Общее устройство бортового компьютера, его основные функции и принцип работы		**2**	
	Практическая работа №77 Общее устройство электромобиля и гибридного автомобиля		**4**	
	Практическая работа №78 Перспективы развития и эксплуатации электромобилей в России и в Европе.		**2**	
	Практическая работа № 79 Диагностирование датчиков ЭСУД		**4**	
	Практическая работа № 80 Диагностирование датчиков ДПКВ		**2**	
	Практическая работа № 81 Диагностирование системы EGR		**2**	
	Практическая работа № 82 Диагностирование системы улавливания паров бензина		**4**	

Тема 1.19 Ремонт транспортного электрооборудования и автоматики	Порядок организации и проведения испытаний, эксплуатации, технического обслуживания и ремонта изделий транспортного электрооборудования	**2**	**4**	ОК 01, ОК 02 ОК 03, ОК 04, ОК07, ОК09, ПК1.1, ПК1.2
	Практическая работа № 83 Действующая нормативно-техническую документацию по эксплуатации, техническому обслуживанию и ремонту транспортного электрооборудования.		**2**	
	Практическая работа № 84 Физические принципы работы, устройство, конструкция, технические характеристики, область применения, правила эксплуатации транспортного электрооборудования и автоматики.		**4**	
	Ресурсо- и энергосберегающие технологии эксплуатации, технического обслуживания и ремонта транспортного электрооборудования	**-**	**2**	
Курсовой проект	Задание на курсовое проектирование.	**-**	**2**	ОК 01, ОК 02 ОК 03, ОК 04, ОК07, ОК09, ПК1.1, ПК1.2
	Техническая характеристика, устройство принцип работы узла, агрегата, системы	**-**	**2**	
	Ремонтные размеры узла, агрегата, системы	**-**	**2**	
	Организация рабочего места	**-**	**2**	
	Разработка технологической процесса по тематике курсового проекта.	**-**	**2**	
	Конструкторский раздел (Разработка приспособления)	**-**	**4**	
	Заключение. Список используемых источников	**-**	**2**	
	Графический раздел (Сборочный и рабочие чертежи приспособления)	**-**	**2**	
	Защита курсового проекта	**-**	**2**	
Промежуточная аттестация	**Экзамен**	**18**	**-**	ОК 01, ОК 02 ОК 03, ОК 04, ОК07, ОК09, ПК1.1, ПК1.2
Всего по МДК 01.01		**108**	**450**	
Учебная практика				
УП 01	Монтаж приборов и сборка схемы системы электроснабжения. Поиск и устранения неисправностей в работе системы электроснабжения Монтаж приборов и сборка схемы системы пуска двигателя Поиск и устранения неисправностей в работе системы пуска двигателя Монтаж приборов и сборка схемы системы зажигания Поиск и устранение неисправностей в работе системы зажигания.	**-**	**180**	ОК 01, ОК 02 ОК 03, ОК 04, ОК07, ОК09, ПК1.1, ПК1.2

	Монтаж приборов и сборка схемы системы освещения и сигнализации Поиск и устранения неисправностей в работе системы освещения и сигнализации Монтаж приборов и сборка схемы системы контрольно-измерительных приборов Поиск и устранения неисправностей в работе системы контрольно-измерительных приборов Монтаж приборов и сборка схемы системы дополнительного электрооборудования Поиск и устранение неисправностей в работе системы дополнительного электрооборудования			
Производственная практика				
	Анализ базы предприятия Выполнение работ по организации эксплуатации систем электрооборудования автомобилей Выполнение работ по организации эксплуатации электронных систем транспортного электрооборудования Выполнение работ по организации эксплуатации систем автоматического управления транспортным электрооборудованием Выполнение работ по организации технического обслуживания транспортного электрооборудования Выполнение работ по организации ремонта транспортного электрооборудования и автоматики Выполнение работ по контролю и оценке качества работы исполнителей работ		**144**	ОК 01, ОК 02 ОК 03, ОК 04, ОК07, ОК09, ПК1.1, ПК1.2
Промежуточная аттестация по модулю		**0**	**18**	
Всего:		**108**	**792**	

3. УСЛОВИЯ РЕАЛИЗАЦИИ ПРОГРАММЫ ПРОФЕССИОНАЛЬНОГО МОДУЛЯ

3.1 Материально-техническое обеспечение

3.1. Для реализации программы профессионального модуля должны быть предусмотрены следующие специальные помещения:

Наименование лаборатории, мастерской	Оборудование кабинета и рабочих мест
Лекционная аудитория	Стол ученический 17 шт. Стул ученический 35 шт. Стол письменный преподавателя. Стул. Доска аудиторная. Компьютер. Проектор.
Лаборатория Электрооборудования автомобилей	Телевизор Стол парта Стул Шкаф металлический для инструментов Автомобиль Тележка инструментальная Набор для разборки салона Тестер цифровой Пробник диодный Пробник ламповый Зеркальце на ручке Магнит Диагностиеский сканер Набор для демонтажа клемм электропроводки Набор автоэлектрика Зарядное устройство Стенд для проверки электронных блоков управления Осцилограф Тестер реле Механическая вытяжная катушка Верстак слесарный Коврик антистатический Паяльная станция Пожаробезопасная монтажная поверхность Держатель для пайки проводов Стриппер для автопроводов Устройсто подачи нагретого воздуха для термоусадки Кримпер для автопроводов Тестер коротких замыканий и обрывов цепей, Комплект оборудования для автомобильно-лабораторного комплекса (диагностический тренажерный комплекс инструментальные методы контроля приборов освещения и сигнализации - 1 шт.). Комплект оборудования для автомобильно-лабораторного комплекса (комплект учебно-лабораторного оборудования «автомобильная аудиосистема» - 1 шт.). Комплект оборудования для автомобильно-лабораторного комплекса (комплект учебно-лабораторного оборудования «датчики и исполнительные механизмы грузовых автомобилей» - 1 шт.). Комплект оборудования для автомобильно-лабораторного комплекса (лабораторный стенд-тренажер «автомобильные сканеры CAN шин» - 1 шт.). Комплект оборудования для автомобильно-лабораторного комплекса (лабораторный стенд-тренажер «мультиплексорная электронная CAN система управления двигателем» - 1 шт.). Комплект оборудования для автомобильно-лабораторного комплекса (лабораторный стенд-тренажер «система стартерного пуска автомобиля» - 1 шт.). Комплект оборудования для автомобильно-лабораторного комплекса (лабораторный стенд-тренажер «система энергоснабжения автомобиля-генераторная установка» расширенная комплектация - 1 шт.). Комплект оборудования для автомобильно-лабораторного комплекса (лабораторный стенд-тренажер «электрооборудование легкового автомобиля» - 1 шт.). Комплект оборудования для автомобильно-лабораторного комплекса (стенд-тренажер «система отопления, вентиляции и кондиционирования салона» - 1 шт.)
Мастерская Разборочно-сборочная	Автомобиль, Тележка инструментальная, Набор для разборки салона, Тестер цифровой, Пробник диодный, Пробник ламповый, Зеркальце на ручке, Магнит, Диагностиеский сканер, Набор для демонтажа клемм

	электропроводки, Набор автоэлектрика, Зарядное устройство, Стенд для проверки электронных блоков управления, Осцилограф, Тестер реле .
Библиотека, читальный зал	Читальный зал 30 посадочных мест Выделена зона для самостоятельной работы с беспроводным выходом в сеть Интернет – 10 автоматизированных мест;

3.2. Информационное обеспечение реализации программы

Перечень используемых учебных изданий, Интернет-ресурсов, дополнительной литературы.

3.2.1. Основные источники

1. Виноградов, В. М. Техническое обслуживание и ремонт электрооборудования и электронных систем автомобилей : учебник / В. М. Виноградов, О. В. Храмцова. — Москва : КноРус, 2026. — 268 с. — ISBN 978-5-406-16224-8. — URL: https://book.ru/book/962375 (дата обращения: 15.06.2026).

2. Устройство автомобилей: электрооборудование : учебник / А. П. Пехальский, А. Ю. Измайлов, А. С. Амиров [и др.] ; под ред. А. П. Пехальского. — Москва : КноРус, 2026. — 293 с. — ISBN 978-5-406-15199-0. — URL: https://book.ru/book/959220 (дата обращения: 15.06.2026).

3. Устройство автомобилей: электрооборудование. Практикум : учебное пособие / А. П. Пехальский, И. А. Пехальский, А. Ю. Измайлов [и др.] ; под ред. А. П. Пехальского. — Москва : КноРус, 2026. — 207 с. — ISBN 978-5-406-16361-0. — URL: https://book.ru/book/962740 (дата обращения: 15.06.2026).

4. Виноградов, В. М. Организация процессов модернизации и модификации автотранспортных средств : учебник / В. М. Виноградов, О. В. Храмцова. — Москва : КноРус, 2025. — 373 с. — ISBN 978-5-406-14560-9. — URL: https://book.ru/book/957496 (дата обращения: 15.06.2026).

5. Виноградов, В. М. Организация процессов по техническому обслуживанию и ремонту автотранспортных средств : учебник / В. М. Виноградов, О. В. Храмцова. — Москва : КноРус, 2025. — 272 с. — ISBN 978-5-406-14490-9. — URL: https://book.ru/book/957427 (дата обращения: 15.06.2026).

6. Виноградов, В. М. Ремонт автомобилей : учебник / В. М. Виноградов, О. В. Храмцова. — Москва : КноРус, 2025. — 283 с. — ISBN 978-5-406-14778-8. — URL: https://book.ru/book/958446 (дата обращения: 15.06.2026).

7. Виноградов, В. М. Ремонт автомобилей. Практикум : учебно-практическое пособие / В. М. Виноградов, О. В. Храмцова. — Москва : КноРус, 2025. — 245 с. — ISBN 978-5-406-12714-8. — URL: https://book.ru/book/958439 (дата обращения: 15.06.2026).

8. Виноградов, В. М. Техническое обслуживание и ремонт автомобильных двигателей : учебник / В. М. Виноградов, О. В. Храмцова. — Москва : КноРус, 2025. — 264 с. — ISBN 978-5-406-13925-7. — URL: https://book.ru/book/959819 (дата

обращения: 15.06.2026).

9. Виноградов, В. М., Техническое обслуживание и ремонт автотранспорта : учебник / В. М. Виноградов, А. А. Черепахин. — Москва :КноРус, 2023. — 329 с. — ISBN 978-5-406-11025-6. — URL: https://book.ru/book/948310.

10. Виноградов, В. М. Техническое обслуживание и ремонт электрооборудования и электронных систем автомобилей : учебник / В. М. Виноградов, О. В. Храмцова. — Москва : КноРус, 2026. — 268 с. — ISBN 978-5-406-16224-8. — URL: https://book.ru/book/962375 (дата обращения: 15.06.2026).

11. Виноградов, В. М. Тюнинг автомобилей : учебник / В. М. Виноградов, О. В. Храмцова. — Москва : КноРус, 2026. — 192 с. — ISBN 978-5-406-16245-3. — URL: https://book.ru/book/962379 (дата обращения: 15.06.2026).

12. Виноградов, В. М. Эксплуатационные и конструкционные материалы для наземных транспортных средств : учебник / В. М. Виноградов, О. В. Храмцова. — Москва : КноРус, 2025. — 224 с. — ISBN 978-5-406-14339-1. — URL: https://book.ru/book/957039 (дата обращения: 15.06.2026).

13. Карагодин, В. И. Ремонт автомобилей : учебник / В. И. Карагодин. — Москва : КноРус, 2026. — 230 с. — ISBN 978-5-406-16230-9. — URL: https://book.ru/book/962366 (дата обращения: 15.06.2026).

14. Карагодин, В. И., Техническое обслуживание и ремонт автотранспортных средств : учебник / В. И. Карагодин. — Москва :КноРус, 2024. — 270 с. — ISBN 978-5-406-11269-4. URL: https://book.ru/book/950980.

15. Карагодин, В. И. Технологические процессы технического обслуживания и ремонта автомобилей : учебник / В. И. Карагодин. — Москва : КноРус, 2026. — 250 с. — ISBN 978-5-406-16225-5. — URL: https://book.ru/book/962377 (дата обращения: 15.06.2026).

16. Мартынова, И. О. Электротехника. Лабораторно-практические работы : учебное пособие / И. О. Мартынова. — Москва : КноРус, 2026. — 136 с. — ISBN 978-5-406-15475-5. — URL: https://book.ru/book/960270 (дата обращения: 15.06.2026).

17. Мартынова, И. О. Электротехника. Лабораторно-практические работы : учебное пособие / И. О. Мартынова. — Москва : КноРус, 2026. — 136 с. — ISBN 978-5-406-15475-5. — URL: https://book.ru/book/960270 (дата обращения: 15.06.2026).

18. Пехальский, И. А. Устройство, техническое обслуживание и ремонт автомобилей : учебник / И. А. Пехальский, А. Ю. Измайлов, А. С. Амиров, А. П. Пехальский. — Москва : КноРус, 2026. — 308 с. — ISBN 978-5-406-16226-2. — URL: https://book.ru/book/962380 (дата обращения: 15.06.2026)..

19. Устройство автомобилей: электрооборудование : учебник / А. П. Пехальский, А. Ю. Измайлов, А. С. Амиров [и др.] ; под ред. А. П. Пехальского. — Москва : КноРус, 2026. — 293 с. — ISBN 978-5-406-15199-0. — URL: https://book.ru/book/959220 (дата обращения: 15.06.2026).

20. Устройство автомобилей: электрооборудование. Практикум : учебное пособие / А. П. Пехальский, И. А. Пехальский, А. Ю. Измайлов [и др.] ; под ред. А.

П. Пехальского. — Москва : КноРус, 2026. — 207 с. — ISBN 978-5-406-16361-0. — URL: https://book.ru/book/962740 (дата обращения: 15.06.2026).

3.2.2. Дополнительные источники

1. Смирнов Ю.А. Автомобильная электроника и электрооборудование. Диагностика: учебное пособие для СПО / Ю.А. Смирнов, В.А. Детисов. – Санкт-Петербург: Лань, 2021. 324 с.

2. Шатров М.Г. Двигатели внутреннего сгорания /М.Г. Шатров. – Москва: Высшая школа,2015. – 400 с.

4. КОНТРОЛЬ И ОЦЕНКА РЕЗУЛЬТАТОВ ОСВОЕНИЯ ПРОФЕССИОНАЛЬНОГО МОДУЛЯ

Контроль и оценка результатов освоения профессионального модуля осуществляется преподавателем в процессе проведения текущего контроля и промежуточной аттестации.

Текущий контроль индивидуальных образовательных достижений – демонстрируемых обучающимися знаний, умений и навыков всего ПМ.01 проводится посредством трех контрольных точек в процессе проведения письменного опроса и тестирования, проведение которых описывается в КОС.

Обучение по программе профессионального модуля завершается промежуточной аттестацией в форме квалификационного экзамена.

Для проведения контрольных точек и промежуточной аттестации создаются фонды контрольно-оценочных средств (КОС), которые включают в себя педагогические контрольно-измерительные материалы, процедуру проведения контроля, предназначенные для определения соответствия (или несоответствия) индивидуальных образовательных достижений основным показателям оценки результатов подготовки.

Результаты обучения		Номер контрольной точки, номера тем в соответствии с тематическим планированием	Критерии оценки	Формы, методы контроля и оценки
Код ОК, ЛР	Код ПК Знания, умения			
МДК 01.01				
ОК 01 ОК 02 ОК 03 ОК 04 ОК07 ОК09	ПК1.1, ПК1.2	КТ №1 Темы 1.1 – 1.5 КТ№ 2 Темы 1.6 – 1.12	- Правильное применение формул и законов при решении теоретических задач. - Точное определение назначения и принципа действия основных электронных компонентов (диоды, транзисторы, микросхемы). - Объяснение логики работы цифровых схем.	Оценивание решения ситуационных задач оценка тестового задания

		КТ №3 Темы 1.13 – 1.19	- Детальное описание компонентов и их взаимосвязей в конкретных системах. - Правильное определение функций каждого элемента системы. - Объяснение особенностей конструкции различных типов транспортных средств. - Правильное определение последовательности действий при проведении ТО. - Умение выбирать адекватные методы диагностики для конкретной неисправности. - Знание принципов работы и применения диагностических сканеров и осциллографов. - Демонстрация осведомленности о потенциальных опасностях. - Правильное применение средств индивидуальной защиты. - Соблюдение установленных процедур безопасности. - Правильное определение элементов схемы по их обозначениям. - Восстановление логики работы схемы по ее изображению. - Построение или модификация простых схем. - Аккуратное и точное выполнение операций по ТО. - Правильное использование инструментов и оборудования. - Соблюдение установленных параметров и допусков. - Логичное и последовательное проведение диагностических процедур. - Правильное использование измерительных приборов (мультиметр, осциллограф). - Интерпретация показаний приборов и результатов диагностики. - Качественное выполнение паяльных работ, монтажа и демонтажа компонентов. - Правильный подбор и установка запасных частей. - Проверка работоспособности отремонтированного узла. - Быстрый поиск необходимой информации. - Правильное понимание инструкций и рекомендаций. - Использование документации для решения практических задач. - Взаимопомощь и поддержка коллег. - Соблюдение установленного порядка и правил. - Ответственное отношение к выполнению поставленных задач.	

ОК 01 ОК 02 ОК 03 ОК 04 ОК07 ОК09	ПК1.1, ПК1.2	Экзамен Экзамен по МДК01.01	Умеет осуществлять эксплуатацию автотранспортного электрооборудования и автоматики; выполнять техническое обслуживание и ремонт изделий автотранспортного электрооборудования; производить подготовку к эксплуатации дополнительного технологического оборудования, необходимого для реализации методов проверки технического состояния автотранспортных средств контролировать функционирование систем автотранспортного электрооборудования, в том числе с использованием средств электронной обработки данных, включая программное обеспечение, подключение и использование периферийных устройств; контролировать техническое состояние инструмента, оснастки и оборудования; пользоваться контрольно-измерительными приборами и эталонами; Может производить выполнения технического обслуживания и ремонта деталей, узлов, изделий и систем автотранспортного электрооборудования; эксплуатации изделий и систем автотранспортного электрооборудования; контроля и проверки качества выполненных работ на соответствие требованиям нормативной документации; проверки технического состояния систем автотранспортного электрооборудования	Оценивание теоретического задания и практического задания

Лист актуализации рабочей программы

Дата актуализации программы	Основание проведения актуализации	Содержание изменений и дополнений, вносимых в программу	№№ страниц с изменениями, дополнениями	ФИО преподавателя

РАБОЧАЯ ПРОГРАММА
ПРОФЕССИОНАЛЬНОГО МОДУЛЯ

ПМ. 02 Разработка технологических процессов и нормативной документации по техническому обслуживанию и ремонту электрооборудования и автоматики на транспорте (по видам транспорта)

по специальности

23.02.05 Эксплуатация транспортного электрооборудования и автоматики (по видам транспорта, за исключением водного)

(на базе основного общего образования)

Форма обучения очная

г. Омск, 2026

Рабочая программа профессионального модуля (далее ПМ) разработана на основе Федерального государственного образовательного стандарта СПО (далее ФГОС СПО), основной профессиональной образовательной программы (далее ОПОП) по специальности 23.02.05 Эксплуатация транспортного электрооборудования и автоматики (по видам транспорта, за исключением водного).

Организация-разработчик: бюджетное профессиональное образовательное учреждение Омской области «Омский автотранспортный колледж»

Разработчик: Жуков В.С., преподаватель.

Рабочая программа утверждена на заседании ЦМК «*Техническое обслуживание и ремонт автомобильного транспорта. Эксплуатация транспортного электрооборудования и автоматики*».

Протокол № от « » 2026 года
Председатель ЦМК «*Техническое обслуживание и ремонт автомобильного транспорта. Эксплуатация транспортного электрооборудования и автоматики*»
_____ / Жуков Вячеслав Сергеевич/
подпись

© Жуков В.С. 2026

© БПОУ «Омский АТК» 2026

СОДЕРЖАНИЕ

1. ОБЩАЯ ХАРАКТЕРИСТИКА РАБОЧЕЙ ПРОГРАММЫ ПРОФЕССИОНАЛЬНОГО МОДУЛЯ	4
1.1. Цель и место профессионального модуля в структуре образовательной программы	4
1.2. Планируемые результаты освоения профессионального модуля	4
1.3. Обоснование часов вариативной части ОПОП	9
2. СТРУКТУРА И СОДЕРЖАНИЕ ПРОФЕССИОНАЛЬНОГО МОДУЛЯ	11
2.1. Трудоемкость освоения профессионального модуля	11
2.2. Структура профессионального модуля	11
2.3. Содержание профессионального модуля	12
3. УСЛОВИЯ РЕАЛИЗАЦИИ ПРОГРАММЫ ПРОФЕССИОНАЛЬНОГО МОДУЛЯ	24
3.1. Материально-техническое обеспечение	24
3.2. Учебно-методическое обеспечение	24
4. КОНТРОЛЬ И ОЦЕНКА РЕЗУЛЬТАТОВ ОСВОЕНИЯ ПРОФЕССИОНАЛЬНОГО МОДУЛЯ	27

1. ОБЩАЯ ХАРАКТЕРИСТИКА РАБОЧЕЙ ПРОГРАММЫ ПРОФЕССИОНАЛЬНОГО МОДУЛЯ

1.1. Цель и место профессионально модуля в структуре образовательной программы

Цель модуля: освоение вида деятельности «Разработка технологических процессов и нормативной документации по техническому обслуживанию и ремонту электрооборудования и автоматики на транспорте (по видам транспорта). Профессиональный модуль включен в обязательную часть образовательной программы 23.02.05 эксплуатация транспортного электрооборудования и автоматики (по видам транспорта, за исключением водного)

Профессиональный модуль включен в обязательную часть образовательной программы.

1.2. Планируемые результаты освоения профессионального модуля

В результате освоения профессионального модуля обучающийся должен:

Код ОК, ПК	**Уметь**	**Знать**	**Владеть навыками**
ОК.01	распознавать задачу и/или проблему в профессиональном и/или социальном контексте; анализировать задачу и/или проблему и выделять её составные части; определять этапы решения задачи; выявлять и эффективно искать информацию, необходимую для решения задачи и/или проблемы; составлять план действия; определять необходимые ресурсы; владеть актуальными методами работы в профессиональной и смежных сферах; реализовывать составленный план;	актуальный профессиональный и социальный контекст, в котором приходится работать и жить; основные источники информации и ресурсы для решения задач и проблем в профессиональном и/или социальном контексте; алгоритмы выполнения работ в профессиональной и смежных областях; методы работы в профессиональной и смежных сферах; структуру плана для решения задач; порядок оценки результатов решения задач профессиональной деятельности	-

	оценивать результат и последствия своих действий (самостоятельно или с помощью наставника)		
ОК.02	-определять задачи для поиска информации, планировать процесс поиска, выбирать необходимые источники информации -выделять наиболее значимое в перечне информации, структурировать получаемую информацию, оформлять результаты поиска -оценивать практическую значимость результатов поиска -применять средства информационных технологий для решения профессиональных задач -использовать современное программное обеспечение в профессиональной деятельности -использовать различные цифровые средства для решения профессиональных задач	-номенклатура информационных источников, применяемых в профессиональной деятельности -приемы структурирования информации -формат оформления результатов поиска информации -современные средства и устройства информатизации, порядок их применения и -программное обеспечение в профессиональной деятельности, в том числе цифровые средства	-
ОК.03	-определять актуальность нормативно-правовой документации в профессиональной деятельности -применять современную научную	-содержание актуальной нормативно-правовой документации -современная научная и профессиональная терминология -возможные траектории	-

	профессиональную терминологию -определять и выстраивать траектории профессионального развития и самообразования -выявлять достоинства и недостатки коммерческой идеи -определять инвестиционную привлекательность коммерческих идей в рамках профессиональной деятельности, выявлять источники финансирования -презентовать идеи открытия собственного дела в профессиональной деятельности -определять источники достоверной правовой информации -составлять различные правовые документы -находить интересные проектные идеи, грамотно их формулировать и документировать -оценивать жизнеспособность проектной идеи, составлять план проекта	профессионального развития и самообразования -основы предпринимательской деятельности, правовой и финансовой грамотности -правила разработки презентации -основные этапы разработки и реализации проекта	
ОК 04	организовывать работу коллектива и команды взаимодействовать с коллегами, руководством, клиентами в ходе профессиональной деятельности	психологические основы деятельности коллектива психологические особенности личности	

ОК 07	-соблюдать нормы экологической безопасности -определять направления ресурсосбережения в рамках профессиональной деятельности по специальности -организовывать профессиональную деятельность с соблюдением принципов бережливого производства -организовывать профессиональную деятельность с учетом знаний об изменении климатических условий региона -эффективно действовать в чрезвычайных ситуациях	-правила экологической безопасности при ведении профессиональной деятельности -основные ресурсы, задействованные в профессиональной деятельности -пути обеспечения ресурсосбережения -принципы бережливого производства -основные направления изменения климатических условий региона -правила поведения в чрезвычайных ситуациях	
ОК 09	-понимать общий смысл четко произнесенных высказываний на известные темы (профессиональные и бытовые), понимать - тексты на базовые профессиональные темы -участвовать в диалогах на знакомые общие и профессиональные темы -строить простые высказывания о себе и о своей профессиональной деятельности -кратко обосновывать и объяснять свои действия (текущие и планируемые)	-правила построения простых и сложных предложений на профессиональные темы -основные общеупотребительные глаголы (бытовая и профессиональная лексика) -лексический минимум, относящийся к описанию предметов, средств и процессов профессиональной деятельности -особенности произношения правила чтения текстов профессиональной направленности	

	писать простые связные сообщения на знакомые или интересующие профессиональные темы		
ПК 2.1. Разрабатывать технологические процессы технического обслуживания и ремонта деталей и узлов автотранспортного электрооборудования в соответствии с нормативной документацией	разрабатывать технологические процессы производства и ремонта изделий автотранспортного электрооборудования и автоматики подготавливать рабочее место и инструменты для выполнения рабочего задания; читать схемы, чертежи, технологическую документацию; определять последовательность выполнения работ;	порядка разработки и расчета простейшей технологической оснастки; основ технологических процессов выполнения работ; применяемого технологического оборудования, оснастки и инструмента; технологических процессов по изготовлению и восстановлению деталей; приемов работ и последовательности операций по разборке-сборке, ремонту и наладке систем автотранспортного электрооборудования	разработки технологических процессов изготовления и ремонта деталей, узлов и изделий автотранспортного электрооборудования; разработки восстановительных процессов ремонта деталей, узлов и изделий автотранспортного электрооборудования;
ПК 2.2. Оформлять конструкторскую и технологическую документацию.	оформлять конструкторскую и технологическую документацию с применением информационных технологий; использовать в работе сборочные чертежи, схемы, информационные листы, программное обеспечение, руководства по эксплуатации, спецификации	технической, технологической и нормативной документации; требований к оформлению конструкторско-технологической документации;	чтения и оформления конструкторской и технологической документации

1.3. Обоснование вариативной части ОПОП

№ п/п	Дополнительные профессиональные компетенции	Дополнительные знания, умения, навыки	№ наименования темы	Объем часов	Обоснование включения в рабочую программу
1	ПК2.1 ПК2.2	Расширения подготовки, определяемой содержанием обязательной части, углубление подготовки обучающихся при формировании знаний умений и навыков при изучении ПМ02 Разработка технологических процессов и нормативной документации по техническому обслуживанию и ремонту электрооборудования и автоматики на транспорте (по видам транспорта)	МДК 02.01	120	Запрос работодателей ООО ФИТ Омск и АК Реактор
			ПП 02	36	

2. СТРУКТУРА И СОДЕРЖАНИЕ ПРОФЕССИОНАЛЬНОГО МОДУЛЯ

2.1. Трудоемкость освоения профессионального модуля

Наименование составных частей модуля	**Объем в часах**	**В т.ч. в форме практической подготовки**
Учебные занятия, из них:	**318**	**272**
теоретическое обучение	122	76
практическая подготовка (*практическая работа, лабораторная работа)*	176	176
Курсовая работа (проект)	20	20
Консультации	-	-
Практика, в том числе:	**216**	**216**
учебная	72	72
производственная	144	144
Промежуточная аттестация в том числе: *МДК 02.01 в форме экзамена* *ПМ 02 экзамен по ПМ*	**36**	**18**
Всего	**570**	**506**

2.2. Структура профессионального модуля

Код ОК, ПК	Наименования разделов профессионального модуля	Всего, час.	В т.ч. в форме практической подготовки	Обучение по МДК, в т.ч.:	Учебные занятия		Курсовая работа (проект)	Консультации	Учебная практика	Производственная практика
					Теор. обуч.	Практич. подгот.				
ОК 01, ОК 02 ОК 03, ОК 04, ОК07, ОК09, ПК2.1, ПК2.2	МДК 02.01 Организация разработки технологических процессов производства и ремонта изделий автотранспортного электрооборудования и автоматики	336	272	336	64	252	20	-	-	-
	Учебная практика	72	72	72	-				72	-
	Производственная практика	144	144	144	-				-	144
	ПМ.01.ЭК Промежуточная аттестация по модулю в форме экзамена по модулю	18	18	-	-				-	-
	Всего:	**570**	**506**	**552**	**64**	**252**	**20**	**-**	**72**	**144**

2.3 Содержание профессионального модуля

Наименование разделов и тем	Содержание учебного материала, практических и лабораторных занятий	Объем, ак. ч. / в том числе в форме практической подготовки, ак. ч.		Коды компетенций, формированию которых способствует элемент программы
		теоретическое обучение	практическая подготовка	
МДК 02.01 Организация разработки технологических процессов производства и ремонта изделий автотранспортного электрооборудования и автоматики				
Тема 1.1 Конструкторская и нормативнотехнологическая (НТ) документация для производства и ремонта изделий транспортного электрооборудования и автоматики (ИТЭиА).	Конструкторская и НТ документация. Классификация и виды конструкторской документации. Комплектность и стадии ее разработки. Основные правила оформления конструкторской и технологической документации в соответствии с ЕСКД. Оформление конструкторской и технологической документации. Состав и комплектность технологической документации на транспорте. Конструкторская и технологическая документация на электрооборудование (автомобилей) Технологическая документация на техническое обслуживание и ремонт автомобилей отечественного производства (ВАЗ) Комплектность рабочей конструкторской документации на автомобильную технику. Технологические инструкции по техническому обслуживанию и ремонту. Раздел электрооборудования автомобилей. Электрические принципиальные схемы. Правила оформления. Охрана труда и техника безопасности при технической эксплуатации электрооборудования	8	12	ОК 01, ОК 02 ОК 03, ОК 04, ОК07, ОК09, ПК2.1, ПК2.2
	Практическое занятие №1. Оформление конструкторской и технологической документации. Практическое занятие №2. Оформление технологической документации на ТО и ремонт автомобиля. Практическое занятие №3. Оформление технологических инструкций по диагностики и ремонту узлов электрооборудования автомобиля Практическое занятие №4. Оформление технологической документации на электрооборудование автомобиля.		20	
Тема 1.2. Технологический процесс изготовления, технического обслуживания и ремонта деталей, узлов и изделий транспортного	Основные положения системы планово-предупредительного ремонта (ППР). Виды и причины износа электрооборудования. Организация технической эксплуатации, обслуживания и ремонта электрооборудования. Общие понятия технологического процесса изготовления, технического обслуживания и ремонта деталей, узлов и изделий автомобиля. Порядок разработки технологической оснастки для проведения ремонта изделий и	8	16	ОК 01, ОК 02 ОК 03, ОК 04, ОК07, ОК09, ПК2.1, ПК2.2

электрооборудования и автоматики	систем электрооборудования автомобилей. Организация технологического процесса ТО и ремонта на станциях технического обслуживания Порядок разработки технологических карт, организация и производства работ по ремонту электрооборудования. Мероприятия по сокращению сроков ремонта, снижению себестоимости, повышению качества работ и ресурса узлов (деталей). Технологический процесс подготовки автомобиля к эксплуатации. Технологический процесс организации технического обслуживания и ремонта электрооборудования и автоматики автомобиля. Типовые технологические процессы проведения ТО-1 и ТО-2 на электрооборудовании автомобильной технике. Номенклатура технологического оборудования и оснастки, применяемых для диагностирования и ремонта электрооборудования и автоматики. Назначение и виды технологических карт. Постовые карты. Содержание карт и их оформление. Разработка технологической карты на ремонт (ТР) объекта электрооборудования Понятие нормирования. Расчет технической нормы времени на изготовление, ремонт детали.			
	Практическое занятие №5. Технологический процесс проведения ТО-1 и ТО-2 системы зажигания автомобиля. Практическое занятие №6. Технологический процесс проведения ТО-1 и ТО-2 системы освещения автомобилей импортного и отечественного производства. Практическое занятие №7. Технологический процесс проведения ТО-1 и ТО-2 системы электроснабжения автомобиля **КТ №1**		18	
Тема 1.3 Технологическое оборудование для производства профилактических работ и ремонта изделий и систем электрооборудования, и автоматики	Основные принципы технической диагностики автомобилей. Основы механизации процессов технического обслуживания и текущего ремонта. Требования, предъявляемые к технологическому оборудованию. Средства технического диагностирования. Основное оборудование постов приемки, участка диагностики, поста слесарных работ и участка ремонта агрегатов. Общее устройство и принцип действия приборов и стендов диагностирования системы электрооборудования Порядок разработки и расчета простейшей технологической оснастки	8	12	ОК 01, ОК 02 ОК 03, ОК 04, ОК07, ОК09, ПК2.1, ПК2.2
	Практическое занятие №8. Проектирование и расчет технологической оснастки для ремонта деталей электрооборудования. Практическое занятие №9. Расчет числа единиц основного оборудования для проведения профилактических работ (ТО) и ремонта узлов, изделий и систем электрооборудования.		16	ОК 01, ОК 02 ОК 03, ОК 04, ОК07, ОК09, ПК2.1, ПК2.2

Тема 1.4 Проектирование технологических приспособлений для проведения технического обслуживания и ремонта на основе компьютерных технологий (САПР)	Компьютерные программы для проектирования технологического оборудования и оснастки в машиностроении. Виды конструкторских документов, создаваемых системой КОМПАС. Основные приемы работы в системе КОМПАС. Общие сведения о создание спецификации в системе КОМПАС. Объемное моделирование в системе КОМПАС. Взаимодействие системы КОМПАС с системой AutoCAD. Использование САПР для производства чертежей технологических приспособлений.	8	10	ОК 01, ОК 02 ОК 03, ОК 04, ОК07, ОК09, ПК2.1, ПК2.2
	Практическое занятие №10. Выполнение рабочих чертежей деталей электрооборудования Практическое занятие №11. Выполнение чертежей узлов (сборочной единицы) электрооборудования **КТ №2**		20	
Тема 1.5 Технологическое проектирование предприятий автомобильного транспорта	Нормы технологического проектирования предприятий автомобильного транспорта. Предприятия по обслуживанию автомобилей Специальные требования технологического процесса к предприятиям, зданиям, сооружениям и оборудованию. Производственно-складские помещения технического обслуживания и ремонта предприятий по обслуживанию автомобилей Выбор метода организации производства и его обоснование. Зоны, отделения (цеха), участки, поточные линии, посты технического обслуживания и текущего ремонта, расчет их количества. Виды и назначение технологических карт при организации работ по техническому обслуживанию, ремонту и диагностированию автомобилей Материально-техническое обеспечение и экономия ресурсов в автосервисе.	8	16	ОК 01, ОК 02 ОК 03, ОК 04, ОК07, ОК09, ПК2.1, ПК2.2
Тема 1.6. Проектирование производственных и ремонтных участков	Основные функции эксплуатационно-ремонтного предприятия. Техническая документация предприятий. Основные и вспомогательные производственные участки, и цеха. Технологические процессы технического обслуживания и ремонта. Методы организации ТО и ТР и его обоснование. Зоны, отделения (цеха), участки, поточные линии, посты технического обслуживания и текущего ремонта. Выбор расположения производственного оборудования эксплуатационных и ремонтных предприятий, мастерских, участков, цехов. Проектирование санитарно-технических, энергетических, экологических и противопожарных устройств предприятий. Особенности диагностирования контрольно-измерительных приборов. Охрана труда и техника безопасности на предприятиях автосервиса Охрана труда и техника безопасности на	6	10	ОК 01, ОК 02 ОК 03, ОК 04, ОК07, ОК09, ПК2.1, ПК2.2

	предприятиях автосервиса Оборудование, стенды и приборы, применяемые при диагностировании контрольно-измерительных приборов. Расчет производственной программы по количеству технических обслуживании, текущих ремонтов и по трудовым затратам.			
	Практическая работа № 12 Годовой объем основного и вспомогательного производства. Практическая работа № 13 Режимы эксплуатации и режимы производства ТО и ТР. Практическая работа № 14 Фонд рабочего времени с учетом возможной 2-х или 3-х сменной работы Практическое занятие № 15. Расчет ремонтных мест для производства ТО-1 и ТО-2, текущего и внепланового ремонта **КТ №3**		24	
Тема 1.7. Технико-экономические показатели производственной деятельности предприятий автомобильного транспорта	Практическое занятие № 16. Производственная мощность предприятий автомобильного транспорта: сущность и факторы ее определяющие Практическое занятие № 17. Производственная программа по эксплуатации АТС Практическое занятие № 18. Производственная программа по техническому обслуживанию и ремонту АТС и их компонентов на базе комплексных АТП и СТОА Практическое занятие № 19. Программа материально-технического снабжения производства на предприятиях автомобильного транспорта Практическое занятие № 20. Трудовые ресурсы предприятия автомобильного транспорта: сущность и состав Практическое занятие № 21. Категории работников предприятий автомобильного транспорта Практическое занятие № 22. Численный состав кадров предприятия автомобильного транспорта Практическое занятие № 23. Рабочее время, классификация и баланс затрат рабочего времени, техническое нормирование труда производственного персонала на предприятии автомобильного транспорта Практическое занятие № 24. Фонд рабочего времени рабочего на предприятии автомобильного транспорта: сущность и порядок планирования Практическое занятие № 25. Планирование численности производственного персонала Практическое занятие № 26. Производительность труда производственного персонала Практическое занятие № 27. Принципы организации заработной платы Практическое занятие № 28. Тарифная система оплаты труда Практическое занятие № 29. Формы оплаты труда и особенности их применения в области сервиса АТС и их компонентов Практическое занятие № 30. Структура общего фонда заработной платы		78	ОК 01, ОК 02 ОК 03, ОК 04, ОК07, ОК09, ПК2.1, ПК2.2

	Практическое занятие № 31. Заработная плата: начисления и удержания Практическое занятие № 32. Издержки производства: сущность и классификация Практическое занятие № 33. Себестоимость услуги (продукции предприятий автомобильного транспорта) Практическое занятие № 34. Смета затрат и калькуляция себестоимости услуг предприятий автомобильного транспорта Практическое занятие № 35. Тарифы и ценообразование: сущность и методы установления Практическое занятие № 36. Доходы предприятий автомобильного транспорта: сущность и виды Практическое занятие № 37. Прибыль и рентабельность: сущность, виды и порядок определения Практическое занятие № 38. Экономическая эффективность производственной деятельности в области сервиса АТС и их компонентов: сущность и показатели Практическое занятие № 39. Анализ результатов производственной деятельности: сущность и методы Практическое занятие № 40. Бизнес-планирование процессов по оказанию сервиса АТС и их компонентов			
Курсовой проект	Выполнение курсового проекта	-	20	ОК 01, ОК 02 ОК 03, ОК 04, ОК07, ОК09, ПК2.1, ПК2.2
Промежуточная аттестация	Экзамен	18	-	ОК 01, ОК 02 ОК 03, ОК 04, ОК07, ОК09, ПК2.1, ПК2.2
Всего по МДК 02.01		64	272	
Учебная практика				
УП 01	Техническая характеристика электрооборудования автомобиля, общее устройство и принцип работы изделий (приборов) системы ТЭО. Технические условия (ТУ) на изготовление (ремонт) изделий (приборов) системы транспортного электрооборудования (ТЭО). Разработка технологического процесса (технологическая карта, ТК) на диагностирование и ремонт изделий системы ТЭО. Выбор технологического оборудования, оснастки для технологической карты (ТК). Обоснование номенклатуры оборудования и оснастки. Мероприятия и опытно-экспериментальные работы по сокращению сроков ремонта, снижению себестоимости, повышению качества работ и ресурса деталей (изделий).	-	72	ОК 01, ОК 02 ОК 03, ОК 04, ОК07, ОК09, ПК2.1, ПК2.2

	Расчет норм времени (ПОПерационно) на ТО и ремонт узла, изделия транспортного электрооборудования. Охрана труда и техника безопасности при ТО и ТР электрооборудования. Назначение, устройство и принцип работы приспособления (выбрать приспособление для диагностирования, ТО и ТР). Обзор существующих конструкций.			
Производственная практика				
	Изучение правил по охране труда и технике безопасности; Соблюдение правил и инструкций при проведении работ; Выполнение работ по техническому обслуживанию и ТР (сопутствующему ремонту) деталей, узлов и изделий электрооборудования; Разработка технологических процессов на изготовление и ремонт деталей, узлов и изделий транспортного электрооборудования; Оформление конструкторской и технологической документации, в соответствии с требованиями стандартов ЕСКД, ЕСТД; Подбор необходимой технологической оснастки и разработка простейших технологических приспособлений в соответствии с требованиями ЕСКД; Подбор технологического оборудования для производства и ремонта изделий транспортного электрооборудования; Разработка планировки производственных и ремонтных участков в соответствии с технологическим процессом; Оформление технической документации.		144	ОК 01, ОК 02 ОК 03, ОК 04, ОК07, ОК09, ПК2.1, ПК2.2
Промежуточная аттестация по модулю		0	18	
Всего:		64	506	

2.4 Курсовой проект

Выполнение курсового проекта при освоении вида деятельности «Разработка технологических процессов и нормативной документации по техническому обслуживанию и ремонту электрооборудования и автоматики на транспорте (по видам транспорта)»

Тематика курсового проекта

1.Расчет объема работ заданного подразделения, практическое занятие
2.Расчет количества рабочих постов, практическое занятие
3.Расчет количества рабочих, практическое занятие
4.Подбор оборудования и оснастки для подразделения, практическое занятие
5.Расчет технологической площади подразделения, практическое занятие
6 Расчет капитальных вложений на организацию производственного подразделения, практическое занятие
7 Расчет общего фонда заработной платы с начислениям ремонтных рабочих, практическое занятие
8 Расчет накладных расходов, практическое занятие
9 Оформление графического приложения, практическое занятие
10 Защита курсовой работы

3. УСЛОВИЯ РЕАЛИЗАЦИИ ПРОГРАММЫ ПРОФЕССИОНАЛЬНОГО МОДУЛЯ

3.1 Материально-техническое обеспечение

УСЛОВИЯ РЕАЛИЗАЦИИ ПРОГРАММЫ ПРОФЕССИОНАЛЬНОГО МОДУЛЯ

3.1. Для реализации программы профессионального модуля должны быть предусмотрены следующие специальные помещения:

Наименование лаборатории, мастерской	Оборудование кабинета и рабочих мест
Лекционная аудитория	Стол ученический 17 шт. Стул ученический 35 шт. Стол письменный преподавателя. Стул. Доска аудиторная. Компьютер. Проектор.
Лаборатория Электрооборудования автомобилей	Телевизор Стол парта Стул Шкаф металлический для инструментов Автомобиль Тележка инструментальная Набор для разборки салона Тестер цифровой Пробник диодный Пробник ламповый Зеркальце на ручке Магнит Диагностиеский сканер Набор для демонтажа клемм электропроводки Набор автоэлектрика Зарядное устройство Стенд для проверки электронных блоков управления Осцилограф Тестер реле Механическая вытяжная катушка Верстак слесарный Коврик антистатический Паяльная станция Пожаробезопасная монтажная поверхность Держатель для пайки проводов Стриппер для автопроводов Устройсто подачи нагретого воздуха для термоусадки Кримпер для автопроводов Тестер коротких замыканий и обрывов цепей, Комплект оборудования для автомобильно-лабораторного комплекса (диагностический тренажерный комплекс инструментальные методы контроля приборов освещения и сигнализации - 1 шт.). Комплект оборудования для автомобильно-лабораторного комплекса (комплект учебно-лабораторного оборудования «автомобильная аудиосистема» - 1 шт.). Комплект оборудования для автомобильно-лабораторного комплекса (комплект учебно-лабораторного оборудования «датчики и исполнительные механизмы грузовых автомобилей» - 1 шт.). Комплект оборудования для автомобильно-лабораторного комплекса (лабораторный стенд-тренажер «автомобильные сканеры CAN шин» - 1 шт.). Комплект оборудования для автомобильно-лабораторного комплекса (лабораторный стенд-тренажер «мультиплексорная электронная CAN система управления двигателем» - 1 шт.). Комплект оборудования для автомобильно-лабораторного комплекса (лабораторный стенд-тренажер «система стартерного пуска автомобиля» - 1 шт.). Комплект оборудования для автомобильно-лабораторного комплекса (лабораторный стенд-тренажер «система энергоснабжения автомобиля-генераторная установка» расширенная комплектация - 1 шт.). Комплект оборудования для автомобильно-лабораторного комплекса (лабораторный стенд-тренажер «электрооборудование легкового автомобиля» - 1 шт.). Комплект оборудования для автомобильно-лабораторного комплекса (стенд-тренажер «система отопления, вентиляции и кондиционирования салона» - 1 шт.)

Мастерская Разборочно-сборочная	Автомобиль, Тележка инструментальная, Набор для разборки салона, Тестер цифровой, Пробник диодный, Пробник ламповый, Зеркальце на ручке, Магнит, Диагностиеский сканер, Набор для демонтажа клемм электропроводки, Набор автоэлектрика, Зарядное устройство, Стенд для проверки электронных блоков управления, Осцилограф, Тестер реле .
Библиотека, читальный зал	Читальный зал 30 посадочных мест Выделена зона для самостоятельной работы с беспроводным выходом в сеть Интернет – 10 автоматизированных мест;

3.2. Информационное обеспечение реализации программы

Перечень используемых учебных изданий, Интернет-ресурсов, дополнительной литературы.

3.2.1. Основные источники

1. Виноградов, В. М. Техническое обслуживание и ремонт электрооборудования и электронных систем автомобилей : учебник / В. М. Виноградов, О. В. Храмцова. — Москва : КноРус, 2026. — 268 с. — ISBN 978-5-406-16224-8. — URL: https://book.ru/book/962375 (дата обращения: 15.06.2026).

2. Устройство автомобилей: электрооборудование : учебник / А. П. Пехальский, А. Ю. Измайлов, А. С. Амиров [и др.] ; под ред. А. П. Пехальского. — Москва : КноРус, 2026. — 293 с. — ISBN 978-5-406-15199-0. — URL: https://book.ru/book/959220 (дата обращения: 15.06.2026).

3. Устройство автомобилей: электрооборудование. Практикум : учебное пособие / А. П. Пехальский, И. А. Пехальский, А. Ю. Измайлов [и др.] ; под ред. А. П. Пехальского. — Москва : КноРус, 2026. — 207 с. — ISBN 978-5-406-16361-0. — URL: https://book.ru/book/962740 (дата обращения: 15.06.2026).

4. Виноградов, В. М. Организация процессов модернизации и модификации автотранспортных средств : учебник / В. М. Виноградов, О. В. Храмцова. — Москва : КноРус, 2025. — 373 с. — ISBN 978-5-406-14560-9. — URL: https://book.ru/book/957496 (дата обращения: 15.06.2026).

5. Виноградов, В. М. Организация процессов по техническому обслуживанию и ремонту автотранспортных средств : учебник / В. М. Виноградов, О. В. Храмцова. — Москва : КноРус, 2025. — 272 с. — ISBN 978-5-406-14490-9. — URL: https://book.ru/book/957427 (дата обращения: 15.06.2026).

6. Виноградов, В. М. Ремонт автомобилей : учебник / В. М. Виноградов, О. В. Храмцова. — Москва : КноРус, 2025. — 283 с. — ISBN 978-5-406-14778-8. — URL: https://book.ru/book/958446 (дата обращения: 15.06.2026).

7. Виноградов, В. М. Ремонт автомобилей. Практикум : учебно-практическое пособие / В. М. Виноградов, О. В. Храмцова. — Москва : КноРус, 2025. — 245 с. — ISBN 978-5-406-12714-8. — URL: https://book.ru/book/958439 (дата обращения: 15.06.2026).

8. Виноградов, В. М. Техническое обслуживание и ремонт автомобильных двигателей : учебник / В. М. Виноградов, О. В. Храмцова. — Москва : КноРус, 2025. — 264 с. — ISBN 978-5-406-13925-7. — URL: https://book.ru/book/959819 (дата обращения: 15.06.2026).

9. Виноградов, В. М., Техническое обслуживание и ремонт автотранспорта : учебник / В. М. Виноградов, А. А. Черепахин. — Москва :КноРус, 2023. — 329 с. — ISBN 978-5-406-11025-6. — URL: https://book.ru/book/948310.

10. Виноградов, В. М. Техническое обслуживание и ремонт электрооборудования и электронных систем автомобилей : учебник / В. М. Виноградов, О. В. Храмцова. — Москва : КноРус, 2026. — 268 с. — ISBN 978-5-406-16224-8. — URL: https://book.ru/book/962375 (дата обращения: 15.06.2026).

11. Виноградов, В. М. Тюнинг автомобилей : учебник / В. М. Виноградов, О. В. Храмцова. — Москва : КноРус, 2026. — 192 с. — ISBN 978-5-406-16245-3. — URL: https://book.ru/book/962379 (дата обращения: 15.06.2026).

12. Виноградов, В. М. Эксплуатационные и конструкционные материалы для наземных транспортных средств : учебник / В. М. Виноградов, О. В. Храмцова. — Москва : КноРус, 2025. — 224 с. — ISBN 978-5-406-14339-1. — URL: https://book.ru/book/957039 (дата обращения: 15.06.2026).

13. Карагодин, В. И. Ремонт автомобилей : учебник / В. И. Карагодин. — Москва : КноРус, 2026. — 230 с. — ISBN 978-5-406-16230-9. — URL: https://book.ru/book/962366 (дата обращения: 15.06.2026).

14. Карагодин, В. И., Техническое обслуживание и ремонт автотранспортных средств : учебник / В. И. Карагодин. — Москва :КноРус, 2024. — 270 с. — ISBN 978-5-406-11269-4. URL: https://book.ru/book/950980.

15. Карагодин, В. И. Технологические процессы технического обслуживания и ремонта автомобилей : учебник / В. И. Карагодин. — Москва : КноРус, 2026. — 250 с. — ISBN 978-5-406-16225-5. — URL: https://book.ru/book/962377 (дата обращения: 15.06.2026).

16. Мартынова, И. О. Электротехника. Лабораторно-практические работы : учебное пособие / И. О. Мартынова. — Москва : КноРус, 2026. — 136 с. — ISBN 978-5-406-15475-5. — URL: https://book.ru/book/960270 (дата обращения: 15.06.2026).

17. Мартынова, И. О. Электротехника. Лабораторно-практические работы : учебное пособие / И. О. Мартынова. — Москва : КноРус, 2026. — 136 с. — ISBN 978-5-406-15475-5. — URL: https://book.ru/book/960270 (дата обращения: 15.06.2026).

18. Пехальский, И. А. Устройство, техническое обслуживание и ремонт автомобилей : учебник / И. А. Пехальский, А. Ю. Измайлов, А. С. Амиров, А. П. Пехальский. — Москва : КноРус, 2026. — 308 с. — ISBN 978-5-406-16226-2. — URL: https://book.ru/book/962380 (дата обращения: 15.06.2026)..

19. Устройство автомобилей: электрооборудование : учебник / А. П. Пехальский, А. Ю. Измайлов, А. С. Амиров [и др.] ; под ред. А. П. Пехальского. — Москва : КноРус, 2026. — 293 с. — ISBN 978-5-406-15199-0. — URL:

https://book.ru/book/959220 (дата обращения: 15.06.2026).

20. Устройство автомобилей: электрооборудование. Практикум : учебное пособие / А. П. Пехальский, И. А. Пехальский, А. Ю. Измайлов [и др.] ; под ред. А. П. Пехальского. — Москва : КноРус, 2026. — 207 с. — ISBN 978-5-406-16361-0. — URL: https://book.ru/book/962740 (дата обращения: 15.06.2026).

3.2.2. Дополнительные источники

1. Смирнов Ю.А. Автомобильная электроника и электрооборудование. Диагностика: учебное пособие для СПО / Ю.А. Смирнов, В.А. Детисов. – Санкт-Петербург: Лань, 2021. 324 с.

2. Шатров М.Г. Двигатели внутреннего сгорания /М.Г. Шатров. – Москва: Высшая школа,2015. – 400 с.

4. КОНТРОЛЬ И ОЦЕНКА РЕЗУЛЬТАТОВ ОСВОЕНИЯ ПРОФЕССИОНАЛЬНОГО МОДУЛЯ

Контроль и оценка результатов освоения профессионального модуля осуществляется преподавателем в процессе проведения текущего контроля и промежуточной аттестации.

Текущий контроль индивидуальных образовательных достижений – демонстрируемых обучающимися знаний, умений и навыков всего ПМ.02 проводится посредством трех контрольных точек в процессе проведения письменного опроса и тестирования, проведение которых описывается в КОС.

Обучение по программе профессионального модуля завершается промежуточной аттестацией в форме квалификационного экзамена.

Для проведения контрольных точек и промежуточной аттестации создаются фонды контрольно-оценочных средств (КОС), которые включают в себя педагогические контрольно-измерительные материалы, процедуру проведения контроля, предназначенные для определения соответствия (или несоответствия) индивидуальных образовательных достижений основным показателям оценки результатов подготовки.

Результаты обучения		Номер контрольной точки, номера тем в соответствии с тематическим планированием	Критерии оценки	Формы, методы контроля и оценки
Код ОК, ЛР	Код ПК Знания, умения			
МДК 02.01				
ОК 01, ОК 02 ОК 03, ОК 04, ОК07, ОК09	ПК2.1, ПК2.2	КТ №1 Темы 1.1 – 1.2	Конструкторская и НТ документация. Классификация и виды конструкторской документации. Комплектность и стадии ее разработки. Основные правила оформления конструкторской и технологической документации в соответствии с ЕСКД. Оформление конструкторской и технологической документации. Состав	Оценивание решения ситуационных задач оценка тестового задания

			и комплектность технологической документации на транспорте. Конструкторская и технологическая документация на электрооборудование (автомобилей) Технологическая документация на техническое обслуживание и ремонт автомобилей отечественного производства (ВАЗ) Комплектность рабочей конструкторской документации на автомобильную технику. Технологические инструкции по техническому обслуживанию и ремонту. Раздел электрооборудования автомобилей. Электрические принципиальные схемы. Правила оформления. Охрана труда и техника безопасности при технической эксплуатации электрооборудования Основные положения системы планово-предупредительного ремонта (ППР). Виды и причины износа электрооборудования. Организация технической эксплуатации, обслуживания и ремонта электрооборудования. Общие понятия технологического процесса изготовления, технического обслуживания и ремонта деталей, узлов и изделий автомобиля. Порядок разработки технологической оснастки для проведения ремонта изделий и систем электрооборудования автомобилей. Организация технологического процесса ТО и ремонта на станциях технического обслуживания Порядок разработки технологических карт, организация и производства работ по ремонту электрооборудования. Мероприятия по сокращению сроков ремонта, снижению себестоимости, повышению качества работ и ресурса узлов (деталей). Технологический процесс подготовки автомобиля к эксплуатации. Технологический процесс организации технического обслуживания и ремонта электрооборудования и автоматики автомобиля. Типовые технологические процессы проведения ТО-1 и ТО-2 на электрооборудовании автомобильной технике. Номенклатура технологического оборудования и оснастки, применяемых для диагностирования и ремонта электрооборудования и автоматики.	

			Назначение и виды технологических карт. Постовые карты. Содержание карт и их оформление. Разработка технологической карты на ремонт (ТР) объекта электрооборудования Понятие нормирования. Расчет технической нормы времени на изготовление, ремонт детали.	
ОК 01, ОК 02 ОК 03, ОК 04, ОК07, ОК09	ПК2.1, ПК 2.2	КТ№ 2 Темы 1.3 – 1.4	Основные принципы технической диагностики автомобилей. Основы механизации процессов технического обслуживания и текущего ремонта. Требования, предъявляемые к технологическому оборудованию. Средства технического диагностирования. Основное оборудование постов приемки, участка диагностики, поста слесарных работ и участка ремонта агрегатов. Общее устройство и принцип действия приборов и стендов диагностирования системы электрооборудования Порядок разработки и расчета простейшей технологической Оснастки Компьютерные программы для проектирования технологического оборудования и оснастки в машиностроении. Виды конструкторских документов, создаваемых системой КОМПАС. Основные приемы работы в системе КОМПАС. Общие сведения о создание спецификации в системе КОМПАС. Объемное моделирование в системе КОМПАС. Взаимодействие системы КОМПАС с системой AutoCAD. Использование САПР для производства чертежей технологических приспособлений.	Оценивание решения ситуационных задач оценка тестового задания
ОК 01, ОК 02 ОК 03, ОК 04, ОК07, ОК09	ПК2.1, ПК 2.2	КТ №3 Темы 1.5 – 1.6	Нормы технологического проектирования предприятий автомобильного транспорта. Предприятия по обслуживанию автомобилей Специальные требования технологического процесса к предприятиям, зданиям, сооружениям и оборудованию. Производственно-складские помещения технического обслуживания и ремонта предприятий по обслуживанию автомобилей Выбор метода организации производства и его обоснование. Зоны, отделения (цеха), участки, поточные линии, посты технического	Оценивание решения ситуационных задач оценка тестового задания

			обслуживания и текущего ремонта, расчет их количества. Виды и назначение технологических карт при организации работ по техническому обслуживанию, ремонту и диагностированию автомобилей Материально-техническое обеспечение и экономия ресурсов в автосервисе. Основные функции эксплуатационно-ремонтного предприятия. Техническая документация предприятий. Основные и вспомогательные производственные участки, и цеха. Технологические процессы технического обслуживания и ремонта. Методы организации ТО и ТР и его обоснование. Зоны, отделения (цеха), участки, поточные линии, посты технического обслуживания и текущего ремонта. Выбор расположения производственного оборудования эксплуатационных и ремонтных предприятий, мастерских, участков, цехов. Проектирование санитарно-технических, энергетических, экологических и противопожарных устройств предприятий. Особенности диагностирования контрольно-измерительных приборов. Охрана труда и техника безопасности на предприятиях автосервиса Охрана труда и техника безопасности на предприятиях автосервиса Оборудование, стенды и приборы, применяемые при диагностировании контрольно-измерительных приборов. Расчет производственной программы по количеству технических обслуживании, текущих ремонтов и по трудовым затратам.	
ОК 01, ОК 02 ОК 03, ОК 04, ОК07, ОК09	ПК2.1, ПК2.2	Экзамен Экзамен по МДК 02.01	Умеет разрабатывать технологические процессы производства и ремонта изделий автотранспортного электрооборудования и автоматики подготавливать рабочее место и инструменты для выполнения рабочего задания; читать схемы, чертежи, технологическую документацию; определять последовательность выполнения работ; оформлять конструкторскую и технологическую документацию с применением информационных технологий; использовать в работе сборочные чертежи, схемы, информационные листы, программное обеспечение,	Оценивание теоретического задания и практического задания

			руководства по эксплуатации, спецификации Знает порядок разработки и расчета простейшей технологической оснастки; основ технологических процессов выполнения работ; применяемого технологического оборудования, оснастки и инструмента; технологических процессов по изготовлению и восстановлению деталей; приемов работ и последовательности операций по разборке-сборке, ремонту и наладке систем автотранспортного электрооборудования технической, технологической и нормативной документации; требований к оформлению конструкторско-технологической документации; Владеет навыками разработкой технологических процессов изготовления и ремонта деталей, узлов и изделий автотранспортного электрооборудования; разработкой восстановительных процессов ремонта деталей, узлов и изделий автотранспортного электрооборудования; чтением и оформлением конструкторской и технологической документации	

Лист актуализации рабочей программы

Дата актуализации программы	Основание проведения актуализации	Содержание изменений и дополнений, вносимых в программу	№№ страниц с изменениями, дополнениями	ФИО преподавателя

РАБОЧАЯ ПРОГРАММА
ПРОФЕССИОНАЛЬНОГО МОДУЛЯ

ПМ. 03 Проведение диагностирования электрооборудования и автоматики на транспорте (по видам транспорта)

по специальности

23.02.05 Эксплуатация транспортного электрооборудования и автоматики (по видам транспорта, за исключением водного)

(на базе основного общего образования)

Форма обучения очная

г. Омск, 2026

Рабочая программа профессионального модуля (далее ПМ) разработана на основе Федерального государственного образовательного стандарта СПО (далее ФГОС СПО), основной профессиональной образовательной программы (далее ОПОП) по специальности 23.02.05 Эксплуатация транспортного электрооборудования и автоматики (по видам транспорта, за исключением водного).

Организация-разработчик: бюджетное профессиональное образовательное учреждение Омской области «Омский автотранспортный колледж»

Разработчик: Жуков В.С., преподаватель.

Рабочая программа утверждена на заседании ЦМК «*Техническое обслуживание и ремонт автомобильного транспорта. Эксплуатация транспортного электрооборудования и автоматики*».

Протокол № от « » 2026 года
Председатель ЦМК «*Техническое обслуживание и ремонт автомобильного транспорта. Эксплуатация транспортного электрооборудования и автоматики*»
_____ / Жуков Вячеслав Сергеевич/
подпись

© Жуков В.С. 2026

© БПОУ «Омский АТК» 2026

СОДЕРЖАНИЕ

1. ОБЩАЯ ХАРАКТЕРИСТИКА РАБОЧЕЙ ПРОГРАММЫ ПРОФЕССИОНАЛЬНОГО МОДУЛЯ	4
1.1. Цель и место профессионального модуля в структуре образовательной программы	4
1.2. Планируемые результаты освоения профессионального модуля	4
1.3. Обоснование часов вариативной части ОПОП	9
2. СТРУКТУРА И СОДЕРЖАНИЕ ПРОФЕССИОНАЛЬНОГО МОДУЛЯ	11
2.1. Трудоемкость освоения профессионального модуля	11
2.2. Структура профессионального модуля	11
2.3. Содержание профессионального модуля	12
3. УСЛОВИЯ РЕАЛИЗАЦИИ ПРОГРАММЫ ПРОФЕССИОНАЛЬНОГО МОДУЛЯ	24
3.1. Материально-техническое обеспечение	24
3.2. Учебно-методическое обеспечение	24
4. КОНТРОЛЬ И ОЦЕНКА РЕЗУЛЬТАТОВ ОСВОЕНИЯ ПРОФЕССИОНАЛЬНОГО МОДУЛЯ	27

1. ОБЩАЯ ХАРАКТЕРИСТИКА РАБОЧЕЙ ПРОГРАММЫ ПРОФЕССИОНАЛЬНОГО МОДУЛЯ

1.1. Цель и место профессионально модуля в структуре образовательной программы

Цель модуля: освоение вида деятельности «Проведение диагностирования электрооборудования и автоматики на транспорте (по видам транспорта). Профессиональный модуль включен в обязательную часть образовательной программы 23.02.05 Эксплуатация транспортного электрооборудования и автоматики (по видам транспорта, за исключением водного)

.

1.2. Планируемые результаты освоения профессионального модуля

В результате освоения профессионального модуля обучающийся должен:

Код ОК, ПК	**Уметь**	**Знать**	**Владеть навыками**
ОК.01	распознавать задачу и/или проблему в профессиональном и/или социальном контексте; анализировать задачу и/или проблему и выделять её составные части; определять этапы решения задачи; выявлять и эффективно искать информацию, необходимую для решения задачи и/или проблемы; составлять план действия; определять необходимые ресурсы; владеть актуальными методами работы в профессиональной и смежных сферах; реализовывать составленный план; оценивать результат и последствия своих действий (самостоятельно или с помощью наставника)	актуальный профессиональный и социальный контекст, в котором приходится работать и жить; основные источники информации и ресурсы для решения задач и проблем в профессиональном и/или социальном контексте; алгоритмы выполнения работ в профессиональной и смежных областях; методы работы в профессиональной и смежных сферах; структуру плана для решения задач; порядок оценки результатов решения задач профессиональной деятельности	-
ОК.02	-определять задачи для поиска информации, планировать процесс поиска, выбирать необходимые источники информации -выделять наиболее значимое в перечне информации, структурировать получаемую информацию, оформлять результаты поиска -оценивать практическую значимость результатов поиска -применять средства информационных технологий для решения профессиональных задач	-номенклатура информационных источников, применяемых в профессиональной деятельности -приемы структурирования информации -формат оформления результатов поиска информации -современные средства и устройства информатизации, порядок их применения и	-

	-использовать современное программное обеспечение в профессиональной деятельности -использовать различные цифровые средства для решения профессиональных задач	-программное обеспечение в профессиональной деятельности, в том числе цифровые средства	
ОК.03	-определять актуальность нормативно-правовой документации в профессиональной деятельности -применять современную научную профессиональную терминологию -определять и выстраивать траектории профессионального развития и самообразования -выявлять достоинства и недостатки коммерческой идеи -определять инвестиционную привлекательность коммерческих идей в рамках профессиональной деятельности, выявлять источники финансирования -презентовать идеи открытия собственного дела в профессиональной деятельности -определять источники достоверной правовой информации -составлять различные правовые документы -находить интересные проектные идеи, грамотно их формулировать и документировать -оценивать жизнеспособность проектной идеи, составлять план проекта	-содержание актуальной нормативно-правовой документации -современная научная и профессиональная терминология -возможные траектории профессионального развития и самообразования -основы предпринимательской деятельности, правовой и финансовой грамотности -правила разработки презентации -основные этапы разработки и реализации проекта	-
ОК 04	организовывать работу коллектива и команды взаимодействовать с коллегами, руководством, клиентами в ходе профессиональной деятельности	психологические основы деятельности коллектива психологические особенности личности	
ОК 07	-соблюдать нормы экологической безопасности -определять направления ресурсосбережения в рамках профессиональной деятельности по специальности -организовывать профессиональную деятельность с соблюдением принципов бережливого производства -организовывать профессиональную деятельность с учетом знаний об изменении климатических условий региона -эффективно действовать в чрезвычайных ситуациях	-правила экологической безопасности при ведении профессиональной деятельности -основные ресурсы, задействованные в профессиональной деятельности -пути обеспечения ресурсосбережения -принципы бережливого производства -основные направления изменения климатических условий региона -правила поведения в чрезвычайных ситуациях	

ОК 09	-понимать общий смысл четко произнесенных высказываний на известные темы (профессиональные и бытовые), понимать -тексты на базовые профессиональные темы -участвовать в диалогах на знакомые общие и профессиональные темы -строить простые высказывания о себе и о своей профессиональной деятельности -кратко обосновывать и объяснять свои действия (текущие и планируемые) писать простые связные сообщения на знакомые или интересующие профессиональные темы	-правила построения простых и сложных предложений на профессиональные темы -основные общеупотребительные глаголы (бытовая и профессиональная лексика) -лексический минимум, относящийся к описанию предметов, средств и процессов профессиональной деятельности -особенности произношения правила чтения текстов профессиональной направленности	
ПК 3.1. Определять техническое состояние деталей, узлов и изделий автотранспортного электрооборудования и автоматики	Применять алгоритм поиска неисправностей в системах автотранспортного электрооборудования; применять компьютерные технологии при диагностировании автотранспортного электрооборудования и элементов автоматики; подготавливать рабочее место и инструменты для выполнения рабочего задания; определять дефект, неисправность детали, узла, агрегата, систем электрооборудования автомобиля на основе визуального контроля и данных, полученных в результате диагностики; проводить поиск неисправностей в функциональных связях узлов, агрегатов, систем автотранспортного электрооборудования;	Порядка организации диагностирования и сервисного обслуживания автотранспортного электрооборудования; принципа действия, устройства и конструкции изделий, узлов и деталей автотранспортного электрооборудования и элементов автоматики; современных методов диагностирования изделий автотранспортного электрооборудования; назначения и основных параметров диагностического оборудования отечественного и зарубежного производства; методов обнаружения и устранения неисправностей в системах автотранспортного электрооборудования	Определения и проверки технического состояния систем, изделий, узлов и деталей автотранспортного электрооборудования и элементов автоматики; проведения монтажа и/или демонтажа узлов, агрегатов и систем автотранспортного электрооборудования
ПК 3.2 Производить дефектовку деталей и узлов автотранспортного электрооборудования и автоматики	Выбирать методы диагностирования систем, изделий, узлов и деталей автотранспортного электрооборудования и элементов автоматики; анализировать техническое состояние и производить дефектовку деталей и узлов автотранспортного электрооборудования и автоматики; определять соответствие диагностируемых параметров узлов, агрегатов и систем автотранспортного электрооборудования технологической документации заводаизготовителя; производить визуальный контроль сколов, выработок, задиров, царапин детали в соответствии с параметрами конструкторской документации;разрабатывать технологи-	Условий эксплуатации и технических требований, предъявляемых к изделиям автотранспортного электрооборудования и автоматики; взаимозаменяемости и стандартизации деталей и узлов; требований операционно-постовых карт технического осмотра; требований нормативных правовых документов в отношении проведения технического осмотра транспортных средств; требований руководств по эксплуатации средств технического диагностирования, в том числе	Анализа технического состояния автотранспортного электрооборудования и автоматики; диагностики систем автотранспортного электрооборудования; выявления и анализа неисправности в системах автотранспортного электрооборудования;

	ческие карты обслуживания и ремонта изделий автотранспортного электрооборудования; заполнять контрольную карту/карту ремонта внедрять мероприятия по устранению и предотвращению выявленных дефектов;	средств измерений; требований к оформлению технической документации;	оформления дефектных ведомостей, ведения отчетной документации
ПК 3.3. Прогнозировать техническое состояние изделий электрооборудования и автоматики.	Пользоваться справочной литературой и Интернетом для получения необходимой технической информации; использовать программное обеспечение в профессиональной деятельности; прогнозировать техническое состояние изделий автотранспортного электрооборудования и автоматики с целью своевременного проведения ремонтновосстановительных работ и повышения безаварийности эксплуатации транспорта; выполнять сопутствующую замену и/или ремонт дефектных деталей и узлов, выявленных при проведении технического обслуживания	Методов прогнозирования технического состояния изделий транспортного электрооборудования и автоматики	Прогнозирования технического состояния автотранспортного электрооборудования и автоматики; анализа технического состояния изделия с помощью контрольноиспытательного оборудования после ремонтных работ

1.3. Обоснование вариативной части ОПОП

№ п/п	Дополнительные профессиональные компетенции	Дополнительные знания, умения, навыки	№ наименования темы	Объем часов	Обоснование включения в рабочую программу
1	ПК 3.1 ПК 3.2 ПК 3.3	Расширения подготовки, определяемой содержанием обязательной части, углубление подготовки обучающихся при формировании знаний умений и навыков при изучении ПМ03 Проведение диагностирования электрооборудования и автоматики на транспорте (по видам транспорта)	МДК 03.01	112	Запрос работодателей ООО ФИТ Омск и АК Реактор
			ПП 03	36	

2. СТРУКТУРА И СОДЕРЖАНИЕ ПРОФЕССИОНАЛЬНОГО МОДУЛЯ

2.1. Трудоемкость освоения профессионального модуля

Наименование составных частей модуля	Объем в часах	В т.ч. в форме практической подготовки
Учебные занятия, из них:	**192**	**166**
теоретическое обучение	104	78
практическая подготовка (*практическая работа, лабораторная работа)*	88	88
Курсовая работа (проект)	-	-
Консультации	-	-
Практика, в том числе:	**108**	**108**
учебная	36	36
производственная	72	72
Промежуточная аттестация в том числе: *МДК 02.01 в форме экзамена* *ПМ 02 экзамен по ПМ*	**36**	**18**
Всего	**336**	**292**

2.2. Структура профессионального модуля

Код ОК, ПК	Наименования разделов профессионального модуля	Всего, час.	В т.ч. в форме практической подготовки	Обучение по МДК, в т.ч.:	Учебные занятия		Курсовая работа (проект)	Консультации	Учебная практика	Производственная практика
					Теор. обуч.	Практич. подгот.				
ОК 01, ОК 02 ОК 03, ОК 04, ОК07, ОК09, ПК 3.1, ПК 3.2, ПК 3.3	МДК 03.01 Диагностирование деталей, узлов, изделий и систем автотранспортного электрооборудования и автоматики	210	166	210	44	166	-	-	-	-
	Учебная практика	36	36	36	-				36	-
	Производственная практика	72	72	72	-				-	72
	ПМ.03.ЭК Промежуточная аттестация по модулю в форме экзамена по модулю	18	18	-	-				-	-
	Всего:	**336**	**292**	**318**	**44**	**166**	**-**	**-**	**36**	**72**

2.3 Содержание профессионального модуля

Наименование разделов и тем	Содержание учебного материала, практических и лабораторных занятий	Объем, ак. ч. / в том числе в форме практической подготовки, ак. ч.		Коды компетенций, формированию которых способствует элемент программы
		теоретическое обучение	практическая подготовка	
МДК 03.01 Диагностирование деталей, узлов, изделий и систем автотранспортного электрооборудования и автоматики				
Тема 1.1. Организация диагностирования систем транспортного электрооборудования.	Условия эксплуатации автомобилей. Основные требования к организации диагностирования электрооборудования автомобилей. Изучение диагностических параметров электрооборудования автомобилей. Методы бортовой диагностики. Анализ технического состояния транспортного электрооборудования. Диагностическое оборудование и приборы, применяемое на СТО. Компьютерные технологии при диагностировании транспортного электрооборудования и автоматики	4	14	ОК 01, ОК 02 ОК 03, ОК 04, ОК07, ОК09, ПК 3.1, ПК 3.2, ПК 3.3
	Практическая работа № 1-2. Исследование устройства и принципа работы осциллографа диагностического комплекса «Автомастер» модели АМ-1. Практическая работа № 3. Работа с диагностическим оборудованием. Практическая работа № 4. Метрологическое обеспечение диагностирования. Практическая работа № 5.Определение наиболее часто повторяющихся неисправностей изделий ПС	-	10	
Тема 1.2. Диагностирование системы электроснабжения.	Практическая работа № 6 Диагностирование аккумуляторных батарей. Практическая работа № 7 Диагностирование, генераторной установки. Практическая работа № 8. Диагностирование электронных блоков реле-регуляторов	-	6	ОК 01, ОК 02 ОК 03, ОК 04, ОК07, ОК09, ПК 3.1, ПК 3.2, ПК 3.3

Тема 1.3. Диагностирование системы пуска	Практическая работа № 9-10. Диагностирование электродвигателя стартера. Практическая работа № 11. Диагностирование приводного механизма электростартера. Практическая работа № 12. Диагностирование тягового реле. Практическая работа № 13. Диагностирование системы облегчения запуска двигателя	-	10	ОК 01, ОК 02 ОК 03, ОК 04, ОК07, ОК09, ПК 3.1, ПК 3.2, ПК 3.3
Тема 1.4. Диагностирование системы зажигания	Практическая работа № 14 Диагностирование контактной системы зажигания. Практическая работа № 15 Диагностирование контактно-транзисторной системы зажигания. Практическая работа № 16 Диагностирование бесконтактной системы зажигания. Практическая работа № 17 Диагностирование приборов системы зажигания с помощью диагностических стендов и приборов. Практическая работа № 18 Диагностирование свечей зажигания с помощью диагностических стендов и приборов.	-	10	ОК 01, ОК 02 ОК 03, ОК 04, ОК07, ОК09, ПК 3.1, ПК 3.2, ПК 3.3
Тема 1.5. Общие сведения об электронной системе управления двигателя (ЭСУД).	Электронная система управления двигателем (ЭСУД). Способы и методы считывания кодов неисправности ЭСУД, стандарты OBD-I и OBD-II. Шина данных CAN используемая в автомобилях с электронной системой управления двигателем. Устройство и принцип работы систем впрыска.	4	10	ОК 01, ОК 02 ОК 03, ОК 04, ОК07, ОК09, ПК 3.1, ПК 3.2, ПК 3.3
	Практическая работа № 19 Диагностирование электронных систем управления двигателем Практическая работа № 20-21 Диагностирование CAN- Шины Практическая работа № 22 Диагностирование электромагнитных форсунок	-	8	
Тема 1.6. Датчики электронной системы управления двигателем.	Датчик положения коленчатого вала (ДПКВ) Датчик массового расхода воздуха (ДМРВ) Датчик положения дроссельной заслонки (ДПДЗ) Датчик детонации (ДД) Датчик положения распределительного вала (ДПРВ) Датчик концентрации кислорода (ДКК) Диагностика ДКК мультиметром, сканером и осциллографом Датчик скорости автомобиля (ДСА) Датчик температуры охлаждающей жидкости (ДТОЖ)	6	14	ОК 01, ОК 02 ОК 03, ОК 04, ОК07, ОК09, ПК 3.1, ПК 3.2, ПК 3.3
	Практическая работа № 23. Диагностирование технического состояния датчика положения коленчатого вала.	-	10	

	Практическая работа № 24. Диагностирование технического состояния датчика массового расхода воздуха. Практическая работа № 25. Диагностирование технического состояния датчика распределительного вала. Практическая работа № 26. Диагностирование технического состояния датчика положения дроссельной заслонки. Практическая работа № 27. Диагностирование технического состояния датчика кислорода.			
Тема 1.7. Исполнительные устройства электронной системы управления двигателя (ЭСУД).	Назначение, устройство и виды регулятора холостого хода (РХХ), (РДВ) Диагностика регулятора холостого хода (РХХ), (РДВ) Электрический бензонасос Регулятор давления топлива (РДВ) Электромагнитная форсунка Проверка электромагнитной форсунки диагностическим оборудованием Модуль зажигания и катушка зажигания Электромагнитный клапан адсорбера	4	14	ОК 01, ОК 02 ОК 03, ОК 04, ОК07, ОК09, ПК 3.1, ПК 3.2, ПК 3.3
Тема 1.8. Способы и методы диагностирования ЭСУД	Основные принципы методики поиска неисправностей датчиков и исполнительных механизмов ЭСУД. Основные механические неисправности двигателей и способы проведения их диагностики. Диагностика неисправностей ЭСУД с применением простейших приборов (мультиметров).	4	14	ОК 01, ОК 02 ОК 03, ОК 04, ОК07, ОК09, ПК 3.1, ПК 3.2, ПК 3.3
	Практическая работа № 28. Диагностирование исполнительной системы управления двигателя тестером ДСТ-6Т. Практическая работа № 29. Диагностирование и ультразвуковая чистка форсунок. Практическая работа № 30. Промывка топливной системы двигателей. Практическая работа № 31. Диагностирование исполнительной системы управления двигателя Мотортестером МТ-10. Практическая работа № 32. Диагностирование исполнительной системы управления двигателя диагностическим комплексом «автомастер» АМ-1. Практическая работа № 33. Диагностирование исполнительной системы управления двигателя сканером ДСТ-10Н. Практическая работа № 34. Диагностирование технического состояния системы зажигания. Практическая работа № 35. Диагностирование технического состояния систем питания и зажигания по составу отработавших газов. Практическая работа № 36. Диагностирование технического состояния двигателя.	-	18	

Тема 1.9. Диагностирование контрольно-измерительных приборов	Практическая работа № 37. Особенности диагностирования контрольно-измерительных приборов	-	2	ОК 01, ОК 02 ОК 03, ОК 04, ОК07, ОК09, ПК 3.1, ПК 3.2, ПК 3.3
Тема 1.10. Диагностирование приборов освещения и сигнализации	Особенности диагностирования светотехнических приборов, световой и звуковой сигнализации. Методы диагностирования.	4	12	ОК 01, ОК 02 ОК 03, ОК 04, ОК07, ОК09, ПК 3.1, ПК 3.2, ПК 3.3
	Практическая работа № 38. Оборудование и приборы, применяемое при диагностировании осветительной и светосигнальной аппаратуры	-	2	
Тема 1.11. Диагностирование системы кондиционирования	Практическая работа № 39. Особенности диагностирования системы кондиционирования. Практическая работа № 40. Оборудование и приборы, применяемые при диагностировании системы кондиционирования	-	4	ОК 01, ОК 02 ОК 03, ОК 04, ОК07, ОК09, ПК 3.1, ПК 3.2, ПК 3.3
Тема 1.12. Диагностирование системы управления шасси	Практическая работа № 41. Устройство и основные неисправности ABS. Практическая работа № 42. Диагностирование датчиков скорости колеса. Практическая работа № 43. Диагностирование блока управления ABS. Практическая работа № 44 Диагностирование гидравлического модулятора	-	8	ОК 01, ОК 02 ОК 03, ОК 04, ОК07, ОК09, ПК 3.1, ПК 3.2, ПК 3.3
Промежуточная аттестация	Экзамен	18		ОК 01, ОК 02 ОК 03, ОК 04, ОК07,

				ОК09, ПК 3.1, ПК 3.2, ПК 3.3
Всего по МДК 03.01		44	166	
Учебная практика				
УП 03	- оборудование и приборы, применяемые при диагностировании электронных приборов транспортного электрооборудования; - контрольно-испытательные, универсальные и специальные стенды, применяемые для диагностирования различных систем, агрегатов и приборов электрооборудования автомобилей и тракторов в АТП и СТО; - методы и средства диагностирования электрооборудования автомобилей и тракторов в эксплуатации; - стенды и приборы, применяемые при диагностировании систем электропитания АТЭ; - оборудование и приборы, применяемые для диагностирования транспортного электрооборудования; - оборудование и приборы, применяемые при диагностировании электронных приборов транспортного электрооборудования; - диагностирование приборов системы зажигания и автоматики с помощью диагностических стендов и приборов; - диагностирование и техническое обслуживание интегральных регуляторов напряжения; - принцип действия, устройство и конструкцию изделий, узлов и деталей транспортного электрооборудования и элементов автоматики; - условия эксплуатации и технические требования, предъявляемые к изделиям транспортного электрооборудования и автоматики; - общая и углубленная диагностика; - организация постов технического обслуживания и диагностирования на автотранспортных предприятиях и станциях технического обслуживания;	-	36	ОК 01, ОК 02 ОК 03, ОК 04, ОК07, ОК09, ПК 3.1, ПК 3.2, ПК 3.3
Производственная практика				
ПП 03	- изучение правил техники безопасности труда на предприятии и на рабочих местах; - выполнение правил проведения работ и инструкций по безопасности труда; - выполнение работ по техническому обслуживанию и сопутствующему ремонту электрооборудования; - замер параметров технического состояния автомобилей; - составление заключения о техническом состоянии; - ознакомление с оснащением поста (линии) диагностики;		72	ОК 01, ОК 02 ОК 03, ОК 04, ОК07, ОК09, ПК 3.1, ПК 3.2, ПК 3.3

	- измерение параметров, изучение приемов замера их и сравнения с нормативными; - оформление технической документации; - диагностика генераторов, стартеров, аккумуляторных батареи, приборов зажигания			
Промежуточная аттестация- Экзамен по модулю		0	18	
Всего:		44	292	

3. УСЛОВИЯ РЕАЛИЗАЦИИ ПРОГРАММЫ ПРОФЕССИОНАЛЬНОГО МОДУЛЯ

3.1 Материально-техническое обеспечение

3.1. Для реализации программы профессионального модуля должны быть предусмотрены следующие специальные помещения:

Наименование лаборатории, мастерской	Оборудование кабинета и рабочих мест
Лекционная аудитория	Стол ученический 17 шт. Стул ученический 35 шт. Стол письменный преподавателя. Стул. Доска аудиторная. Компьютер. Проектор.
Лаборатория Электрооборудования автомобилей	Телевизор Стол парта Стул Шкаф металлический для инструментов Автомобиль Тележка инструментальная Набор для разборки салона Тестер цифровой Пробник диодный Пробник ламповый Зеркальце на ручке Магнит Диагностиеский сканер Набор для демонтажа клемм электропроводки Набор автоэлектрика Зарядное устройство Стенд для проверки электронных блоков управления Осцилограф Тестер реле Механическая вытяжная катушка Верстак слесарный Коврик антистатический Паяльная станция Пожаробезопасная монтажная поверхность Держатель для пайки проводов Стриппер для автопроводов Устройсто подачи нагретого воздуха для термоусадки Кримпер для автопроводов Тестер коротких замыканий и обрывов цепей, Комплект оборудования для автомобильно-лабораторного комплекса (диагностический тренажерный комплекс инструментальные методы контроля приборов освещения и сигнализации - 1 шт.). Комплект оборудования для автомобильно-лабораторного комплекса (комплект учебно-лабораторного оборудования «автомобильная аудиосистема» - 1 шт.). Комплект оборудования для автомобильно-лабораторного комплекса (комплект учебно-лабораторного оборудования «датчики и исполнительные механизмы грузовых автомобилей» - 1 шт.). Комплект оборудования для автомобильно-лабораторного комплекса (лабораторный стенд-тренажер «автомобильные сканеры CAN шин» - 1 шт.). Комплект оборудования для автомобильно-лабораторного комплекса (лабораторный стенд-тренажер «мультиплексорная электронная CAN система управления двигателем» - 1 шт.). Комплект оборудования для автомобильно-лабораторного комплекса (лабораторный стенд-тренажер «система стартерного пуска автомобиля» - 1 шт.). Комплект оборудования для автомобильно-лабораторного комплекса (лабораторный стенд-тренажер «система энергоснабжения автомобиля-генераторная установка» расширенная комплектация - 1 шт.). Комплект оборудования для автомобильно-лабораторного комплекса (лабораторный стенд-тренажер «электрооборудование легкового автомобиля» - 1 шт.). Комплект оборудования для автомобильно-лабораторного комплекса (стенд-тренажер «система отопления, вентиляции и кондиционирования салона» - 1 шт.)
Мастерская Разборочно-сборочная	Автомобиль, Тележка инструментальная, Набор для разборки салона, Тестер цифровой, Пробник диодный, Пробник ламповый, Зеркальце на ручке, Магнит, Диагностиеский сканер, Набор для демонтажа клемм электропроводки, Набор автоэлектрика, Зарядное устройство, Стенд для проверки электронных блоков управления, Осцилограф, Тестер реле .

Библиотека, читальный зал	Читальный зал 30 посадочных мест Выделена зона для самостоятельной работы с беспроводным выходом в сеть Интернет – 10 автоматизированных мест;

3.2. Информационное обеспечение реализации программы

Перечень используемых учебных изданий, Интернет-ресурсов, дополнительной литературы.

3.2.1. Основные источники

1. Виноградов, В. М. Техническое обслуживание и ремонт электрооборудования и электронных систем автомобилей : учебник / В. М. Виноградов, О. В. Храмцова. — Москва : КноРус, 2026. — 268 с. — ISBN 978-5-406-16224-8. — URL: https://book.ru/book/962375 (дата обращения: 15.06.2026).
2. Устройство автомобилей: электрооборудование : учебник / А. П. Пехальский, А. Ю. Измайлов, А. С. Амиров [и др.] ; под ред. А. П. Пехальского. — Москва : КноРус, 2026. — 293 с. — ISBN 978-5-406-15199-0. — URL: https://book.ru/book/959220 (дата обращения: 15.06.2026).
3. Устройство автомобилей: электрооборудование. Практикум : учебное пособие / А. П. Пехальский, И. А. Пехальский, А. Ю. Измайлов [и др.] ; под ред. А. П. Пехальского. — Москва : КноРус, 2026. — 207 с. — ISBN 978-5-406-16361-0. — URL: https://book.ru/book/962740 (дата обращения: 15.06.2026).
4. Виноградов, В. М. Организация процессов модернизации и модификации автотранспортных средств : учебник / В. М. Виноградов, О. В. Храмцова. — Москва : КноРус, 2025. — 373 с. — ISBN 978-5-406-14560-9. — URL: https://book.ru/book/957496 (дата обращения: 15.06.2026).
5. Виноградов, В. М. Организация процессов по техническому обслуживанию и ремонту автотранспортных средств : учебник / В. М. Виноградов, О. В. Храмцова. — Москва : КноРус, 2025. — 272 с. — ISBN 978-5-406-14490-9. — URL: https://book.ru/book/957427 (дата обращения: 15.06.2026).
6. Виноградов, В. М. Ремонт автомобилей : учебник / В. М. Виноградов, О. В. Храмцова. — Москва : КноРус, 2025. — 283 с. — ISBN 978-5-406-14778-8. — URL: https://book.ru/book/958446 (дата обращения: 15.06.2026).
7. Виноградов, В. М. Ремонт автомобилей. Практикум : учебно-практическое пособие / В. М. Виноградов, О. В. Храмцова. — Москва : КноРус, 2025. — 245 с. — ISBN 978-5-406-12714-8. — URL: https://book.ru/book/958439 (дата обращения: 15.06.2026).
8. Виноградов, В. М. Техническое обслуживание и ремонт автомобильных двигателей : учебник / В. М. Виноградов, О. В. Храмцова. — Москва : КноРус, 2025. — 264 с. — ISBN 978-5-406-13925-7. — URL: https://book.ru/book/959819 (дата обращения: 15.06.2026).

9. Виноградов, В. М., Техническое обслуживание и ремонт автотранспорта : учебник / В. М. Виноградов, А. А. Черепахин. — Москва :КноРус, 2023. — 329 с. — ISBN 978-5-406-11025-6. — URL: https://book.ru/book/948310.

10. Виноградов, В. М. Техническое обслуживание и ремонт электрооборудования и электронных систем автомобилей : учебник / В. М. Виноградов, О. В. Храмцова. — Москва : КноРус, 2026. — 268 с. — ISBN 978-5-406-16224-8. — URL: https://book.ru/book/962375 (дата обращения: 15.06.2026).

11. Виноградов, В. М. Тюнинг автомобилей : учебник / В. М. Виноградов, О. В. Храмцова. — Москва : КноРус, 2026. — 192 с. — ISBN 978-5-406-16245-3. — URL: https://book.ru/book/962379 (дата обращения: 15.06.2026).

12. Виноградов, В. М. Эксплуатационные и конструкционные материалы для наземных транспортных средств : учебник / В. М. Виноградов, О. В. Храмцова. — Москва : КноРус, 2025. — 224 с. — ISBN 978-5-406-14339-1. — URL: https://book.ru/book/957039 (дата обращения: 15.06.2026).

13. Карагодин, В. И. Ремонт автомобилей : учебник / В. И. Карагодин. — Москва : КноРус, 2026. — 230 с. — ISBN 978-5-406-16230-9. — URL: https://book.ru/book/962366 (дата обращения: 15.06.2026).

14. Карагодин, В. И., Техническое обслуживание и ремонт автотранспортных средств : учебник / В. И. Карагодин. — Москва :КноРус, 2024. — 270 с. — ISBN 978-5-406-11269-4. URL: https://book.ru/book/950980.

15. Карагодин, В. И. Технологические процессы технического обслуживания и ремонта автомобилей : учебник / В. И. Карагодин. — Москва : КноРус, 2026. — 250 с. — ISBN 978-5-406-16225-5. — URL: https://book.ru/book/962377 (дата обращения: 15.06.2026).

16. Мартынова, И. О. Электротехника. Лабораторно-практические работы : учебное пособие / И. О. Мартынова. — Москва : КноРус, 2026. — 136 с. — ISBN 978-5-406-15475-5. — URL: https://book.ru/book/960270 (дата обращения: 15.06.2026).

17. Мартынова, И. О. Электротехника. Лабораторно-практические работы : учебное пособие / И. О. Мартынова. — Москва : КноРус, 2026. — 136 с. — ISBN 978-5-406-15475-5. — URL: https://book.ru/book/960270 (дата обращения: 15.06.2026).

18. Пехальский, И. А. Устройство, техническое обслуживание и ремонт автомобилей : учебник / И. А. Пехальский, А. Ю. Измайлов, А. С. Амиров, А. П. Пехальский. — Москва : КноРус, 2026. — 308 с. — ISBN 978-5-406-16226-2. — URL: https://book.ru/book/962380 (дата обращения: 15.06.2026)..

19. Устройство автомобилей: электрооборудование : учебник / А. П. Пехальский, А. Ю. Измайлов, А. С. Амиров [и др.] ; под ред. А. П. Пехальского. — Москва : КноРус, 2026. — 293 с. — ISBN 978-5-406-15199-0. — URL: https://book.ru/book/959220 (дата обращения: 15.06.2026).

20. Устройство автомобилей: электрооборудование. Практикум : учебное пособие / А. П. Пехальский, И. А. Пехальский, А. Ю. Измайлов [и др.] ; под ред. А. П. Пехальского. — Москва : КноРус, 2026. — 207 с. — ISBN 978-5-406-16361-0. —

URL: https://book.ru/book/962740 (дата обращения: 15.06.2026).

3.2.2. Дополнительные источники

1. Смирнов Ю.А. Автомобильная электроника и электрооборудование. Диагностика: учебное пособие для СПО / Ю.А. Смирнов, В.А. Детисов. – Санкт-Петербург: Лань, 2021. 324 с.

2. Шатров М.Г. Двигатели внутреннего сгорания /М.Г. Шатров. – Москва: Высшая школа,2015. – 400 с.

4. КОНТРОЛЬ И ОЦЕНКА РЕЗУЛЬТАТОВ ОСВОЕНИЯ ПРОФЕССИОНАЛЬНОГО МОДУЛЯ

Контроль и оценка результатов освоения профессионального модуля осуществляется преподавателем в процессе проведения текущего контроля и промежуточной аттестации.

Текущий контроль индивидуальных образовательных достижений – демонстрируемых обучающимися знаний, умений и навыков всего ПМ.03 проводится посредством трех контрольных точек в процессе проведения письменного опроса и тестирования, проведение которых описывается в КОС.

Обучение по программе профессионального модуля завершается промежуточной аттестацией в форме экзамена по модулю.

Для проведения контрольных точек и промежуточной аттестации создаются фонды контрольно-оценочных средств (КОС), которые включают в себя педагогические контрольно-измерительные материалы, процедуру проведения контроля, предназначенные для определения соответствия (или несоответствия) индивидуальных образовательных достижений основным показателям оценки результатов подготовки.

Результаты обучения		Номер контрольной точки, номера тем в соответствии с тематическим планированием	Критерии оценки	Формы, методы контроля и оценки
Код ОК, ЛР	Код ПК Знания, умения			
МДК 03.01				
ОК 01, ОК 02 ОК 03, ОК 04, ОК07, ОК09	ПК3.1, ПК3.2, ПК3.3	КТ №1 Темы 1.1 – 1.5	Условия эксплуатации автомобилей. Основные требования к организации диагностирования электрооборудования автомобилей. Изучение диагностических параметров электрооборудования автомобилей. Методы бортовой диагностики. Анализ технического состояния транспортного электрооборудования. Диагностическое оборудование и приборы, применяемое на СТО. Компьютерные технологии при диагностировании транспортного электрооборудования и автоматики Электронная система управления двигателем (ЭСУД).	Оценивание решения ситуа-ционных задач оценка тесто-вого задания

			Способы и методы считывания кодов неисправности ЭСУД, стандарты OBD-I и OBD-II. Шина данных CAN используемая в автомобилях с электронной системой управления двигателем. Устройство и принцип работы систем впрыска.	
ОК 01, ОК 02 ОК 03, ОК 04, ОК07, ОК09	ПК3.1, ПК3.2, ПК3.3	КТ№ 2 Темы 1.6 – 1.8	Датчик положения коленчатого вала (ДПКВ) Датчик массового расхода воздуха (ДМРВ) Датчик положения дроссельной заслонки (ДПДЗ) Датчик детонации (ДД) Датчик положения распределительного вала (ДПРВ) Датчик концентрации кислорода (ДКК) Диагностика ДКК мультиметром, сканером и осциллографом Датчик скорости автомобиля (ДСА) Датчик температуры охлаждающей жидкости (ДТОЖ) Назначение, устройство и виды регулятора холостого хода (РХХ), (РДВ) Диагностика регулятора холостого хода (РХХ), (РДВ) Электрический бензонасос Регулятор давления топлива (РДВ) Электромагнитная форсунка Проверка электромагнитной форсунки диагностическим оборудованием Модуль зажигания и катушка зажигания Электромагнитный клапан адсорбера Основные принципы методики поиска неисправностей датчиков и исполнительных механизмов ЭСУД. Основные механические неисправности двигателей и способы проведения их диагностики. Диагностика неисправностей ЭСУД с применением простейших приборов (мультиметров).	Оценивание решения ситуационных задач оценка тестового задания
ОК 01, ОК 02 ОК 03, ОК 04, ОК07, ОК09	ПК3.1, ПК3.2, ПК3.3	КТ №3 Темы 1.9 – 1.12	Особенности диагностирования светотехнических приборов, световой и звуковой сигнализации. Методы диагностирования. Диагностирование системы кондиционирования. Диагностирование системы управления шасси	Оценивание решения ситуационных задач оценка тестового задания
ОК 01, ОК 02 ОК 03, ОК 04, ОК07, ОК09	ПК3.1, ПК3.2, ПК3.3	Экзамен по МДК 03.01	Умеет применять алгоритм поиска неисправностей в системах автотранспортного электрооборудования; применять компьютерные технологии при диагностировании автотранспортного электрооборудования и элементов автоматики; подготавливать рабочее место и	Оценивание теоретического задания и практического задания

			инструменты для выполнения рабочего задания; определять дефект, неисправность детали, узла, агрегата, систем электрооборудования автомобиля на основе визуального контроля и данных, полученных в результате диагностики; проводить поиск неисправностей в функциональных связях узлов, агрегатов, систем автотранспортного электрооборудования; Выбирать методы диагностирования систем, изделий, узлов и деталей автотранспортного электрооборудования и элементов автоматики; анализировать техническое состояние и производить дефектовку деталей и узлов автотранспортного электрооборудования и автоматики; определять соответствие диагностируемых параметров узлов, агрегатов и систем автотранспортного электрооборудования технологической документации заводаизготовителя; производить визуальный контроль сколов, выработок, задиров, царапин детали в соответствии с параметрами конструкторской документации; разрабатывать технологические карты обслуживания и ремонта изделий автотранспортного электрооборудования; заполнять контрольную карту/карту ремонта внедрять мероприятия по устранению и предотвращению выявленных дефектов; Владеет навыками определения и проверки технического состояния систем, изделий, узлов и деталей автотранспортного электрооборудования и элементов автоматики; проведения монтажа и/или демонтажа узлов, агрегатов и систем автотранспортного электрообо-рудования; анализа технического состояния автотранспортного электрооборудования и автоматики; диагностики систем автотранспортного электрооборудования; выявления и анализа неисправности в системах автотранспортного электрооборудования; оформления дефектных ведомостей, ведения отчетной документации	
ОК 01, ОК 02 ОК 03, ОК 04, ОК07, ОК09	ПК3.1, ПК3.2, ПК3.3	Экзамен по модулю ПМ 03	Определения и проверки технического состояния систем, изделий, узлов и деталей автотранспортного электрооборудования и элементов автоматики; проведения монтажа и/или демонтажа узлов, агрегатов и систем автотранспортного электрооборудования Анализа технического состояния автотранспортного электрооборудования и автоматики; диагностики систем автотранспортного электрооборудования; выявления и анализа неисправности в	Оценивание практического задания

			системах автотранспортного электрооборудования; оформления дефектных ведомостей, ведения отчетной документации Прогнозирования технического состояния автотранспортного электрооборудования и автоматики; анализа технического состояния изделия с помощью контрольноиспытательного оборудования после ремонтных работ	

Лист актуализации рабочей программы

Дата актуализации программы	Основание проведения актуализации	Содержание изменений и дополнений, вносимых в программу	№№ страниц с изменениями, дополнениями	ФИО преподавателя

РАБОЧАЯ ПРОГРАММА
ПРОФЕССИОНАЛЬНОГО МОДУЛЯ

ПМ. 05 Выполнение работ по профессии 18511 Слесарь по ремонту автомобилей

по специальности

23.02.05 Эксплуатация транспортного электрооборудования и автоматики
(по видам транспорта, за исключением водного)

(на базе основного общего образования)

Форма обучения очная

г. Омск, 2026

Рабочая программа профессионального модуля (далее ПМ) разработана на основе Федерального государственного образовательного стандарта СПО (далее ФГОС СПО), основной профессиональной образовательной программы (далее ОПОП) по специальности 23.02.05 Эксплуатация транспортного электрооборудования и автоматики (по видам транспорта, за исключением водного).

Организация-разработчик: бюджетное профессиональное образовательное учреждение Омской области «Омский автотранспортный колледж»

Разработчик: Лизюков И.А., преподаватель.

Рабочая программа утверждена на заседании ЦМК «*Техническое обслуживание и ремонт автомобильного транспорта. Эксплуатация транспортного электрооборудования и автоматики*».

Протокол № от « » 2026 года
Председатель ЦМК «*Техническое обслуживание и ремонт автомобильного транспорта. Эксплуатация транспортного электрооборудования и автоматики*»
_____ / Жуков Вячеслав Сергеевич/
подпись

© Лизюков И.А. 2026

© БПОУ «Омский АТК» 2026

СОДЕРЖАНИЕ

1. ОБЩАЯ ХАРАКТЕРИСТИКА РАБОЧЕЙ ПРОГРАММЫ ПРОФЕССИОНАЛЬНОГО МОДУЛЯ	4
1.1. Цель и место профессионального модуля в структуре образовательной программы	4
1.2. Планируемые результаты освоения профессионального модуля	4
1.3. Обоснование часов вариативной части ОПОП	7
2. СТРУКТУРА И СОДЕРЖАНИЕ ПРОФЕССИОНАЛЬНОГО МОДУЛЯ	9
2.1. Трудоемкость освоения профессионального модуля	9
2.2. Структура профессионального модуля	9
2.3. Содержание профессионального модуля	11
3. УСЛОВИЯ РЕАЛИЗАЦИИ ПРОГРАММЫ ПРОФЕССИОНАЛЬНОГО МОДУЛЯ	18
3.1. Материально-техническое обеспечение	18
3.2. Учебно-методическое обеспечение	21
4. КОНТРОЛЬ И ОЦЕНКА РЕЗУЛЬТАТОВ ОСВОЕНИЯ ПРОФЕССИОНАЛЬНОГО МОДУЛЯ	25

1. ОБЩАЯ ХАРАКТЕРИСТИКА РАБОЧЕЙ ПРОГРАММЫ ПРОФЕССИОНАЛЬНОГО МОДУЛЯ

1.1. Цель и место профессионально модуля в структуре образовательной программы

Цель модуля: освоение вида деятельности «Выполнение работ по профессии 18511 «Слесарь по ремонту автомобилей».

Профессиональный модуль включен в вариативную часть образовательной программы.

1.2. Планируемые результаты освоения профессионального модуля

В результате освоения профессионального модуля обучающийся должен:

Код ОК, ПК	Уметь	Знать	Владеть навыками
ОК 1 Понимать сущность и социальную значимость своей будущей профессии, проявлять к ней устойчивый интерес	- распознавать задачу и/или проблему в профессиональном и/или социальном контексте, анализировать и выделять её составные части; - определять этапы решения задачи, составлять план действия, реализовывать составленный план, определять необходимые ресурсы; - выявлять и эффективно искать информацию, необходимую для решения задачи и/или проблемы; - владеть актуальными методами работы в профессиональной и смежных сферах; - оценивать результат и последствия своих действий (самостоятельно или с помощью наставника)	- актуальный профессиональный и социальный контекст, в котором приходится работать и жить; - структура плана для решения задач, алгоритмы выполнения работ в профессиональной и смежных областях; - основные источники информации и ресурсы для решения задач и/или проблем в профессиональном и/или социальном контексте; - методы работы в профессиональной и смежных сферах; - порядок оценки результатов решения задач профессиональной деятельности	–
ОК 2 Организовывать собственную деятельность, выбирать типовые методы и способы выполнения профессиональных задач, оценивать их эффективность и качество	- определять задачи для поиска информации, планировать процесс поиска, выбирать необходимые источники информации; - выделять наиболее значимое в перечне информации, структурировать получаемую информацию, оформлять результаты поиска; - оценивать практическую значимость результатов поиска; - применять средства информационных технологий для решения профессиональных задач; - использовать современное программное обеспечение в профессиональной деятельности; - использовать различные цифровые средства для решения профессиональных задач	- номенклатура информационных источников, применяемых в профессиональной деятельности; - приемы структурирования информации; - формат оформления результатов поиска информации; - современные средства и устройства информатизации, порядок их применения и программное обеспечение в профессиональной деятельности, в том числе цифровые средства	–

ОК 3 Принимать решения в стандартных и нестандартных ситуациях и нести за них ответственность	- определять актуальность нормативно-правовой документации в профессиональной деятельности; - применять современную научную профессиональную терминологию; - определять и выстраивать траектории профессионального развития и самообразования; - выявлять достоинства и недостатки коммерческой идеи; - определять инвестиционную привлекательность коммерческих идей в рамках профессиональной деятельности, выявлять источники финансирования; - презентовать идеи открытия собственного дела в профессиональной деятельности; - определять источники достоверной правовой информации; - составлять различные правовые документы; - находить интересные проектные идеи, грамотно их формулировать и документировать; - оценивать жизнеспособность проектной идеи, составлять план проекта	- содержание актуальной нормативно-правовой документации; - современная научная и профессиональная терминология; - возможные траектории профессионального развития и самообразования; - основы предпринимательской деятельности, правовой и финансовой грамотности; - правила разработки презентации; - основные этапы разработки и реализации проекта	–
ОК 4 Осуществлять поиск и использование информации, необходимой для эффективного выполнения профессиональных задач, профессионального и личностного развития	- организовывать работу коллектива и команды; - взаимодействовать с коллегами, руководством, клиентами в ходе профессиональной деятельности	- психологические основы деятельности коллектива; - психологические особенности личности	–
ОК 5 Использовать информационно-коммуникационные технологии в профессиональной деятельности	- грамотно излагать свои мысли и оформлять документы по профессиональной тематике на государственном языке; - проявлять толерантность в рабочем коллективе	- правила оформления документов; - правила построения устных сообщений; - особенности социального и культурного контекста	–
ОК 6 Работать в коллективе и команде, эффективно общаться с коллегами, руководством, потребителями	- проявлять гражданско-патриотическую позицию; - демонстрировать осознанное поведение; - описывать значимость своей специальности; - применять стандарты антикоррупционного поведения	- сущность гражданско-патриотической позиции; - традиционных общечеловеческих ценностей, в том числе с учетом гармонизации межнациональных и межрелигиозных отношений; - значимость профессиональной деятельности по специальности; - стандарты антикоррупционного поведения и последствия его нарушения	–
ОК 7 Брать на себя ответственность за	- соблюдать нормы экологической безопасности; - определять направления	- правила экологической безопасности при ведении профессиональной деятельности;	–

работу членов команды (подчиненных), результат выполнения заданий	ресурсосбережения в рамках профессиональной деятельности по специальности; - организовывать профессиональную деятельность с соблюдением принципов бережливого производства; - организовывать профессиональную деятельность с учетом знаний об изменении климатических условий региона; - эффективно действовать в чрезвычайных ситуациях	- основные ресурсы, задействованные в профессиональной деятельности; - пути обеспечения ресурсосбережения; - принципы бережливого производства; - основные направления изменения климатических условий региона; - правила поведения в чрезвычайных ситуациях	
ОК 8 Самостоятельно определять задачи профессионального и личностного развития, заниматься самообразованием, осознанно планировать повышение квалификации	- использовать физкультурно-оздоровительную деятельность для укрепления здоровья, достижения жизненных и профессиональных целей; - применять рациональные приемы двигательных функций в профессиональной деятельности; - пользоваться средствами профилактики перенапряжения, характерными для данной специальности	- роль физической культуры в общекультурном, профессиональном и социальном развитии человека; - основы здорового образа жизни; - условия профессиональной деятельности и зоны риска физического здоровья для специальности; - средства профилактики перенапряжения	–
ОК 9 Ориентироваться в условиях частой смены технологий в профессиональной деятельности	- понимать общий смысл четко произнесенных высказываний на известные темы (профессиональные и бытовые), понимать тексты на базовые профессиональные темы; - участвовать в диалогах на знакомые общие и профессиональные темы; - строить простые высказывания о себе и о своей профессиональной деятельности; - кратко обосновывать и объяснять свои действия (текущие и планируемые); - писать простые связные сообщения на знакомые или интересующие профессиональные темы	- правила построения простых и сложных предложений на профессиональные темы; - основные общеупотребительные глаголы (бытовая и профессиональная лексика); - лексический минимум, относящийся к описанию предметов, средств и процессов профессиональной деятельности; - особенности произношения; - правила чтения текстов профессиональной направленности	–
ПК 5.1 Диагностировать автомобиль, его агрегаты и системы	- выполнять метрологическую поверку средств измерений; - выбирать и пользоваться инструментами и приспособлениями для слесарных работ; - печатать на 3D принтере вспомогательные приспособления (шаблоны, кондукторы, фиксаторы), необходимые в слесарной работе; - создавать с помощью 3D-сканера цифровую модель для создания литейных форм или наплавки металла в местах износа для обеспечения точной геометрии, соответствующей оригиналу детали; - создавать и печатать 3D-модели отдельных частей механизмов по чертежам с целью отработки последовательности сборки, проверки	- средства метрологии, стандартизации и сертификации; - основные методы обработки автомобильных деталей; - устройство и конструктивные особенности обслуживаемых автомобилей; - назначение и взаимодействие основных узлов ремонтируемых автомобилей; - способы восстановления деталей.	- проведения технических измерений соответствующим инструментом и приборами; - выполнения ремонта деталей автомобиля; - создания с помощью 3D-сканера 3D-модели детали (в том числе, при отсутствии чертежа).

	допусков и посадки перед работой с реальным металлом; - сканировать изготовленные детали на 3D-сканере для сравнения с эталонной CAD-моделью для выявления отклонений в размерах.		
ПК 5.2 Выполнять работы по различным видам технического обслуживания автомобиля	- применять диагностические приборы и оборудование; - использовать специальный инструмент, приборы, оборудование.	- технические условия на регулировку и испытание отдельных механизмов.	- использования диагностических приборов и технического оборудования; - выполнения регламентных работ по техническому обслуживанию автомобилей.
ПК 5.3 Разбирать, собирать узлы и агрегаты автомобиля и устранять неисправности	- снимать и устанавливать агрегаты и узлы автомобиля; - определять неисправности и объем работ по их устранению и ремонту; - определять способы и средства ремонта.	- виды и методы ремонта.	- снятия и установки агрегатов и узлов автомобиля.
ПК 5.4 Оформлять отчетную документацию по техническому обслуживанию	- оформлять учетную документацию.	–	–

1.3. Обоснование вариативной части ОПОП

№ п/п	Дополнительные профессиональные компетенции	Дополнительные знания, умения, навыки	№ наименования темы	Объем часов	Обоснование включения в рабочую программу
1	ПК 5.1, ПК 5.2, ПК 5.3, ПК 5.4	**Уметь:** У1 Выполнять метрологическую поверку средств измерений; У2 Выбирать и пользоваться инструментами и приспособлениями для слесарных работ; У3 Снимать и устанавливать агрегаты и узлы автомобиля; У4 Определять неисправности и объем работ по их устранению и ремонту; У5 Определять способы и средства ремонта; У6 Применять диагностические приборы и оборудование; У7 Использовать специальный инструмент, приборы, оборудование; У8 Оформлять учетную документацию;	Тема 1.1 Технология выполнения общеслесарных работ	14	По запросу работодателя АК «Реактор»
2			Тема 1.2 Технические измерения	2	По запросу работодателя АК «Реактор»

3		У9 Печатать на 3D принтере вспомогательные приспособления (шаблоны, кондукторы, фиксаторы), необходимые в слесарной работе; У10 Создавать с помощью 3D-сканера цифровую модель для создания литейных форм или наплавки металла в местах износа для обеспечения точной геометрии, соответствующей оригиналу детали; У11 Создавать и печатать 3D-модели отдельных частей механизмов по чертежам с целью отработки последовательности сборки, проверки допусков и посадки перед работой с реальным металлом; У12 Сканировать изготовленные детали на 3D-сканере для сравнения с эталонной CAD-моделью для выявления отклонений в размерах. **Знать:** З1 Средства метрологии, стандартизации и сертификации; З2 Основные методы обработки автомобильных деталей; З3 Устройство и конструктивные особенности обслуживаемых автомобилей; З4 Назначение и взаимодействие основных узлов ремонтируемых автомобилей; З5 Технические условия на регулировку и испытание отдельных механизмов; З6 Виды и методы ремонта; З7 Способы восстановления деталей. **Владеть навыками:** Н1 Проведения технических измерений соответствующим инструментом и приборами; Н2 Выполнения ремонта деталей автомобиля; Н3 Снятия и установки агрегатов и узлов автомобиля; Н4 Использования диагностических приборов и технического оборудования; Н5 Выполнения регламентных работ по техническому обслуживанию автомобилей; Н6 Создания с помощью 3D-сканера 3D-модели детали (в том числе, при отсутствии чертежа).	Тема 1.3 Устройство автомобиля	66	По запросу работодателя АК «Реактор»
4			Тема 2.1 Основы технологии технического обслуживания автомобилей	44	По запросу работодателя АК «Реактор»
5			Тема 2.2 Основы технологии ремонта автомобиля	18	По запросу работодателя АК «Реактор»
6			Учебная практика	144	По запросу работодателя ООО «Фит Омск»
7			Производственная практика	144	По запросу работодателя ООО «Фит Омск»

2. СТРУКТУРА И СОДЕРЖАНИЕ ПРОФЕССИОНАЛЬНОГО МОДУЛЯ

2.1. Трудоемкость освоения профессионального модуля

Наименование составных частей модуля	**Объем в часах**	**В т.ч. в форме практической подготовки**
Учебные занятия, из них:	144	70
теоретическое обучение	74	–
практическая подготовка (*практическая работа, лабораторная работа)*	70	70
Курсовая работа (проект)	–	–
Самостоятельная работа	–	–
Практика, в том числе:	288	288
учебная	144	144
производственная	144	144
Промежуточная аттестация, в том числе: *МДК 05.01.01 в форме экзамена* *УП 05.01 в форме зачета с оценкой* *ПП 05.01 в форме зачета с оценкой* *ПМ 05 экзамен по ПМ*	36	18
Всего	468	376

2.2. Структура профессионального модуля

Код ОК, ПК	Наименования разделов профессионального модуля	Всего, час.	В т.ч. в форме практической подготовки	Обучение по МДК, в т.ч.:	Учебные занятия		Курсовая работа (проект)	Самостоятельная работа	Учебная практика	Производственная практика
					Теор. обуч.	Практич. подгот.				
1	2	3	4	5	6	7	8	9	10	11
ОК 1, ОК 2, ОК 3, ОК 4, ОК 5, ОК 6, ОК 7, ОК 8, ОК 9, ПК 5.1, ПК 5.2,	МДК 05.01 Технология деятельности Слесаря по ремонту автомобиля	162	70	144	74	70	–	–	–	–
	УП.05.01 Учебная практика	144	144	–	–				144	–

ПК 5.3, ПК 5.4, ЛР 14, ЛР 15, ЛР 17, ЛР 18, ЛР 21	ПП.05.01 Производственная практика	144	144	–	–				–	144
	ПМ.05.ЭК Промежуточная аттестация по модулю в форме экзамена квалификационного	18	18	–	–				–	–
	Всего:	**468**	**376**	**144**	**74**	**70**	**–**	**–**	**144**	**144**

2.3 Содержание профессионального модуля

Наименование разделов и тем	Содержание учебного материала, практических и лабораторных занятий	Объем, ак. ч. / в том числе в форме практической подготовки, ак. ч.		Коды компетенций, формированию которых способствует элемент программы
		теоретическое обучение	практическая подготовка	
Раздел 1. Диагностика автомобиля, его агрегатов и систем				
МДК 05.01 Технология деятельности Слесаря по ремонту автомобиля				
Тема 1.1 Технология выполнения общеслесарных работ	**Содержание**	**14**	**0**	ОК 1, ОК 2, ОК 3, ОК. 4, ОК 5, ОК 6, ОК 7, ОК 8, ОК 9, ПК 5.1, ПК 5.3
	Организация рабочего места. Разметка, её назначение, виды, инструменты и приспособления, в том числе изготовленные на 3D-сканере (шаблоны, кондукторы, фиксаторы).			
	Рубка металла, её виды и инструменты для рубки. Правка деталей, инструменты и приспособления, применяемые при правке деталей.			
	Гибка деталей, инструменты и оборудование, применяемые при гибке деталей. Резание металла, приёмы и инструменты для резания.			
	Слесарная обработка отверстий деталей. Опиливание. Конструкция и классификация напильников. Создание с помощью 3D-сканера цифровой модели для создания литейных форм или наплавки металла в местах износа для обеспечения точной геометрии, соответствующей оригиналу детали.			
	Шабрение деталей, инструменты и приспособления, применяемые при шабрении. Резьба и её элементы. Виды и назначение резьбы. Инструменты для резьбы в деталях и узлах.			
	Притирка и доводка поверхностей. Клёпка. Заклёпки и заклёпочные соединения.			
	Паяние и лужение. Припои и флюсы. Паяльники и паяльная лампа.			
Тема 1.2 Технические измерения	**Содержание**	**2**	**0**	ОК 1, ОК 2, ОК 3, ОК. 4, ОК 5, ОК 6, ОК 7, ОК 8, ОК 9, ПК 5.1
	Концевые меры длины. Гладкие калибры. Штангенинструменты и микрометры. Рычажные приборы. Сканирование изготовленных деталей на 3D-сканере для сравнения с эталонной CAD-моделью для выявления отклонений в размерах.			

Тема 1.3 Устройство автомобиля	**Содержание**	**30**	**36**	ОК 1, ОК 2, ОК 3, ОК. 4, ОК 5, ОК 6, ОК 7, ОК 8, ОК 9, ПК 5.1, ПК 5.2, ПК 5.3, ПК 5.4
	Общие сведения об автомобиле. Классификация и общее устройство автомобилей.			
	Двигатель. Общее устройство и рабочий цикл двигателя внутреннего сгорания.			
	Кривошипно-шатунный и газораспределительный механизмы.			
	Система охлаждения. Система смазки.			
	Система питания и ее разновидности.			
	Электрооборудование автомобиля. Источники тока. Система зажигания.			
	Система пуска. Средства, облегчающие пуск двигателя при низких температурах. Контрольно-измерительные приборы. Системы освещения и сигнализации.			
	Трансмиссия. Общая схема трансмиссии. Сцепление.			
	Коробка передач. Раздаточная коробка.			
	Карданная передача. Карданные шарниры равных угловых скоростей. Главная передача и дифференциал. Полуоси и колесный редуктор. Ведущие мосты.			
	Ходовая часть. Передний управляемый мост и углы установки колёс.			
	Подвеска автомобилей, её назначение и устройство. Колёса и шины.			
	Системы управления. Рулевое управление, назначение и устройство механизма и привода.			
	Тормозные системы, назначение и типы. Назначение и устройство тормозного механизма и привода.			
	Кузов. Кабина. Платформа.			
	В том числе практических и лабораторных занятий			
	Практическое занятие № 1 «Сравнение устройства КШМ и ГРМ двигателей автомобилей».			
	Практическое занятие № 2 «Сравнение устройства систем охлаждения и смазки двигателей».			
	Практическое занятие № 3 «Исследование устройства карбюраторов автомобилей».			
	Практическое занятие № 4 «Исследование системы питания			

	бензинового двигателя с впрыском топлива».			
	Практическое занятие № 5 «Сравнение устройства ТНВД двигателей грузовых автомобилей».			
	Практическое занятие № 6 «Сравнение однодисковых и двухдисковых сцеплений и коробок передач автомобилей».			
	Практическое занятие № 7 «Исследование автоматической коробки передач».			
	Практическое занятие № 8 «Сравнение раздаточных коробок легковых и грузовых автомобилей».			
	Практическое занятие № 9 «Сравнение карданных передач легковых и грузовых автомобилей».			
	Практическое занятие № 10 «Сравнение управляемых мостов легковых и грузовых автомобилей».			
	Практическое занятие № 11 «Сравнение рам и подвесок легковых и грузовых автомобилей».			
	Практическое занятие № 12 «Сравнение колёс и шин легковых и грузовых автомобилей».			
	Практическое занятие № 13 «Сравнение кузова и кабины легковых и грузовых автомобилей».			
	Практическое занятие № 14 «Исследование рулевого управления с гидроусилителем».			
	Практическое занятие № 15 «Исследование тормозных систем с гидравлическим и пневматическим приводом».			
	Практическое занятие № 16 «Определение технического состояния аккумуляторных батарей узлов генераторных установок».			
	Практическое занятие № 17 «Проверка технического состояния приборов системы зажигания».			
	Практическое занятие № 18 «Проверка технического состояния стартеров».			
Раздел 2. Выполнение работ по техническому обслуживанию и ремонту автомобилей				
МДК 05.01 Технология деятельности Слесаря по ремонту автомобиля				
Тема 2.1 Основы	**Содержание**	**10**	**34**	ОК 1, ОК 2, ОК 3, ОК. 4, ОК 5, ОК 6,
	Техническое обслуживание механизмов двигателя, систем			

технологии технического обслуживания автомобилей	охлаждения и смазки.			ОК 7, ОК 8, ОК 9, ПК 5.2, ПК 5.4
	Техническое обслуживание систем питания двигателей.			
	Техническое обслуживание электрооборудования автомобилей.			
	Техническое обслуживание агрегатов трансмиссии и ходовой части автомобилей.			
	Техническое обслуживание механизмов управления автомобилей.			
	В том числе практических и лабораторных занятий			
	ПР № 1 «Прослушивание двигателя, определение компрессии в цилиндрах двигателя».			
	ПР № 2 «Регулировка тепловых зазоров в ГРМ, крепление головки блока цилиндров».			
	ПР № 3 «Диагностирование систем охлаждения».			
	ПР № 4 «Регулировка карбюратора на малые обороты холостого хода коленчатого вала двигателя».			
	ПР № 5 «Диагностирование системы питания бензинового двигателя по составу отработавших газов».			
	ПР № 6 «Проверка и регулировка форсунок».			
	ПР № 7 «Проверка и регулировка величины и равномерности подачи топлива секциями ТНВД».			
	ПР № 8 «Проверка и регулировка момента начала подачи топлива секциями ТНВД».			
	ПР № 9 «Проверка и регулировка угла опережения впрыска топлива».			
	ПР № 10 «Проверка и очистка свечей зажигания на приборе Э-203».			
	ПР № 11 «Проверка и регулировка света фар».			
	ПР № 12 «Установка зажигания, проверка работы центробежного и вакуумного регуляторов опережения зажигания».			
	ПР № 13 «Диагностирование трансмиссии автомобиля».			
	ПР № 14 «Проверка и регулировка углов установки управляемых колес автомобиля».			
	ПР № 15 «ТО рулевого управления автомобиля».			
	ПР № 16 «ТО тормозной системы автомобиля».			
	ПР № 17 «Контрольный осмотр автомобиля».			

Тема 2.2 Основы технологии ремонта автомобиля	**Содержание**	**18**	**0**	ОК 1, ОК 2, ОК 3, ОК. 4, ОК 5, ОК 6, ОК 7, ОК 8, ОК 9, ПК 5.1, ПК 5.3
	Особенности авторемонтного производства. Виды и методы ремонта; состав и назначение ремонтных мастерских и ремонтных заводов.			
	Прием автомобилей и агрегатов в ремонт и их наружная мойка. Технические условия на приемку автомобиля, агрегата, узла.			
	Разборка автомобилей и агрегатов; мойка и очистка деталей.			
	Комплектование деталей, методы обеспечения точности сборки, балансировка деталей и узлов при сборке.			
	Сборка и испытание агрегатов. Общая сборка и испытание автомобилей, выдача автомобилей из ремонта.			
	Распределение работ по текущему ремонту автомобилей на постовые и участковые работы. Агрегатно-узловой и индивидуальный метод организации текущего ремонта.			
	Оснащение универсальных и специализированных постов ТР. Типовые варианты организации постовых работ ТР. Контроль качества работ. Документация.			
	Организация работы производственных участков, их взаимосвязь с постами ТО и ТР автомобилей.			
	Классификация способов восстановления деталей. Создание с помощью 3D-сканера 3D-модели детали (в том числе, при отсутствии чертежа). Создание и печатать 3D-модели отдельных частей механизмов по чертежам с целью отработки последовательности сборки, проверки допусков и посадки перед работой с реальным металлом.			
Итого:		**74**	**70**	
Промежуточная аттестация в форме экзамена		**18**	**0**	

Учебная практика **Виды работ:** Разметка, правка, рубка, резка, гибка металлов. Обработка отверстий (сверление, зенкерование, развёртывание). Обработка резьбовых поверхностей (нарезание резьбы, восстановление резьбы, вывертывание сломанных шпилек и т.д.). Технические измерения при выполнении слесарных работ. Демонтажно-монтажные работы ДВС бензиновых двигателей. Демонтажно-монтажные работы ДВС дизельных двигателей. Демонтажно-монтажные работы систем питания. Демонтажно-монтажные работы систем электрооборудования. Демонтажно-монтажные работы систем охлаждения и смазки. Устройство и принцип работы оборудования для ручной дуговой сварки. Наплавка валиков и сварка пластин в нижнем положении шва РДС и полуавтоматами. Наплавка валиков и сварка пластин в вертикальном положении шва РДС и полуавтоматами. Наплавка валиков и сварка пластин в горизонтальном положении шва РДС и полуавтоматами. Устройство и принцип работы газосварочного оборудования. Техническое обслуживание электрооборудования автомобиля. Техническое обслуживание трансмиссии автомобиля. Техническое обслуживание ходовой части автомобиля. Техническое обслуживание механизмов управления автомобиля. Техническое обслуживание кабины, платформы, оперения. Дифференцированный зачет.	**0**	**144**	ОК 1, ОК 2, ОК 3, ОК. 4, ОК 5, ОК 6, ОК 7, ОК 8, ОК 9, ПК 5.1, ПК 5.2, ПК 5.3, ПК 5.4
Производственная практика **Виды работ:** Текущий ремонт механизмов и систем двигателя на постах зоны ТР. Текущий ремонт агрегатов трансмиссии автомобиля на постах зоны ТР. Текущий ремонт ходовой части автомобиля на постах зоны ТР. Текущий ремонт механизмов управления на постах зоны ТР. Ремонт механизмов и систем двигателя на участке по ремонту бензиновых двигателей. Ремонт механизмов и систем двигателя на участке по ремонту дизельных двигателей. Ремонт агрегатов механической трансмиссии в агрегатном участке.	**0**	**144**	ОК 1, ОК 2, ОК 3, ОК. 4, ОК 5, ОК 6, ОК 7, ОК 8, ОК 9, ПК 5.1, ПК 5.2, ПК 5.3, ПК 5.4

Ремонт агрегатов гидромеханической трансмиссии в агрегатном участке. Ремонт приборов системы питания бензиновых двигателей на карбюраторном участке. Ремонт приборов системы питания дизельных двигателей на участке топливной аппаратуры. Ремонт приборов системы питания двигателей, работающих на газе в участке газовой аппаратуры. Ремонт колес и шин в шиномонтажном и шиноремонтном участке. Ремонт приборов электрооборудования автомобиля в электротехническом участке. Ремонт радиаторов и топливных баков в медницком участке. Ремонт элементов кузова автомобиля в сварочно-жестяницком участке. Ремонт деталей агрегатов и систем автомобиля в слесарно-механическом участке. Дифференцированный зачет.			
Промежуточная аттестация по модулю	**0**	**18**	
Всего:	**92**	**376**	

3. УСЛОВИЯ РЕАЛИЗАЦИИ ПРОГРАММЫ ПРОФЕССИОНАЛЬНОГО МОДУЛЯ

3.1 Материально-техническое обеспечение

Для реализации программы профессионального модуля предусмотрены следующие специальные помещения:

Зона под вид работ «Механическая обработка металла и деталей машин»:

Общая зона: Горизонтально-фрезерный станок – 1 шт.; Токарно-винторезный станок – 1 шт.; Учебно-производственный токарный комплекс для отработки практических навыков по токарным работам – 1 шт.; Тумба инструментальная – 15 шт.; Заточной станок – 3 шт.; Установка очистки воздуха – 1 шт.; Вертикально-сверлильный станок – 1 шт.; Шкаф для хранения инструмента – 3 шт.; Верстак слесарный с тисками – 1 шт.; Наковальня – 1 шт.; Телевизор – 1 шт.; Доска аудиторная (передвижная) – 1 шт.; Шкаф для одежды – 3 шт.; Тележка для стружки – 1 шт.; 3D сканер – 1 шт.4; 3D принтер – 1 шт.; Тумба – 2 шт.; Программное обеспечение Система трехмерного проектирования – 1 шт.; Мобильное вычислительное рабочее место – 1 шт.; Оборудование учебное для отработки практических навыков по сверлильным работам – 1 шт.; Оборудование учебное для отработки практических навыков по шлифовальным работам – 1 шт.; Оборудование учебное для отработки практических навыков по заточке сверл – 1 шт.; Верстак – 1 шт.; Шкаф для хранения инструмента – 1 шт.; Гильотина – 1 шт..

Рабочее место учащегося: Станок токарный – 12 шт.; Стол-парта – 6 шт.; Стул – 12 шт.; Верстак слесарный с экраном – 12 шт.; Тиски слесарные поворотные – 12 шт.; Табурет винтовой – 12 шт.; Шкаф для одежды – 12 шт.; Устройство электромеханическое аккумуляторное для сборки и монтажа конструкции – 12 шт.; Угло-шлифовальная машина – 12 шт.; Уголок магнитный – 12 шт.; Линейка металлическая длиной не менее 500 мм – 12 шт.; Линейка металлическая длиной не менее 1000 мм – 12 шт.; Чертилка по металлу – 12 шт.; Штангенциркуль ШЦ2 – 12 шт.; Штангенциркуль ШЦ3 – 12 шт.; Молоток – 12 шт.; Напильник драчёвый по

металлу 12 шт.; Напильник по металлу – 12 шт.; Заклёпочник для втяжных клёпок – 12 шт..

Рабочее место преподавателя/ мастера производственного обучения: Стол преподавателя – 2 шт.; Автоматизированное рабочее место – 2 шт.; Многофункциональное устройство – 1 шт.; Стул преподавателя – 2 шт.; Тумба – 1 шт..

Охрана труда и техника безопасности: Аптечка – 2 шт.; Огнетушитель – 2 шт.; Ящик с песком – 1 шт..

Зона под вид работ «Техническое обслуживание двигателей внутреннего сгорания»:

Общая зона: Стенд ультразвуковой очистки форсунок – 1 шт.; Стенд-тренажер «Действующий дизельный двигатель тяжелого грузового автомобиля» – 1 шт.; Действующий инжекторный двигатель – 1 шт.; Учебно-лабораторный стенд «Действующий инжекторный двигатель» – 1 шт.; Стенд «Действующий инжекторный двигатель» – 1 шт.; Стенд «Системы электронного управления двигателя внутреннего сгорания» – 1 шт.; Лабораторный стенд «Схема управления инжекторного двигателя» – 1 шт.; Тестер имитатор для диагностики двигателей внутреннего сгорания автомобилей – 1 шт.; Мультимарочный профессиональный автосканер – 1 шт.; Программатор блоков – 1 шт.; Комплект блок управления двигателем – 6 шт.; Электронный стетоскоп – 1 шт.; Токовые клещи – 1 шт.; Мотор Тестер – 1 шт.; Компрессометр – 5 шт.; Стробоскоп – 1 шт.; Приспособление для проверки герметичности (вакуум) – 1 шт.; Нагрузочная вилка – 1 шт.; Пневмотестер – 1 шт.; Аккумуляторная батарея – 2 шт.; Набор для диагностики системы охлаждения – 1 шт.; Мультимарочный профессиональный автосканер – 1 шт.; Мультиметр – 1 шт.; Телевизор – 1 шт.; Верстак – 1 шт..

Рабочее место учащегося: Верстак – 4 шт.; Стул – 12 шт..

Рабочее место преподавателя/ мастера производственного обучения: Стол преподавателя – 1 шт.; Стул преподавателя – 1 шт.; Автоматизированное рабочее

место – 1 шт.; Многофункциональное устройство (принтер, сканер, копир) – 1 шт.; Тумба – 1 шт..

Охрана труда и техника безопасности: Аптечка – 1 шт.; Огнетушитель – 1 шт..

Зона под вид работ «Техническое обслуживание шасси и трансмиссии автомобилей»:

Общая зона: Лабораторный стенд «Гидравлическая тормозная система автомобиля IV» – 1 шт.; Стенд диагностики дизельных насосов и аппаратуры – 1 шт.; Стенд «Работа рулевого управления с электроусилителем руля» – 1 шт.; Лабораторный стенд «Автоматическая коробка передач» – 2 шт.; Кантователь – 2 шт.; Набор для проверки биения тормозного диска – 1 шт.; Люфтомер рулевого управления – 1 шт.; Приспособление для проверки герметичности (вакуум) – 1 шт.; Верстак слесарный – 1 шт.; Лабораторный стенд «Диагностика топливных форсунок и плунжерных пар дизеля» – 1 шт.; Интерактивный комплекс – 1 шт.; Инструментальная тележка – 1 шт.; Лабораторный стенд «Мост средний в сборе» – 1 шт..

Рабочее место учащегося: Стол-парта – 14 шт.; Стул ученический – 28 шт..

Рабочее место преподавателя/ мастера производственного обучения: Стол преподавателя – 1 шт.; Автоматизированное рабочее место – 1 шт.; Многофункциональное устройство (принтер, сканер, копир) – 1 шт.; Стул преподавателя – 1 шт.; Тумба – 1 шт..

Охрана труда и техника безопасности: Аптечка – 1 шт.; Огнетушитель – 1 шт..

Зона под вид работ «Ремонт агрегатов и узлов автомобилей»:

Общая зона: Автоматическая коробка передач – 1 шт.; Тележка подкатная – 2 шт.; Тележка инструментальная с набором инструмента – 2 шт.; Кран гидравлический – 1 шт.; Верстак 4-х тумбовый – 3 шт.; Пресс гидравлический – 1 шт.; Стеллаж для хранения деталей – 1 шт.; Шкаф для хранения инструмента – 1 шт.; Задний мост – 1 шт.; Передний мост – 1 шт.; Шкаф для хранения инструментов

– 1 шт.; Верстак – 3 шт.; Телевизор – 1 шт.; Кантователь – 2 шт.; Автоматическая коробка передач – 1 шт.; Стол парта – 4 шт.; Стул ученический – 12 шт.; Шкаф для одежды – 6 шт.; Установка для промывки и замены охлаждающей жидкости – 1 шт.; Двухконтурная установка для очистки контурных систем – 1 шт.; Комплект инструмента для диагностики маховика – 1 шт.; Комплект монтажных приспособлений (сцепление/маховик) – 1 шт.; Монтажный инструмент – 1 шт.; Верстак – 2 шт..

Рабочее место учащегося: Кантователь с коробкой переключения передач – 2 шт.; Двигатель внутреннего сгорания легкового автомобиля – 2 шт.; Кантователь двигателя – 2 шт.; Двигатель внутреннего сгорания легкового автомобиля – 1 шт.; Кантователь двигателя – 1 шт.; Двигатель внутреннего сгорания – 1 шт.; Кантователь двигателя – 1 шт.; Раздаточная коробка – 1 шт.; Кантователь – 1 шт..

Рабочее место преподавателя/ мастера производственного обучения: Стол преподавателя – 1 шт.; Автоматизированное рабочее место – 1 шт.; Стул преподавателя – 1 шт.; Многофункциональное устройство – 1 шт.; Тумба – 1 шт..

Охрана труда и техника безопасности: Аптечка – 1 шт.; Огнетушитель – 2 шт.

3.2 Учебно-методическое обеспечение

Реализация программы профессионального модуля осуществляется на основе печатных (электронных) и информационных ресурсов, рекомендуемых для использования в образовательном процессе.

Основные источники (печатные):

3.2.1. Основные печатные и/или электронные издания:

1. Чумаченко Ю. Т. Материаловедение и слесарное дело: учебник / Ю.Т. Чумаченко, Г.В. Чумаченко. — Москва: КноРус, 2023. — 293 с. — URL: https://book.ru/book/949615

2. Чумаченко Ю. Т. Слесарное дело и технические измерения для авторемонтных специальностей: учебник / Ю.Т. Чумаченко, Г.В. Чумаченко, Н.В. Матегорин. — М.: КноРус, 2023. — 259 с. — URL: https://book.ru/book/946263

3.2.2 Дополнительные источники:

1. Ашихмин С. А. Техническая диагностика автомобиля : учебник для СПО / С.А. Ашихмин. — М. : Академия, 2018. — 272 с. : ил. — (Профессиональное образование : ТОП 50). Рекомендовано ФИРО для СПО.

2. Власов, В. М. Техническое обслуживание автомобильных двигателей : учебник для СПО / В.М. Власов, С.В. Жанказиев. - 2-е изд., стер. — М. : Академия, 2021. — Библиогр. : с. 160. — (Профессиональное образование : ТОП 50). Рекомендовано ФИРО для СПО.

3. Виноградов, В. М. Техническое обслуживание и ремонт автотранспорта : учебник / В.М. Виноградов, А.А. Черепахин. — М. : КноРус, новое издание 2023. — 329 с. — (Соответствует ФГОС СПО 3+).

4. Виноградов, В. М. Техническое обслуживание и ремонт шасси автомобилей : учебник для СПО / В.М. Виноградов. — М. : Академия, 2019. — 224 с. : ил. — (Профессиональное образование : ТОП 50). Рекомендовано ФИРО для СПО.

5. Геленов, А. А. Автомобильные эксплуатационные материалы : учебник для СПО / А.А. Геленов, В.Г. Спиркин. — М. : Академия, 2020. — 320 с. — (Профессиональное образование : ТОП 50). Рекомендовано ФИРО для СПО.

6. Давдиев, К. А. Ремонт автомобилей и двигателей: выпускная квалификационная работа : учебное пособие / К.А. Давдиев, А.З. Омаров. — Москва : ИНФРА-М, 2022. — 358 с. — (Среднее профессиональное образование).

7. Диагностирование автомобилей. Практикум : учебное пособие / А.Н. Карташевич, В.А. Белоусов, А.А. Рудашко [и др.] ; под ред. А.Н. Карташевича. — Минск : Новое знание ; Москва : ИНФРА-М, 2023. — 208 с. : ил. — (Высшее образование).

8. Епифанов, Л. И. Техническое обслуживание и ремонт автомобилей : учеб. пособие / Л.И. Епифанов, Е.А. Епифанова. — 2-е изд., перераб. и доп. — Москва : ФОРУМ : ИНФРА-М, 2023. — 349 с. — (Среднее профессиональное образование).

9. Карагодин, В. И. Ремонт автомобильных двигателей : учебник для СПО / В.И. Карагодин, Н.Н. Митрохин. — 2-е изд., стер. — М. : Академия, 2021. — 448 с. : ил. — (Профессиональное образование : ТОП 50). Рекомендовано ФИРО для СПО.

10. Мычко, В. С. Слесарное дело : учебное пособие / В.С. Мычко. — 3-е изд., стер. — Минск : РИПО, 2020. — 220 с.

11. Передерий, В. П. Устройство автомобиля : учебное пособие / В.П. Передерий. — Москва : ФОРУМ : ИНФРА-М, 2022. — 286 с. — (Среднее профессиональное образование).

12. Пехальский, А. П. Устройство автомобилей и двигателей : Лабораторный практикум : учеб. пособие для СПО / А.П. Пехальский, И.А. Пехальский. — М. : Академия, 2018. — 304 с.: ил. — (Профессиональное образование : ТОП 50). Рекомендовано ФИРО для СПО.

13. Пехальский, А. П. Техническое обслуживание и ремонт электрооборудования и электронных систем автомобилей : учебник для СПО / А.П. Пехальский, И.А. Пехальский. — М. : Академия, 2021. — 304 с. : ил. — (Профессиональное образование : ТОП 50). Рекомендовано ФИРО для СПО.

14. Стуканов, В. А. Устройство автомобилей : учебное пособие / В.А. Стуканов, К.Н. Леонтьев. — Москва : ФОРУМ : ИНФРА-М, 2023. — 496 с. — (Среднее профессиональное образование).

15. Туревский, И. С. Техническое обслуживание и ремонт автомобильного транспорта. Введение в специальность : учебное пособие / И.С. Туревский. — Москва : ФОРУМ : ИНФРА-М, 2023. — 192 с. — (Среднее профессиональное образование).

Электронные и Интернет-ресурсы:

1. Основы безопасности при работах с применением слесарного инструмента электрифицированного инструмента и металлорежущих станков [Электронный ресурс]: 7 учебных фильмов. - Электрон. дан. - М. : Эконавт, Б. г. - эл. опт. Диск.- (CD-ROM). - (Библиотека учебных фильмов).

2. Слесарь-инструментальщик [Электронный ресурс]: видеоинструктаж по профессии. - Электрон. текстовые дан. - М.: Эконавт.

3. Основы безопасности при работах с применением слесарного инструмента электрифицированного инструмента и металлорежущих станков [Электронный ресурс]: 7 учебных фильмов. - Электрон. дан. - М. : Эконавт, Б. г. - эл. опт. диск (CD-ROM). - (Библиотека учебных фильмов).

4. Безопасность труда при работе с ручным слесарным инструментом [Электронный ресурс] . - Электрон. текстовые дан. - СПб.: ПГУПС, Б. г. - (Мультимедийные обучающие программы).

4. КОНТРОЛЬ И ОЦЕНКА РЕЗУЛЬТАТОВ ОСВОЕНИЯ ПРОФЕССИОНАЛЬНОГО МОДУЛЯ

Контроль и оценка результатов освоения профессионального модуля осуществляется преподавателем в процессе проведения текущего контроля и промежуточной аттестации.

Текущий контроль индивидуальных образовательных достижений – демонстрируемых обучающимися знаний, умений и навыков всего ПМ.05 проводится посредством шести контрольных точек в процессе проведения письменного опроса и тестирования, проведение которых описывается в КОС.

Обучение по программе профессионального модуля завершается промежуточной аттестацией в форме квалификационного экзамена.

Для проведения контрольных точек и промежуточной аттестации создаются фонды контрольно-оценочных средств (КОС), которые включают в себя педагогические контрольно-измерительные материалы, процедуру проведения контроля, предназначенные для определения соответствия (или несоответствия) индивидуальных образовательных достижений основным показателям оценки результатов подготовки

Результаты обучения			Номер КТ, номера тем УП в соответствии с тематическим планированием	Показатели освоенности компетенций	Формы, методы контроля и оценки
Код ОК, ЛР	Код ПК	Знания, умения			
МДК. 05.01 Технология деятельности Слесаря по ремонту автомобиля					
ОК 1 – ОК 9	ПК 5.1 ПК 5.3	З2 З7 У2	КТ № 1 Тема 1.1	**Знает:** Знает основные методы обработки автомобильных деталей. Знает способы восстановления деталей. **Умеет:** Выбирает и пользуется инструментами и приспособлениями для слесарных работ.	Тест по теме 1.1 раздела 1

		У5 У7 У9 У10		Определяет способы и средства ремонта. Использует специальный инструмент, приборы, оборудование. Печатает на 3D принтере вспомогательные приспособления (шаблоны, кондукторы, фиксаторы), необходимые в слесарной работе. Создает с помощью 3D-сканера цифровую модель для создания литейных форм или наплавки металла в местах износа для обеспечения точной геометрии, соответствующей оригиналу детали.	
ОК 1 – ОК 9	ПК 5.1	З1 У1 У6 У12	КТ № 2 Тема 1.2	**Знает:** Знает средства метрологии, стандартизации и сертификации. **Умеет:** Выполняет метрологическую поверку средств измерений. Применяет диагностические приборы и оборудование. Сканирует изготовленные детали на 3D-сканере для сравнения с эталонной CAD-моделью для выявления отклонений в размерах.	Тест по теме 1.2 раздела 1
ОК 1 – ОК 9	ПК 5.1 ПК 5.2 ПК 5.3 ПК 5.4	З3 З4	КТ № 3 Тема 1.3	**Знает:** Знает устройство и конструктивные особенности обслуживаемых автомобилей. Знает назначение и взаимодействие основных узлов ремонтируемых автомобилей.	Тест по теме 1.3 раздела 1
ОК 1 – ОК 9	ПК 5.1 ПК 5.2 ПК 5.3 ПК 5.4	З3 З4	КТ № 4 Тема 1.3	**Знает:** Знает устройство и конструктивные особенности обслуживаемых автомобилей. Знает назначение и взаимодействие основных узлов ремонтируемых автомобилей.	Тест по теме 1.3 раздела 1
ОК 1 – ОК 9	ПК 5.1 ПК 5.2 ПК 5.3 ПК 5.4	З3 З4	КТ № 5 Тема 1.3	**Знает:** Знает устройство и конструктивные особенности обслуживаемых автомобилей. Знает назначение и взаимодействие основных узлов ремонтируемых автомобилей.	Тест по теме 1.3 раздела 1
ОК 1 – ОК 9	ПК 5.1 ПК 5.2 ПК 5.3 ПК 5.4	З3 З4 З5 З6 З7 У3	КТ № 6 Темы 2.1 и 2.2	**Знает:** Знает устройство и конструктивные особенности обслуживаемых автомобилей. Знает назначение и взаимодействие основных узлов ремонтируемых автомобилей. Знает технические условия на регулировку и испытание отдельных механизмов. Знает виды и методы ремонта. Знает способы восстановления деталей. **Умеет:** Умеет снимать и устанавливать агрегаты и узлы автомобиля.	Тест по темам 2.1 и 2.2 раздела 2

		У4 У5 У6 У7 У8 У11		Определяет неисправности и объем работ по их устранению и ремонту. Определяет способы и средства ремонта. Применяет диагностические приборы и оборудование. Использует специальный инструмент, приборы, оборудование. Оформляет учетную документацию. Создает и печатает 3D-модели отдельных частей механизмов по чертежам с целью отработки последовательности сборки, проверки допусков и посадки перед работой с реальным металлом.	

Лист актуализации рабочей программы

Дата актуализации программы	Основание проведения актуализации	Содержание изменений и дополнений, вносимых в программу	№№ страниц с изменениями, дополнениями	ФИО преподавателя

ПРОГРАММА ПОДГОТОВКИ СПЕЦИАЛИСТОВ СРЕДНЕГО ЗВЕНА
ПРОГРАММА УЧЕБНОЙ ПРАКТИКИ

МИНИСТЕРСТВО ОБРАЗОВАНИЯ ОМСКОЙ ОБЛАСТИ
бюджетное профессиональное образовательное учреждение
Омской области
«ОМСКИЙ АВТОТРАНСПОРТНЫЙ КОЛЛЕДЖ»

ПРОГРАММА УЧЕБНОЙ ПРАКТИКИ

ПМ. 05 Выполнение работ по профессии 18511 Слесарь по ремонту автомобилей

ППССЗ 23.02.05 УП 05.01 – 2026

Эксплуатация транспортного электрооборудования и автоматики (по видам транспорта, за исключением водного)
(на базе основного общего образования)

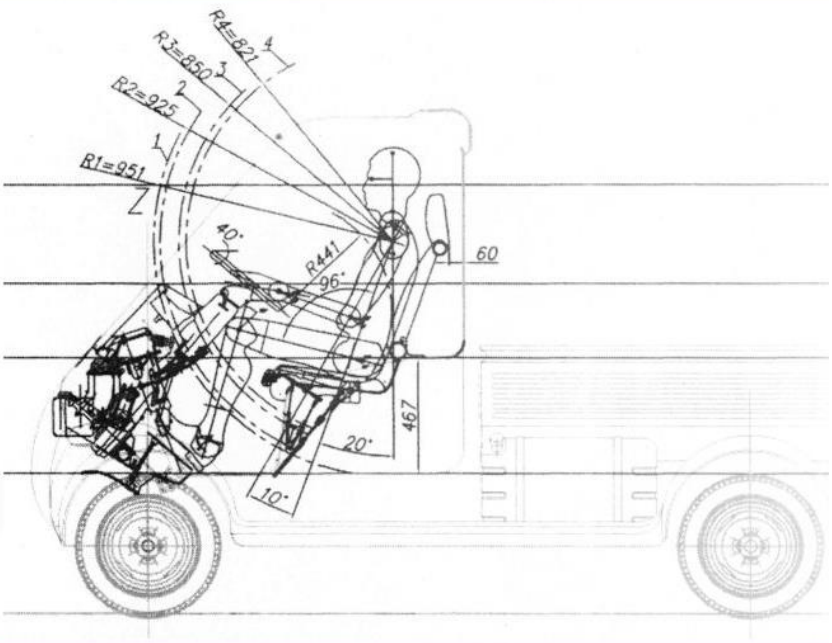

г. Омск, 2026

РАБОЧАЯ ПРОГРАММА УЧЕБНОЙ ПРАКТИКИ

УП.05.01 Учебная практика

по специальности

23.02.05 Эксплуатация транспортного электрооборудования и автоматики (по видам транспорта, за исключением водного) (на базе основного общего образования)

г. Омск, 2026

Рабочая программа учебной практики разработана на основе Федерального государственного образовательного стандарта СПО (далее ФГОС СПО), примерной основной образовательной программы по специальности 23.02.05 Эксплуатация транспортного электрооборудования и автоматики (по видам транспорта, за исключением водного), основной профессиональной образовательной программы (далее ОПОП) по специальности 23.02.05 Эксплуатация транспортного электрооборудования и автоматики (по видам транспорта, за исключением водного).

Организация-разработчик: бюджетное профессиональное образовательное учреждение Омской области «Омский автотранспортный колледж»

Разработчик:
Бойченко А.П., мастер п/о
Вагнер Н.А., мастер п/о
Деревянко С.В., мастер п/о
Пархоменко А.А., мастер п/о

Рабочая программа утверждена на заседании ЦМК «Техническое обслуживание и ремонт автомобильного транспорта. Эксплуатация транспортного электрооборудования и автоматики».
Протокол №____ от «___ » _____ 2026 года
Председатель ЦМК «Техническое обслуживание и ремонт автомобильного транспорта. Эксплуатация транспортного электрооборудования и автоматики» _____ / Жуков В.С.
подпись

© Бойченко А.П., мастер п/о
© Вагнер Н.А., мастер п/о
© Деревянко С.В., мастер п/о
© Пархоменко А.А., мастер п/о

© БПОУ ОО «Омский АТК», 2026

СОДЕРЖАНИЕ

1. ОБЩАЯ ХАРАКТЕРИСТИКА РАБОЧЕЙ ПРОГРАММЫ УЧЕБНОЙ ПРАКТИКИ	5
1.1. Цель и место учебной практики в структуре образовательной программы	5
1.2. Планируемые результаты освоения учебной практики	5
1.3. Обоснование часов учебной практики в рамках вариативной части ОПОП	6
2. СТРУКТУРА И СОДЕРЖАНИЕ УЧЕБНОЙ ПРАКТИКИ	6
2.1. Трудоемкость освоения учебной практики	6
2.2. Структура учебной практики	7
2.3 Содержание учебной практики	8
3. УСЛОВИЯ РЕАЛИЗАЦИИ ПРОГРАММЫ УЧЕБНОЙ ПРАКТИКИ	11
3.1. Материально-техническое обеспечение учебной практики	11
3.2. Учебно-методическое обеспечение	11
3.3. Общие требования к организации учебной практики	11
3.4. Кадровое обеспечение процесса учебной практики	11
4. КОНТРОЛЬ И ОЦЕНКА РЕЗУЛЬТАТОВ ОСВОЕНИЯ УЧЕБНОЙ ПРАКТИКИ	12

1. ОБЩАЯ ХАРАКТЕРИСТИКА РАБОЧЕЙ ПРОГРАММЫ УЧЕБНОЙ ПРАКТИКИ

1.1. Цель и место учебной практики в структуре образовательной программы

Рабочая программа учебной практики является частью программы подготовки специалистов среднего звена в соответствии с ФГОС СПО по специальности 23.02.05 Эксплуатация транспортного электрооборудования и автоматики (по видам транспорта, за исключением водного) и реализуется в профессиональном цикле после прохождения междисциплинарных курсов (МДК) (или параллельно с ним) в рамках профессионального модуля в соответствии с учебным планом (п. 5.1 ОПОП).

УП.05.01 Учебная практика	ПМ. 05 Выполнение работ по профессии 18511 Слесарь по ремонту автомобилей	МДК.05.01 Технология деятельности Слесаря по ремонту автомобиля

Учебная практика направлена на развитие общих (ОК) и профессиональных компетенций (ПК):

Код ОК /ПК	Наименование ОК / ПК
ОК 01	Выбирать способы решения задач профессиональной деятельности применительно к различным контекстам
ОК 02	Использовать современные средства поиска, анализа и интерпретации информации, и информационные технологии для выполнения задач профессиональной деятельности
ОК 03	Планировать и реализовывать собственное профессиональное и личностное развитие, предпринимательскую деятельность в профессиональной сфере, использовать знания по правовой и финансовой грамотности в различных жизненных ситуациях
ОК 04	Эффективно взаимодействовать и работать в коллективе и команде
ОК 09	Пользоваться профессиональной документацией на государственном и иностранном языках
ПК 5.1	Диагностировать автомобиль, его агрегаты и системы
ПК 5.2	Выполнять работы по различным видам технического обслуживания
ПК 5.3	Разбирать, собирать узлы и агрегаты автомобиля и устранять неисправности
ПК 5.4	Оформлять отчетную документацию по техническому обслуживанию

Цель учебной практики: формирование первоначальных практических профессиональных умений в рамках профессионального модуля ПМ.05 Выполнение работ по профессии 18511 Слесарь по ремонту автомобилей, посредством работы с инструментами, оборудованием в условиях учебных мастерских/лабораторий колледжа.

1.2. Планируемые результаты освоения учебной практики

В результате прохождения учебной практики по видам деятельности, предусмотренным ФГОС СПО и запросам работодателей, обучающийся должен сформировать первоначальные умения:

Наименование вида деятельности	Практический опыт (навыки) / умения
ВД Выполнение работ по профессии 18511 Слесарь по ремонту автомобилей	**Владеть навыками:** - проведения технических измерений соответствующим инструментом и приборами; - выполнения ремонта деталей автомобиля; - создания с помощью 3D-сканера 3D-модели детали (в том числе, при от-

	сутствии чертежа); - снятия и установки агрегатов и узлов автомобиля; - использования диагностических приборов и технического оборудования; - выполнения регламентных работ по техническому обслуживанию автомобилей **Уметь:** - выполнять метрологическую поверку средств измерений; - выбирать и пользоваться инструментами и приспособлениями для слесарных работ; - печатать на 3D принтере вспомогательные приспособления (шаблоны, кондукторы, фиксаторы), необходимые в слесарной работе; - создавать с помощью 3D-сканера цифровую модель для создания литейных форм или наплавки металла в местах износа для обеспечения точной геометрии, соответствующей оригиналу детали; - создавать и печатать 3D-модели отдельных частей механизмов по чертежам с целью отработки последовательности сборки, проверки допусков и посадки перед работой с реальным металлом; - сканировать изготовленные детали на 3D-сканере для сравнения с эталонной CAD-моделью для выявления отклонений в размерах; - снимать и устанавливать агрегаты и узлы автомобиля; - определять неисправности и объем работ по их устранению и ремонту; - определять способы и средства ремонта; - применять диагностические приборы и оборудование; - использовать специальный инструмент, приборы, оборудование; - оформлять учетную документацию

1.3. Обоснование часов учебной практики в рамках вариативной части ОПОП

УП	Код ПК/ дополнительные (ПК,ПКц)	Практический опыт	Наименование темы практики	Объем часов	Обоснование увеличения объема практики
УП05.01	ПК 5.1, ПК 5.2, ПК 5.3, ПК 5.4	Формирование первичных умений и практических навыков по виду деятельности Выполнение работ по профессии 18511 Слесарь по ремонту автомобилей	Тема 1.1 -1.6 Тема 2.1 – 2.6 Тема 3.1 -3.4 Тема 4.1 – 4.6	144	По запросу работодателя ООО «Фит Омск»
Всего академических часов учебной практики в рамках вариативной части ОПОП-П – 144 часов					

2. СТРУКТУРА И СОДЕРЖАНИЕ УЧЕБНОЙ ПРАКТИКИ

2.1. Трудоемкость освоения учебной практики

Код УП	Объем, ак.ч.	Форма проведения учебной практики (концентрированно/рассредоточено)	Курс / семестр	Форма промежуточной аттестации
УП.05.01	144	концентрированно	2 курс/ 3 семестр	дифференцированный зачет
Всего УП	144	X	X	X

2.2. Структура учебной практики

Код ПК	Наименование разделов	Виды работ	Наименование тем учебной практики	Объем часов
УП.05.01 Учебная практика по ПМ. 05 Выполнение работ по профессии 18511 Слесарь по ремонту автомобилей				144
ПК 5.1 5.2 5.3 5.4	Раздел 1. Слесарные работы	Резка листового металла. Опиливание металлической пластины при помощи напильников. Клепка листового металла с использованием специального инструмента. Перепрессовка подшипника ступицы и шаровых опор. Печать на 3D-принтере вспомогательных приспособлений. Создание и печать 3D-моделей отдельных частей механизмов. Сканирование изготовленных деталей на 3D-сканере.	Тема 1.1	6
			Тема 1.2	6
			Тема 1.3	6
			Тема 1.4	6
			Тема 1.5	6
			Тема 1.6	6
			ВСЕГО ПО РАЗДЕЛУ	**36**
ПК 5.1 5.2 5.3 5.4	Раздел 2. Тепловая практика	Включение и выключение источников питания дуги постоянного и переменного тока, присоединение сварочных проводов. Подготовка металла к сварке: Подготовка сварочного оборудования:.	Тема 2.1	6
			Тема 2.2	6
			Тема 2.3	6
			Тема 2.4	6
			Тема 2.5	6
			Тема 2.6	6
			ВСЕГО ПО РАЗДЕЛУ	**36**
ПК 5.1 5.2 5.3 5.4	Раздел 3. Техническое обслуживание автотранспортных средств	Проверка уровня и плотности электролита, очистка узлов и деталей транспортных средств от пыли и грязи. Проверка состояния крепления фланцев карданных валов и промежуточной опоры. Смазочные работы согласно карте смазки. Проверка состояния коробки передач и заднего моста. Крепление редуктора, проверка уровня масла в картере и его доливка до нормы. Проверка и регулировка сходимости колес, углов их установки. Балансировка колес. Проверка состояния рамы, рессор, амортизаторов, сцепного устройства. Затяжка стремянок и амортизаторов. Проверка состояния ободов и дисков колес, крепление колес. Проверка и регулировка рулевого управления и его механизмов:	Тема 3.1.	12
			Тема 3.2.	6
			Тема 3.3.	6
			Тема 3.4.	12
			ВСЕГО ПО РАЗДЕЛУ	**36**
ПК 5.1 5.2	Раздел 4. Демонтажно-монтажная	Разборка и сборка карданных передач. Демонтаж и монтаж фланцев карданных валов и промежуточной опоры, шарниров	Тема 4.1	6
			Тема 4.2	6
			Тема 4.3	6

5.3 5.4	учебная практика	и шаровых соединений тяг. Разборка и сборка телескопических амортизаторных стоек, шаровых и резинометаллических шарниров независимых подвесок, стабилизатора поперечной устойчивости, рулевого управления и его механизмов, рулевых тяг, тормозной системы. Демонтаж и монтаж тормозных колодок, тормозных дисков, подшипника ступицы. Разборка и сборка колеса, стартера, генератора.	Тема 4.4	6
			Тема 4.5	6
			Тема 4.6	6
			ВСЕГО ПО РАЗДЕЛУ	**36**

2.3. Содержание учебной практики

Наименование разделов и тем учебной практики	Содержание работ	Объем ак.ч.
УП.05.01 ПМ.05 Выполнение работ по профессии 18511 Слесарь по ремонту автомобилей		**144**
Раздел 1. Слесарные работы		**36**
Тема 1.1 Резка металла	**Содержание**	6
	Инструктаж по технике безопасности. Инструктаж технологии выполнения работ. Резка листового металла ножовкой по металлу. Резка листового металла ножницами по металлу. Резка металла ленточной пилой	
Тема 1.2. Обработка металла	**Содержание**	6
	Инструктаж по технике безопасности. Инструктаж технологии выполнения работ. Виды напильников и их применение. Опиливание металлической пластины при помощи напильников. Обработка металла на ленточном гриндере	
Тема 1.3 Клепка металла	**Содержание**	6
	Инструктаж по технике безопасности. Инструктаж технологии выполнения работ. Клепка листового металла при помощи специального инструмента. Установка заклёпочных гаек при помощи специального инструмента.	
Тема 1.4 Перепрес-совка деталей автомобиля на гидравлическом прессе	**Содержание**	6
	Инструктаж по технике безопасности. Инструктаж технологии выполнения работ. Перепрессовка подшипника ступицы при помощи гидравлического пресса. Перепрессовка шаровых опор при помощи гидравлического пресса	
Тема 1.5 Выполнение работ на 3D принтере	**Содержание**	6
	Печать на 3D принтере вспомогательных приспособлений (шаблоны, кондукторы, фиксаторы), необходимые в слесарной работе. Создание и печать 3D-модели отдельных частей механизмов по чертежам с целью отработки последовательности сборки, проверки допусков и посадки перед работой с реальным металлом.	
Тема 1.6 Выполнение работ на 3D-сканере	**Содержание**	6
	Разработка с помощью 3D-сканера цифровой модели для создания литейных форм или наплавки металла в местах износа для обеспечения точной геометрии, соответствующей	

	оригиналу детали. Сканирование изготовленных деталей на 3D-сканере для сравнения с эталонной CAD-моделью для выявления отклонений в размерах. Комплексная итоговая работа	
Раздел 2. Тепловая практика		**36**
Тема 2.1 Инструктаж по охране труда и технике безопасности	**Содержание**	6
	Инструктаж по технике безопасности и пожарной безопасности. Ознакомление с оборудованием для ручной дуговой сварки.	
Тема 2.2 Устройство и принцип работы оборудования для ручной дуговой сварки	**Содержание**	6
	Включение и выключение источников питания дуги постоянного и переменного тока присоединение сварочных проводов. Регулирование силы сварочного тока на сварочных трансформаторах, выпрямителях. Тренировка в зажигании дуги, поддержание ее горения до полного расплавления электрода.	
Тема 2.3 Наплавка валиков и сварка пластин в нижнем положении шва РДС и полуавтоматами	**Содержание**	6
	Подготовка металла к сварке наплавка валиков и сварка пластин в нижнем положении шва с разделкой кромок варка пластин в стык без скоса кромок сплошным односторонним и двусторонним швом.	
Тема 2.4 Наплавка валиков и сварка пластин в вертикальном положении шва РДС и полуавтоматами	**Содержание**	6
	Подготовка металла к сварке наплавка валиков на пластину в вертикальном положении шва снизу-вверх. Наплавка валиков и сварка пластин в вертикальном положении снизу-вверх.	
Тема 2.5 Наплавка валиков и сварка пластин в горизонтальном положении шва РДС и полуавтоматами	**Содержание**	6
	Наплавка горизонтальных валиков на вертикальную плоскость. Сварка пластин в стык без скоса кромок в горизонтальном положении шва.	
Тема 2.6 Устройство и принцип работы газосварочного оборудования	**Содержание**	6
	Подготовка оборудования (баллонов, газогенератора, горелки, редукторов) к работе. Зажигание и регулировка пламени горелки. Комплексная итоговая работа	
Раздел 3. Техническое обслуживание автотранспортных средств		**36**
Тема 3.1 Техническое обслуживание электрооборудования автомобиля	**Содержание**	12
	Инструктаж по охране труда и технике безопасности. Проверка уровня и плотности электролита, очистка батареи от пыли и грязи, очистка поверхностей генератора, стартера, приборов электрооборудования, регулировка зазоров контакта прерывателя, чистка свечей зажигания, регулировка фар, звукового сигнала, сигнала торможения, замена ламп на приборах предохранителей, крепление проводов высокого напряжения и проверка состояния распределителя.	
Тема 3.2 Техническое обслуживание трансмиссии автомобиля	**Содержание**	6
	Регулировка свободного хода педали сцепления. Контроль уровня тормозной жидкости. Проверка состояния крепления фланцев карданных валов, промежуточной опоры. Смазочные работы по карте смазки и карданной передачи. Проверка состояния коробки передач. Проверка состояния заднего моста. Крепление редуктора, проверка уровня масла	

	в картере, доведение его до нормы.	
Тема 3.3 Техническое обслуживание ходовой части автомобиля	**Содержание**	6
	Проверка и регулировка сходимости колес, углов их установки. Балансировка колес. Проверка состояния рамы, рессор, амортизаторов, сцепного устройства. Затяжка стремянок, амортизаторов. Проверка состояния ободов, дисков колес. Крепление колес. Смазка пальцев, рессор, листов. Смазка шаровых соединений тяг.	
Тема 3.4 Техническое обслуживание механизмов управления автомобиля	**Содержание**	12
	Проверка рулевого управления, его механизмов. Смазка шаровых соединений тяг. Проверка состояния и герметичности трубопроводов, приборов тормозной системы. Регулировка величины хода штоков тормозных камер, свободного хода педали тормоза. Регулировка привода ручного тормоза. Удаление воздуха из системы. Замена жидкости в системе. Комплексная итоговая работа	
Раздел 4. Демонтажно-монтажная учебная практика		**36**
Тема 4.1. Демонтажно-монтажные работы агрегатов трансмиссии автомобиля	**Содержание**	6
	Инструктаж по технике безопасности. Разборка и сборка карданных передач с шарнирами неравных и равных угловых скоростей; разборка и сборка внутреннего шарнира равных угловых скоростей; демонтаж и монтаж фланцев карданных валов, промежуточной опоры.	
Тема 4.2 Демонтажно-монтажные работы независимых подвесок автомобиля	**Содержание**	6
	Демонтаж и монтаж шарниров и шаровых соединений тяг; разборка и сборка телескопических амортизаторных стоек, шаровых и резинометаллических шарниров независимых подвесок; разборка и сборка стабилизатора поперечной устойчивости.	
Тема 4.3 Демонтажно-монтажные работы механизмов управления автомобилем	**Содержание**	6
	Разборка и сборка рулевого управления, его механизмов; разборка и сборка рулевых тяг; разборка и сборка тормозной системы; суппорта дискового тормозного механизма; демонтаж и монтаж тормозных колодок, тормозного диска.	
Тема 4.4 Демонтажно-монтажные работы колёс и ступиц автомобиля	**Содержание**	6
	Разборка и сборка колеса; демонтаж и монтаж подшипника ступицы переднеприводного легкового автомобиля, шпильки ступицы.	
Тема 4.5 Демонтажно-монтажные работы аппаратов системы электропуска	**Содержание**	6
	Разборка и сборка стартера, крышки стартера со стороны коллектора, а стартера, тягового реле, демонтаж и монтаж муфты свободного хода.	
Тема 4.6 Демонтажно-монтажные работы аппаратов системы электроснабжения	**Содержание**	6
	Разборка и сборка генератора, крышки со стороны контактных колец и со стороны привода; демонтаж и монтаж шкива генератора, ротора выпрямительного блока и статора. Комплексная итоговая работа	
Промежуточная аттестация в форме дифференцированного зачета		

3. УСЛОВИЯ РЕАЛИЗАЦИИ ПРОГРАММЫ УЧЕБНОЙ ПРАКТИКИ

3.1. Материально-техническое обеспечение учебной практики

Учебная практика проводится в специально оборудованных помещениях (учебных кабинетах, лабораториях) колледжа:

Лаборатории/мастерские: «Разборочно-сборочная», «Слесарно-станочная», «Слесарно-механическая» «Сварочная», «Диагностическая», оснащенные в соответствии с приложением № 3 ОПОП.

3.2. Учебно-методическое обеспечение

3.2.1. Основные печатные и/или электронные издания

1. Ткачева Г.В. Слесарные работы. Основы профессиональной деятельности: учебно-практическое пособие/Г.В. Ткачева, А.В. Алексеев, О.В. Васильева. Москва: КноРус, 2023. - 131 с. URL: https://book.ru/book/949442.
2. Чумаченко Ю.Т. Слесарное дело и технические измерения для авторемонтных специальностей: учебник /Ю.Т. Чумаченко, Г.В. Чумаченко, Н.В. Матегорин. — М.: КноРус, 2023. — 259 с. — URL: https://book.ru/book/946263

3.2.2 Электронные и интернет-ресурсы

1. Основы безопасности при работах с применением слесарного инструмента электрифицированного инструмента и металлорежущих станков [Электронный ресурс]: 7 учебных фильмов. - Электрон. дан. - М.: Эконавт, Б. г. - эл. опт. Диск.- (CD-ROM). - (Библиотека учебных фильмов).
2. Слесарь-инструментальщик [Электронный ресурс]: видеоинструктаж по профессии. - Электрон. текстовые дан. - М.: Эконавт.
3. Основы безопасности при работах с применением слесарного инструмента электрифицированного инструмента и металлорежущих станков [Электронный ресурс]: 7 учебных фильмов. - Электрон. дан. - М.: Эконавт, Б. г. - эл. опт. диск (CD-ROM). - (Библиотека учебных фильмов).
4. Безопасность труда при работе с ручным слесарным инструментом [Электронный ресурс] - Электрон. текстовые дан. - СПб.: ПГУПС, Б. г. - (Мультимедийные обучающие программы).

3.3. Общие требования к организации учебной практики

Учебная практика проводится в учебных кабинетах, лабораториях и мастерских.

Сроки проведения учебной практики установлены в соответствии с ОПОП по специальности 23.02.05 Эксплуатация транспортного электрооборудования и автоматики (по видам транспорта, за исключением водного).

Учебная практика реализуется в форме практической подготовки и проводится непрерывно, при условии обеспечения связи между теоретическим обучением и содержанием практики.

3.4 Кадровое обеспечение процесса учебной практики

Учебная практика проводится мастерами производственного обучения и (или) преподавателями дисциплин профессионального цикла.

4. КОНТРОЛЬ И ОЦЕНКА РЕЗУЛЬТАТОВ ОСВОЕНИЯ УЧЕБНОЙ ПРАКТИКИ

Индекс ПП	Код ПК, ОК	Основные показатели оценки результата	Формы и методы контроля и оценки
ПП.05.01	ПК 5.1 ПК 5.2 ПК 5.3 ПК 5.4 ОК 01, 02, 03, 04, 09	- проводит технические измерения соответствующим инструментом и приборами; - выполняет ремонт деталей автомобиля; - создает с помощью 3D-сканера 3D-модели детали. - использует диагностические приборы и техническое оборудование; - выполняет регламентные работы по техническому обслуживанию автомобилей. - снимает и устанавливает агрегаты и узлы автомобиля. - выполняет метрологическую поверку средств измерений; - выбирает и использует инструменты и приспособления для слесарных работ; - печатает на 3D принтере вспомогательные приспособления, необходимые в слесарной работе; - создает с помощью 3D-сканера цифровую модель для создания литейных форм или наплавки металла в местах износа для обеспечения точной геометрии, соответствующей оригиналу детали; - создает и печатает 3D-модели отдельных частей механизмов по чертежам с целью отработки последовательности сборки, проверки допусков и посадки перед работой с реальным металлом; - сканирует изготовленные детали на 3D-сканере для сравнения с эталонной CAD-моделью для выявления отклонений в размерах. - применяет диагностические приборы и оборудование; - использует специальный инструмент, приборы, оборудование. - определяет неисправности и объем работ по их устранению и ремонту; - определяет способы и средства ремонта. - оформляет учетную документацию.	- оценка выполнения практических заданий; - проверка индивидуальных заданий; - аттестационный лист; - дифференцированный зачет

ПРОГРАММА ПОДГОТОВКИ СПЕЦИАЛИСТОВ СРЕДНЕГО ЗВЕНА
ПРОГРАММА ПРОИЗВОДСТВЕННОЙ ПРАКТИКИ

МИНИСТЕРСТВО ОБРАЗОВАНИЯ ОМСКОЙ ОБЛАСТИ
бюджетное профессиональное образовательное учреждение
Омской области
«ОМСКИЙ АВТОТРАНСПОРТНЫЙ КОЛЛЕДЖ»

ПРОГРАММА ПРОИЗВОДСТВЕННОЙ ПРАКТИКИ

ПМ.05 Выполнение работ по профессии 18511
Слесарь по ремонту автомобилей

ППССЗ 23.02.05 ПП.05.01 – 2026

Эксплуатация транспортного электрооборудования и автоматики (по видам транспорта, за исключением водного)
(на базе основного общего образования)

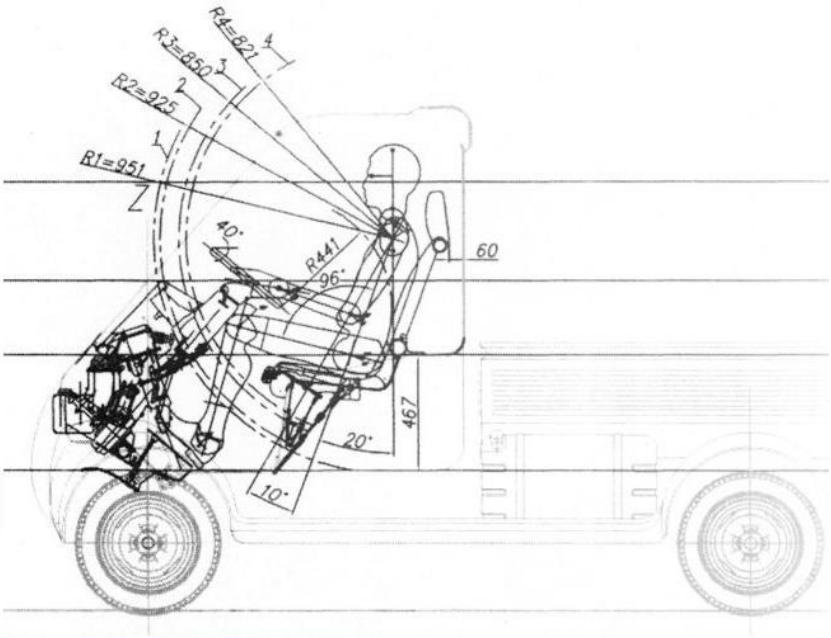

г. Омск, 2026

РАБОЧАЯ ПРОГРАММА
ПРОИЗВОДСТВЕННОЙ ПРАКТИКИ

ПП.05.01 Производственная практика

по специальности
23.02.05 Эксплуатация транспортного электрооборудования и автоматики
(по видам транспорта, за исключением водного)
(на базе основного общего образования)

г. Омск, 2026

Рабочая программа производственной практики разработана на основе Федерального государственного образовательного стандарта СПО (далее ФГОС СПО), примерной основной образовательной программы по специальности 23.02.05 Эксплуатация транспортного электрооборудования и автоматики (по видам транспорта, за исключением водного), основной профессиональной образовательной программы (далее ОПОП) по специальности 23.02.05 Эксплуатация транспортного электрооборудования и автоматики (по видам транспорта, за исключением водного).

Организация-разработчик: бюджетное профессиональное образовательное учреждение Омской области «Омский автотранспортный колледж»

Разработчики:
Бойченко А.П., мастер п/о
Вагнер Н.А., мастер п/о
Деревянко С.В., мастер п/о
Пархоменко А.А., мастер п/о

Рабочая программа утверждена на заседании ЦМК «Техническое обслуживание и ремонт автомобильного транспорта. Эксплуатация транспортного электрооборудования и автоматики».
Протокол №____ от «___ » _____ 2026 года
Председатель ЦМК «Техническое обслуживание и ремонт автомобильного транспорта. Эксплуатация транспортного электрооборудования и автоматики»
_____ / Жуков В.С.
подпись

© Бойченко А.П., мастер п/о
© Вагнер Н.А., мастер п/о
© Деревянко С.В., мастер п/о
© Пархоменко А.А., мастер п/о

© БПОУ ОО «Омский АТК», 2026

СОДЕРЖАНИЕ

1. ОБЩАЯ ХАРАКТЕРИСТИКА РАБОЧЕЙ ПРОГРАММЫ ПРОИЗВОДСТВЕННОЙ ПРАКТИКИ	5
1.1. Цель и место производственной практики в структуре образовательной программы	5
1.2. Планируемые результаты освоения производственной практики	5
1.3. Обоснование часов производственной практики в рамках вариативной части ОПОП	6
2. СТРУКТУРА И СОДЕРЖАНИЕ ПРОИЗВОДСТВЕННОЙ ПРАКТИКИ	6
2.1. Трудоемкость освоения производственной практики	6
2.2. Структура производственной практики	7
2.3 Содержание производственной практики	7
3. УСЛОВИЯ РЕАЛИЗАЦИИ ПРОГРАММЫ ПРОИЗВОДСТВЕННОЙ ПРАКТИКИ	10
3.1. Материально-техническое обеспечение производственной практики	10
3.2. Учебно-методическое обеспечение	11
3.3. Общие требования к организации производственной практики	11
3.4. Кадровое обеспечение процесса производственной практики	11
4. КОНТРОЛЬ И ОЦЕНКА РЕЗУЛЬТАТОВ ОСВОЕНИЯ ПРОИЗВОДСТВЕННОЙ ПРАКТИКИ	12

1. ОБЩАЯ ХАРАКТЕРИСТИКА РАБОЧЕЙ ПРОГРАММЫ ПРОИЗВОДСТВЕННОЙ ПРАКТИКИ

1.1. Цель и место производственной практики в структуре образовательной программы:

Рабочая программа производственной практики является частью программы подготовки специалистов среднего звена в соответствии с ФГОС СПО по специальности 23.02.05 Эксплуатация транспортного электрооборудования и автоматики (по видам транспорта, за исключением водного) и реализуется в профессиональном цикле после прохождения междисциплинарных курсов (МДК) (или параллельно с ним) в рамках профессионального модуля в соответствии с учебным планом (п. 5.1 ОПОП):

ПП.05.01 Производственная практика	ПМ. 05 Выполнение работ по профессии 18511 Слесарь по ремонту автомобилей	МДК.05.01 Технология деятельности Слесаря по ремонту автомобиля

Производственная практика направлена на развитие общих (ОК) и профессиональных компетенций (ПК):

Код ОК /ПК	Наименование ОК / ПК
ОК 01	Выбирать способы решения задач профессиональной деятельности применительно к различным контекстам
ОК 02	Использовать современные средства поиска, анализа и интерпретации информации, и информационные технологии для выполнения задач профессиональной деятельности
ОК 03	Планировать и реализовывать собственное профессиональное и личностное развитие, предпринимательскую деятельность в профессиональной сфере, использовать знания по правовой и финансовой грамотности в различных жизненных ситуациях
ОК 04	Эффективно взаимодействовать и работать в коллективе и команде
ОК 09	Пользоваться профессиональной документацией на государственном и иностранном языках
ПК 5.1	Диагностировать автомобиль, его агрегаты и системы
ПК 5.2	Выполнять работы по различным видам технического обслуживания
ПК 5.3	Разбирать, собирать узлы и агрегаты автомобиля и устранять неисправности
ПК 5.4	Оформлять отчетную документацию по техническому обслуживанию

Цель производственной практики: приобретение практического опыта в рамках профессионального модуля данной ОПОП по виду деятельности: Выполнение работ по профессии 18511 Слесарь по ремонту автомобилей.

1.2. Планируемые результаты освоения учебной практики

В результате прохождения производственной практики по видам деятельности, предусмотренным ФГОС СПО и запросам работодателей, обучающийся должен получить практический опыт (сформировать умения):

Наименование вида деятельности	Практический опыт (навыки) / умения
ВД Выполнение работ по профессии 18511 Слесарь по ремонту автомобилей	Владеть навыками: - проведения технических измерений соответствующим инструментом и приборами; - выполнения ремонта деталей автомобиля; - создания с помощью 3D-сканера 3D-модели детали (в том числе, при отсутствии чертежа);

	- снятия и установки агрегатов и узлов автомобиля; - использования диагностических приборов и технического оборудования; - выполнения регламентных работ по техническому обслуживанию автомобилей Уметь: - выполнять метрологическую поверку средств измерений; - выбирать и пользоваться инструментами и приспособлениями для слесарных работ; - печатать на 3D принтере вспомогательные приспособления (шаблоны, кондукторы, фиксаторы), необходимые в слесарной работе; - создавать с помощью 3D-сканера цифровую модель для создания литейных форм или наплавки металла в местах износа для обеспечения точной геометрии, соответствующей оригиналу детали; - создавать и печатать 3D-модели отдельных частей механизмов по чертежам с целью отработки последовательности сборки, проверки допусков и посадки перед работой с реальным металлом; - сканировать изготовленные детали на 3D-сканере для сравнения с эталонной CAD-моделью для выявления отклонений в размерах; - снимать и устанавливать агрегаты и узлы автомобиля; - определять неисправности и объем работ по их устранению и ремонту; - определять способы и средства ремонта; - применять диагностические приборы и оборудование; - использовать специальный инструмент, приборы, оборудование; - оформлять учетную документацию

1.3. Обоснование часов производственной практики в рамках вариативной части ОПОП

Код ПП	Код ПК/дополнительные (ПК, ПКц)	Практический опыт	Наименование темы практики	Объем часов ПП	Обоснование увеличения объема практики
ПП.05.01	ПК 5.1 ПК 5.2 ПК 5.3 ПК 5.4	Формирование первичных умений и практических навыков по виду деятельности Выполнение работ по профессии 18511 Слесарь по ремонту автомобилей	Тема 1.1 – 1.5 Тема 2.1 -2.5 Тема 3.1 – 3.3 Тема 4.1 – 4.2 Тема 5.1 – 5.2	144	По запросу работодателя ООО «Фит Омск»
Объем производственной практики в рамках вариативной части ОПОП – **144 часа**					

2. СТРУКТУРА И СОДЕРЖАНИЕ ПРОИЗВОДСТВЕННОЙ ПРАКТИКИ

2.1. Трудоемкость освоения производственной практики

Код ПП	Объем, ак.ч.	Форма проведения производственной практики (концентрированно/ рассредоточено)	Курс / семестр
ПП.05.01	144	концентрированно	2 курс / 4 семестр
Всего ПП	**144**	**Х**	**Х**

2.2. Структура производственной практики

Код ПК	Наименование разделов	Виды работ	Наименование тем производственной практики	Объем часов
ПП.04.01 Производственная практика				
ПК 5.1 ПК 5.2 ПК 5.3 ПК 5.4	Раздел 1. Текущий ремонт и обслуживание механизмов и систем автомобиля	Подготовка автомобиля к ремонту и демонтаж узлов. Разборка и сборка механизмов и систем автомобиля. Проведение технических измерений и проверок. Текущий ремонт и замена деталей.	Тема 1.1	6
			Тема 1.2	6
			Тема 1.3	6
			Тема 1.4	6
			Тема 1.5	12
			ВСЕГО ПО РАЗДЕЛУ	36
ПК 5.1 ПК 5.2 ПК 5.3 ПК 5.4	Раздел 2. Ремонт двигателей и агрегатов на специализированных участках	Подготовительные работы и ремонт двигателя. Подготовка и ремонт трансмиссии (механическая). Подготовка и ремонт гидромеханических коробок передач. Общий ремонт деталей и агрегатов автомобиля.	Тема 2.1	6
			Тема 2.2	6
			Тема 2.3	6
			Тема 2.4	6
			Тема 2.5	12
			ВСЕГО ПО РАЗДЕЛУ	36
ПК 5.1 ПК 5.2 ПК 5.3 ПК 5.4	Раздел 3. Ремонт систем питания и топливной аппаратуры	Подготовительные работы по ремонту приборов системы питания. Ремонт и сборка приборов системы питания.	Тема 3.1	6
			Тема 3.2	6
			Тема 3.3	12
			ВСЕГО ПО РАЗДЕЛУ	24
ПК 5.1 ПК 5.2 ПК 5.3 ПК 5.4	Раздел 4. Ремонт колес, шин и элементов кузова	Подготовка колес к ремонту. Подготовка и ремонт кузова автомобиля.	Тема 4.1	6
			Тема 4.2	12
			ВСЕГО ПО РАЗДЕЛУ	18
ПК 5.1 ПК 5.2 ПК 5.3 ПК 5.4	Раздел 5. Ремонт электрооборудования, радиаторов	Подготовка и ремонт приборов электрооборудования. Подготовка и ремонт радиаторов и топливных баков.	Тема 5.1	12
			Тема 5.2	12
		Систематизация и обработка материалов.		6
			ВСЕГО ПО РАЗДЕЛУ	30

2.3. Содержание производственной практики

Наименование разделов и тем производственной практики	Содержание работ	Объем ак.ч.
ПП.05.01 ПМ.05 Выполнение работ по профессии 18511 Слесарь по ремонту автомобилей		
Раздел 1. Текущий ремонт и обслуживание механизмов и систем автомобиля		**36**
Тема 1.1 Вводный инструктаж и организация рабочего места	**Содержание**	6
	Проведение первичного инструктажа по охране труда, пожарной безопасности, электробезопасности на рабочем месте в профильной организации. Ознакомление со структурой организации, правилами внутреннего трудового	

	распорядка. Организация рабочего места.	
Тема 1.2 Текущий ремонт механизмов и систем двигателя на постах зоны ТР	**Содержание**	6
	Подготовка автомобиля к ремонту. Снятие двигателя с автомобиля и постановка двигателя на автомобиль. Разборка и сборка его механизмов и систем, замена его отдельных деталей. Проведение технических измерений соответствующим инструментом и приборами.	
Тема 1.3 Текущий ремонт агрегатов трансмиссии автомобиля на постах зоны ТР	**Содержание**	6
	Подготовка автомобиля к ремонту. Снятие с автомобиля агрегатов трансмиссии и постановка их на автомобиль. Замена узлов и механизмов автомобильных трансмиссий. Проведение проверки работы агрегатов и механизмов трансмиссии. Частичная подразборка и сборка агрегатов и механизмов трансмиссии, замена отдельных деталей. Проведение технических измерений соответствующим инструментом и приборами.	
Тема 1.4 Текущий ремонт ходовой части автомобиля на постах зоны ТР	**Содержание**	6
	Подготовка автомобиля к ремонту. Снятие с автомобиля узлов ходовой части и постановка их на автомобиль. Замена узлов и механизмов ходовой части. Проведение проверки работы узлов и механизмов ходовой части. Частичная подразборка и сборка узлов и механизмов ходовой части, замена отдельных деталей. Проведение технических измерений соответствующим инструментом и приборами.	
Тема 1.5 Текущий ремонт механизмов управления на постах зоны ТР	**Содержание**	12
	Подготовка автомобиля к ремонту. Снятие с автомобиля узлов механизмов управления и постановка их на автомобиль. Замена узлов механизмов управления. Проведение проверки работы узлов механизмов управления. Частичная подразборка и полная сборка узлов и механизмов управления, замена отдельных деталей. Проведение технических измерений соответствующим инструментом и приборами.	
Раздел 2. Ремонт двигателей и агрегатов на специализированных участках		**36**
Тема 2.1 Ремонт механизмов и систем двигателя на участке по ремонту бензиновых двигателей	**Содержание**	6
	Подготовка двигателя к ремонту. Полная разборка двигателя. Проведение технических измерений соответствующим инструментом и приборами. Определение неисправностей и объема работы по их устранению. Определение способов и методов ремонта. Замена отдельных деталей механизмов и систем двигателя.	
Тема 2.2 Ремонт механизмов и систем двигателя на участке по ремонту дизельных двигателей	**Содержание**	6
	Подготовка двигателя к ремонту. Полная разборка и сборка двигателя. Проведение технических измерений соответствующим инструментом и приборами. Определение неисправностей и объема работы по их устранению. Определение способов и методов ремонта. Замена отдельных деталей механизмов и систем двигателя.	
Тема 2.3 Ремонт агрегатов механической трансмиссии в агрегатном участке	**Содержание**	6
	Подготовка к ремонту сцеплений, механических коробок передач, карданных и главных передач. Разборка агрегатов механической трансмиссии. Проведение технических измерений соответствующим инструментом и приборами.	

	Определение неисправностей и объема работы по их устранению. Определение способов и методов ремонта. Замена отдельных деталей.	
Тема 2.4 Ремонт агрегатов гидромеханической трансмиссии в агрегатном участке	**Содержание**	6
	Подготовка к ремонту гидромеханических коробок передач. Оформление первичной документации для ремонта. Разборка и сборка гидромеханических коробок передач. Проведение технических измерений соответствующим инструментом и приборами. Определение неисправностей и объема работы по их устранению. Определение способов и методов ремонта. Замена отдельных деталей.	
Тема 2.5 Ремонт деталей агрегатов и систем автомобиля в слесарно-механическом участке	**Содержание**	12
	Подготовка к ремонту деталей и агрегатов автомобиля. Проведение технических измерений соответствующим инструментом и приборами. Определение неисправностей и объема работы по их устранению. Определение способов и методов ремонта. Проведение ремонта методами слесарной и механической обработки.	
Раздел 3. Ремонт систем питания и топливной аппаратуры		**24**
Тема 3.1 Ремонт приборов системы питания бензиновых двигателей на карбюраторном участке	**Содержание**	6
	Подготовка к ремонту приборов системы питания. Разборка и сборка приборов системы питания. Проведение технических измерений соответствующим инструментом и приборами. Определение неисправностей и объема работы по их устранению. Определение способов и методов ремонта. Замена отдельных деталей. Проведение проверки работоспособности приборов.	
Тема 3.2 Ремонт приборов системы питания дизельных двигателей на участке топливной аппаратуры	**Содержание**	6
	Подготовка к ремонту приборов системы питания. Разборка и сборка приборов системы питания. Проведение технических измерений соответствующим инструментом и приборами. Определение неисправностей и объема работы по их устранению. Определение способов и методов ремонта. Замена отдельных деталей. Проведение проверки работоспособности приборов.	
Тема 3.3 Ремонт приборов системы питания двигателей работающих на газе в участке газовой аппаратуры	**Содержание**	12
	Подготовка к ремонту приборов системы питания. Разборка и сборка приборов системы питания. Проведение технических измерений соответствующим инструментом и приборами. Определение неисправностей и объема работы по их устранению. Определение способов и методов ремонта. Замена отдельных деталей. Проведение проверки работоспособности приборов.	
Раздел 4. Ремонт колес, шин и элементов кузова		**18**
Тема 4.1 Ремонт колес и шин в шиномонтажном и шиноремонтном участке	**Содержание**	6
	Подготовка колес к ремонту. Демонтаж и монтаж колес. Проведение технических измерений соответствующим инструментом. Определение неисправностей и объема работы по их устранению. Определение способов и средств ремонта. Замена отдельных деталей.	
Тема 4.2 Ремонт	**Содержание**	12

элементов кузова автомобиля в сварочно-жестяницком участке	Подготовка к ремонту кузова автомобиля. Разборка и сборка кузова. Проведение технических измерений соответствующим инструментом и приборами. Определение неисправностей и объема работы по их устранению. Определение способов и методов ремонта. Замена отдельных деталей.	
Раздел 5. Ремонт электрооборудования, радиаторов		**30**
Тема 5.1 Ремонт приборов электрооборудования автомобиля в электротехническом участке	**Содержание**	12
	Подготовка к ремонту приборов электрооборудования. Разборка и сборка приборов электрооборудования. Проведение технических измерений соответствующим инструментом и приборами. Определение неисправностей и объема работы по их устранению. Определение способов и методов ремонта. Замена отдельных деталей.	
Тема 5.2 Ремонт радиаторов и топливных баков в медницком участке	**Содержание**	12
	Подготовка к ремонту радиаторов и топливных баков. Оформление первичной документации для ремонта. Разборка и сборка радиаторов и топливных баков. Проведение технических измерений соответствующим инструментом и приборами. Определение неисправностей и объема работы по их устранению. Определение способов и методов ремонта. Замена отдельных деталей.	
Дифференцированный зачет	**Содержание**	6
	Систематизация и обработка материалов. Оформление дневника практики с указанием дат, видов работ и количества часов. Подготовка презентации (или устного сообщения) для защиты. Защита отчета перед руководителем практики от колледжа (ответы на вопросы, демонстрация сформированных умений).	
Промежуточная аттестация в форме дифференцированного зачета		

3. УСЛОВИЯ РЕАЛИЗАЦИИ ПРОГРАММЫ ПРОИЗВОДСТВЕННОЙ ПРАКТИКИ

3.1. Материально-техническое обеспечение производственной практики

Производственная практика проводится в организациях, направление деятельности которых соответствует профилю подготовки обучающихся.

База прохождения производственной практики должна быть укомплектована оборудованием и техническими средствами, позволяющими выполнять виды работ, предусмотренные программной производственной практики. База практики обеспечивает безопасные условия труда для обучающихся (проведение инструктажей, наличие средств индивидуальной защиты при необходимости).

При определении мест производственной практики (по профилю специальности) для лиц с ограниченными возможностями здоровья учитываются рекомендации медико-социальной экспертизы, отраженные в индивидуальной программе реабилитации, относительно рекомендованных условий и видов труда.

3.2. Учебно-методическое обеспечение

3.2.1. Основные печатные и/или электронные издания

1. Ткачева Г.В. Слесарные работы. Основы профессиональной деятельности: учебно-практическое пособие/Г.В. Ткачева, А.В. Алексеев, О.В. Васильева. Москва: КноРус, 2023. - 131 с. URL: https://book.ru/book/949442.
2. Чумаченко Ю.Т. Слесарное дело и технические измерения для авторемонтных специальностей: учебник /Ю.Т. Чумаченко, Г.В. Чумаченко, Н.В. Матегорин. — М.: КноРус, 2023. — 259 с. — URL: https://book.ru/book/946263

3.2.2 Электронные и интернет-ресурсы

1. Основы безопасности при работах с применением слесарного инструмента электрифицированного инструмента и металлорежущих станков [Электронный ресурс]: 7 учебных фильмов. - Электрон. дан. - М.: Эконавт, Б. г. - эл. опт. Диск.- (CD-ROM). - (Библиотека учебных фильмов).
2. Слесарь-инструментальщик [Электронный ресурс]: видеоинструктаж по профессии. - Электрон. текстовые дан. - М.: Эконавт.
3. Основы безопасности при работах с применением слесарного инструмента электрифицированного инструмента и металлорежущих станков [Электронный ресурс]: 7 учебных фильмов. - Электрон. дан. - М.: Эконавт, Б. г. - эл. опт. диск (CD-ROM). - (Библиотека учебных фильмов).
4. Безопасность труда при работе с ручным слесарным инструментом [Электронный ресурс] - Электрон. текстовые дан. - СПб.: ПГУПС, Б. г. - (Мультимедийные обучающие программы).

3.3. Общие требования к организации производственной практики

Производственная практика проводится в профильных организациях на основе договоров, заключаемых между БПОУ ОО «Омский автотранспортный колледж» и профильными организациями.

В период прохождения производственной практики, обучающиеся могут зачисляться на вакантные должности, если работа соответствует профилю специальности.

Сроки проведения производственной практики установлены в соответствии с ОПОП по специальности 23.02.05 Выполнение работ по профессии 18511 Слесарь по ремонту автомобилей.

Производственная практика реализуется в форме практической подготовки и проводится концентрированно (непрерывно) по окончании теоретического обучения и учебной практики.

3.4 Кадровое обеспечение процесса производственной практики

Организацию и руководство производственной практикой осуществляют руководители практики от образовательной организации и от профильной организации.

4. КОНТРОЛЬ И ОЦЕНКА РЕЗУЛЬТАТОВ ОСВОЕНИЯ ПРОИЗВОДСТВЕННОЙ ПРАКТИКИ

Индекс ПП	Код ПК, ОК	Основные показатели оценки результата	Формы и методы контроля и оценки
ПП.05.01	ПК 5.1 ПК 5.2 ПК 5.3 ПК 5.4 ОК 01, 02, 03, 04, 09	- проводит технические измерения соответствующим инструментом и приборами; - выполняет ремонт деталей автомобиля; - использует диагностические приборы и техническое оборудование; - выполняет регламентные работы по техническому обслуживанию автомобилей. - снимает и устанавливает агрегаты и узлы автомобиля. - выполняет метрологическую поверку средств измерений; - выбирает и использует инструменты и приспособления для слесарных работ; - применяет диагностические приборы и оборудование; - использует специальный инструмент, приборы, оборудование. - определяет неисправности и объем работ по их устранению и ремонту; - определяет способы и средства ремонта. - оформляет учетную документацию.	- Оценка выполнения производственного задания в аттестационном листе (отзыв руководителя от организации); - Проверка и защита отчета по практике; - Характеристика от руководителя профильной организации - Дифференцированный зачет

РАБОЧАЯ ПРОГРАММА
ПРОФЕССИОНАЛЬНОГО МОДУЛЯ
ПМ.06 Выполнение работ по профессии 11442 Водитель автомобиля

По специальности
23.02.05 Эксплуатация транспортного электрооборудования и автоматики (по видам транспорта, за исключением водного)

очная форма обучения

г. Омск, 2026

Рабочая программа профессионального модуля (далее ПМ) ПМ.06. Выполнение работ по профессии 11442 Водитель автомобиля, разработана на основе Федерального государственного образовательного стандарта СПО (далее ФГОС СПО), рабочей программы профессионального обучения «Подготовка водителей транспортных средств категории «В», основной профессиональной образовательной программы (далее ОПОП) по специальности 23.02.05 Эксплуатация транспортного электрооборудования и автоматики (по видам транспорта, за исключением водного).

Организация-разработчик: бюджетное профессиональное образовательное учреждение Омской области «Омский автотранспортный колледж».

Разработчик: Сливинская Евгения Николаевна**,** преподаватель

Рабочая программа утверждена на заседании ЦМК *«Техническое обслуживание и ремонт автомобильного транспорта. Эксплуатация транспортного электрооборудования и автоматики»*.
Протокол № от « »_____2026 года
Председатель ЦМК « » _____ / Жуков Вячеслав Сергеевич/
подпись

© Сливинская Е.Н., 2026

© БПОУ ОО «Омский АТК», 2026

СОДЕРЖАНИЕ

1. ОБЩАЯ ХАРАКТЕРИСТИКА РАБОЧЕЙ ПРОГРАММЫ ПРОФЕССИОНАЛЬНОГО МОДУЛЯ	4
1.1. Цель и место профессионального модуля в структуре образовательной программы	4
1.2. Планируемые результаты освоения профессионального модуля	4-7
1.3. Обоснование часов вариативной части ОПОП	-
2. СТРУКТУРА И СОДЕРЖАНИЕ ПРОФЕССИОНАЛЬНОГО МОДУЛЯ	
2.1. Трудоемкость освоения профессионального модуля	8
2.2. Структура профессионального модуля	9
2.3 Содержание профессионального модуля	10-33
3. УСЛОВИЯ РЕАЛИЗАЦИИ ПРОГРАММЫ ПРОФЕССИОНАЛЬНОГО МОДУЛЯ	
3.1. Материально-техническое обеспечение	34
3.2. Учебно-методическое обеспечение	34
4. КОНТРОЛЬ И ОЦЕНКА РЕЗУЛЬТАТОВ ОСВОЕНИЯ ПРОФЕССИОНАЛЬНОГО МОДУЛЯ	34-41

ОБЩАЯ ХАРАКТЕРИСТИКА РАБОЧЕЙ ПРОГРАММЫ ПРОФЕССИОНАЛЬНОГО МОДУЛЯ

1.1 Цель и место профессионального модуля в структуре образовательной программы

Цель ПМ.06 Выполнение работ по профессии 11442 Водитель автомобиля - формировании профессиональных знаний, практических навыков и осознанного поведения для безопасного и эффективного управления грузовыми автомобилями массой менее 3.5 тонн.

ПМ. 06.01. Выполнение работ по профессии 11442 Водитель автомобиля включен в вариативную часть профессиональной подготовки по специальности 23.02.05 Эксплуатация транспортного электрооборудования и автоматики (по видам транспорта, за исключением водного)

.

1.2. Планируемые результаты освоения профессионального модуля

1.2.1. В результате освоения профессионального модуля обучающийся должен:

Код компетенций	Уметь	Знать	Владеть навыками
ОК 01.	Распознавать задачу и/или проблему в профессиональном и/или социальном контексте, анализировать и выделять её составные части определять этапы решения задачи, составлять план действия, реализовывать составленный план, определять необходимые ресурсы выявлять и эффективно искать информацию, необходимую для решения задачи и/или проблемы владеть актуальными методами работы в профессиональной и смежных сферах оценивать результат и последствия своих действий (самостоятельно или с помощью наставника).	Актуальный профессиональный и социальный контекст, в котором приходится работать и жить структура плана для решения задач, алгоритмы выполнения работ в профессиональной и смежных областях основные источники информации и ресурсы для решения задач и/или проблем в профессиональном и/или социальном контексте методы работы в профессиональной и смежных сферах порядок оценки результатов решения задач профессиональной деятельности.	
ОК 02.	Определять задачи для поиска информации, планировать процесс поиска, выбирать необходимые источники информации выделять наиболее значимое в перечне информации, структурировать получаемую информацию, оформлять результаты поиска оценивать практическую значимость результатов поиска применять средства информационных	Номенклатура информационных источников, применяемых в профессиональной деятельности приемы структурирования информации формат оформления результатов поиска информации современные средства и устройства информатизации, порядок их применения программное обеспечение в	

	технологий для решения профессиональных задач использовать современное программное обеспечение в профессиональной деятельности использовать различные цифровые средства для решения профессиональных задач.	профессиональной деятельности, в том числе цифровые	
ОК 09.	Понимать общий смысл четко произнесенных высказываний на известные темы (профессиональные и бытовые), понимать тексты на базовые профессиональные темы участвовать в диалогах на знакомые общие и профессиональные темы строить простые высказывания о себе и о своей профессиональной деятельности кратко обосновывать и объяснять свои действия (текущие и планируемые) писать простые связные сообщения на знакомые или интересующие профессиональные темы.	Правила построения простых и сложных предложений на профессиональные темы основные общеупотребительные глаголы (бытовая и профессиональная лексика) лексический минимум, относящийся к описанию предметов, средств и процессов профессиональной деятель особенности произношения правила чтения текстов профессиональной направленности.	
ПК 6.1.	Уверенное управление автомобилем категории "В" в различных дорожных условиях (город, трасса, бездорожье). Выполнение маневров (парковка, разворот, перестроение) с учетом габаритов транспортного средства. Соблюдение скоростного режима и дистанции. Эффективное торможение и управление тягой. Оценка дорожной обстановки и принятие своевременных решений. Правильное использование зеркал заднего вида и других систем контроля Управление автомобилем с прицепом (при наличии соответствующей категории).	Правила дорожного движения (ПДД) РФ, включая особенности движения грузовых транспортных средств. Устройство и технические характеристики автомобилей категории "В". Основы безопасного вождения, включая прогнозирование дорожной ситуации и оценку рисков. Правила перевозки различных видов грузов (опасных, крупногабаритных, тяжеловесных и т.д.). Основы эргономики рабочего места водителя. Правила эксплуатации тахографа и ведения режима труда и отдыха.	Безопасное и плавное трогания с места и остановка Точное выполнение поворотов и перестроений Эффективное торможение в экстренных ситуациях Уверенное движение задним ходом. Поддержание оптимальной. скорости движения Адаптация стиля вождения к погодным условиям и состоянию дорожного покрытия. Правильное использование рычага переключения передач и педалей.
ПК 6.2.	Выполнение работы по транспортировке грузов и перевозке пассажиров. Планирование и оптимизация маршрутов доставки грузов и перевозки пассажиров. Контроль за правильностью погрузки и крепления грузов. Обеспечение сохранности груза во время транспортировки.	Нормативные акты, регулирующие грузовые и пассажирские перевозки. Требования к оформлению транспортных документов (товарно-транспортные накладные, путевые листы, билеты и т.д.). Правила погрузки, разгрузки и крепления грузов.	Эффективное распределение времени на погрузку/разгрузку и движение. Умение работать с навигационными системами и картами. Навыки ведения переговоров и разрешения конфликтных ситуаций.

	Соблюдение графика движения и времени прибытия. Взаимодействие с клиентами и пассажирами. Оформление необходимой документации. Контроль за техническим состоянием транспортного средства перед рейсом.	Особенности перевозки различных категорий пассажиров (включая льготные категории). Требования к безопасности при перевозке грузов и пассажиров. Основы логистики и планирования маршрутов.	Точное заполнение транспортных документов Обеспечение комфорта и безопасности пассажиров и багажа. Правильное размещение и крепление багажа.
ПК 6.3.	Осуществление технического обслуживания транспортных средств в пути следования. Проведение предрейсового и после рейсового осмотра транспортного средства. Визуальная диагностика основных узлов и систем. Проверка уровня технических жидкостей (масло, охлаждающая жидкость, тормозная жидкость). Проверка давления в шинах. Осмотр тормозных колодок и дисков Проверка работы световых приборов и звукового сигнала. Очистка стекол и зеркал.	Основные узлы и системы автомобиля категории "В" (двигатель, трансмиссия, тормозная система, рулевое управление, подвеска, электрооборудование). Признаки неисправностей и их возможные причины. Правила проведения ежедневного осмотра транспортного средства. Порядок действий при обнаружении неисправностей. Правила использования инструментов и расходных материалов. Требования к безопасности при проведении ТО.	Быстрое и точное определение необходимости проведения ТО. Умение пользоваться контрольно-измерительными приборами. Навыки проведения мелких регулировок (например, давления в шинах). Правильное использование домкрата и баллонного ключа. Аккуратное обращение с техническими жидкостям.
ПК 6.4.	Устраняет мелкие неисправности, возникающие во время эксплуатации транспортных средств. Замена колеса при проколе или повреждении шины. Замена перегоревших ламп освещения. Устранение мелких утечек технических жидкостей. Проверка и подзарядка аккумулятора. Очистка и проверка предохранителей. Использование штатного инструмента для мелкого ремонта.	Типовые мелкие неисправности автомобилей категории "В". Методы и последовательность устранения типовых неисправностей. Правила использования ремонтного комплекта и инструментов. Правила безопасного проведения ремонтных работ в дорожных условиях.	Быстрая и безопасная замена колеса. Уверенная замена лампочек. Точное определение места утечки и применение. временных мер по ее устранению. Умение пользоваться мультиметром для проверки. электрических цепей. Аккуратное обращение с инструментами и запасными частями.
ПК 6.5.	Работает с документацией установленной формы. Правильное и полное заполнение всех необходимых полей в документах. Проверка соответствия данных в документах фактическим данным (груз, маршрут, время, пробег). Своевременное оформление и передача документов в бухгалтерию или диспетчерскую службу. Ведение журнала учета документов (при необходимости). Использование электронных	Виды транспортной документации (путевой лист, товарно-транспортная накладная, заказ-наряд, акт выполненных работ, командировочное удостоверение и др.). Правила заполнения каждой формы документации в соответствии с требованиями законодательства и внутренних инструкций. Порядок учета и хранения документов. Ответственность за	Аккуратное и разборчивое написание в документах. Точное внесение числовых и текстовых данных. Умение работать с бланками и формами документов. Навыки проверки документов на наличие ошибок и несоответствий. Организованность при работе с большим объемом документации.

	систем документооборота.	правильность оформления и своевременное предоставление документов. Основы делопроизводства и документооборота.	
ПК 6.6.	Проводит первоочередные мероприятия на месте дорожно-транспортного происшествия. Оценка ситуации на месте ДТП и определение первоочередных действий. Оказание первой помощи пострадавшим до прибытия медицинских работников. Обеспечение безопасности участников ДТП и других участников дорожного движения. Сохранение обстановки на месте ДТП до прибытия сотрудников ГИБДД. Фиксация важных деталей происшествия. Сообщение о ДТП в соответствующие службы.	Правила оказания первой помощи пострадавшим (остановка кровотечений, проведение сердечно-легочной реанимации, иммобилизация при переломах). Правила обеспечения безопасности на месте ДТП (выставление знаков аварийной остановки, включение аварийной сигнализации). Порядок действий при обнаружении пострадавших. Правила фиксации обстоятельств ДТП (фото-, видеосъемка, составление схемы). Правила взаимодействия с сотрудниками ГИБДД и другими экстренными службами. Основы юридической ответственности участников ДТП.	Спокойствие и решительность в стрессовой ситуации. Умение быстро принимать решения в условиях ограниченного времени. Навыки проведения сердечно-легочной реанимации и остановки кровотечений. Умение правильно выставлять знаки аварийной остановки. Точная и объективная фиксация обстоятельств ДТП. Четкое и лаконичное изложение информации сотрудникам экстренных служб.

2. СТРУКТУРА И СОДЕРЖАНИЕ ПРОФЕССИОНАЛЬНОГО МОДУЛЯ

2.1. Трудоемкость освоения модуля

Наименование составных частей модуля	Объем в часах	В т.ч. в форме практической подготовки
МДК 06.01. Теоретические и практические основы вождения автомобиля **учебные занятия,** из них:	**136**	
теоретическое обучение	82	-
практическая подготовка (*практикум, практическая работа, лабораторная работа, и т.д. при наличии)*	36	36
УП 06.01 практика, в том числе:		
учебная	*60*	60
производственная	-	-
Промежуточная аттестация, в том числе: МДК 06.01 в форме экзамена ПМ. 05 в форме квалификационного экзамена	*18* *18*	*18*
Всего	**214**	**114**

2.2. Структура профессионального модуля ПМ. 06. Выполнение работ по профессии 11442 Водитель автомобиля

Код ОК, ПК	Наименования разделов профессионального модуля	Всего, час.	В т.ч. в форме практической подготовки	Обучение по МДК, 06.01. Теоретические и практические основы вождения	Учебные занятия		Курсовая работа (проект)	Самостоятельная работа	Учебная практика УП.06.01	Производственная практика
					Теор.обуч.	Практич. подгот.				
1	2	3	4	5	6	7	8	9	10	11
1	МДК.05.01. Теоретические и практические основы вождения автомобиля.	**136**	114	136	82	36				
2	УП. 05.01 Учебная практика	60	96						60	
3	ПМ.05. Квалификационный экзамен	18	18							
	Всего:	**214**	**114**	**136**	**82**	**36**			**60**	

2.3 Содержание профессионального модуля

Наименование разделов и тем	Содержание учебного материала, практических и лабораторных занятий, *курсовая работа (проект)*	Объем, ак. ч. / в том числе в форме практической подготовки, ак. ч.		Коды компетенций, формированию которых способствует элемент программы
		теоретическое обучение	практическая подготовка	
МДК 06.01. Теоретические и практические основы вождения автомобиля				
Раздел 1. Основы законодательства Российской Федерации в сфере дорожного движения Правила дорожного движения.		**26**	**18**	
Тема 1.1. Законодательство РФ в сфере обеспечения безопасности дорожного движения и регулирующее отношения в сфере взаимодействия общества и природы. Законодательство РФ, устанавливающее ответственность за нарушения в сфере дорожного движения	Федеральный закон N 196-ФЗ; законодательство Российской Федерации в сфере обязательного страхования гражданской ответственности владельцев транспортных средств; законодательство Российской Федерации в сфере охраны труда при эксплуатации транспортного средства; основы трудового законодательства Российской Федерации, нормативные правовые акты, регулирующие режим труда и отдыха водителей; права и обязанности граждан, общественных и иных организаций в области охраны окружающей среды. Административное законодательство Российской Федерации; административная ответственность; виды административных наказаний, размеры штрафов; уголовное законодательство Российской Федерации; уголовная ответственность; виды уголовных наказаний; гражданское законодательство Российской Федерации; гражданская ответственность; трудовое законодательство Российской Федерации: дисциплинарная ответственность.	2		ОК 01, ОК 02, ОК 09, ПК 6.1. ПК 6.2. ПК 6.3. ПК 6.4. ПК 6.5. ПК 6.6.
Правила дорожного движения, утвержденные постановлением Совета Министров – Правительства Российской Федерации от 23 октября 1993 г. № 1090 (далее – Правила дорожного движения)				

Тема 1.2. Общие положения, основные понятия и термины, используемые в Правилах дорожного движения. .	Значение Правил дорожного движения в обеспечении порядка и безопасности дорожного движения. Структура Правил дорожного движения. Дорожное движение. Дорога и ее структурные элементы. Основные понятия и термины: дорога, главная дорога, автомагистраль прилегающая территория. Перекрестки, виды перекрестков. Прилегающая территория, порядок въезда, выезда, правила движения. Определение приоритета в движении. Железнодорожные переезды и их разновидности. Водитель, участники дорожного движения. Лица, наделенные полномочиями по регулированию дорожного движения. Виды транспортных средств. Организованная транспортная колонна. Ограниченная, недостаточная видимость, препятствие. Обгон, опережение, перестроение. Остановка, стоянка, вынужденная остановка. Темное время суток, меры безопасности, предпринимаемые водителями транспортных средств в условиях недостаточной видимости. Населенный пункт. Обозначение населенных пунктов с помощью дорожных знаков. Различия в порядке движения в зависимости от их обозначения.	2		ОК 01, ОК 02, ОК 09, ПК 6.1. ПК 6.2. ПК 6.3. ПК 6.4. ПК 6.5. ПК 6.6.
Тема 1.3. Обязанности участников дорожного движения	Обязанности участников дорожного движения. Нормы времени управления транспортным средством и отдыха. Документы, которые водитель механического транспортного средства обязан иметь при себе и передавать для проверки сотрудникам полиции; особенности предъявления электронных документов. Порядок прохождения освидетельствования на состояние алкогольного опьянения и медицинского освидетельствования на состояние опьянения. Обязанности водителя при: использования ремней безопасности на ТС; использования мотошлема при управлении мотоциклом; по обеспечению исправного технического состояния ТС. Обязанности водителей, причастных к дорожно-транспортному происшествию. Порядок: предоставления транспортных средств; использования жилетов со световозвращающими полосами; оформления документов о дорожно-транспортном происшествии без участия уполномоченных на то сотрудников полиции.	2		
	Практическое занятие № 1.1. *Классификация основных понятий и терминов, используемых в Правилах дорожного движения.*		2	

Тема 1.4., 1.5. Дорожные знаки	Дорожные знаки и их значение в организации дорожного движения. Классификация дорожных знаков - основной, предварительный, дублирующий, повторный временный. Требования к установке знаков. Назначение знаков: предупреждающих, приоритета, запрещающих: название, порядок установки; действия водителя в соответствии с требованиями знаков и ПДД. Предписывающие знаки: название, значение и порядок установки; распространение действия предписывающих знаков на различные виды транспортных средств. действия водителей в соответствии с требованиями предписывающих знаков. Назначение знаков особых предписаний; название, значение и порядок их установки; особенности движения по участкам дорог, обозначенным знаками особых предписаний. Назначение информационных знаков; название, значение и порядок их установки. Действия водителей в соответствии с требованиями правил дорожного движения. Решение ситуационных задач.	4		ОК 01, ОК 02, ОК 09, ПК 6.1. ПК 6.2. ПК 6.3. ПК 6.4. ПК 6.5. ПК 6.6.
	Практическое занятие № 1.2. Решение ситуационных задач по теме: «Дорожные знаки».		2	
Тема 1.6. Дорожная разметка	Дорожная разметка: значение разметки в общей системе организации дорожного движения. Классификация разметки. Назначение и виды горизонтальной разметки: постоянная и временная разметка; цвет и условия применения каждого вида горизонтальной разметки, действия водителей в соответствии с ее требованиями. Взаимодействие горизонтальной разметки с дорожными знаками. Назначение вертикальной разметки: цвет и условия применения вертикальной разметки. Решение ситуационных задач.	2		
Тема 1.7. Порядок движения и расположение транспортных средств на проезжей части, скорость движения.	Предупредительные сигналы. Виды и назначение сигналов. Правила подачи сигналов световыми указателями поворотов и рукой. Начало движения, перестроение, повороты направо, налево и разворот; поворот налево и разворот на проезжей части с трамвайными путями. Движение задним ходом. Случаи, когда водители должны уступать дорогу транспортным средствам, приближающимся справа. Движение по дорогам с полосой разгона и торможения. Средства организации дорожного движения, дающие водителю информацию о количестве полос движения. Определение количества полос движения при отсутствии данных средств. Порядок движения транспортных средств по дорогам с	2		

	различной шириной проезжей части. Порядок движения тихоходных транспортных средств. Движение безрельсовых транспортных средств по трамвайным путям попутного направления, расположенным слева на одном уровне с проезжей частью. Движение транспортных средств по обочинам, тротуарам и пешеходным дорожкам. Выбор дистанции, интервалов и скорости в различных условиях движения. Допустимые значения скорости движения для различных видов транспортных средств и условий перевозки.			
Тема 1.8. Порядок движения и расположение транспортных средств: обгон, опережение, встречный разъезд	Обгон, опережение, объезд препятствия и встречный разъезд. Действия водителей перед началом обгона и при обгоне, места, где обгон запрещен. Опережение транспортных средств при проезде пешеходных переходов, объезд препятствия. Встречный разъезд на узких участках дорог на подъемах и спусках. Приоритет маршрутных транспортных средств. Пересечение трамвайных путей вне перекрестка. Порядок движения по дороге с выделенной полосой для маршрутных транспортных средств и транспортных средств, используемых в качестве легкового такси. Правила поведения водителей в случаях, когда троллейбус или автобус начинает движение от обозначенного места остановки. Учебная езда: требования к обучающему, обучаемому и механическому транспортному средству, на котором проводится обучение. Дополнительные требования к движению велосипедистов, водителей мопедов и лиц, использующих для передвижения средства индивидуальной мобильности, гужевых повозок, а также прогону животных. Ответственность водителей за нарушения порядка движения и расположения транспортных средств на проезжей части.	2		ОК 01, ОК 02, ОК 09, ПК 6.1. ПК 6.2. ПК 6.3. ПК 6.4. ПК 6.5. ПК 6.6.
	Практическое занятие № 1.3. *Решение ситуационных задач по теме: «Дорожная разметка. Порядок расположения транспортных средств на проезжей части, скорость движения».*		2	
Тема 1.9. Остановка и стоянка транспортных средств, применение аварийной сигнализации и знака аварийной остановки	Остановка и стоянка транспортных средств Порядок остановки и стоянки. Способы постановки транспортных средств на стоянку. Длительная стоянка вне населенных пунктов. Остановка и стоянка на автомагистралях. Места, где остановка и стоянка запрещены. Остановка и стоянка в жилых зонах. Вынужденная остановка. Действия водителей при вынужденной остановке в местах, где остановка запрещена, а также на автомагистралях и железнодорожных переездах. Правила применения аварийной сигнализации и знака аварийной остановки при вынужденной остановке	2		

	транспортного средства. Меры, предпринимаемые водителем после остановки транспортного средства. Ответственность водителей транспортных средств за нарушения правил остановки и стоянки.			
	Практическое занятие № 1.4. *Решение ситуационных задач по теме: «Остановка и стоянка, применение аварийной сигнализации и знака аварийной остановки ».*		2	
Тема 1.10. Регулирование дорожного движения	Средства регулирования дорожного движения. Значения сигналов светофора, действия водителей и пешеходов в соответствии с этими сигналами. Реверсивные светофоры. Светофоры для регулирования движения трамваев, а также других маршрутных транспортных средств, движущихся по выделенной для них полосе. Светофоры для регулирования движения через железнодорожные переезды. Значение сигналов регулировщика для безрельсовых транспортных средств, трамваев и пешеходов. Порядок остановки при сигналах светофора или регулировщика, запрещающих движение. Действия водителей и пешеходов в случаях, когда указания регулировщика противоречат сигналам светофора, дорожным знакам и разметке.	2		ОК 01, ОК 02, ОК 09, ПК 6.1. ПК 6.2. ПК 6.3. ПК 6.4. ПК 6.5. ПК 6.6.
	Практическое занятие № 1.5. *Решение ситуационных задач по теме: «Регулирование дорожного движения».*		2	
Тема 1.11. Проезд перекрестков	Общие правила проезда перекрестков. Преимущество трамвая на перекрестке. Регулируемые перекрестки. Правила проезда регулируемых перекрестков. Порядок движения по перекрестку, регулируемому светофором с дополнительными секциями. Нерегулируемые перекрестки. Правила проезда нерегулируемых перекрестков равнозначных и неравнозначных дорог. Очередность проезда перекрестка неравнозначных дорог, когда главная дорога меняет направление. Действия водителя в случае, если он не может определить наличие покрытия на дороге (темное время суток, грязь, снег) и при отсутствии знаков приоритета. Ответственность водителей за нарушения правил проезда перекрестков.	2		
	Практическое занятие № 1.6. *Решение ситуационных задач «Регулированные перекрестки».*		2	
	Практическое занятие № 1.7. *Решение ситуационных задач «Нерегулированные перекрестки».*		2	

Тема 1.12. Проезд пешеходных переходов, мест остановок маршрутных транспортных средств. Движение через железнодорожные пути, по автомагистралям, в жилых зонах»	Правила проезда нерегулируемых пешеходных переходов. Правила проезда регулируемых пешеходных переходов. Действия водителей при появлении на проезжей части слепых пешеходов. Правила проезда мест остановок маршрутных транспортных средств. Действия водителя транспортного средства, имеющего опознавательные знаки «Перевозка детей» при посадке детей в транспортное средство и высадке из него, а также водителей, приближающихся к такому транспортному средству. Правила проезда железнодорожных переездов. Места остановки транспортных средств при запрещении движения через переезд. Запрещения, действующие на железнодорожном переезде. Случаи, требующие согласования условий движения через переезд с начальником дистанции пути железной дороги. Движение по автомагистралям: автомагистрали, порядок движения различных видов транспортных средств; запрещения, вводимые на автомагистралях. Движение в жилых зонах: порядок движения в жилых зонах и дворовых территориях; запрещения, действующие в жилых зонах. Ответственность водителей за нарушения правил проезда железнодорожных переездов, движения по автомагистралям и в жилых зонах.	2		ОК 01, ОК 02, ОК 09, ПК 6.1. ПК 6.2. ПК 6.3. ПК 6.4. ПК 6.5. ПК 6.6.
	Практическое занятие № 1.8. *Решение ситуационных задач: «Проезд пешеходных переходов, мест остановок маршрутных транспортных средств. Движение через железнодорожные пути, по автомагистралям, в жилых зонах»*		2	
Тема 1.13. Порядок использования внешних световых приборов и звуковых сигналов Буксировка транспортных средств, перевозка людей и грузов	Правила использования внешних световых приборов в различных условиях движения. Действия водителя при ослеплении. Обозначение транспортного средства при остановке и стоянке в темное время суток на неосвещенных участках дорог, а также в условиях недостаточной видимости. Обозначение движущегося транспортного средства в светлое время суток. Порядок использования противотуманных фар и задних противотуманных фонарей. Использование фары-искателя, фары-прожектора и знака автопоезда. Буксировка транспортных средств, перевозка людей и грузов: условия и порядок буксировки механических транспортных средств на гибкой сцепке, жесткой сцепке и методом частичной погрузки; перевозка людей в буксируемых и буксирующих транспортных средствах; случаи, когда буксировка запрещена; требования к перевозке людей; обязанности водителя перед началом движения; дополнительные требования при перевозке детей; случаи, когда запрещается перевозка людей.	2		

	3. Правила размещения и закрепления груза на транспортном средстве; перевозка грузов, выступающих за габариты транспортного средства; обозначение перевозимого груза; случаи, требующие согласования условий движения транспортных средств с Государственной инспекцией безопасности дорожного движения Министерства внутренних дел Российской Федерации.			
	Практическое занятие № 1.9. *Решение ситуационных задач по теме: «Порядок использования внешних световых приборов и звуковых сигналов Буксировка транспортных средств, перевозка людей и грузов»*		2	
Раздел 2. Психофизиологические основы деятельности водителя		**8**	**4**	
Тема 2.1. Познавательные функции, системы восприятия и психомоторные навыки	Понятие о познавательных функциях (внимание, восприятие, память, мышление). Виды информации. Выбор необходимой информации в процессе управления транспортным средством; информационная перегрузка. Зрительная система: поле зрения, острота зрения и зона видимости; периферическое и центральное зрение; факторы, влияющие на уменьшение поля зрения водителя. Влияние скорости движения транспортного средства, алкоголя, медикаментов и эмоциональных состояний водителя на восприятие дорожной обстановки. Познавательные процессы при управление транспортным средством. Формирование психомоторных навыков водителя: 1. Внимание и его свойства (устойчивость, концентрация, распределение, переключение, объем). Причины отвлечения внимания во время управления транспортным средством: способность сохранять внимание при наличии отвлекающих факторов; монотония; влияние усталости и сонливости на свойства внимания; способы профилактики усталости. 2. Системы восприятия и их значение в деятельности водителя. Опасности, связанные с неправильным восприятием дорожной обстановки. Другие системы восприятия (слуховая система, вестибулярная система, суставно-мышечное чувство, интероцепция) и их значение в деятельности водителя. 3. Память: виды памяти и их значение для накопления профессионального опыта. 4. Мышление и его мыслительные процессы: анализ и синтез. Оперативное мышление и прогнозирование. Навыки распознавания опасных ситуаций; принятие решения в различных дорожных ситуациях; важность принятия правильного решения на дороге. 5. Формирование психомоторных навыков управления автомобилем. Влияние возрастных и гендерных различий на формирование психомоторных навыков;	2		ОК 01, ОК 02, ОК 09

	простая и сложная сенсомоторные реакции, реакция в опасной зоне; факторы, влияющие на быстроту реакции.			
Тема 2.2. Этические основы деятельности водителя	Цели обучения управлению транспортным средством. Мотивация в жизни и на дороге. Мотивация достижения успеха и избегания неудач. Формирование привычек, негативное социальное научение; понятие социального давления. Склонность к рискованному поведению на дороге. Влияние социальной роли и социального окружения на стиль вождения; способы нейтрализации социального давления в процессе управления транспортным средством. Влияние рекламы, прессы и киноиндустрии на поведение водителя. Ложное чувство безопасности. Представление об этике и этических нормах. Этические нормы водителя; ответственность водителя за безопасность на дороге. Ценности человека. Свойства личности и темперамент; влияние темперамента на стиль вождения. Взаимоотношения водителя с другими участниками дорожного движения. Уязвимые участники дорожного движения, требующие особого внимания (пешеходы, велосипедисты, дети, пожилые люди, инвалиды); причины предоставления преимущества на дороге транспортным средствам, оборудованным специальными световыми и звуковыми сигналами. Особенности поведения водителей и пешеходов в жилых зонах и в местах парковки.	2		ОК 01, ОК 02, ОК 09
Тема 2.3. Основы эффективного общения»	Понятие общения, его функции, этапы общения; стороны общения, их общая характеристика (общение как обмен информацией, общение как взаимодействие, общение как восприятие и понимание других людей). Виды и стили общения. Характеристика вербальных и невербальных средств общения. Эффекты в восприятии других людей. Барьеры в межличностном общении причины и условия их формирования. Общение в условиях конфликта; особенности эффективного общения; правила, повышающие эффективность общения.	2		
Тема 2.4. Эмоциональные состояния и профилактика конфликтов	Эмоции и поведение водителя. Эмоциональные состояния (гнев, тревога, страх, эйфория, стресс, фрустрация). Изменение восприятия дорожной ситуации и поведения в различных эмоциональных состояниях. Управление поведением на дороге. Экстренные меры реагирования. Конфликтные ситуации и конфликты на дороге. Причины агрессии и враждебности у водителей и других участников дорожного движения. Тип мышления, приводящий к агрессивному поведению. Изменение поведения водителя после употребления алкоголя и медикаментов.	2		

	Влияние плохого самочувствия на поведение водителя. Профилактика конфликтов. Правила взаимодействия с агрессивным водителем.			
	Практическое занятие № 2.3. *«Саморегуляция поведения в конфликтной ситуации»* 1. Оценки собственного психического состояния, поведения и опыта саморегуляции. 2. Профилактика конфликтов. 3. Решение ситуационных задач по оценке психического состояния, поведения, профилактике конфликтов и общению в условиях конфликта.		4	ОК 01, ОК 02, ОК 09
Раздел 3. Основы управления транспортными средствами		**10**	**2**	
Тема 3.1. Дорожное движение	Дорожное движение как система управления водитель-автомобиль-дорога (далее - ВАД). Показатели качества функционирования системы ВАД. Понятие о дорожно-транспортном происшествии (далее - ДТП); виды дорожно-транспортных происшествий. Причины возникновения дорожно-транспортных происшествий. Анализ безопасности дорожного движения (далее - БДД) в России. Система водитель-автомобиль (далее - ВА). Цели и задачи управления транспортным средством. Различие целей и задач управления транспортным средством при участии в спортивных соревнованиях и при участии в дорожном движении. Элементы системы водитель-автомобиль; показатели качества управления транспортным средством: эффективность и безопасность. Безаварийность как условие достижения цели управления транспортным средством. Классификация автомобильных дорог. Транспортный поток; средняя скорость; интенсивность движения и плотность транспортного потока; пропускная способность дороги; средняя скорость и плотность транспортного потока, соответствующие пропускной способности дороги; причины возникновения заторов.	2		ОК 01, ОК 02, ОК 09, ПК 6.1. ПК 6.2. ПК 6.3. ПК 6.4. ПК 6.5. ПК 6.6.
Тема 3.2. Профессиональная надежность водителя	Понятие о надежности водителя. Анализ деятельности водителя: информация, необходимая водителю для управления транспортным средством; обработка информации; сравнение текущей информации с безопасными значениями, сформированными в памяти водителя в процессе обучения и накопления опыта. Штатные и нештатные ситуации. Снижение надежности водителя при неожиданном возникновении нештатной ситуации. Влияние прогноза возникновения нештатной ситуации, стажа и возраста водителя на время его реакции; влияние скорости движения транспортного средства на размеры поля	2		

	зрения и концентрацию внимания; влияние личностных качеств водителя на надежность управления транспортным средством; влияние конструктивных характеристик автомобиля на работоспособность и психофизиологическое состояние водителей; влияние утомления на надежность водителя; зависимость надежности водителя от продолжительности управления автомобилем; режим труда и отдыха водителя; зависимость надежности водителя от различных видов недомоганий, продолжительности нетрудоспособности в течение года, различных видов заболеваний, курения и степени опьянения; мотивы безопасного и эффективного управления транспортным средством.			
Тема 3.3. Влияние свойств транспортного средства на эффективность и безопасность управления	Силы, действующие на транспортное средство в различных условиях движения, уравнение тягового баланса. Сила сцепления колес с дорогой. Понятие о коэффициенте сцепления; изменение коэффициента сцепления в зависимости от погодных условий, режимов движения транспортного средства, состояния шин и дорожного покрытия. Условие движения без буксования колес. Свойства эластичного колеса; круг силы сцепления; влияние величины продольной реакции на поперечную реакцию; деформации автошины при разгоне, торможении, действии боковой силы; угол увода; гидроскольжение и аквапланирование шины. Силы и моменты, действующие на транспортное средство при торможении и при криволинейном движении. Скоростные и тормозные свойства. Поворачиваемость транспортного средства; устойчивость продольного и бокового движения. Условия потери устойчивости бокового движения транспортного средства при разгоне, торможении и повороте; устойчивость против опрокидывания. Резервы устойчивости транспортного средства; управляемость продольным и боковым движением транспортного средства. Влияние технического состояния систем управления, подвески и шин на управляемость.	2		ОК 01, ОК 02, ОК 09, ПК 6.1. ПК 6.2. ПК 6.3. ПК 6.4. ПК 6.5. ПК 6.6.
	Практическое занятие № 3.1. *«Дорожные условия и безопасность движения».* 1. Динамический габарит транспортного средства. Опасное пространство, возникающее вокруг транспортного средства при движении. Изменение размеров и формы опасного пространства при изменении скорости и траектории движения транспортного средства. 2. Понятие о тормозном и остановочном пути; зависимость расстояния,		2	

	пройденного транспортным средством за время реакции водителя и время срабатывания тормозного привода, от скорости движения транспортного средства, его технического состояния, а также состояния дорожного покрытия. 3.Безопасная дистанция в секундах и метрах. Способы контроля безопасной дистанции. Безопасный боковой интервал. 4. Резервы управления скоростью, ускорением, дистанцией и боковым интервалом. 5. Условия безопасного управления: дорожные условия и прогнозирование изменения дорожной ситуации; распознавание опасного вождения в транспортном потоке, принятие мер для обеспечения безопасности; выбор скорости, ускорения, дистанции и бокового интервала с учетом геометрических параметров дороги и условий движения. 6. Влияние плотности транспортного потока на вероятность и тип ДТП. Зависимость безопасной дистанции от категорий транспортных средств в паре "ведущий -ведомый". 7. Безопасные условия обгона (опережения); повышение риска ДТП при увеличении отклонения скорости транспортного средства от средней скорости транспортного потока. 8.Повышение вероятности возникновения ДТП при увеличении неравномерности движения транспортного средства в транспортном потоке. 9. Решение ситуационных задач по обеспечению безопасности движения в различных дорожных условиях.			ОК 01, ОК 02, ОК 09, ПК 6.1. ПК 6.2. ПК 6.3. ПК 6.4. ПК 6.5. ПК 6.6.
Тема 3.4. Принципы эффективного и безопасного управления транспортным средством	Влияние опыта, приобретаемого водителем, на уровень аварийности в дорожном движении. Наиболее опасный период накопления водителем опыта, условия безопасного управления транспортным средством. Регулирование скорости движения транспортного средства с учетом плотности транспортного потока. Показатели эффективности управления транспортным средством; зависимость средней скорости транспортного средства от его максимальной скорости в транспортных потоках различной плотности. Снижение эксплуатационного расхода топлива - действенный способ повышения эффективности управления транспортным средством. Безопасное и эффективное управления транспортным средством; проблема экологической безопасности; принципы экономичного управления транспортным средством. Факторы, влияющие на эксплуатационный расход топлива.	2		

Тема 3.5. Обеспечение безопасности наиболее уязвимых участников дорожного движения	Безопасность пассажиров транспортных средств: результаты исследований, позволяющие утверждать о необходимости и эффективности использования ремней безопасности. Опасные последствия срабатывания подушек безопасности для не пристёгнутых водителя и пассажиров транспортных средств. Использование ремней безопасности; детская пассажирская безопасность; перевозка детей различного возраста в легковом автомобиле, кабине грузового автомобиля, на заднем сиденье и в боковом прицепе мотоцикла. Назначение, правила подбора и установки детских удерживающих устройств. Необходимость использования детских удерживающих устройств при перевозке детей до двенадцатилетнего возраста. Особенности поведения детей на дорогах; опасные ситуации, возникающие с детьми, оставленными без присмотра взрослых на дороге. Типичные случаи детского дорожно-транспортного травматизма в результате перехода проезжей части в неустановленном месте, внезапного выхода на проезжую часть непосредственно перед движущимся транспортом, из-за стоящего транспорта, в местах с ограниченной и (или) недостаточной видимостью. Особенности проезда нерегулируемых пешеходных переходов, расположенных вблизи детских учреждений; безопасность пешеходов и велосипедистов. Элементы конструкции транспортных средств, снижающие тяжесть последствий ДТП с участием пешеходов и велосипедистов. Обеспечение безопасности пешеходов, велосипедистов и лиц, использующих для передвижения средства индивидуальной мобильности: световозвращающие элементы, их типы, необходимость и эффективность использования.	2		ОК 01, ОК 02, ОК 09, ПК 6.1. ПК 6.2. ПК 6.3. ПК 6.4. ПК 6.5. ПК 6.6.
Раздел 4. Оказание первой помощи пострадавшим в дорожно-транспортном происшествии.		**8**	**8**	
Тема 4.1. Организационно-правовые аспекты оказания первой помощи	Понятие о видах ДТП, структуре и особенностях дорожно-транспортного травматизма. Организация и виды помощи пострадавшим в ДТП в Российской Федерации. Нормативная правовая база, определяющая права, обязанности и ответственность участников дорожного движения при оказании первой помощи. Современные наборы средств и устройств, использующиеся для оказания первой помощи пострадавшим в ДТП (аптечки, укладки, наборы, комплекты). Аптечка для оказания первой помощи с применением медицинских изделий пострадавшим в дорожно-транспортных происшествиях (автомобильная), основные компоненты, их назначение. Порядок оказания первой помощи в случае ДТП - обеспечение безопасных условий для оказания первой помощи. Простейшие меры	2		

	профилактики инфекционных заболеваний при оказании первой помощи. Способы извлечения пострадавших из автомобиля и их перемещения в безопасное место. Приоритетность оказания первой помощи: основные правила вызова скорой медицинской помощи, других специальных служб, сотрудники которых принимают участие в ликвидации последствий ДТП.			
Тема 4.2. Оказание первой помощи при наружных кровотечениях	Кровотечение, признаки кровопотери, признаки наружного кровотечения. Обзорный осмотр пострадавшего в ДТП. Способы временной остановки наружного кровотечения: прямое давление на рану, наложение давящей повязки, особенности наложения давящей повязки при наличии инородного тела в ране. Наложение кровоостанавливающего жгута; последовательность выполнения мероприятий по остановке кровотечения; остановка кровотечения при ранении головы, шеи, грудной клетки, живота и таза, конечностей и смежных зон.	2		ОК 01, ОК 02, ОК 09, ПК 6.1. ПК 6.2. ПК 6.3. ПК 6.4. ПК 6.5. ПК 6.6.
	Практическое занятие 4.1. «*Отработка навыков оказания первой помощи при наружных кровотечениях»*. 1. Проведение обзорного осмотра пострадавшего. 2. Последовательность приемов временной остановки наружного кровотечения при ранении головы, шеи, груди, живот, конечностей и смежных зон с помощью прямого давления. 3.Наложение давящей повязки при ранении головы, шеи, груди, живота, конечностей и смежных зон. 4. Алгоритм наложения табельных и импровизированных кровоостанавливающих жгутов разных конструкции при ранении конечностей. 5. Накладывание давящей повязки с фиксацией инородного предмета в ране живота, груди, конечностей.		2	
Тема 4.3. Оказание первой помощи при отсутствии сознания, остановке дыхания и кровообращения:	Причины нарушения дыхания и кровообращения при ДТП. Признаки жизни и способы их определения. Последовательность и техника проведения сердечно-легочной реанимации; прекращение сердечно-легочной реанимации. Ошибки и осложнения, возникающие при выполнении реанимационных мероприятий. Поддержание проходимости дыхательных путей. Особенности сердечно-легочной реанимации у детей. Использование автоматического наружного дефибриллятора (при наличии). Нарушение проходимости верхних дыхательных путей, вызванном инородным телом. Особенности оказания первой помощи тучному пострадавшему, беременной женщине и ребенку. Первая помощь при иных угрожающих жизни и здоровью нарушениях дыхания.	2		

	Практическое занятие № 4.2. *«Алгоритм выполнения реанимационных мероприятий»* 1. Оценка обстановки на месте ДТП. 2.Отработка навыков определения сознания у пострадавшего, приемов восстановления проходимости верхних дыхательных путей, вызова скорой медицинской помощи, других специальных служб. 3. Тренировка приема давления руками на грудину пострадавшего и приемов искусственного дыхания "рот ко рту", "рот к носу" с применением устройств для искусственного дыхания. 4. Усовершенствование приемов: перевод пострадавшего в устойчивое боковое положение; удаление инородного тела из верхних дыхательных путей пострадавшего.		2	ОК 01, ОК 02, ОК 09, ПК 6.1. ПК 6.2. ПК 6.3. ПК 6.4. ПК 6.5. ПК 6.6.
Тема 4.4. Оказание первой помощи при травмах, ранениях и поражениях, прочих состояниях.	Последовательность и техника подробного осмотра и опроса пострадавшего в ДТП. Травмы, ранения, поражения и прочие состояния, с которыми может столкнуться участник дорожного движения. Травмы головы, шеи, грудной клетки. Особенности наложения повязок при травме груди, наложение окклюзионной (герметизирующей) повязки. Травмы живота и таза, особенности наложения повязок на рану при выпадении органов брюшной полости, при наличии инородного тела в ране. Травмы конечностей и травмы позвоночника. Поражения, вызванные термическими факторами: поверхностные и глубокие термические ожоги. Ожог верхних дыхательных путей; перегревание; отморожения; переохлаждения. Поражения, вызванные химическими факторами. Поражения, вызванные электрическими факторами, воздействие излучения. Отравления; укусы и ужаливания ядовитых животных. Судорожный приступ с потерей сознания. Помощь пострадавшему в принятии лекарственных препаратов; придание и поддержание оптимального положения тела пострадавшего в ДТП. Контроль состояния пострадавшего. Психологическая поддержка пострадавшего Транспортировка пострадавшего с места ДТП, передача пострадавшего выездной бригаде скорой медицинской помощи, медицинской организации, специальным службам.	2		

	Практическое занятие № 4.3. *«Отработка навыков наложения различных видов повязок».* 1. Проведение подробного осмотра пострадавшего. 2. Отработка наложения повязок: окклюзионной (герметизирующей) при ранении грудной клетки; при наличии инородного предмета в ране живота, груди, конечностей. 3. Усовершенствование приемов первой помощи при: переломах, иммобилизация (подручными средствами, аутоиммобилизация, с использованием медицинских изделий); фиксации шейного отдела позвоночника; ожогах различных областей тела, 4. Применение местного охлаждения. 5. Алгоритм наложения термоизолирующей повязки при отморожениях. 6. Совершенствование навыков при отработке приемов придания оптимального положения тела пострадавшему при отсутствии сознания, травмах различных областей тела, значительной кровопотере.		2	ОК 01, ОК 02, ОК 09, ПК 6.1. ПК 6.2. ПК 6.3. ПК 6.4. ПК 6.5. ПК 6.6.
	Практическое занятие № 4.4. *«Отработка приемов оказания первой помощи при ДТП»* 1. Приемы экстренного извлечения пострадавшего из автомобиля. 2. Основные приёмы (пострадавший в сознании, пострадавший без сознания). 3. Перемещение пострадавших на руках одним, двумя и более участниками. 4. Оказание первой помощи и отработка приемов перемещения пострадавших с травмами головы, шеи, груди, живота, таза, конечностей и позвоночника. 5. Оказание психологической поддержки пострадавшим при различных острых стрессовых реакциях. 6. Способы самопомощи в экстремальных ситуациях. 7. Решение ситуационных задач в режиме реального времени по оказанию первой помощи пострадавшим в ДТП с различными повреждениями (травмами, потерей сознания, отсутствием признаков жизни и с другими состояниями, требующими оказания первой помощи) с использованием аптечки для оказания первой помощи с применением медицинских изделий пострадавшим в дорожно-транспортных происшествиях (автомобильной).		2	
Раздел 5. Устройство и техническое обслуживание транспортных средств категории «С» как объектов управления.		**16**	**2**	

Тема 5.1. Общее устройство транспортных средств категории «В». Кузов автомобиля, рабочее место водителя, системы пассивной безопасности	Назначение и общее устройство транспортных средств категории «В» расположение и взаимодействие основных агрегатов, узлов, механизмов и систем. Краткие технические характеристики транспортных средств категории «В». Классификация транспортных средств по типу и рабочему объему двигателя, общей компоновке и типу кузова. Особенности устройства и эксплуатации электромобилей. Общее устройство кабины: основные типы кабин; компоненты кабины; шумоизоляция, остекление, люки, противосолнечные козырьки, замки дверей, стеклоподъемники. Системы обеспечения комфортных условий для водителя и пассажиров: система вентиляции и отопления; климатическая установка; система очистки и обогрева стекол; очистители и омыватели фар головного света; системы регулировки и обогрева зеркал заднего вида; низкозамерзающие жидкости, применяемые в системе стеклоомывателей. Рабочее место водителя: назначение и расположение органов управления, контрольно-измерительных приборов, индикаторов, звуковых сигнализаторов и сигнальных ламп. Особенности устройства органов управления электромобилей: порядок работы с бортовым компьютером и навигационной системой; устройство вызова экстренных оперативных служб (ЭРА-ГЛОНАСС); системы регулировки взаимного положения сиденья и органов управления автомобилем. Системы пассивной безопасности: ремни безопасности (назначение, разновидности и принцип работы); подголовники (назначение и основные виды); система подушек безопасности; конструктивные элементы кабины, снижающие тяжесть последствий дорожно-транспортных происшествий. Электронное управление системами пассивной безопасности; неисправности элементов системы пассивной безопасности, при наличии которых запрещается эксплуатация транспортного средства.	2		ОК 01, ОК 02, ОК 09, ПК 6.1. ПК 6.2. ПК 6.3. ПК 6.4. ПК 6.5. ПК 6.6.
Тема 5.2. Общее устройство и работа двигателя	Разновидности и общее устройство автомобильных двигателей. Двигатели внутреннего сгорания. Тяговые электродвигатели. Комбинированные (гибридные) двигательные установки. Назначение, устройство и принцип работы двигателя внутреннего сгорания.	2		

	Практическое занятие № 5.1. *Семинар-презентация: «Структурные компоненты двигателя их назначение, устройство принцип работы, неисправности».* 1.Назначение, устройство, принцип работы и основные неисправности: кривошипно-шатунного механизма, механизма газораспределения. 2. Назначение, устройство, принцип работы и основные неисправности системы охлаждения. Тепловой режим двигателя и контроль температуры охлаждающей жидкости. 3. Виды охлаждающих жидкостей, их состав и эксплуатационные свойства; ограничения по смешиванию различных типов охлаждающих жидкостей. 4. Назначение и принцип работы предпускового подогревателя и системы смазки двигателя, основные неисправности, контроль давления масла. 5. Классификация, основные свойства и правила применения моторных масел, ограничения по смешиванию различных типов масел. 6. Назначение, устройство, принцип работы и основные неисправности систем питания двигателей различного типа (бензинового, дизельного, работающего на газе); 7. Виды и сорта автомобильного топлива, понятие об октановом и цетановом числе, зимние и летние сорта дизельного топлива. 8. Электронная система управления двигателем. 9. Неисправности автомобильных двигателя, при наличии которых запрещается эксплуатация транспортного средства.		2	ОК 01, ОК 02, ОК 09, ПК 6.1. ПК 6.2. ПК 6.3. ПК 6.4. ПК 6.5. ПК 6.6.
Тема 5.3. Общее устройство трансмиссии	Виды автомобильных трансмиссий. Схемы трансмиссии транспортных средств категории «В» с различными приводами. Состав и принципы механической трансмиссии. Назначение сцепления: общее устройство и принцип работы сцепления; общее устройство и принцип работы гидравлического и механического приводов сцепления; основные неисправности сцепления, их признаки и причины; правила эксплуатации сцепления, обеспечивающие его длительную и надежную работу. Назначение, общее устройство и принцип работы коробки переключения передач: понятие о передаточном числе и крутящем моменте; схемы управления механическими коробками переключения передач; основные неисправности механической коробки переключения передач, их признаки и причины. Основные типы автоматических трансмиссий, их состав и принципы работы. Автоматизированные (роботизированные) коробки переключения передач; гидромеханические и бесступенчатые автоматические коробки переключения	2		

	передач. Признаки неисправностей автоматической и автоматизированной (роботизированной) коробки переключения передач. Особенности эксплуатации автомобилей с автоматической и автоматизированной (роботизированной) коробками передач. Назначение и общее устройство раздаточной коробки. Назначение, устройство и работа коробки отбора мощности. Устройство механизмов включения раздаточной коробки и коробки отбора мощности. Назначение, устройство и работа главной передачи, дифференциала, карданной передачи и приводов управляемых колес; принципиальная схема электрической трансмиссии; маркировка и правила применения трансмиссионных масел и пластичных смазок.			
Тема 5.4. Назначение и состав ходовой части	Назначение и общее устройство ходовой части автомобиля. Основные элементы рамы. Тягово-сцепное устройство; лебедка; назначение, общее устройство и принцип работы передней и задней подвесок; назначение и работа амортизаторов. Неисправности подвесок, влияющие на безопасность движения автомобиля. Конструкции автомобильных шин, их устройство и маркировка; летние и зимние автомобильные шины; нормы давления воздуха в шинах; система регулирования давления воздуха в шинах; условия эксплуатации, обеспечивающие надежность автомобильных шин. Виды и маркировка дисков колес; крепление колес; влияние углов установки колес на безопасность движения автомобиля и интенсивность износа автомобильных шин. Неисправности ходовой части, при наличии которых запрещается эксплуатация транспортного средства.	2		ОК 01, ОК 02, ОК 09, ПК 6.1. ПК 6.2. ПК 6.3. ПК 6.4. ПК 6.5. ПК 6.6.
Тема 5.5. Общее устройство и принцип работы тормозных систем. Общее устройство и принцип работы системы рулевого управления	Рабочая и стояночная тормозные системы, их назначение, общее устройство и принцип работы. Назначение и общее устройство запасной тормозной системы. Электромеханический стояночный тормоз. Общее устройство тормозной системы с гидравлическим приводом. Работа вакуумного усилителя и тормозных механизмов. Тормозные жидкости, их виды, состав и правила применения; ограничения по смешиванию различных типов тормозных жидкостей. Неисправности тормозных систем, при наличии которых запрещается эксплуатация транспортного средства. Общее устройство и принцип работы системы рулевого управления с электрическим усилителем руля: устройство, работа и основные неисправности шарниров рулевых тяг. Неисправности систем рулевого управления, при наличии которых запрещается эксплуатация транспортного средства.	2		

Тема 5.6. Электронные системы управления автомобилем	Назначение и общее устройство. Принцип работы электронного блока управления: электронных модулей, датчиков, приводов. Электронное управление отдельными узлами, агрегатами и системами автомобиля. Система бортовой диагностики с функцией самодиагностики. Назначение и принцип работы систем, улучшающих курсовую устойчивость и управляемость автомобиля: курсовой устойчивости, антиблокировочной (далее - АБС); антипробуксовочной (противобуксовочная), распределения тормозных усилий, электронной блокировки дифференциала; дополнительной функции курсовой устойчивости. Системы - ассистенты водителя: ассистент движения на спуске, ассистент трогания на подъеме, динамический ассистент трогания с места, функция автоматического включения стояночного тормоза, функция просушивания тормозов, ассистент рулевой коррекции, адаптивный круиз-контроль, системы экстренного торможения, система сканирования пространства перед автомобилем, ассистент движения по полосе, ассистент смены полосы движения, системы помощи при парковке, в том числе иные автоматизированные системы управления автомобилем.	2		ОК 01, ОК 02, ОК 09, ПК 6.1. ПК 6.2. ПК 6.3. ПК 6.4. ПК 6.5. ПК 6.6.
Тема 5.7. Источники и потребители электрической энергии: Общее устройство прицепов и тягово-сценых устройств	Стартерные и тяговые аккумуляторные батареи, их назначение, общее устройство и маркировка. Правила эксплуатации аккумуляторных батарей. Состав электролита и меры безопасности при его приготовлении. Бортовое зарядное устройство. Меры электробезопасности при зарядке тяговых аккумуляторных батарей. Назначение, общее устройство и принцип работы генератора, признаки неисправности. Назначение, общее устройство и принцип работы стартера, признаки неисправности. Система запуска двигателя: назначение системы зажигания и ее разновидности их электрические схемы. Устройство и принцип работы приборов бесконтактной и микропроцессорной систем зажигания. Электронные системы управления микропроцессорной системой зажигания. Общее устройство и принцип работы внешних световых приборов и звуковых сигналов. Корректор направления света фар; система активного головного света; ассистент дальнего света; неисправности приборов электрооборудования, при наличии которых запрещается эксплуатация транспортного средства. Классификация прицепов. Краткие технические характеристики прицепов категории О1. Общее устройство прицепа. Тормозная система прицепа. Электрооборудование прицепа. Назначение и устройство узла сцепки. Способы фиксации страховочных тросов (цепей). Неисправности, при наличии которых запрещается эксплуатация прицепа.	2		

Техническое обслуживание				
Тема 5.8. Система технического обслуживания. Меры безопасности и защиты окружающей природной среды при эксплуатации транспортного средства. Устранение неисправностей	Сущность и общая характеристика системы технического обслуживания и ремонта транспортных средств. Виды и периодичность технического обслуживания автомобилей и прицепов. Организации, осуществляющие техническое обслуживание транспортных средств. Назначение и содержание сервисной книжки. Контрольный осмотр и ежедневное техническое обслуживание автомобиля и прицепа. Технический осмотр транспортных средств, его назначение. Периодичность и порядок проведения техосмотра: организация, осуществляющие технического осмотра транспортных средств. Подготовка транспортного средства к техническому осмотру, содержание диагностической карты. Меры безопасности при выполнении работ по ежедневному техническому обслуживанию автомобиля. Противопожарная безопасность на автозаправочных станциях; меры по защите окружающей природной среды при эксплуатации транспортного средства. Проверка и доведение до нормы уровня масла в системе смазки двигателя. Проверка и доведение до нормы уровня охлаждающей жидкости в системе охлаждения двигателя. Проверка и доведение до нормы уровня тормозной жидкости в гидроприводе сцепления и тормозной системы. Проверка состояния аккумуляторной батареи. Проверка и доведение до нормы давления воздуха в шинах колес. Снятие и установка колеса; снятие и установка аккумуляторной батареи; снятие и установка электроламп; снятие и установка плавкого предохранителя.	2		ОК 01, ОК 02, ОК 09, ПК 6.1. ПК 6.2. ПК 6.3. ПК 6.4. ПК 6.5. ПК 6.6.
Раздел 6. «Основы управления транспортными средствами категории «В».		**6**	**2**	
Тема 6.1. Приемы управления транспортным средством	Рабочее место водителя. Оптимальная рабочая поза водителя, регулировка положения сиденья и органов управления для принятия оптимальной рабочей позы. Регулировка зеркал заднего вида. Техника руления, обеспечивающая сохранение обратной связи о положении управляемых колес. Силовой и скоростной способы руления. Техника выполнения операций с органами управления скоростью, сцеплением, тормозом. Правила пользования сцеплением, обеспечивающие его длительную и надежную работу. Порядок пуска двигателя в различных температурных условиях; порядок действий органами управления при трогании с места, разгоне с последовательным переключением передач в восходящем порядке, снижении скорости движения с переключением передач в нисходящем порядке,	2		

	торможении двигателем. Выбор оптимальной передачи при различных скоростях движения. Способы торможения в штатных и нештатных ситуациях. Особенности управления транспортным средством при наличии АБС. Особенности управления электромобилем. Особенности управления транспортным средством с автоматической трансмиссией. Особенности управления транспортным средством с высокой степенью автоматизации.			
Тема 6.2. Управление транспортным средством в штатных ситуациях	Маневрирование в ограниченном пространстве. Обеспечение безопасности при движении задним ходом. Использование зеркал заднего вида и электронных систем автоматической парковки при маневрировании задним ходом. Способы парковки транспортного средства. Действия водителя при движении в транспортном потоке. Выбор оптимальной скорости, ускорения, дистанции и бокового интервала в транспортном потоке. Расположение транспортного средства на проезжей части в различных условиях движения. Управление транспортным средством при прохождении поворотов различного радиуса. Выбор безопасной скорости и траектории движения. Алгоритм действий водителя при выполнении перестроений и объезде препятствий. Условия безопасной смены полосы движения. Порядок выполнения обгона и опережения. Определение целесообразности обгона и опережения. Условия безопасного выполнения обгона и опережения, встречный разъезд. Способы выполнения разворота вне перекрестков. Остановка на проезжей части дороги и за ее пределами. Действия водителей транспортных средств при вынужденной остановке в местах, где остановка запрещена. Проезд перекрестков: выбор скорости и траектории движения при проезде перекрестков; опасные ситуации при проезде перекрестков. Управление транспортным средством при проезде пешеходных переходов, мест остановок маршрутных транспортных средств, железнодорожных переездов, мостов, тоннелей. Порядок движения в жилых зонах. Особенности управления транспортным средством при движении по автомагистралям, а также при въезде на автомагистрали и съезде с них. Управление транспортным средством в горной местности, на крутых подъемах и спусках, при движении по опасным участкам дорог (сужение проезжей части, свежеуложенное покрытие дороги, битумные и гравийные покрытия). Меры предосторожности при движении по ремонтируемым участкам дорог. Ограждения ремонтируемых участков дорог, применяемые предупредительные и световые сигналы. Управление транспортным средством при движении в условиях недостаточной видимости (темное время суток, туман, дождь, снегопад). Особенности управления	2		ОК 01, ОК 02, ОК 09, ПК 6.1. ПК 6.2. ПК 6.3. ПК 6.4. ПК 6.5. ПК 6.6.

	транспортным средством при движении по дороге с низким коэффициентом сцепления дорожного покрытия (в гололедицу). Пользование зимними дорогами (зимниками); движение по ледовым переправам; движение по бездорожью. Управление транспортным средством при движении с прицепом и при буксировке механических транспортных средств, перевозка пассажиров в грузовых автомобилях. Создание условий для безопасной перевозки детей различного возраста. Перевозка грузов в грузовых автомобилях: оптимальное размещение и крепление перевозимого груза; особенности управления транспортным средством в зависимости от характеристик перевозимого груза; управление автоцистерной.			ОК 01, ОК 02, ОК 09, ПК 6.1. ПК 6.2. ПК 6.3. ПК 6.4. ПК 6.5. ПК 6.6.
Тема 6.3. Управление транспортным средством в нештатных ситуациях	Понятие о нештатной ситуации, причины возможных нештатных ситуаций. Действия органами управления скоростью и тормозом при буксовании и блокировке колес. Регулирование скорости в процессе разгона, предотвращающее буксование ведущих колес. Действия водителя при блокировке колес в процессе экстренного торможения. Объезд препятствия как средство предотвращения наезда. Занос и снос транспортного средства, причины их возникновения. Действия водителя по предотвращению и прекращению заноса и сноса заднеприводного и полноприводного транспортного средства. Действия водителя с учетом типа привода транспортного средства при превышении безопасной скорости на входе в поворот. Действия водителя при угрозе столкновения и при отказе рабочего тормоза, усилителя руля, разрыве шины в движении, отрыве рулевых тяг привода рулевого управления. Действия водителя при возгорании и падении транспортного средства в воду.	2		
	Практическое занятие 6.1. *Решение ситуационных задач по теме: «Управление транспортным средством в нештатных ситуациях».*		2	
Раздел 7. Организация и выполнение грузовых перевозок автомобильным транспортом.		**8**		
Тема 7.1. Нормативные правовые акты, определяющие порядок перевозки грузов авто-мобильным	Правила по охране труда при эксплуатации транспортного средства. Основы трудового законодательства Российской Федерации: нормативно правовые акты, регулирующие режим рабочего времени и времени отдыха, условий труда водителей автомобилей. Правила перевозки грузов автомобильным транспортом: заключение договора перевозки груза, заключение договора фрахтования транспортного средства для перевозки груза. Порядок предоставления транспортных средств и контейнеров, предъявления и приема груза для перевозки.	2		

транспортом	Порядок погрузки грузов в транспортные средства и контейнеры. Порядок определения массы груза, опломбирование транспортных средств и контейнеров. Порядок и сроки доставки, выдачи груза, очистки транспортных средств и контейнеров. Особенности перевозки отдельных видов грузов. Порядок составления актов и оформления претензий. Порядок организации документооборота электронных перевозочных документов. Порядок заполнения транспортной накладной и заказа (заявки) на перевозку грузов автомобильным транспортом, заказа-наряда на предоставление транспортного средства, сопроводительной ведомости. Сроки погрузки и выгрузки грузов в транспортные средства и контейнеры. Перечень и порядок работ по погрузке грузов в транспортное средство и контейнеры. Перечень и порядок работ при погрузке грузов в транспортное средство и контейнер, а также по выгрузке из них.			ОК 01, ОК 02, ОК 09, ПК 6.1. ПК 6.2. ПК 6.3. ПК 6.4. ПК 6.5. ПК 6.6.
Тема 7.2. Основные показатели работы грузовых автомобилей.	Технико-эксплуатационные показатели работы грузовых автомобилей. Повышение грузоподъёмности подвижного состава. Зависимость производительности труда водителя от грузоподъемности подвижного состава. Экономическая эффективность автомобильных перевозок.	2		
Тема 7.3. Организация грузовых перевозок	Централизованные перевозки грузов, эффективность централизованных перевозок. Организация перевозок различных видов грузов: основы погрузки, разгрузки, размещения и крепления грузовых мест, багажа в кузове автомобиля, опасность и последствия перемещения груза. Принципы организации перевозок массовых навалочных и сыпучих грузов. Специализированный подвижной состав. Перевозка строительных грузов. Способы использования грузовых автомобилей. Перевозка грузов по рациональным маршрутам: маятниковый и кольцевой маршруты; челночные перевозки; перевозка грузов по часам графика; сквозное движение, система тяговых плеч; перевозка грузов в контейнерах и пакетами. Пути снижения себестоимости автомобильных перевозок; междугородные перевозки.	2		
Тема 7.4. Диспетчерское руководство работой подвижного состава	Диспетчерская система руководства перевозками. Порядок и способы взаимодействия с диспетчерской службой автотранспортной организации, в том числе посредством спутниковых систем мониторинга транспортных средств, включая систему ЭРА-ГЛОНАСС. Централизованная и децентрализованная системы диспетчерского руководства: контроль за работой подвижного состава на линии. Диспетчерское руководство работой грузового автомобиля на линии: формы и технические средства контроля и диспетчерской связи с водителями,	2		

	работающими на линии, и клиентурой; оформление и сдача путевых листов и товарно-транспортных документов при возвращении с линии; обработка путевых листов; оперативный учет работы водителей; порядок оформления документов при несвоевременном возвращении с линии; нормы расхода топлива и смазочных материалов для автомобилей; мероприятия по экономии топлива и смазочных материалов, опыт передовых водителей.			
Промежуточная аттестация	**экзамен**	18		
	Итого по МДК	100	36	
Всего МДК 06.01		**136**		
УП. 06.01. Учебная практика		60		
ПМ. 06. Квалификационный экзамен		18		
Всего по модулю		**214**		

3. УСЛОВИЯ РЕАЛИЗАЦИИ ПРОГРАММЫ ПРОФЕССИОНАЛЬНОГО МОДУЛЯ

3.1. Материально-техническое обеспечение

Для реализации программы учебной дисциплины предусмотрены следующие специальные помещения: кабинет

Кабинет оснащенный необходимым для реализации программы учебной дисциплины оборудованием: столы – 15 шт.; стулья – 30 шт.

Техническими средствами обучения: персональный компьютер 1 ед., (программное обеспечение ОС Windows XP, Microsoft Office 2007); мультимедийная доска 1 ед.; легковые автомобили - 4 шт., автомобильные тренажеры (категория «В»).

Реализация программы модуля предполагает обязательную практику по вождению на автодроме и по учебным маршрутам.

3.2. Учебно-методическое обеспечение

3.2.1. Основная литература:

1. Алексеев, А. П. Правила дорожного движения на 01.03.2023 года с иллюстрациями / А. П. Алексеев. - М.: ЭКСМО, 2023. - 174 с.: цв. ил. - ISBN 978-5-04-178739-4 - (Автошкола).
2. Ткачева, Г. В. Водитель автомобиля. Основы профессиональной деятельности: учебно-практическое пособие / Г. В. Ткачева, В. Н. Белалов, С. А. Дмитриенко. — Москва: КноРус, 2026. — 132 с. — ISBN 978-5-406-15592-9. — URL: https://book.ru/book/960338 (дата обращения: 23.06.2026)

3.2.2. Дополнительная:

1. Экзаменационные билеты для сдачи экзаменов на права категорий С и D, подкатегорий С1, D1 с комментариями на 2023 год / ред. Ю. Горохова. - М.: ЭКСМО, 2023. - 206 с.: цв. ил. - 5000 экз. - ISBN 978-5-04-172731-4
2. Громаковский, А.А. Билеты для экзамена в ГИБДД категорий А, Б, М, подкатегории А1, В1 с комментариями: с изменениями на 2023 год / А. А. Громаковский. - М.: ЭКСМО, 2023. - 240 с.: цв. ил. - 5000 экз. - ISBN 978-5-04-172739-0

3.2.3. Электронные издания (электронные ресурсы):

1. Сайт ПДД онлайн https://www.drom.ru/pdd/cd/
2. Сайт «ПДД - 24». http://www.pdd24.com

4. КОНТРОЛЬ И ОЦЕНКА РЕЗУЛЬТАТОВ ОСВОЕНИЯ ПРОФЕССИОНАЛЬНОГО МОДУЛЯ

Контроль и оценка результатов освоения профессионального модуля осуществляется преподавателем в процессе проведения текущего контроля и промежуточной аттестации.

Контроль индивидуальных образовательных достижений – демонстрируемых обучающимися знаний, умений и навыков проводится по средством семи контрольных точек (КТ) осуществляется преподавателем в процессе проведения теоретических и практических занятий.

Методы текущего контроля и оценки: письменный опрос (фронтальный и индивидуальный); беседа; тестирование; решение ситуационных задач, проведение которых описывается в КОС.

К промежуточной аттестации допускаются обучающиеся, имеющие положительные оценки по результатам текущего контроля при выполнении всех контрольных точек (КТ).

Промежуточная аттестация осуществляется в соответствии с учебным планом, в виде экзамена. В экзаменационные вопросы входят теоретические и практические задания профессионального модуля.

Обучение по программе профессионального модуля завершается квалификационным экзаменом в форме тестирования с демонстрацией навыков управления транспортным средством.

Для проведения контрольных точек и промежуточной аттестации создаются фонды контрольно-оценочных средств (КОС), которые включают в себя педагогические контрольно-измерительные материалы, процедуру проведения контроля, предназначенные для определения соответствия (или несоответствия) индивидуальных образовательных достижений основным показателям оценки результатов подготовки.

Результаты обучения			Номер КТ, номера тем УП в соответствии с тематическим. планированием	Показатели освоенности компетенций	Формы, методы контроля и оценки
Код ОК, ЛР	Код ПК	Знания, умения			
ОК 01, 02, 09.	ПК 6.1. - 6.6.		**КТ№ 1** Раздел 1. Законодательство Российской	**Знает:** - формулирует Правила дорожного движения, основы законодательства в сфере дорожного движения;	тесты, письменный опрос, решение ситуационных

		Федерации в сфере дорожного движения. Правила дорожного движения. Темы: 1.1- 1.9.	- виды ответственности за нарушение Правил дорожного движения, правил эксплуатации транспортных средств и норм по охране окружающей среды в соответствии с законодательством Российской Федерации; - раскрывает сущность Правил обязательного страхования гражданской ответственности владельцев транспортных средств; - объясняет Правовые аспекты (права, обязанности и ответственность) оказания первой помощи. **Умеет:** - применять правила дорожного движения при управлении транспортным средством категории «С».	задач, упражнения, собеседование
ОК 01, 02, 09.	-	**КТ № 2** Раздел 2. «Психофизиологические основы деятельности водителя». Темы: 2.1. - 2.3.	**Знает:** - называет факторы, отрицательным образом влияющие на системы восприятия человека при управлении ТС; - аргументирует влияние алкоголя, медицинских препаратов, эмоционального состояния на водителя и восприятие дорожной обстановки; - определяет причины отвлечения внимания во время управления транспортным средством; - раскрывает основы саморегуляции психических состояний в процессе управления транспортным средством; -интерпретирует бесконфликтное взаимодействие участников дорожного движения; - объясняет организацию наблюдения в процессе управления транспортным средством;	тесты, письменный опрос, решение ситуационных задач, упражнения, собеседование

			- перечисляет правила взаимодействия с агрессивным водителем; - демонстрирует этические основы деятельности водителей. **Умеет:** -оценивать опасность воспринимаемой информации; -управлять своим эмоциональным состоянием; -уважать права других участников дорожного движения; -конструктивно разрешать межличностные конфликты, возникшие между участниками дорожного движения.	
ОК 01, 02, 09	ПК 6.1. - 6.6.	**КТ № 3** Раздел 3 «Основы управления транспортными средствами». Темы: 3.1 - 3.4.	**Знает:** - формулирует понятие «дорожное движение»; - называет показатели качества функционирования системы ВАД; - интерпретирует определение «дорожно-транспортное происшествие (ДТП), виды ДТП и причины возникновения; - составляет характеристику показателям качества управления транспортным средством; - раскрывает цели управления транспортным средством; -классифицирует автомобильные дороги; - разъясняет понятия: «транспортный поток» и «пропускная способность дороги»; - называет способы контроля безопасной дистанции и бокового интервала; - раскрывает основы обеспечения безопасности наиболее уязвимых участников дорожного движения; - определяет понятие «профессиональная надежность водителя» и зависимость	тесты, письменный опрос, решение ситуационных задач, упражнения, собеседование

			надежности водителя от различных параметров; - влияние свойств транспортного средства на эффективность и безопасность управления ТС; - перечисляет принципы эффективного и безопасного управления транспортным средством; -называет условия обеспечения безопасности наиболее уязвимых участников дорожного движения. **Умеет:** -анализировать и прогнозировать условия безопасности дорожного движения (БДД); -обеспечивать максимально возможную степень надежности водителя; - прогнозировать развитие и возникновение опасных дорожных ситуаций; -решать ситуационные задачи с применением принципов эффективного и безопасного управления транспортным средством и правил обеспечения безопасности наиболее уязвимых участников дорожного движения; - безопасно и эффективно управлять транспортным средством (составом транспортных средств) в различных условиях движения; - обеспечивать безопасную посадку и высадку пассажиров; - выбирать безопасную скорость дистанцию и интервал в различных условиях движения.	
ОК 01, 02, 09.	ПК 6.1. - 6.6.	**КТ № 4** Раздел 4. «Оказание первой помощи пострадавшим в дорожно-	**Знает:** - раскрывает значение организационно-правовых аспектов оказании первой помощи; - перечисляет порядок вызова аварийных и спасательных	тесты, письменный опрос, решение ситуационных задач, упражнения, собеседование

		транспортном происшествии» Темы: 1.4. - 4.4.	служб; - объясняет современные рекомендации по оказанию первой помощи; - конкретизирует сущность методики и последовательности действий по оказанию первой помощи; - детализирует состав аптечки первой помощи (автомобильная) и правила использования ее компонентов. **Умеет:** - выполнять мероприятия по оказанию первой помощи пострадавшим в дорожно–транспортных происшествиях до прибытия врачей скорой помощи.	
ОК 01, 02, 09.	ПК 6.1. - 6.6.	**КТ № 5** Раздел 5. «Устройство и техническое обслуживание транспортных средств категории «В» как объектов управления» Темы: 5.1. - 5.8.	**Знает**: - определяет и объясняет назначение, расположение и взаимодействие основных агрегатов, узлов, механизмов и систем ТС; - составляет краткие технические характеристики транспортных средств категории «В»; - классифицирует транспортные средств по типу двигателя, общей компоновке и типу кузова; - перечисляет порядок выполнения ежедневного контроля, осмотра и технического обслуживания транспортного средства; - называет меры безопасности и защиты окружающей природной среды при эксплуатации транспортного средства; - объясняет способы устранения неисправностей. **Умеет**: - выполнять контрольный осмотр транспортного средства перед выездом и при выполнении поездки; - заправлять транспортное	тесты, письменный опрос, решение ситуационных задач, упражнения, собеседование

			средство горюче-смазочными материалами и специальными жидкостями с соблюдением экологических требований; - устраняет возникшие во время эксплуатации неисправности узлов и агрегатов с соблюдением требований техники безопасности;	
ОК 01, 02, 09.	ПК 6.1. - 6.6.	**КТ № 6** Раздел 6. «Основы управления транспортными средствами категории «В». Темы: 6.1. - 6.3.	**Знает:** - объясняет основы безопасного управления транспортным средством; - перечисляет способы контроля безопасной дистанции и бокового интервала; - конкретизирует основы обеспечения безопасности наиболее уязвимых участников ДД: пешеходов, велосипедистов; - описывает проблемы, связанные с нарушением ПДД водителями ТС и их последствия; - детализирует приемы предотвращения заноса, сноса транспортного средства, пробуксовки и блокировки колес на различных приводах автомобиля в различных дорожных и метеорологических условиях. **Умеет:** - безопасно и эффективно управлять транспортным средством (составом транспортных средств) в штатных и нештатных ситуациях; - выбирает безопасную скорость, дистанцию и интервалы в различных дорожных условиях; - прогнозирует формирование безопасного пространства вокруг транспортного средства при разных скоростях движения и дистанциях между ТС.	тесты, письменный опрос, решение ситуационных задач, упражнения, собеседование
ОК 01, 02, 09.	ПК 6.1. - 6.6.	**КТ № 7.** Раздел 7. Организация и выполнение грузовых перевозок автомобильным транспортом. Темы: 7.1. - 7.4.	**Знает:** -раскрывает сущность и значение нормативно-правовых актов, определяющих порядок перевозки грузов автомобильным транспортом; - перечисляет факторы влияющие на безопасность движения при перевозке грузов;	тесты, письменный опрос, решение ситуационных задач, упражнения, собеседование

			- объясняет: основные показатели работы грузовых автомобилей; основы системы диспетчерского руководства перевозками; порядок и способы взаимодействия с диспетчерской службой автотранспортной организации; - рассказывает правила применения тахографа. **Умеет:** -обеспечивает безопасный прием, размещение и перевозку грузов; -выполняет технические условия и правила рациональной эксплуатации автомобильного транспорта; - использует техническими средствами диспетчерской связи; - составляет акты оформления претензий; - составляет заказы, заявки, план, договор на перевозку груза, установленную отчетность и другую техническую документацию по утвержденным формам; - пользоваться тахографом.	

Лист актуализации рабочей программы профессионального модуля

Дата актуализации программы	Основание проведения актуализации	Содержании изменений и дополнений, вносимых в программу	№№ страниц с изменениями, дополнениями	ФИО преподавателя

РАБОЧАЯ ПРОГРАММА
ПРОФЕССИОНАЛЬНОГО МОДУЛЯ

ПМ. 07 Выполнение работ по профессии рабочего

18590 Слесарь-электрик по ремонту электрооборудования

по специальности

23.02.05 Эксплуатация транспортного электрооборудования и автоматики (по видам транспорта, за исключением водного)

(на базе основного общего образования

Форма обучения очная

г. Омск, 2026

Рабочая программа профессионального модуля (далее ПМ) разработана на основе Федерального государственного образовательного стандарта СПО (далее ФГОС СПО), основной профессиональной образовательной программы (далее ОПОП) по специальности 23.02.05 Эксплуатация транспортного электрооборудования и автоматики (по видам транспорта, за исключением водного).

Организация-разработчик: бюджетное профессиональное образовательное учреждение Омской области «Омский автотранспортный колледж»

Разработчик: Жуков В.С., преподаватель.

Рабочая программа утверждена на заседании ЦМК «*Техническое обслуживание и ремонт автомобильного транспорта. Эксплуатация транспортного электрооборудования и автоматики*».

Протокол № от « » 2026 года
Председатель ЦМК «*Техническое обслуживание и ремонт автомобильного транспорта. Эксплуатация транспортного электрооборудования и автоматики*»
_____ / Жуков Вячеслав Сергеевич/
подпись

© Жуков В.С. 2026

© БПОУ «Омский АТК» 2026

СОДЕРЖАНИЕ

1. ОБЩАЯ ХАРАКТЕРИСТИКА РАБОЧЕЙ ПРОГРАММЫ ПРОФЕССИОНАЛЬНОГО МОДУЛЯ	4
1.1. Цель и место профессионального модуля в структуре образовательной программы	4
1.2. Планируемые результаты освоения профессионального модуля	4
1.3. Обоснование часов вариативной части ОПОП	9
2. СТРУКТУРА И СОДЕРЖАНИЕ ПРОФЕССИОНАЛЬНОГО МОДУЛЯ	11
2.1. Трудоемкость освоения профессионального модуля	11
2.2. Структура профессионального модуля	11
2.3. Содержание профессионального модуля	12
3. УСЛОВИЯ РЕАЛИЗАЦИИ ПРОГРАММЫ ПРОФЕССИОНАЛЬНОГО МОДУЛЯ	24
3.1. Материально-техническое обеспечение	24
3.2. Учебно-методическое обеспечение	24
4. КОНТРОЛЬ И ОЦЕНКА РЕЗУЛЬТАТОВ ОСВОЕНИЯ ПРОФЕССИОНАЛЬНОГО МОДУЛЯ	27

1. ОБЩАЯ ХАРАКТЕРИСТИКА РАБОЧЕЙ ПРОГРАММЫ ПРОФЕССИОНАЛЬНОГО МОДУЛЯ

1.1. Цель и место профессионально модуля в структуре образовательной программы

Цель модуля: освоение вида деятельности «Выполнение работ по профессии рабочего 18590 Слесарь-электрик по ремонту электрооборудования. Профессиональный модуль включен в вариативную часть образовательной программы 23.02.05 Эксплуатация транспортного электрооборудования и автоматики (по видам транспорта, за исключением водного)

1.2. Планируемые результаты освоения профессионального модуля

В результате освоения профессионального модуля обучающийся должен:

Код ОК, ПК	**Уметь**	**Знать**	**Владеть навыками**
ОК.01	распознавать задачу и/или проблему в профессиональном и/или социальном контексте; анализировать задачу и/или проблему и выделять её составные части; определять этапы решения задачи; выявлять и эффективно искать информацию, необходимую для решения задачи и/или проблемы; составлять план действия; определять необходимые ресурсы; владеть актуальными методами работы в профессиональной и смежных сферах; реализовывать составленный план; оценивать результат и последствия своих действий (самостоятельно или с помощью наставника)	актуальный профессиональный и социальный контекст, в котором приходится работать и жить; основные источники информации и ресурсы для решения задач и проблем в профессиональном и/или социальном контексте; алгоритмы выполнения работ в профессиональной и смежных областях; методы работы в профессиональной и смежных сферах; структуру плана для решения задач; порядок оценки результатов решения задач профессиональной деятельности	-
ОК.02	-определять задачи для поиска информации, планировать процесс поиска, выбирать необходимые источники информации -выделять наиболее значимое в перечне информации, структурировать получаемую информацию, оформлять результаты поиска -оценивать практическую значимость результатов поиска -применять средства информационных технологий для решения профессиональных задач -использовать современное программное обеспечение в профессиональной деятельности -использовать различные цифровые средства для решения профессиональных задач	-номенклатура информационных источников, применяемых в профессиональной деятельности -приемы структурирования информации -формат оформления результатов поиска информации -современные средства и устройства информатизации, порядок их применения и -программное обеспечение в профессиональной деятельности, в том числе цифровые средства	-

ОК.03	-определять актуальность нормативно-правовой документации в профессиональной деятельности -применять современную научную профессиональную терминологию -определять и выстраивать траектории профессионального развития и самообразования -выявлять достоинства и недостатки коммерческой идеи -определять инвестиционную привлекательность коммерческих идей в рамках профессиональной деятельности, выявлять источники финансирования -презентовать идеи открытия собственного дела в профессиональной деятельности -определять источники достоверной правовой информации -составлять различные правовые документы -находить интересные проектные идеи, грамотно их формулировать и документировать -оценивать жизнеспособность проектной идеи, составлять план проекта	-содержание актуальной нормативно-правовой документации -современная научная и профессиональная терминология -возможные траектории профессионального развития и самообразования -основы предпринимательской деятельности, правовой и финансовой грамотности -правила разработки презентации -основные этапы разработки и реализации проекта	-
ОК 04	организовывать работу коллектива и команды взаимодействовать с коллегами, руководством, клиентами в ходе профессиональной деятельности	психологические основы деятельности коллектива психологические особенности личности	
ОК 07	-соблюдать нормы экологической безопасности -определять направления ресурсосбережения в рамках профессиональной деятельности по специальности -организовывать профессиональную деятельность с соблюдением принципов бережливого производства -организовывать профессиональную деятельность с учетом знаний об изменении климатических условий региона -эффективно действовать в чрезвычайных ситуациях	-правила экологической безопасности при ведении профессиональной деятельности -основные ресурсы, задействованные в профессиональной деятельности -пути обеспечения ресурсосбережения -принципы бережливого производства -основные направления изменения климатических условий региона -правила поведения в чрезвычайных ситуациях	
ОК 09	-понимать общий смысл четко произнесенных высказываний на известные темы (профессиональные и бытовые), понимать -тексты на базовые профессиональные темы -участвовать в диалогах на знакомые общие и профессиональные темы -строить простые высказывания о себе и о своей профессиональной деятельности	-правила построения простых и сложных предложений на профессиональные темы -основные общеупотребительные глаголы (бытовая и профессиональная лексика) -лексический минимум, относящийся к описанию предметов, средств и процессов профессиональной деятельности -особенности произношения	

	-кратко обосновывать и объяснять свои действия (текущие и планируемые) писать простые связные сообщения на знакомые или интересующие профессиональные темы	правила чтения текстов профессиональной направленности	
ПК.7.1 Осуществлять ремонт и обслуживание осветительных электроустановок, сетей и вспомогательного цехового электрооборудования	Диагностировать неисправности и ремонтировать различные виды электрооборудования в соответствии с техническими инструкциями; монтировать и устанавливать новое оборудование; настраивать и проверять работу систем электрооборудования; проводить проверки на соответствие требованиям безопасности; поддерживать в исправности электрооборудование.	Устройство и принцип работы обслуживаемых электромашин переменного и постоянного тока; электромонтажные схемы и пускорегулирующую аппаратуру средней сложности; способы наладки щеточного механизма электродвигателей; основные свойства обрабатываемых материалов; устройство универсальных и специальных приспособлений, монтажного инструмента и используемых контрольно-измерительных инструментов.	-разборки, ремонта и сборки узлов и аппаратов средней сложности, арматуры электроосвещения; - создания с помощью 3D-сканера 3D-модели детали (в том числе, при отсутствии чертежа); - соединения деталей и узлов электромашин, электроаппаратов и электроприборов по схемам средней сложности; - печатать на 3D принтере вспомогательные приспособления (шаблоны, кондукторы, фиксаторы), необходимые в слесарной работе; - лужения, пайки, изолирования, прокладки и сращивания электропроводов и кабелей; - управления подъемно-транспортными механизмами с пола, строповки грузов.

1.3. Обоснование вариативной части ОПОП

№ п/п	Дополнительные профессиональные компетенции	Дополнительные знания, умения, навыки	№ наименования темы	Объем часов	Обоснование включения в рабочую программу
1	ПК 7.1	Расширения подготовки, определяемой содержанием обязательной части, углубление подготовки обучающихся при формировании знаний умений и навыков при изучении ПМ07 Выполнять работы по рабочей профессии Слесарь-электрик по ремонту электрооборудованию	МДК 07.01	92	Запрос работодателей ООО ФИТ Омск и АК Реактор
			МДК 07.02	58	
			УП 07	72	
			ПП 07	144	
			ПМ.07.01(К)	18	

2. СТРУКТУРА И СОДЕРЖАНИЕ ПРОФЕССИОНАЛЬНОГО МОДУЛЯ

2.1. Трудоемкость освоения профессионального модуля

Наименование составных частей модуля	**Объем в часах**	**В т.ч. в форме практической подготовки**
Учебные занятия, из них:	**132**	**110**
теоретическое обучение	52	30
практическая подготовка (*практическая работа, лабораторная работа)*	78	78
Курсовая работа (проект)	-	-
Консультации	2	2
Практика, в том числе:	**216**	**216**
учебная	72	72
производственная	144	144
Промежуточная аттестация в том числе: *МДК 07.01 в форме экзамена* *ПМ 07 экзамен по ПМ*	**36**	**36**
Всего	**384**	**362**

2.2. Структура профессионального модуля

Код ОК, ПК	Наименования разделов профессионального модуля	Всего, час.	В т.ч. в форме практической подготовки	Обучение по МДК, в т.ч.:	Учебные занятия		Курсовая работа (проект)	Самостоятельная работа	Учебная практика	Производственная практика
					Теор. обуч.	Практич. подгот.				
ОК 01, ОК 02 ОК 03, ОК 04, ОК07, ОК09, ПК 7.1,	МДК 07.01 Выполнение работ по профессии 18590 Слесарь-электрик по ремонту электрооборудования	92	78	92	14	78	-	-	-	-
	МДК 07.02 Электрические машины и аппараты	58	50	58	8	50	-		-	-
	Учебная практика	72	72						72	-
	Производственная практика	144	144						-	144
	ПМ.07.КЭ Промежуточная аттестация по модулю в форме Квалификационного экзамена	18	18						-	-
	Всего:	**384**	**362**	**150**	**22**	**128**	**-**	**-**	**72**	**144**

2.3 Содержание профессионального модуля

Наименование разделов и тем	Содержание учебного материала, практических и лабораторных занятий	Объем, ак. ч. / в том числе в форме практической подготовки, ак. ч.		Коды компетенций, формированию которых способствует элемент программы
		теоретическое обучение	практическая подготовка	
МДК 07.01 Выполнение работ по профессии 18590 Слесарь-электрик по ремонту электрооборудования				
Тема 1.1 Ремонт и обслуживание кабельных линий внутри цеха	Планировка и оснащение рабочего места слесаря-электрика. Требования, предъявляемые к рабочему месту для производства работ по ремонту и обслуживанию кабельных линий Инструменты и приспособления для производства работ по дефектации кабельных линий. Виды, конструкция, назначение, возможности и правила использования инструментов и приспособлений для производства работ по ремонту и обслуживанию кабельных линий Требования охраны труда, пожарной, промышленной, экологической безопасности и электробезопасности Технология прокладки кабеля в зданиях Конструкция концевых заделок и соединительных муфт Методы оконцевания кабелей Назначение и способы профилактических испытаний кабелей Величина испытательного напряжения и длительность испытания кабелей Особенности ремонта эксплуатируемых кабелей Виды и правила применения средств индивидуальной и коллективной защиты при выполнении работ по ремонту и обслуживанию кабельных линий	6	6	ОК 01, ОК 02 ОК 03, ОК 04, ОК07, ОК09, ПК 7.1,
	Практическая работа № 1 Чтение электрических схем и чертежей кабельных линий Практическая работа № 2 Подготовка рабочего места для рационального и безопасного выполнения работ по ремонту и обслуживанию кабельных и воздушных линий внутри цеха Практическая работа № 3 Выбор инструмента для производства работ по ремонту и обслуживанию кабельных линий внутри цеха. Практическая работа № 4 Проведение оконцевания кабелей и монтажа соединительных муфт Практическая работа № 5 Проверка сопротивления изоляции кабеля после его укладки Практическая работа № 6 Проведение профилактических испытаний кабелей внутри цеха Практическая работа № 7 Определение места повреждения кабелей и проводов внутри цеха Практическая работа № 8-10 Проведение ремонта поврежденных участков кабелей внутри цеха Практическая работа № 11 Ремонт линейных изоляторов и арматур внутри цеха Ремонт систем заземления внутри цеха		22	

Тема 1.2 Ремонт и обслуживание электрической части цехового технологического оборудования	Требования, предъявляемые к рабочему месту для производства работ по ремонту и обслуживанию электрической части технологического оборудования Требования охраны труда, пожарной, промышленной, экологической безопасности и электробезопасности Виды, конструкция, назначение, возможности и правила использования инструментов и приспособлений для производства работ по ремонту и обслуживанию электрической части технологического оборудования Конструкция, назначение и виды технологического оборудования Конструкция, назначение и виды устройств управления технологического оборудования Устройство местного освещения технологического оборудования Способы сращивания проводов электрической части технологического оборудования Устройство систем заземления технологического оборудования Виды, конструкция, назначение и правила использования оборудования для изготовления металлических частей кожухов и пультов управления Материалы, используемые для ремонта кожухов и пультов управления Виды и правила применения средств индивидуальной и коллективной защиты при выполнении работ по ремонту и обслуживанию электрической части технологического оборудования	8	8	ОК 01, ОК 02 ОК 03, ОК 04, ОК07, ОК09, ПК 7.1,
	Практическая работа № 12 Чтение электрических схем и чертежей электрической части цехового технологического оборудования. Практическая работа № 13 Чтение чертежей общего вида цехового технологического оборудования Практическая работа № 14 Подготовка рабочего места для рационального и безопасного выполнения работ по ремонту и обслуживанию электрической части цехового технологического оборудования Практическая работа № 15 Выбор инструмента для производства работ по ремонту и обслуживанию электрической части цехового технологического оборудования Практическая работа № 16 Устранение неисправностей устройств управления электрической части цехового технологического оборудования Практическая работа № 17 Ремонт и проведение замены конечных выключателей цехового технологического оборудования Практическая работа № 18 Проведение замены и ремонта элементов местного освещения цехового технологического оборудования Практическая работа № 19 Проведение замены и сращивания электрической проводки цехового технологического оборудования Практическая работа № 20 Установка заземляющих электродов цехового технологического оборудования Практическая работа № 21 Рихтовка металлических частей кожухов и пультов электрической части цехового технологического оборудования	-	24	

	Практическая работа № 22-23 Изготовление металлических частей кожухов и пультов электрической части цехового технологического оборудования			
Промежуточная аттестация	Экзамен	-	18	ОК 01, ОК 02 ОК 03, ОК 04, ОК07, ОК09, ПК 7.1,
Итого по МДК 07.01		14	78	
МДК 07.02 Электрические машины и аппараты				
Тема 2.1 Электрические машины и аппараты.	Устройство, принцип действия и рабочие процессы однофазного трансформатора. Назначение, область применения, принцип действия, устройство и классификация трансформаторов. Понятие о коэффициенте трансформации. Опыт холостого хода (ХХ) и короткого замыкания (КЗ) трансформатора. Потери мощности и коэффициент полезного действия (КПД) трансформатора. Безопасные правила эксплуатации. Измерительные и специальные трансформаторы. Назначение, особенности работы, схемы включения. Безопасные правила эксплуатации. Физические основы работы электрических машин. Асинхронные машины. Синхронные машины. Синхронные машины специального назначения. Общие сведения о машинах постоянного тока. Принцип действия генераторов и двигателей постоянного тока. Машины постоянного тока специального назначения. Тепловые процессы в электрических и магнитных цепях. Электромагнитные взаимодействия в электрических аппаратах. Электромагнитные механизмы. Процессы коммутации в электрических аппаратах. Электрические аппараты низкого напряжения. Высоковольтные аппараты Бесконтактные электрические аппараты. Выбор электрических аппаратов по заданным техническим условиям и проверка их на соответствие заданным режимам работы.	8	14	ОК 01, ОК 02 ОК 03, ОК 04, ОК07, ОК09, ПК 7.1,

	Практическая работа № 1 Определение основных параметров однофазных трансформаторов. Практическая работа № 2Определение групп соединения трехфазного двухобмоточного трансформатора Практическая работа № 3 Исследование параллельной работы, условий распределения нагрузки трансформаторами Практическая работа № 4 Определение основных параметров однофазных трансформаторов. Практическая работа № 5Определение потерь и КПД трансформатора. Практическая работа № 6 Исследование порядка построения развёрнутых схем трехфазных обмоток машин переменного тока Практическая работа № 7 Определение ЭДС и МДС обмоток асинхронных двигателей. Практическая работа № 8 Определение потерь и КПД асинхронного двигателя Практическая работа № 9 Определение сопротивления пусковых резисторов и дросселей. Практическая работа № 10 Определение сопротивления пусковых реостатов Практическая работа № 11 Построение пусковой диаграммы асинхронного двигателя с фазным ротором Практическая работа № 12 Изучение условных графических и буквенных обозначений в электрических схемах. Практическая работа № 13 Изучение работы аппаратов ручного управления. Практическая работа № 14 Изучение работы аппаратов дистанционного управления. Практическая работа № 15 Изучение работы аппаратов защиты Практическая работа № 16 Определение коммутации в электрических аппаратах	-	32	
Консультация	Подготовка к промежуточной аттестации		2	ОК 01, ОК 02 ОК 03, ОК 04, ОК07, ОК09, ПК 7.1,
Промежуточная аттестация	Дифференцированный зачет		2	ОК 01, ОК 02 ОК 03, ОК 04, ОК07, ОК09, ПК 7.1,
Всего по МДК 07.02		8	50	
Учебная практика				
УП 07	Виды работ - Подготовка рабочего места при ремонте и обслуживании кабельных и воздушных линий внутри цеха	-	72	ОК 01, ОК 02 ОК 03,

	- Выбор слесарных и электромонтажных инструментов и приспособлений для ремонта и обслуживания кабельных и воздушных линий внутри цеха - Прокладка кабельных линий внутри цеха - Надзор за состоянием кабельных трасс внутри цеха - Ремонт кабельных трасс внутри цеха - Изучение конструкторской и технологической документации на обслуживаемую и ремонтируемую электрическую часть цехового технологического оборудования - Подготовка рабочего места при ремонте и обслуживании электрической части цехового технологического оборудования - Выбор слесарных и электромонтажных инструментов и приспособлений для ремонта и обслуживания электрической части цехового технологического оборудования - Ремонт электрических устройств управления цехового технологического оборудования - Обслуживание и ремонт местного освещения цехового технологического оборудования - работа на 3D сканере и принтере			ОК 04, ОК07, ОК09, ПК 7.1,
Производственная практика				
ПП 07	- Ремонт и замена электрической проводки цехового технологического оборудования - Ремонт и обслуживание устройств заземления цехового технологического оборудования - Ремонт защитных кожухов и пультов управления электрической части цехового технологического оборудования - Изучение конструкторской и технологической документации на обслуживаемые и ремонтируемые цеховые электродвигатели мощностью свыше 10кВт - Подготовка рабочего места при ремонте и обслуживании цеховых электрических машин мощностью свыше 10кВт - Выбор слесарных и электромонтажных инструментов и приспособлений для ремонта и обслуживания цеховых электрических машин мощностью свыше 10кВт - Обслуживание и ремонт цеховых электродвигателей мощностью свыше 10кВт - Обслуживание и ремонт коллекторов цеховых электродвигателей мощностью свыше 10кВт - Статическая и динамическая балансировка роторов цеховых электродвигателей мощностью свыше 10кВт после ремонта - Проверка цеховых электродвигателей мощностью свыше 10кВт после ремонта		144	ОК 01, ОК 02 ОК 03, ОК 04, ОК07, ОК09, ПК 7.1,
Промежуточная аттестация по модулю в форме квалификационного экзамена		-	18	
Всего:		22	362	

3. УСЛОВИЯ РЕАЛИЗАЦИИ ПРОГРАММЫ ПРОФЕССИОНАЛЬНОГО МОДУЛЯ

3.1 Материально-техническое обеспечение

3.1. Для реализации программы профессионального модуля должны быть предусмотрены следующие специальные помещения:

Наименование лаборатории, мастерской	Оборудование кабинета и рабочих мест
Лекционная аудитория	Стол ученический 17 шт. Стул ученический 35 шт. Стол письменный преподавателя. Стул. Доска аудиторная. Компьютер. Проектор.
Лаборатория Электрооборудования автомобилей	Телевизор Стол парта Стул Шкаф металлический для инструментов Автомобиль Тележка инструментальная Набор для разборки салона Тестер цифровой Пробник диодный Пробник ламповый Зеркальце на ручке Магнит Диагностиеский сканер Набор для демонтажа клемм электропроводки Набор автоэлектрика Зарядное устройство Стенд для проверки электронных блоков управления Осцилограф Тестер реле Механическая вытяжная катушка Верстак слесарный Коврик антистатический Паяльная станция Пожаробезопасная монтажная поверхность Держатель для пайки проводов Стриппер для автопроводов Устройсто подачи нагретого воздуха для термоусадки Кримпер для автопроводов Тестер коротких замыканий и обрывов цепей, Комплект оборудования для автомобильно-лабораторного комплекса (диагностический тренажерный комплекс инструментальные методы контроля приборов освещения и сигнализации - 1 шт.). Комплект оборудования для автомобильно-лабораторного комплекса (комплект учебно-лабораторного оборудования «автомобильная аудиосистема» - 1 шт.). Комплект оборудования для автомобильно-лабораторного комплекса (комплект учебно-лабораторного оборудования «датчики и исполнительные механизмы грузовых автомобилей» - 1 шт.). Комплект оборудования для автомобильно-лабораторного комплекса (лабораторный стенд-тренажер «автомобильные сканеры CAN шин» - 1 шт.). Комплект оборудования для автомобильно-лабораторного комплекса (лабораторный стенд-тренажер «мультиплексорная электронная CAN система управления двигателем» - 1 шт.). Комплект оборудования для автомобильно-лабораторного комплекса (лабораторный стенд-тренажер «система стартерного пуска автомобиля» - 1 шт.). Комплект оборудования для автомобильно-лабораторного комплекса (лабораторный стенд-тренажер «система энергоснабжения автомобиля-генераторная установка» расширенная комплектация - 1 шт.). Комплект оборудования для автомобильно-лабораторного комплекса (лабораторный стенд-тренажер «электрооборудование легкового автомобиля» - 1 шт.). Комплект оборудования для автомобильно-лабораторного комплекса (стенд-тренажер «система отопления, вентиляции и кондиционирования салона» - 1 шт.)
Мастерская Разборочно-сборочная	Автомобиль, Тележка инструментальная, Набор для разборки салона, Тестер цифровой, Пробник диодный, Пробник ламповый, Зеркальце на ручке, Магнит, Диагностиеский сканер, Набор для демонтажа клемм электропроводки, Набор автоэлектрика, Зарядное устройство, Стенд для проверки электронных блоков управления, Осцилограф, Тестер реле .

Библиотека, читальный зал	Читальный зал 30 посадочных мест Выделена зона для самостоятельной работы с беспроводным выходом в сеть Интернет – 10 автоматизированных мест;

3.2. Информационное обеспечение реализации программы

Перечень используемых учебных изданий, Интернет-ресурсов, дополнительной литературы.

3.2.1. Основные источники

1. Виноградов, В. М. Техническое обслуживание и ремонт электрооборудования и электронных систем автомобилей : учебник / В. М. Виноградов, О. В. Храмцова. — Москва : КноРус, 2026. — 268 с. — ISBN 978-5-406-16224-8. — URL: https://book.ru/book/962375 (дата обращения: 15.06.2026).
2. Устройство автомобилей: электрооборудование : учебник / А. П. Пехальский, А. Ю. Измайлов, А. С. Амиров [и др.] ; под ред. А. П. Пехальского. — Москва : КноРус, 2026. — 293 с. — ISBN 978-5-406-15199-0. — URL: https://book.ru/book/959220 (дата обращения: 15.06.2026).
3. Устройство автомобилей: электрооборудование. Практикум : учебное пособие / А. П. Пехальский, И. А. Пехальский, А. Ю. Измайлов [и др.] ; под ред. А. П. Пехальского. — Москва : КноРус, 2026. — 207 с. — ISBN 978-5-406-16361-0. — URL: https://book.ru/book/962740 (дата обращения: 15.06.2026).
4. Виноградов, В. М. Организация процессов модернизации и модификации автотранспортных средств : учебник / В. М. Виноградов, О. В. Храмцова. — Москва : КноРус, 2025. — 373 с. — ISBN 978-5-406-14560-9. — URL: https://book.ru/book/957496 (дата обращения: 15.06.2026).
5. Виноградов, В. М. Организация процессов по техническому обслуживанию и ремонту автотранспортных средств : учебник / В. М. Виноградов, О. В. Храмцова. — Москва : КноРус, 2025. — 272 с. — ISBN 978-5-406-14490-9. — URL: https://book.ru/book/957427 (дата обращения: 15.06.2026).
6. Виноградов, В. М. Ремонт автомобилей : учебник / В. М. Виноградов, О. В. Храмцова. — Москва : КноРус, 2025. — 283 с. — ISBN 978-5-406-14778-8. — URL: https://book.ru/book/958446 (дата обращения: 15.06.2026).
7. Виноградов, В. М. Ремонт автомобилей. Практикум : учебно-практическое пособие / В. М. Виноградов, О. В. Храмцова. — Москва : КноРус, 2025. — 245 с. — ISBN 978-5-406-12714-8. — URL: https://book.ru/book/958439 (дата обращения: 15.06.2026).
8. Виноградов, В. М. Техническое обслуживание и ремонт автомобильных двигателей : учебник / В. М. Виноградов, О. В. Храмцова. — Москва : КноРус, 2025. — 264 с. — ISBN 978-5-406-13925-7. — URL: https://book.ru/book/959819 (дата обращения: 15.06.2026).

9. Виноградов, В. М., Техническое обслуживание и ремонт автотранспорта : учебник / В. М. Виноградов, А. А. Черепахин. — Москва :КноРус, 2023. — 329 с. — ISBN 978-5-406-11025-6. — URL: https://book.ru/book/948310.

10. Виноградов, В. М. Техническое обслуживание и ремонт электрооборудования и электронных систем автомобилей : учебник / В. М. Виноградов, О. В. Храмцова. — Москва : КноРус, 2026. — 268 с. — ISBN 978-5-406-16224-8. — URL: https://book.ru/book/962375 (дата обращения: 15.06.2026).

11. Виноградов, В. М. Тюнинг автомобилей : учебник / В. М. Виноградов, О. В. Храмцова. — Москва : КноРус, 2026. — 192 с. — ISBN 978-5-406-16245-3. — URL: https://book.ru/book/962379 (дата обращения: 15.06.2026).

12. Виноградов, В. М. Эксплуатационные и конструкционные материалы для наземных транспортных средств : учебник / В. М. Виноградов, О. В. Храмцова. — Москва : КноРус, 2025. — 224 с. — ISBN 978-5-406-14339-1. — URL: https://book.ru/book/957039 (дата обращения: 15.06.2026).

13. Карагодин, В. И. Ремонт автомобилей : учебник / В. И. Карагодин. — Москва : КноРус, 2026. — 230 с. — ISBN 978-5-406-16230-9. — URL: https://book.ru/book/962366 (дата обращения: 15.06.2026).

14. Карагодин, В. И., Техническое обслуживание и ремонт автотранспортных средств : учебник / В. И. Карагодин. — Москва :КноРус, 2024. — 270 с. — ISBN 978-5-406-11269-4. URL: https://book.ru/book/950980.

15. Карагодин, В. И. Технологические процессы технического обслуживания и ремонта автомобилей : учебник / В. И. Карагодин. — Москва : КноРус, 2026. — 250 с. — ISBN 978-5-406-16225-5. — URL: https://book.ru/book/962377 (дата обращения: 15.06.2026).

16. Мартынова, И. О. Электротехника. Лабораторно-практические работы : учебное пособие / И. О. Мартынова. — Москва : КноРус, 2026. — 136 с. — ISBN 978-5-406-15475-5. — URL: https://book.ru/book/960270 (дата обращения: 15.06.2026).

17. Мартынова, И. О. Электротехника. Лабораторно-практические работы : учебное пособие / И. О. Мартынова. — Москва : КноРус, 2026. — 136 с. — ISBN 978-5-406-15475-5. — URL: https://book.ru/book/960270 (дата обращения: 15.06.2026).

18. Пехальский, И. А. Устройство, техническое обслуживание и ремонт автомобилей : учебник / И. А. Пехальский, А. Ю. Измайлов, А. С. Амиров, А. П. Пехальский. — Москва : КноРус, 2026. — 308 с. — ISBN 978-5-406-16226-2. — URL: https://book.ru/book/962380 (дата обращения: 15.06.2026)..

19. Устройство автомобилей: электрооборудование : учебник / А. П. Пехальский, А. Ю. Измайлов, А. С. Амиров [и др.] ; под ред. А. П. Пехальского. — Москва : КноРус, 2026. — 293 с. — ISBN 978-5-406-15199-0. — URL: https://book.ru/book/959220 (дата обращения: 15.06.2026).

20. Устройство автомобилей: электрооборудование. Практикум : учебное пособие / А. П. Пехальский, И. А. Пехальский, А. Ю. Измайлов [и др.] ; под ред. А. П. Пехальского. — Москва : КноРус, 2026. — 207 с. — ISBN 978-5-406-16361-0. —

URL: https://book.ru/book/962740 (дата обращения: 15.06.2026).

3.2.2. Дополнительные источники

1. Смирнов Ю.А. Автомобильная электроника и электрооборудование. Диагностика: учебное пособие для СПО / Ю.А. Смирнов, В.А. Детисов. – Санкт-Петербург: Лань, 2021. 324 с.

2. Шатров М.Г. Двигатели внутреннего сгорания /М.Г. Шатров. – Москва: Высшая школа,2015. – 400 с.

4. КОНТРОЛЬ И ОЦЕНКА РЕЗУЛЬТАТОВ ОСВОЕНИЯ ПРОФЕССИОНАЛЬНОГО МОДУЛЯ

Контроль и оценка результатов освоения профессионального модуля осуществляется преподавателем в процессе проведения текущего контроля и промежуточной аттестации.

Текущий контроль индивидуальных образовательных достижений – демонстрируемых обучающимися знаний, умений и навыков всего ПМ.07 проводится посредством двух контрольных точек по одной в каждом МДК (07.01 и 07.02) в процессе проведения письменного опроса и тестирования, проведение которых описывается в КОС.

Обучение по программе профессионального модуля завершается промежуточной аттестацией в форме квалификационного экзамена.

Для проведения контрольных точек и промежуточной аттестации создаются фонды контрольно-оценочных средств (КОС), которые включают в себя педагогические контрольно-измерительные материалы, процедуру проведения контроля, предназначенные для определения соответствия (или несоответствия) индивидуальных образовательных достижений основным показателям оценки результатов подготовки.

Результаты обучения		Номер контрольной точки, номера тем в соответствии с тематическим планированием	Критерии оценки	Формы, методы контроля и оценки
Код ОК, ЛР	Код ПК Знания, умения			
МДК 07.01				
ОК 01, ОК 02 ОК 03, ОК 04, ОК07, ОК09	ПК7.1	КТ №1 Темы 1.1 – 1.2	Планировка и оснащение рабочего места слесаря-электрика. Требования, предъявляемые к рабочему месту для производства работ по ремонту и обслуживанию кабельных линий Инструменты и приспособления для производства работ по дефектации кабельных линий. Виды, конструкция, назначение, возможности и правила использования инструментов и приспособлений для производства работ по ремонту и обслуживанию кабельных линий	Оценивание решения ситуа-ционных задач оценка тесто-вого задания

			Требования охраны труда, пожарной, промышленной, экологической безопасности и электробезопасности Технология прокладки кабеля в зданиях Конструкция концевых заделок и соединительных муфт	
ОК 01, ОК 02 ОК 03, ОК 04, ОК07, ОК09	ПК7.1	Экзамен по МДК 07.01	Методы оконцевания кабелей Назначение и способы профилактических испытаний кабелей Величина испытательного напряжения и длительность испытания кабелей Особенности ремонта эксплуатируемых кабелей Виды и правила применения средств индивидуальной и коллективной защиты при выполнении работ по ремонту и обслуживанию кабельных линий Требования, предъявляемые к рабочему месту для производства работ по ремонту и обслуживанию электрической части технологического оборудования Требования охраны труда, пожарной, промышленной, экологической безопасности и электробезопасности Виды, конструкция, назначение, возможности и правила использования инструментов и приспособлений для производства работ по ремонту и обслуживанию электрической части технологического оборудования Конструкция, назначение и виды технологического оборудования Конструкция, назначение и виды устройств управления технологического оборудования Устройство местного освещения технологического оборудования Способы сращивания проводов электрической части технологического оборудования Устройство систем заземления технологического оборудования Виды, конструкция, назначение и правила использования оборудования для изготовления металлических частей кожухов и пультов управления Материалы, используемые для ремонта кожухов и пультов управления Виды и правила применения средств индивидуальной и коллективной за-щиты при выполнении работ по ре-монту и обслуживанию электрической части технологического оборудования	Оценивание теоретического задания и практического задания
МДК 07.02				

ОК 01, ОК 02 ОК 03, ОК 04, ОК07, ОК09	ПК7.1	КТ №1 Тема 1.1	Устройство, принцип действия и рабочие процессы однофазного трансформатора. Назначение, область применения, принцип действия, устройство и классификация трансформаторов. Понятие о коэффициенте трансформации. Опыт холостого хода (ХХ) и короткого замыкания (КЗ) трансформатора. Потери мощности и коэффициент полезного действия (КПД) трансформатора. Безопасные правила эксплуатации. Измерительные и специальные трансформаторы. Назначение, особенности работы, схемы включения. Безопасные правила эксплуатации. Физические основы работы электрических машин. Асинхронные машины. Синхронные машины. Синхронные машины специального назначения. Общие сведения о машинах постоянного тока. Принцип действия генераторов и двигателей постоянного тока. Машины постоянного тока специального назначения. Тепловые процессы в электрических и магнитных цепях. Электромагнитные взаимодействия в электрических аппаратах. Электромагнитные механизмы. Процессы коммутации в электрических аппаратах. Электрические аппараты низкого напряжения. Высоковольтные аппараты Бесконтактные электрические аппараты. Выбор электрических аппаратов по заданным техническим условиям и проверка их на соответствие заданным режимам работы.	Оценивание теоретического задания и практического задания
ОК 01, ОК 02 ОК 03, ОК 04, ОК07, ОК09	ПК7.1	Дифференцированный зачет по МДК 07.02		Оценивание теоретического задания и практического задания
ОК 01, ОК 02 ОК 03, ОК 04, ОК07, ОК09	ПК7.1	Квалификационный экзамен	Умеет диагностировать неисправности и ремонтировать различные виды электрооборудования в соответствии с техническими инструкциями; монтировать и устанавливать новое оборудование; настраивать и проверять работу систем электрооборудования; проводить проверки на соответствие требованиям безопасности; поддерживать в исправности электрооборудование. Знает устройство и принцип работы об-	Оценивание теоретического задания и практического задания

			служиваемых электромашин переменного и постоянного тока; электромонтажные схемы и пускорегулирующую аппаратуру средней сложности; способы наладки щеточного механизма электродвигателей; основные свойства обрабатываемых материалов; устройство универсальных и специальных приспособлений, монтажного инструмента и используемых контрольно-измерительных инструментов. Владеет навыками -разборки, ремонта и сборки узлов и аппаратов средней сложности, арматуры электроосвещения; - создания с помощью 3D-сканера 3D-модели детали (в том числе, при отсутствии чертежа); - соединения деталей и узлов электромашин, электроаппаратов и электроприборов по схемам средней сложности; - печатать на 3D принтере вспомогательные приспособления (шаблоны, кондукторы, фиксаторы), необходимые в слесарной работе; - лужения, пайки, изолирования, прокладки и сращивания электропроводов и кабелей; - управления подъемно-транспортными механизмами с пола, строповки грузов.	

Л

ист актуализации рабочей программы

Дата актуализации программы	Основание проведения актуализации	Содержание изменений и дополнений, вносимых в программу	№№ страниц с изменениями, дополнениями	ФИО преподавателя