Транспортная отрасль

БПОУ «Омский АТК»

АО «Омскоблавтотранс»

Сеть автосервисов «Реактор»

ООО «М-Тракс»

ООО «ФИТ Омск»

АО «Пассажирское предприятие №8»

ООО «ОмскМАЗЦентр»

ООО «ПСК «Омскдизель»

Министерство образования Омской области

Бюджетное профессиональное образовательное учреждение Омской области «Омский автотранспортный колледж»

ОСНОВНАЯ ПРОФЕССИОНАЛЬНАЯ ОБРАЗОВАТЕЛЬНАЯ ПРОГРАММА «ПРОФЕССИОНАЛИТЕТ»

Среднее профессиональное образование

Образовательная программа
подготовки квалифицированных рабочих, служащих

профессия
23.01.17 Мастер по ремонту и обслуживанию автомобилей

На базе основного общего образования

Форма обучения очная

Квалификация выпускника
Мастер по ремонту и обслуживанию автомобилей

Одобрено на заседании научно-методического совета	протокол № 5 от 20.05.2026 г.
Утверждено приказом БПОУ «Омский АТК»	приказ № 122 от 25.05.2026 г. Директор _____ С.В. Евсеев *подпись*

Согласовано с предприятием-работодателем Сеть автосервисов «Реактор» (ИП Надточий К.А.)	Руководитель _____ К.А. Надточий *подпись*
Согласовано с предприятием-работодателем АО «Омскоблавтотранс»	Директор _____ Д.А. Михайлов *подпись*
Согласовано с предприятием-работодателем ООО «М-Тракс»	Директор _____ И.Г. Дурнов *подпись*
Согласовано с предприятием-работодателем АО «Пассажирское предприятие №8»	Генеральный директор _____ М.К. Саликов *подпись*
Согласовано с предприятием-работодателем ООО «ОмскМАЗЦентр»	Директор _____ А.В. Аушев *подпись*
Согласовано с предприятием-работодателем ООО «ПСК «Омскдизель»	Директор _____ В.И. Комнацкий *подпись*
Согласовано с предприятием-работодателем ООО «ФИТ Омск»	Директор _____ К.В. Лауденшлегер *подпись*

2026 год

Организация-разработчик:
бюджетное профессиональное образовательное учреждение Омской области «Омский автотранспортный колледж»

Разработчики:

Мелишихина Наталья Петровна, заместитель директора БПОУ «Омский АТК»;

Бондаренко Елена Юрьевна, руководитель научно-методического центра БПОУ «Омский АТК»;

Жук Ирина Анатольевна, методист БПОУ «Омский АТК»;

Тенякова Светлана Анатольевна, руководитель отдела организации практики и производства БПОУ «Омский АТК»;

Жуков Вячеслав Сергеевич, преподаватель БПОУ «Омский АТК», председатель ЦМК;

Убамасов Никита Александрович, преподаватель БПОУ «Омский АТК».

Перечень работодателей - представителей кластера, участвующих в разработке данной ОПОП-П

- Сеть автосервисов «Реактор» (ИП Надточий);
- ООО «ФИТ Омск»;
- АО «Омскоблавтотранс»;
- ООО «М-Тракс»;
- АО «Пассажирское предприятие №8»;
- ООО «ОмскМАЗЦентр»;
- ООО «ПСК «Омскдизель».

Содержание

Раздел 1. Общие положения 2

Раздел 2. Основные характеристики образовательной программы 5

Раздел 3. Характеристика профессиональной деятельности выпускника 7

3.1. Область профессиональной деятельности выпускников: 17 Транспорт. 7

3.2.1 Профессиональные стандарты. 7

3.2.2 Квалификационные справочники 7

3.3. Осваиваемые виды деятельности 8

Раздел 4. Требования к результатам освоения образовательной программы 9

Раздел 5. Структура и содержание образовательной программы 34

5.2. Календарный учебный график 37

5.3. Рабочие программы учебных дисциплин и профессиональных модулей. 41

5.4. Рабочая программа воспитания и календарный план воспитательной работы. 41

5.5. Практическая подготовка 41

5.6. Государственная итоговая аттестация 42

Раздел 6. Условия реализации образовательной программы 42

6.1. Материально-техническое и учебно-методическое обеспечение образовательной программы. 42

6.2. Применение электронного обучения и дистанционных образовательных технологий. 44

6.3. Кадровые условия реализации образовательной программы 44

6.4. Примерные расчеты финансового обеспечения реализации образовательной программы 45

Перечень приложений к ОПОП-П:

Приложение 1. Рабочие программы профессиональных модулей
Приложение 2. Рабочие программы учебных дисциплин
Приложение 3. Материально-техническое оснащение
Приложение 4. Программа государственной итоговой аттестации
Приложение 5. Рабочая программа воспитания

Раздел 1. Общие положения

1.1. Назначение основной профессиональной образовательной программы

Настоящая основная профессиональная образовательная программа «Профессионалитет» (далее – ОПОП-П) по профессии 23.01.17 Мастер по ремонту и обслуживанию автомобилей разработана в соответствии с федеральным государственным образовательным стандартом среднего профессионального образования по профессии 23.01.17 Мастер по ремонту и обслуживанию автомобилей, утвержденного приказом Министерства просвещения Российской Федерации от 16.08.2024 № 580, (далее – ФГОС, ФГОС СПО).

ОПОП-П определяет объем и содержание среднего профессионального образования по специальности 23.01.17 Мастер по ремонту и обслуживанию автомобилей, требования к результатам освоения образовательной программы, условия реализации образовательной программы.

ОПОП-П разработана для реализации образовательной программы на базе основного общего образования на основе требований соответствующих федеральных государственных образовательных стандартов среднего общего и среднего профессионального образования и положений федеральной основной общеобразовательной программы среднего общего образования, а также с учетом получаемой специальности среднего профессионального образования.

1.2. Нормативные документы

- Федеральный закон от 29.12.2012 № 273-ФЗ «Об образовании в Российской Федерации»;
- Федеральный государственный образовательный стандарт среднего профессионального образования по специальности 23.01.17 Мастер по ремонту и обслуживанию автомобилей (утвержден приказом Министерства просвещения Российской Федерации от 16.08.2024 № 580);
- Порядок организации и осуществления образовательной деятельности по образовательным программам среднего профессионального образования (утвержден приказом Министерства просвещения Российской Федерации от 24.08.2022 г. № 762);
- Приказ Министерства просвещения Российской Федерации от 16.04.2026 № 274 «О внесении изменений в Порядок организации и осуществления образовательной деятельности по образовательным программам среднего профессионального образования, утвержденный приказом Министерства просвещения Российской Федерации от 24.08.2022 г. № 762»;
- Порядок проведения государственной итоговой аттестации по образовательным программам среднего профессионального образования (утвержден приказом Министерства

просвещения Российской Федерации от 08.11.2021 № 800) (далее – Порядок);

- Положение о практической подготовке обучающихся (утверждено приказом Минобрнауки России № 885, Минпросвещения России № 390 от 05.08.2020);

- Перечень профессий рабочих, должностей служащих, по которым осуществляется профессиональное обучение (утвержден приказом Министерства просвещения Российской Федерации от 14.07.2023 № 534);

- Приказ Министерства просвещения Российской Федерации от 17.05.2022 № 336 «Об утверждении перечней профессий и специальностей среднего профессионального образования и установлении соответствия отдельных профессий и специальностей среднего профессионального образования, указанных в этих перечнях, профессиям и специальностям среднего профессионального образования, перечни которых утверждены приказом Министерства образования и науки Российской Федерации от 29 октября 2013 г. № 1199 «Об утверждении перечней профессий и специальностей среднего профессионального образования»;

- Приказ Министерства просвещения Российской Федерации от 27.04.2024 № 289 «О внесении изменений в перечни профессий и специальностей среднего профессионального образования и соответствия отдельных профессий и специальностей среднего профессионального образования, указанных в этих перечнях, профессиям и специальностям среднего профессионального образования, перечни которых утверждены приказом Министерства образования и науки Российской Федерации от 29.10.2013 № 1199 «Об утверждении перечней профессий и специальностей среднего профессионального образования», утвержденные приказом Министерства просвещения Российской Федерации от 17.05.2024 № 336»;

- Перечень профессий и специальностей среднего профессионального образования, реализация образовательных программ по которым не допускается с применением исключительно электронного обучения, дистанционных образовательных технологий (приказ Министерства просвещения Российской Федерации от 13.12.2023 № 932);

- Постановление Правительства Российской Федерации от 27 апреля 2024 г. № 555 «О целевом обучении по образовательным программам среднего профессионального и высшего образования»;

- Приказ Министерства науки и высшего образования Российской Федерации и Министерства просвещения Российской Федерации от 05.08.2020 № 882/391 «Об организации и осуществлении образовательной деятельности при сетевой форме реализации образовательных программ»;

- Профессиональный стандарт 33.005 Специалист по техническому диагностированию и

контролю технического состояния колесных транспортных средств при техническом осмотре (утвержден приказом Министерства труда и социальной защиты РФ от 09.07.2025 № 427н);

- Профессиональный стандарт 40.200 Слесарь механосборочных работ (утвержден приказом Министерства труда и социальной защиты РФ от 21.04.2022 г. № 238н);
- Профессиональный стандарт 31.005 Работник окрасочного производства в автомобилестроении (Приказ Министерства труда и социальной защиты РФ от 08.11.2023 № 789н);
- Постановление Минтруда РФ от 10.11.1992 № 31 (ред. от 24.11.2008) «Об утверждении тарифно-квалификационных характеристик по общеотраслевым профессиям рабочих»;
- Приказ Минобрнауки России от 17 мая 2012 г. № 413 «Об утверждении федерального государственного образовательного стандарта среднего общего образования» (зарегистрирован 07.06.2012 г. № 24480, в актуальной редакции);
- Приказ Министерства просвещения Российской Федерации от 18.05.2023 № 371 «Об утверждении федеральной образовательной программы среднего общего образования» (зарегистрирован 12.07.2023 № 74228);
- Письмо Министерства просвещения Российской Федерации от 1 марта 2023 г. № 05-592 «О направлении рекомендаций» (вместе с «Рекомендациями по реализации среднего общего образования в пределах освоения образовательной программы среднего профессионального образования»);
- Распоряжение Министерства просвещения Российской Федерации от 30.04.2021 № Р-98 «Об утверждении Концепции преподавания общеобразовательных дисциплин с учетом профессиональной направленности программ среднего профессионального образования, реализуемых на базе основного общего образования».

1.3. Перечень сокращений

ГИА – государственная итоговая аттестация;

ДЭ – демонстрационный экзамен;

МДК – междисциплинарный курс;

ОК – общие компетенции;

ОП – общепрофессиональный цикл;

ООД – общеобразовательные дисциплины;

ОТФ – обобщенная трудовая функция;

СГ – социально-гуманитарный цикл;

ПА – промежуточная аттестация;

ПК – профессиональные компетенции;

ПМ – профессиональный модуль;

ПМн – профессиональный модуль по направленности;

ОПОП-П – основная профессиональная образовательная программа «Профессионалитет»;

П– профессиональный цикл;

ПП- производственная практика;

ПС – профессиональный стандарт;

ТФ – трудовая функция;

УМК – учебно-методический комплект;

УП – учебная практика;

ФГОС СПО – федеральный государственный образовательный стандарт среднего профессионального образования.

Раздел 2. Основные характеристики образовательной программы

Параметр	Данные
Перечень профессиональных стандартов, соответствующих профессиональной деятельности выпускников (при наличии)	33.005 Специалист по техническому диагностированию и контролю технического состояния колесных транспортных средств при техническом осмотре (Приказ Министерства труда и социальной защиты РФ от 09.07.2025 № 427н) 40.200 Слесарь механосборочных работ (Приказ Министерства труда и социальной защиты РФ от 21.04.2022 г. № 238н)
Специализированные допуски для прохождения практики, в том числе по охране труда и возраст до 18 лет	Лица не моложе 18 лет Прохождение обучения по охране труда Проверка знаний требований охраны труда Прохождение обучения мерам пожарной безопасности
Реквизиты ФГОС СПО	Приказ Министерства Просвещения Российской Федерации от 16.08.2024 № 580 «Об утверждении федерального государственного образовательного стандарта среднего профессионального образования по профессии 23.01.17 Мастер по ремонту и обслуживанию автомобилей»
Квалификация (-и) выпускника	Мастер по ремонту и обслуживанию автомобилей
в т.ч. дополнительные квалификации	11442 Водитель автомобиля категории «В»
	18466 Слесарь механосборочных работ
Направленность образовательной программы	Мастер по ремонту и обслуживанию автомобилей
Согласованный с работодателем срок реализации образовательной программы	На базе основного общего образования - 1 г. 10 мес.
Согласованный с работодателем объем образовательной программы	На базе основного общего образования - 2952 ак.ч.
Форма обучения	очная
Количество часов практики за весь период обучения / из них количество часов производственной практики	528/288

Структура образовательной программы	**Объем, в ак.ч.**	**в т.ч. в форме практической подготовки**
Обязательная часть образовательной программы	**2026**	**1110**
общеобразовательная подготовка	1476	736
социально-гуманитарный цикл	160	86
общепрофессиональный цикл	108	62
профессиональный цикл	282	226
в т.ч. практика: - учебная - производственная	**36** - 36 - 0	**36** - 36 - 0
Вариативная часть образовательной программы	**890**	**766**
в т.ч. запрос конкретного работодателя, включая цифровой образовательный модуль:	458	380
ОП.04ц Информационные технологии в транспортной отрасли	36	36
МДК.02.04 Окраска автомобильных кузовов	46	30
ПМ 03 Выполнение работ по профессии 11442 Водитель автомобиля	190	154
ПМ 04 Выполнение работ по профессии 18466 Слесарь механосборочных работ	186	160
ГИА в форме демонстрационного экзамена	**36**	**36**
Всего	**2952**	**1912**

Раздел 3. Характеристика профессиональной деятельности выпускника

3.1. Область профессиональной деятельности выпускников: 17 Транспорт.

3.2.1 Профессиональные стандарты.

№	Код и Наименование ПС	Реквизиты утверждения	Код и наименование ОТФ	Код и наименование ТФ
1	33.005 Специалист по техническому диагностированию и контролю технического состояния колесных транспортных средств при техническом осмотре	Приказ Министерства труда и социальной защиты РФ от 09.07.2025 № 427н	ОТФ А Выполнение вспомогательных операций для реализации методов проверки технического состояния колесных ТС и обеспечение работоспособности средств технического диагностирования и и дополнительного технологического оборудования	ТФ А/01.5 Подготовка к эксплуатации средств технического диагностирования колесных ТС и дополнительного технологического оборудования ТФ А/02.5 Выполнение вспомогательных операций для реализации методов проверки технического состояния транспортных средств ТФ А/03.5 Выполнение вспомогательных операций для реализации методов проверки технического состояния колесных ТС
2	40.200 Слесарь механосборочных работ	Приказ Министерства труда и социальной защиты РФ от 21.04.2022 № 238н	ОТФ А - Изготовление простых машиностроительных изделий	А/01.2 Слесарная обработка заготовок деталей простых машиностроительных изделий А/02.02 Сборка простых машиностроительных изделий, их узлов и механизмов А/03.2 Испытания простых машиностроительных изделий, их деталей, узлов и механизмов
3	31.005 Работник окрасочного производства в автомобилестроении	Приказ Министерства труда и социальной защиты РФ от 08.11.2023 № 789н	ОТФ G Окрашивание поверхностей кузовов и деталей	ТФ G/01.3 Нанесение окончательного покрытия на поверхности кузовов и деталей ТФ G/02.3 Окраска и сушка изделий на окрасочно-сушильном оборудовании

3.2.2 Квалификационные справочники

№	Наименование квалификационного справочника	Раздел	Профессия/должность с указанием разряда (при наличии)	Характеристика работ/должностные обязанности
1	Тарифно-квалификационные характеристики по общеотраслевым профессиям рабочих (Постановление Минтруда РФ от	Тарифно-квалификационные характеристики по общеотраслевым профессиям	11442 Водитель автомобиля категории «в» (дополнительная компетенция)	Управление автомобилями, грузовыми автомобилями (автопоездами) всех типов грузоподъемностью до 3,5 тонн. Заправка автомобилей топливом, смазочными материалами и охлаждающей жидкостью.

	10.11.1992 № 31 (ред. от 24.11.2008)	рабочих		Проверка технического состояния и прием автомобиля перед выездом на линию, сдача его и постановка на отведенное место по возвращении в автохозяйство. Подача автомобилей под погрузку и разгрузку грузов и контроль за погрузкой, размещением и креплением груза в кузове автомобиля. Устранение возникших во время работы на линии мелких неисправностей, не требующих разборки механизмов. Оформление путевых документов

3.3. Осваиваемые виды деятельности

Наименование видов деятельности	**Код и наименование ПМ**
Виды деятельности	
Выполнение регламентных работ по поддержанию автотранспортных средств в исправном состоянии	ПМ 01 Выполнение регламентных работ по поддержанию автотранспортных средств в исправном состоянии
Ремонт механических систем и установка дополнительного оборудования на автотранспортные средства	ПМ 02 Ремонт механических систем и установка дополнительного оборудования на автотранспортные средства
Виды деятельности по освоению одной или нескольких профессий рабочих, должностей служащих	
Выполнение работ по профессии рабочего 11442 Водитель автомобиля категории «в»	ПМ 03 Выполнение работ по профессии 11442 Водитель автомобиля
Выполнение работ по профессии рабочего 18466 Слесарь механосборочных работ	ПМ 04 Выполнение работ по профессии 18466 Слесарь механосборочных работ

Раздел 4. Требования к результатам освоения образовательной программы

4.1 Общие компетенции

Код ОК	Формулировка компетенции	Знания, умения
ОК 01	Выбирать способы решения задач профессиональной деятельности применительно к различным контекстам	Умения:
		распознавать задачу и/или проблему в профессиональном и/или социальном контексте, анализировать и выделять её составные части
		определять этапы решения задачи, составлять план действия, реализовывать составленный план, определять необходимые ресурсы
		выявлять и эффективно искать информацию, необходимую для решения задачи и/или проблемы
		владеть актуальными методами работы в профессиональной и смежных сферах
		оценивать результат и последствия своих действий (самостоятельно или с помощью наставника)
		Знания:
		актуальный профессиональный и социальный контекст, в котором приходится работать и жить
		структура плана для решения задач, алгоритмы выполнения работ в профессиональной и смежных областях
		основные источники информации и ресурсы для решения задач и/или проблем в профессиональном и/или социальном контексте
		методы работы в профессиональной и смежных сферах
		порядок оценки результатов решения задач профессиональной деятельности
ОК 02	Использовать современные средства поиска, анализа и интерпретации информации, и информационные технологии для выполнения задач профессиональной деятельности	Умения:
		определять задачи для поиска информации, планировать процесс поиска, выбирать необходимые источники информации
		выделять наиболее значимое в перечне информации, структурировать получаемую информацию, оформлять результаты поиска
		оценивать практическую значимость результатов поиска
		применять средства информационных технологий для решения профессиональных задач
		использовать современное программное обеспечение в профессиональной деятельности
		использовать различные цифровые средства для решения профессиональных задач
		Знания:
		номенклатура информационных источников, применяемых в профессиональной деятельности
		приемы структурирования информации
		формат оформления результатов поиска информации
		современные средства и устройства информатизации, порядок их применения и
		программное обеспечение в профессиональной деятельности, в том числе цифровые средства
ОК 03	Планировать и реализовывать собственное профессиональное и личностное развитие, предпринимательскую	Умения:
		определять актуальность нормативно-правовой документации в профессиональной деятельности
		применять современную научную профессиональную терминологию
		определять и выстраивать траектории профессионального развития и самообразования
		выявлять достоинства и недостатки коммерческой идеи

	деятельность в профессиональной сфере, использовать знания по правовой и финансовой грамотности в различных жизненных ситуациях	определять инвестиционную привлекательность коммерческих идей в рамках профессиональной деятельности, выявлять источники финансирования
		презентовать идеи открытия собственного дела в профессиональной деятельности
		определять источники достоверной правовой информации
		составлять различные правовые документы
		находить интересные проектные идеи, грамотно их формулировать и документировать
		оценивать жизнеспособность проектной идеи, составлять план проекта
		Знания:
		содержание актуальной нормативно-правовой документации
		современная научная и профессиональная терминология
		возможные траектории профессионального развития и самообразования
		основы предпринимательской деятельности, правовой и финансовой грамотности
		правила разработки презентации
		основные этапы разработки и реализации проекта
ОК 04	Эффективно взаимодействовать и работать в коллективе и команде	Умения:
		организовывать работу коллектива и команды
		взаимодействовать с коллегами, руководством, клиентами в ходе профессиональной деятельности
		Знания:
		психологические основы деятельности коллектива
		психологические особенности личности
ОК 05	Осуществлять устную и письменную коммуникацию на государственном языке Российской Федерации с учетом особенностей социального и культурного контекста	Умения:
		грамотно излагать свои мысли и оформлять документы по профессиональной тематике на государственном языке
		проявлять толерантность в рабочем коллективе
		Знания:
		правила оформления документов
		правила построения устных сообщений
		особенности социального и культурного контекста
ОК 06	Проявлять гражданско-патриотическую позицию, демонстрировать осознанное поведение на основе традиционных российских духовно-нравственных ценностей, в том числе с учетом гармонизации межнациональных и межрелигиозных отношений, применять стандарты антикоррупционного поведения	Умения:
		проявлять гражданско-патриотическую позицию
		демонстрировать осознанное поведение
		описывать значимость своей специальности
		применять стандарты антикоррупционного поведения
		Знания:
		сущность гражданско-патриотической позиции
		традиционных общечеловеческих ценностей, в том числе с учетом гармонизации межнациональных и межрелигиозных отношений
		значимость профессиональной деятельности по специальности
		стандарты антикоррупционного поведения и последствия его нарушения
ОК 07	Содействовать сохранению	Умения:

	окружающей среды, ресурсосбережению, применять знания об изменении климата, принципы бережливого производства, эффективно действовать в чрезвычайных ситуациях	соблюдать нормы экологической безопасности
		определять направления ресурсосбережения в рамках профессиональной деятельности по специальности
		организовывать профессиональную деятельность с соблюдением принципов бережливого производства
		организовывать профессиональную деятельность с учетом знаний об изменении климатических условий региона
		эффективно действовать в чрезвычайных ситуациях
		Знания:
		правила экологической безопасности при ведении профессиональной деятельности
		основные ресурсы, задействованные в профессиональной деятельности
		пути обеспечения ресурсосбережения
		принципы бережливого производства
		основные направления изменения климатических условий региона
		правила поведения в чрезвычайных ситуациях
ОК 08	Использовать средства физической культуры для сохранения и укрепления здоровья в процессе профессиональной деятельности и поддержания необходимого уровня физической подготовленности	Умения:
		использовать физкультурно-оздоровительную деятельность для укрепления здоровья, достижения жизненных и профессиональных целей
		применять рациональные приемы двигательных функций в профессиональной деятельности
		пользоваться средствами профилактики перенапряжения, характерными для данной специальности
		Знания:
		роль физической культуры в общекультурном, профессиональном и социальном развитии человека
		основы здорового образа жизни
		условия профессиональной деятельности и зоны риска физического здоровья для специальности
		средства профилактики перенапряжения
ОК 09	Пользоваться профессиональной документацией на государственном и иностранном языках	Умения:
		понимать общий смысл четко произнесенных высказываний на известные темы (профессиональные и бытовые), понимать тексты на базовые профессиональные темы
		участвовать в диалогах на знакомые общие и профессиональные темы
		строить простые высказывания о себе и о своей профессиональной деятельности
		кратко обосновывать и объяснять свои действия (текущие и планируемые)
		писать простые связные сообщения на знакомые или интересующие профессиональные темы
		Знания:
		правила построения простых и сложных предложений на профессиональные темы
		основные общеупотребительные глаголы (бытовая и профессиональная лексика)
		лексический минимум, относящийся к описанию предметов, средств и процессов профессиональной деятельности
		особенности произношения
		правила чтения текстов профессиональной направленности

4.2. Профессиональные компетенции

Виды деятельности	Код и наименование компетенции	Показатели освоения компетенции
Выполнение регламентных работ по поддержанию автотранспортных средств в исправном состоянии	ПК 1.1. Проводить предпродажную подготовку автотранспортных средств в процессе оказания услуг по продаже автотранспортных средств потребителям	Навыки:
		- Проверка соответствия автотранспортного средства технической и сопроводительной документации; - Проверка комплектности и работоспособности автотранспортного средства в соответствии с требованиями, установленными заводом-изготовителем; - Подготовка автотранспортного средства в соответствии с требованиями, установленными заводом-изготовителем
		Умения:
		- Выполнять перечень работ согласно технической документации организации-изготовителя автотранспортного средства; - Осуществлять поиск технической документации в бумажном и электронном виде, работать с технологическими картами организации-изготовителя автотранспортного средства; - Применять в работе ручной слесарно-монтажный, пневматический и электрический инструмент, оборудование и оснастку в соответствии с технологическим процессом; - Проверять герметичность систем автотранспортных средств; - Проверять работоспособность узлов, агрегатов и систем автотранспортных средств; - Проверять давление воздуха в шинах и при необходимости доводить до нормы; - Проводить затяжку крепежных соединений узлов, агрегатов и систем автотранспортных средств; - Проверять соответствие номеров номерных узлов и агрегатов с паспортом автотранспортного средства; - Проверять комплектность автотранспортных средств на соответствие сопроводительной документации организации-изготовителя; - Проверять модели деталей, узлов и агрегатов автотранспортных средств на соответствие технической документации; - Визуально выявлять внешние повреждения автотранспортного средства; - Проводить удаление элементов внешней консервации; - Проводить уборку, мойку и сушку автотранспортного средства; - Монтировать составные части автотранспортного средства, демонтированные в процессе доставки
		Знания:

		- Назначение, устройство и правила применения ручного слесарно-монтажного, пневматического и электрического инструмента, универсальных и специальных приспособлений; - Технологии выполнения ручных слесарных работ; - Технологии проведения измерений контрольно-измерительным инструментом, применяемым в процессе выполнения работ по техническому обслуживанию и ремонту автотранспортных средств и их компонентов; - Правила охраны труда и техники безопасности; - Конструктивные особенности узлов, агрегатов и систем автотранспортных средств - Общее устройство автотранспортных средств; - Технические и эксплуатационные характеристики автотранспортных средств; - Порядок оформления и ведения сопроводительной документации автотранспортных средств; - Назначение и правила работы с бумажными и электронными версиями технической документации организации-изготовителя автотранспортных средств
	ПК 1.2. Осуществлять техническое обслуживание автотранспортных средств	Навыки:
		- Проверки технического состояния автотранспортных средств; - Выполнения технического обслуживания автотранспортных средств
		Умения:
		- Проверять уровень горюче-смазочных материалов, технических жидкостей и смазок, и при необходимости проводить работы по их доливке и замене; - Заменять расходные материалы, детали одноразового монтажа, детали, подверженные естественному износу; - Проверять герметичность механизмов и систем автотранспортного средства; - Проверять исправность и работоспособность механизмов, агрегатов и систем автотранспортного средства; - Использовать специальное диагностическое оборудования, требуемое для выполнения технического обслуживания автотранспортных средств; - Проверять моменты затяжки резьбовых соединений в механизмах, агрегатах и системах автотранспортных средств и в случае необходимости осуществлять их затяжку; - Проводить контрольно-измерительные операции для определения зазоров, биения, люфтов в механизмах, агрегатах и системах автотранспортных средств и в случае необходимости осуществлять их регулировку; - Выполнять демонтаж, монтаж и разборочно-сборочные операции составных частей механизмов, агрегатов и систем автотранспортных средств; - Пользоваться справочными материалами и технической документацией по техническому обслуживанию и ремонту автотранспортных средств и их компонентов; - Подбирать и применять контрольно-измерительный, механический, автоматизированный инструмент и оборудование, соответствующие технологическому процессу выполняемых работ; - Управлять автотранспортным средством соответствующей категории
		Знания:

		- Наименование, назначения и маркировка технических жидкостей, смазок, моющих составов, горюче-смазочных материалов и правила их применения и взаимозаменяемости, в том числе в зависимости от сезона; - Технология выполнения ручных слесарных работ; - Технологию проведения измерений контрольно-измерительным инструментом, применяемым в процессе выполнения работ по техническому обслуживанию и ремонту автотранспортных средств и их компонентов; - Правила охраны труда и техники безопасности; - Конструктивные особенности, технические и эксплуатационные характеристики автотранспортных средств, их агрегатов, систем, механизмов и узлов; - Общее устройство автотранспортных средств; - Методы проверки герметичности систем автотранспортных средств; - Назначение, устройство и правила применения ручного слесарно-монтажного, пневматического и электрического инструмента, универсальных и специальных приспособлений, применяемых в процессе выполнения работ по техническому обслуживанию и ремонту автотранспортных средств и их компонентов; - Правила работы с бумажными и электронными версиями технической документации организации-изготовителя автотранспортных средств
Ремонт механических систем и установка дополнительного оборудования на автотранспортные	ПК 2.1. Выполнять монтажные, демонтажные, регулировочные и диагностические работы механических компонентов автотранспортных средств	Навыки:
		- Выявление неисправностей узлов, агрегатов и механических систем автотранспортных средств; - Демонтаж / монтаж узлов, агрегатов и механических систем автотранспортных средств; - Дефектовка узлов, агрегатов и механических систем автотранспортных средств
		Умения:

средства		- Подбирать и использовать специальные приспособления и оборудование для поиска неисправностей в узлах, агрегатах и механических системах автотранспортных средств; - Подбирать и использовать инструменты, приспособления и оборудование для разборки/сборки узлов, агрегатов и механических систем автотранспортных средств; - Подбирать и использовать контрольно-измерительные инструменты для определения технического состояния узлов, агрегатов и механических систем автотранспортных средств; - Осуществлять установку и демонтаж узлов, агрегатов и механических систем автотранспортных средств на испытательный стенд; - Выполнять базовые калибровочные операции испытательных стендов для проведения тестирования узлов, агрегатов и механических систем автотранспортных средств; - Проводить диагностику и анализировать результаты, полученные в ходе тестирования узлов, агрегатов и механических систем автотранспортных средств на испытательном стенде; - Проводить дефектовку деталей, узлов, агрегатов и механических систем автотранспортных средств; - Анализировать возможность восстановления и ремонта дефектной детали соответствующего узла, агрегата, механической системы автотранспортного средства; - Проводить замену дефектной детали соответствующего узла, агрегата, механической системы автотранспортного средства на новую; - Проводить регулировку узлов, агрегатов и механических систем автотранспортных средств; - Проводить обкатку узлов, агрегатов и механических систем автотранспортных средств после ремонта; - Проводить настройку потребительского оборудования автотранспортных средств после завершения работ по ремонту автотранспортных средств и их компонентов; - Пользоваться справочными материалами и технической документацией по техническому обслуживанию и ремонту автотранспортных средств и их компонентов
		Знания:

		- Общее устройство, конструктивные особенности и принцип действия агрегатов, механизмов и механических систем автотранспортных средств и их компонентов; - Назначение и правила применения ручного слесарно-монтажного, пневматического и электрического инструмента, универсальных и специальных приспособлений, применяемых в процессе выполнения работ по диагностике, снятию и установке агрегатов, механизмов и механических систем автотранспортных средств и их компонентов; - Технология проведения измерений контрольно-измерительным инструментом и оборудованием, применяемым в процессе выполнения работ по диагностике агрегатов, механических систем, механизмов и узлов автотранспортных средств и их компонентов - Технология проведения слесарных работ; - Правила охраны труда и техники безопасности; - Методы проверки герметичности систем автотранспортных средств и их компонентов; - Принцип действия и правила применения диагностического оборудования, предназначенного для диагностики узлов, агрегатов и систем автотранспортных средств и их компонентов; - Методики проведения тестирования узлов, агрегатов и механических систем автотранспортных средств и их компонентов; - Наименование, назначение и маркировка технических жидкостей, технических газов, смазок, моющих составов, горюче-смазочных материалов и правила их применения и взаимозаменяемости, в том числе в зависимости от сезона; - Методы дефектовки деталей узлов, агрегатов и механических систем автотранспортных средств их компонентов; - Правила работы с бумажными и электронными версиями технической документации организации-изготовителя автотранспортных средств
	ПК 2.2. Выполнять ремонт узлов, агрегатов и механических систем автотранспортных средств	Навыки:
		- Восстановление работоспособности или замена узлов, агрегатов и механических систем автотранспортных средств и их компонентов; - Регулировка узлов, агрегатов и механических систем автотранспортных средств и их компонентов; - Обкатка узлов, агрегатов и механических систем автотранспортных средств и их компонентов после ремонта;
		Умения:
		- Выполнять разборочно-сборочные операции узлов, агрегатов и механических систем автотранспортных средств и их компонентов в соответствии с технологией завода-изготовителя; - Выполнять визуальную и инструментальную диагностику состояния деталей и сборочных единиц узлов, агрегатов и механических систем автотранспортных средств и их компонентов в соответствии с технологией завода-изготовителя; - Анализировать итоги визуальной и инструментальной диагностики состояния деталей и сборочных единиц узлов, агрегатов и механических систем автотранспортных средств и их компонентов в соответствии с технологией завода-изготовителя; - Подбирать детали и сборочные единицы для замены неисправных компонентов по итогам

		анализа их технического состояния; - Подбирать и использовать инструменты, приспособления и оборудование для выполнения ремонта узлов, агрегатов и механических систем автотранспортных средств и их компонентов; - Подбирать и использовать специальные приспособления и оборудование для ремонта узлов, агрегатов и механических систем автотранспортных средств и их компонентов; - Составлять технологический процесс по восстановлению и ремонту узлов, агрегатов и механических систем автотранспортных средств и их компонентов; - Пользоваться справочными материалами и нормативной документацией по ремонту узлов, агрегатов и механических систем автотранспортных средств и их компонентов; - Регулировать узлы, агрегаты и механические системы автотранспортных средств и их компонентов в процессе проведения ремонтных работ; - Выбирать методику обкатки и проводить обкатку отремонтированных узлов, агрегатов и механических систем автотранспортных средств и их компонентов по итогам проведенных ремонтных работ
		Знания:
		- Методики проведения диагностики состояния деталей и сборочных единиц узлов, агрегатов и механических систем автотранспортных средств и их компонентов; - Особенности подбора и использования диагностического оборудования в ходе проведения диагностики состояния деталей и сборочных единиц узлов, агрегатов и механических систем автотранспортных средств и их компонентов; - Назначение и правила работы с бумажными и электронными версиями технической документации организации-изготовителя автотранспортных средств; - Устройство и особенности конструкции узлов, агрегатов и механических систем автотранспортных средств и их компонентов; - Методика обновления программного обеспечения электронного оборудования, используемого в ходе проведения ремонтных работ узлов, агрегатов и механических систем автотранспортных средств и их компонентов; - Технология обновления программного обеспечения диагностических программных продуктов; - Применяемость масел, технических жидкостей, технических газов и смазок в ходе проведения ремонтных работ; - Приемы проведения ремонтных работ в соответствии с технологией организации-изготовителя; - Методы обкатки узлов, агрегатов и механических систем автотранспортных средств и их компонентов
	ПК 2.3. Выполнять установку	Навыки:

	дополнительного оборудования на автотранспортные средства	- Выполнение демонтажно-монтажных и разборочно-сборочных работ на автотранспортных средствах и их компонентах; - Установка и подключение дополнительных механических и мехатронных систем на автотранспортные средства и их компоненты; - Наладка, программирование и перепрограммирование мехатронных систем, дополнительно установленных на автотранспортные средства и их компоненты; - Наладка механических систем, дополнительно установленных на автотранспортные средства и их компоненты; - Разработка и формализация технологии установки, подключения и наладки дополнительных механических и мехатронных систем на автотранспортные средства и их компоненты
		Умения:
		- Выполнять поиск и пользоваться технической документации на бумажных и электронных носителях организации-изготовителя автотранспортного средства и организации-изготовителя дополнительных механических и мехатронных систем, устанавливаемых на автотранспортные средства и их компоненты; - Выполнять демонтажно-монтажные, разборочно-сборочные, слесарные и соединительные работы при установке и подключении дополнительных механических и мехатронных систем на автотранспортные средства и их компоненты; - Применять стандартное и специализированное программное обеспечение в ходе установки, наладки и программирования дополнительных механических и мехатронных систем на автотранспортные средства и их компоненты; - Проводить контрольно-измерительные операции с применением измерительного, диагностического оборудования и специальной оснастки; - Пользоваться слесарным, измерительным и специализированным инструментом; - Осуществлять наладку дополнительно установленных механических и мехатронных систем; - Документировать технологический процесс установки и подключения дополнительных механических и мехатронных систем автотранспортных средств и их компонентов; - Осуществлять контроль качества выполненных работ; - Консультировать работников организации по вопросам, связанным с особенностями работы и эксплуатации дополнительно установленных на автотранспортных средствах и их компонентах механических и мехатронных системах
		Знания:

		- Устройства и принципы действия автомобильных Техника безопасности при проведении работ по установке дополнительных механических и мехатронных систем на автотранспортные средства и их компоненты; - Правила работы с измерительным, слесарным и специализированным инструментом и оборудованием; - Правила работы с технической документации на бумажных и электронных носителях организации-изготовителя автотранспортного средства и организации-изготовителя дополнительных механических и мехатронных систем, устанавливаемых на автотранспортные средства и их компоненты; - Методы соединения элементов электропроводки; - Принципы работы и регулировки датчиков и исполнительных механизмов мехатронных систем, дополнительно устанавливаемых на автотранспортные средства и их компоненты; - Технология проведения контрольно-измерительных операций с применением специального диагностического оборудования, программного обеспечения и специальных приспособлений; - Основы электротехники; - Взаимосвязь между материалом, сечением проводника и предельно допустимым током через него; - Электрическая совместимость проводников, выполненных из разных материалов
	ПК 2.4 Проводить окраску автомобильных кузовов	Навыки:
		- использования средств индивидуальной защиты при работе с лакокрасочными материалами; - определения дефектов лакокрасочного покрытия; - подбора лакокрасочных материалов для окраски кузова; - подготовки поверхности кузова и отдельных элементов к окраске; - окраски элементов кузовов
		Умения:

		- визуально определять исправность средств индивидуальной защиты; - безопасно пользоваться различными видами СИЗ; - выбирать СИЗ согласно требованиям при работе с различными материалами; - оказывать первую медицинскую помощь при интоксикации лакокрасочными материалами; - визуально выявлять наличие дефектов лакокрасочного покрытия; - выбирать способ устранения дефектов лакокрасочного покрытия; - подбирать инструмент и материалы для ремонта; - подбирать материалы для восстановления геометрической формы элементов кузова; - подбирать материалы для защиты элементов кузова от коррозии; - подбирать цвета ремонтных красок элементов кузова; - наносить различные виды лакокрасочных материалов; - подбирать абразивный материал на каждом этапе подготовки поверхности; - использовать механизированный инструмент при подготовке поверхностей; - восстанавливать первоначальную форму элементов кузовов; - использовать краскопульты различных систем распыления; - наносить базовые краски на элементы кузова; - наносить лаки на элементы кузова; - окрашивать элементы деталей кузова в переход; - полировать элементы кузова; - оценивать качество окраски деталей
		Знания:
		- требования правил техники безопасности при работе с СИЗ различных видов; - влияние различных лакокрасочных материалов на организм; - правила оказания первой помощи при интоксикации веществами из лакокрасочных материалов; - возможные виды дефектов лакокрасочного покрытия и их причины; - способы устранения дефектов лакокрасочного покрытия; - необходимый инструмент для устранения дефектов лакокрасочного покрытия; - назначение, виды шпатлевок и их применение; - назначение, виды грунтов и их применение; - назначение, виды красок (баз) и их применение;

		- назначение, виды лаков и их применение; - назначение, виды полиролей и их применение; - назначение, виды защитных материалов и их применение; - технология подбора цвета базовой краски элементов кузова; - понятие абразивности материала Градация абразивных элементов; - подбор абразивных материалов для обработки конкретных видов лакокрасочных материалов; - назначение, устройство и работа шлифовальных машин; - способы контроля качества подготовки поверхностей; - виды, устройство и принцип работы краскопультов различных конструкций; - технологию нанесения базовых красок; - технологию нанесения лаков; - технологию окраски элементов кузова методом перехода по базе и по лаку; - применение полировальных паст; - подготовка поверхности под полировку; - технологию полировки лака на элементах кузова - критерии оценки качества окраски деталей
ВД 3 Выполнение работ по профессии 11442 Водитель автомобиля категории «В»	ПК 3.1 Управлять автомобилями категории «В»	Навыки:
		- Безопасное и плавное трогание с места и остановка. - Точное выполнение поворотов и перестроений. - Эффективное торможение в экстренных ситуациях. - Уверенное движение задним ходом. - Поддержание оптимальной скорости движения. - Адаптация стиля вождения к погодным условиям и состоянию дорожного покрытия. - Правильное использование рычага переключения передач и педалей
		Умения:
		- Уверенное управление автомобилем категории "В" в различных дорожных условиях (город, трасса, бездорожье). - Выполнение маневров (парковка, разворот, перестроение) с учетом габаритов транспортного средства. - Соблюдение скоростного режима и дистанции. - Эффективное торможение и управление тягой. - Оценка дорожной обстановки и принятие своевременных решений. - Правильное использование зеркал заднего вида и других систем контроля. - Управление автомобилем с прицепом (при наличии соответствующей категории).
		Знания:
		- Правила дорожного движения (ПДД) РФ, включая особенности движения грузовых транспортных средств. - Устройство и технические характеристики автомобилей категории "В". - Основы безопасного вождения, включая прогнозирование дорожной ситуации и оценку рисков. - Правила перевозки различных видов грузов (опасных, крупногабаритных, тяжеловесных и т.д.). - Основы эргономики рабочего места водителя. - Правила эксплуатации тахографа и ведения режима труда и отдыха.

	ПК 3.2 Выполнять работы по транспортировке грузов и перевозке пассажиров	Навыки:
		- Эффективное распределение времени на погрузку/разгрузку и движение. - Умение работать с навигационными системами и картами. - Навыки ведения переговоров и разрешения конфликтных ситуаций. - Точное заполнение транспортных документов. - Обеспечение комфорта и безопасности пассажиров. - Правильное размещение и крепление багажа.
		Умения:
		- Планирование и оптимизация маршрутов доставки грузов и перевозки пассажиров. - Контроль за правильностью погрузки и крепления грузов. - Обеспечение сохранности груза во время транспортировки. - Соблюдение графика движения и времени прибытия. - Взаимодействие с клиентами и пассажирами. - Оформление необходимой документации. - Контроль за техническим состоянием транспортного средства перед рейсом.
		Знания:
		- Нормативные акты, регулирующие грузовые и пассажирские перевозки. - Требования к оформлению транспортных документов (товарно-транспортные накладные, путевые листы, билеты и т.д.). - Правила погрузки, разгрузки и крепления грузов. - Особенности перевозки различных категорий пассажиров (включая льготные категории). - Требования к безопасности при перевозке грузов и пассажиров. - Основы логистики и планирования маршрутов
	ПК 3.3 Осуществлять техническое обслуживание транспортных средств в пути следования	Навыки:
		- Быстрое и точное определение необходимости проведения ТО. - Умение пользоваться контрольно-измерительными приборами. - Навыки проведения мелких регулировок (например, давления в шинах). - Правильное использование домкрата и баллонного ключа. - Аккуратное обращение с техническими жидкостями
		Умения:
		- Проведение предрейсового и послерейсового осмотра транспортного средства. - Визуальная диагностика основных узлов и систем. - Проверка уровня технических жидкостей (масло, охлаждающая жидкость, тормозная жидкость). - Проверка давления в шинах. - Осмотр тормозных колодок и дисков. - Проверка работы световых приборов и звукового сигнала. - Очистка стекол и зеркал.
		Знания:
		- Основные узлы и системы автомобиля категории "В" (двигатель, трансмиссия, тормозная система, рулевое управление, подвеска, электрооборудование).

		- Признаки неисправностей и их возможные причины. - Правила проведения ежедневного осмотра транспортного средства. - Порядок действий при обнаружении неисправностей. - Правила использования инструментов и расходных материалов. - Требования к безопасности при проведении ТО.
	ПК 3.4 Устранять мелкие неисправности, возникающие во время эксплуатации транспортных средств	Навыки:
		- Быстрая и безопасная замена колеса. - Уверенная замена лампочек. - Точное определение места утечки и применение временных мер по ее устранению. - Умение пользоваться мультиметром для проверки электрических цепей. - Аккуратное обращение с инструментами и запасными частями
		Умения:
		- Замена колеса при проколе или повреждении шины. - Замена перегоревших ламп освещения. - Устранение мелких утечек технических жидкостей. - Проверка и подзарядка аккумулятора. - Очистка и проверка предохранителей. - Использование штатного инструмента для мелкого ремонта.
		Знания:
		- Типовые мелкие неисправности автомобилей категории "В" - Методы и последовательность устранения типовых неисправностей. - Правила использования ремонтного комплекта и инструментов. - Основы оказания первой помощи при травмах, полученных в процессе ремонта. - Правила безопасного проведения ремонтных работ в дорожных условиях.
	ПК 3.5 Работать с документацией установленной формы	Навыки:
		- Проверка соответствия данных в документах фактическим данным (груз, маршрут, время, пробег). - Своевременное оформление и передача документов в бухгалтерию или диспетчерскую службу. - Ведение журнала учета документов (при необходимости). - Использование электронных систем документооборота. - Навыки проверки документов на наличие ошибок и несоответствий.
		Умения:
		- Правильное и полное заполнение всех необходимых полей в документах - Точное внесение числовых и текстовых данных. - Умение работать с бланками и формами документов. - Организованность при работе с большим объемом документации
		Знания:
		- Виды транспортной документации (путевой лист, товарно-транспортная накладная, заказ-наряд, акт выполненных работ, командировочное удостоверение и др.). - Правила заполнения каждой формы документации в соответствии с требованиями законодательства и внутренних инструкций. - Порядок учета и хранения документов. - Ответственность за правильность оформления и своевременное предоставление документов.

		- Основы делопроизводства и документооборота.
	ПК 3.6 Проводить первоочередные мероприятия на месте дорожно-транспортного происшествия	Навыки:
		- Спокойствие и решительность в стрессовой ситуации. - Умение быстро принимать решения в условиях ограниченного времени. - Навыки проведения сердечно-легочной реанимации и остановки кровотечений. - Точная и объективная фиксация обстоятельств ДТП. - Четкое и лаконичное изложение информации сотрудникам экстренных служб
		Умения:
		- Умение правильно выставлять знаки аварийной остановки. - Оценка ситуации на месте ДТП и определение первоочередных действий. - Оказание первой помощи пострадавшим до прибытия медицинских работников. - Обеспечение безопасности участников ДТП и других участников дорожного движения. - Сохранение обстановки на месте ДТП до прибытия сотрудников ГИБДД. - Фиксация важных деталей происшествия. - Сообщение о ДТП в соответствующие службы.
		Знания:
		- Правила оказания первой помощи пострадавшим (остановка кровотечений, проведение сердечно-легочной реанимации, иммобилизация при переломах). - Правила обеспечения безопасности на месте ДТП (выставление знаков аварийной остановки, включение аварийной сигнализации). - Порядок действий при обнаружении пострадавших. - Правила фиксации обстоятельств ДТП (фото-, видеосъемка, составление схемы). - Правила взаимодействия с сотрудниками ГИБДД и другими экстренными службами. - Основы юридической ответственности участников ДТП.
ВД 4 Выполнение работ по профессии 18466 Слесарь механосборочных работ	ПК 4.1 Применять слесарные и механические методы обработки машиностроительных изделий с помощью приспособлений, режущего и измерительного инструмента в соответствии с производственными спецификациями требованиями безопасности на рабочем месте	Навыки:
		- подготовки слесарных, контрольно-измерительных инструментов и приспособлений к выполнению технологической операции слесарной обработки заготовок деталей простых машиностроительных изделий с точностью размеров до 12-го квалитета; - создания с помощью 3D-сканера 3D-модели детали (в том числе, при отсутствии чертежа); - разметки заготовок деталей простых машиностроительных изделий; - резки заготовок деталей из прутка и листа ручными ножницами и ножовками; -гибки деталей из проката; - правки деталей простых машиностроительных изделий из проката; - опиливания плоских поверхностей заготовок деталей простых машиностроительных изделий с точностью размеров до 12-го квалитета и шероховатостью до Ra 6,3; - обработки цилиндрических отверстий; - нарезания резьбы; - визуального определения дефектов обработанных поверхностей деталей простых машиностроительных изделий; - контроля линейных размеров деталей простых машиностроительных изделий с точностью до 12-го квалитета
		Умения:

		- читать и применять техническую документацию на простые детали с точностью размеров до 12-го квалитета; - использовать ручные и механизированные слесарные инструменты для опиливания заготовок деталей простых машиностроительных изделий; - использовать ручные слесарные инструменты для разметки заготовок деталей простых машиностроительных изделий; - использовать приспособления для гибки и правки заготовок деталей простых машиностроительных изделий; - создавать с помощью 3D-сканера цифровую модель для создания литейных форм или наплавки металла в местах износа для обеспечения точной геометрии, соответствующей оригиналу детали; - печатать на 3D принтере вспомогательные приспособления (шаблоны, кондукторы, фиксаторы), необходимые в слесарной работе; - опиливать плоские поверхности заготовок деталей простых машиностроительных изделий; - шабрить плоские поверхности заготовок деталей простых машиностроительных изделий; - сканировать изготовленные детали на 3D-сканере для сравнения с эталонной CAD-моделью для выявления отклонений в размерах; - выбирать инструменты для обработки цилиндрических отверстий; - сверлить и рассверливать отверстия на простых сверлильных станках и переносными механизированными инструментами; - использовать смазочно-охлаждающие технологические средства при сверлении и нарезании резьбы; - выявлять причины дефектов, предупреждать возможные дефекты при обработке поверхностей заготовок деталей простых машиностроительных изделий; - использовать стандартные контрольно-измерительные инструменты
		Знания:
		- машиностроительное черчение в объеме, необходимом для выполнения работы - правила чтения технической документации (рабочих чертежей, технологических карт) в объеме, необходимом для выполнения работы; - система допусков и посадок, квалитеты точности, параметры шероховатости; - обозначение на рабочих чертежах допусков размеров, формы и взаимного расположения поверхностей, шероховатости поверхностей; - виды технологической документации, используемой в организации; - марки и свойства материалов, применяемых при изготовлении деталей простых машиностроительных изделий; - правила и приемы разметки деталей простых машиностроительных изделий; -правила и приемы рубки и резки проката ручными и механизированными инструментами; - способы правки деталей простых машиностроительных изделий; - способы гибки деталей простых машиностроительных изделий; - технологические методы и приемы слесарной обработки заготовок деталей простых машиностроительных изделий; - технологические возможности станков и механизированных инструментов для обработки цилиндрических отверстий

	ПК 4.2. Обеспечивать готовность узлов, механизмов машин и оборудования к работе путем их сборки и регулировки в соответствии с производственным заданием и требованиями охраны труда	Навыки:
		- подготовки слесарно-монтажных, контрольно-измерительных инструментов и приспособлений к выполнению технологической операции сборки простых машиностроительных изделий, их узлов и механизмов; - создавать и печатать 3D-модели отдельных частей механизмов по чертежам с целью отработки последовательности сборки, проверки допусков и посадки перед работой с реальным металлом; -использовать ручные слесарные инструменты для резки проката; - сборки резьбовых соединений без контроля силы затяжки в простых машиностроительных изделиях, их узлах и механизмах; - сборки цилиндрических соединений; - сборки соединений с плоскими стыками в простых машиностроительных изделиях, их узлах и механизмах; - сборки шпоночных соединений; - сборки шлицевых соединений; - сборки клеевых соединений; - холодной клепки; - сборки подшипниковых узлов; - сборки деталей на струбцинах и в специальных приспособлениях под прихватку и сварку; - полной сборки простых машиностроительных изделий, их узлов и механизмов; - смазки простых машиностроительных изделий, их узлов и механизмов; - контроля геометрических параметров простых машиностроительных изделий, их узлов и механизмов
		Умения:
		- читать и применять техническую документацию на простые узлы и механизмы; - использовать слесарно-монтажные инструменты для сборки резьбовых соединений; - использовать слесарно-монтажные инструменты для сборки шпоночных соединений; - использовать ручные и механизированные инструменты для холодной клепки; - использовать слесарно-монтажные инструменты для соединения деталей; - выполнять сборку подшипниковых узлов простых механизмов на подшипниках качения; - выполнять сборку подшипниковых узлов простых механизмов на подшипниках скольжения; - выполнять склеивание деталей простых машиностроительных изделий, их узлов и механизмов; - выполнять смазку простых машиностроительных изделий, их узлов и механизмов; - выявлять причины дефектов, предупреждать возможные дефекты при сборке простых машиностроительных изделий, их узлов и механизмов; - использовать универсальные измерительные инструменты для контроля простых машиностроительных изделий, их узлов и механизмов
		Знания:

		- машиностроительное черчение в объеме, необходимом для выполнения работы; - правила чтения технической документации (рабочих чертежей, технологических карт) в объеме, необходимом для выполнения работы; - система допусков и посадок, квалитеты точности, параметры шероховатости; - обозначение на рабочих чертежах допусков размеров, формы и взаимного расположения поверхностей, шероховатости поверхностей; - конструкция, устройство и принципы работы собираемых простых машиностроительных изделий, их узлов и механизмов
	ПК 4.3. Выполнять подгонку, соединение, смазку и испытание узлов и механизмов машин, оборудования, агрегатов в соответствии с производственным заданием с соблюдением требований охраны труда, пожарной, промышленной и экологической безопасности.	Навыки:
		- подготовки простых машиностроительных изделий, их деталей, узлов и механизмов к механическим испытаниям; - проведения гидравлических испытаний на стендах и прессах простых машиностроительных изделий, их деталей и узлов; - проведения пневматических испытаний простых машиностроительных изделий, их деталей и узлов; - проведения механических испытаний простых машиностроительных изделий, их деталей, узлов и механизмов под нагрузкой до 10 т; -устранения дефектов, обнаруженных после испытания простых машиностроительных изделий, их деталей, узлов и механизмов
		Умения:
		- читать и применять техническую документацию на простые машиностроительные изделия, их детали, узлы и механизмы; - подготавливать простые машиностроительные изделия, их детали и узлы к гидравлическим и пневматическим испытаниям; - выявлять причины дефектов, предупреждать возможные дефекты при обработке поверхностей заготовок деталей простых машиностроительных изделий; - использовать стандартные контрольно-измерительные инструменты
		Знания:
		- машиностроительное черчение в объеме, необходимом для выполнения работы; - правила чтения технической документации (рабочих чертежей, технологических карт) в объеме, необходимом для выполнения работы; - конструкция, устройство и принципы работы испытываемых простых машиностроительных изделий, их деталей, узлов и механизмов; - последовательность действий при испытаниях простых машиностроительных изделий, их деталей, узлов и механизмов; - виды, основные характеристики, назначение и правила применения приборов контроля при механических испытаниях простых машиностроительных изделий, их деталей, узлов и механизмов; - правила оформления результатов испытаний; - методы устранения дефектов после гидравлических и пневматических испытаний простых машиностроительных изделий, их деталей и узлов

4.3. Матрица соответствия компетенций и составных частей ОПОП-П по специальности:

4.3.1. Матрица соответствия видов деятельности по ФГОС СПО, профессиональным стандартам, квалификационным справочникам

Наименование ВД	**Код и наименование ПК**	**Код профессионального стандарта**	**Код и наименование обобщенной трудовой функции**	**Код и наименование трудовой функции**
ВД по ФГОС СПО				
ВД 1 Выполнение регламентных работ по поддержанию автотранспортных средств в исправном состоянии	ПК 1.1 Проводить предпродажную подготовку автотранспортных средств в процессе оказания услуг по продаже автотранспортных средств потребителям ПК 1.2 Осуществлять техническое обслуживание автотранспортных средств	33.005 Специалист по техническому диагностированию и контролю технического состояния колесных транспортных средств при техническом осмотре	А Выполнение вспомогательных операций для реализации методов проверки технического состояния колесных ТС и обеспечение работоспособности средств технического диагностирования и и дополнительного технологического оборудования	ТФ А/01.5 Подготовка к эксплуатации средств технического диагностирования колесных ТС и дополнительного технологического оборудования
ВД 2 Ремонт механических систем и установка дополнительного оборудования на автотранспортные средства	ПК 2.1. Выполнять монтажные, демонтажные, регулировочные и диагностические работы механических компонентов автотранспортных средств ПК 2.2. Выполнять ремонт узлов, агрегатов и механических систем автотранспортных средств ПК 2.3. Выполнять установку дополнительного оборудования на автотранспортные средства	33.005 Специалист по техническому диагностированию и контролю технического состояния колесных транспортных средств при техническом осмотре	А Выполнение вспомогательных операций для реализации методов проверки технического состояния колесных ТС и обеспечение работоспособности средств технического диагностирования и и дополнительного технологического оборудования	ТФ А/03.5 Выполнение вспомогательных операций для реализации методов проверки технического состояния колесных ТС
	ПК 2.4 Проводить окраску автомобильных кузовов	31.005 Работник окрасочного производства в автомобилестроении	ОТФ G Окрашивание поверхностей кузовов и деталей	G/01.3 Нанесение окончательного покрытия на поверхности кузовов и деталей G/02.3 Окраска и сушка изделий на окрасочно-сушильном оборудовании

ВД по запросу работодателя				
ВД 4 Выполнение работ по профессии 18466 Слесарь механосборочных работ	ПК 4.1 Применять слесарные и механические методы обработки машиностроительных изделий с помощью приспособлений, режущего и измерительного инструмента в соответствии с производственными спецификациями требованиями безопасности на рабочем месте	40.200 Слесарь механосборочных работ	А Изготовление простых машиностроительных изделий	А/01.2 Слесарная обработка заготовок деталей простых машиностроительных изделий
	ПК 4.2. Обеспечивать готовность узлов, механизмов машин и оборудования к работе путем их сборки и регулировки в соответствии с производственным заданием и требованиями охраны труда			А/02.02 Сборка простых машиностроительных изделий, их узлов и механизмов
	ПК 4.3. Выполнять подгонку, соединение, смазку и испытание узлов и механизмов машин, оборудования, агрегатов в соответствии с производственным заданием с соблюдением требований охраны труда, пожарной, промышленной и экологической безопасности			А/03.2 Испытания простых машиностроительных изделий, их деталей, узлов и механизмов

При отсутствии ПС, ВД по запросу работодателя

Наименование вида деятельности	Код и наименование профессиональной компетенции	Наименование квалификационного справочника	Наименование раздела	Должностные характеристики
ВД 3 Выполнение работ по профессии 11442 Водитель автомобиля категории «В»	ПК 3.1 Управлять автомобилями категории «В» ПК 3.3 Осуществлять техническое обслуживание транспортных средств в пути следования ПК 3.4 Устранять мелкие	Тарифно-квалификационные характеристики по общеотраслевым профессиям рабочих (Постановление Минтруда РФ от 10.11.1992 № 31 (ред. от 24.11.2008))	Тарифно-квалификационные характеристики по общеотраслевым профессиям рабочих	Управление автомобилями, грузовыми автомобилями (автопоездами) всех типов грузоподъемностью до 3,5 тонн. Заправка автомобилей топливом, смазочными материалами и охлаждающей жидкостью. Проверка технического состояния и прием автомобиля перед выездом на линию, сдача его и постановка на отведенное место по возвращении в автохозяйство.

	неисправности, возникающие во время эксплуатации транспортных средств ПК 3.5 Работать с документацией установленной формы ПК 3.6 Проводить первоочередные мероприятия на месте дорожно-транспортного происшествия			Подача автомобилей под погрузку и разгрузку грузов и контроль за погрузкой, размещением и креплением груза в кузове автомобиля. Устранение возникших во время работы на линии мелких неисправностей, не требующих разборки механизмов. Оформление путевых документов

4.3.3. Матрица соответствия компетенций и составных частей ПОП СПО профессии 23.01.17 Мастер по ремонту и обслуживанию автомобилей

Индекс	Наименование		Код общих и профессиональных компетенций, осваиваемых в рамках дисциплин (профессиональных модулей)																						
		Общие компетенции (ОК)									Профессиональные компетенции (ПК)														
		01	02	03	04	05	06	07	08	09	1.1	1.2	2.1	2.2	2.3	2.4	3.1	3.2	3.3	3.4	3.5	3.6	4.1	4.2	4.3
ООД	Общеобразовательные дисциплины																								
ОУП.01	Русский язык				+	+				+															
ОУП.02	Литература	+	+	+	+	+	+			+															
ОУП.03	Обществознание	+	+	+	+	+	+	+		+															
ОУП.04	Иностранный язык	+	+		+					+															
ОУП.05	География	+	+	+	+	+	+	+		+															
ОУП06	История	+	+		+	+	+																		
ОУП.07	Физическая культура				+				+																
ОУП.08	Основы безопасности и защиты Родины	+	+			+		+		+															

ОУП.09	Химия	+	+		+			+																	
ОУП.10	Биология	+	+		+			+																	
ОУП.11	Индивидуальный проект	+	+																						
УПП.01	Математика	+	+	+	+	+	+	+																	
УПП.02	Информатика	+	+																						
УПП.03	Физика	+	+	+	+	+		+																	
СГ	Социально-гуманитарный цикл																								
СГ.01	История России	+	+	+	+	+	+			+															
СГ.02	Иностранный язык в профессиональной деятельности		+		+	+				+															
СГ.03	Безопасность жизнедеятельности	+									+	+	+	+	+										
СГ.04	Физическая культура				+				+																
СГ.05	Основы бережливого производства				+			+			+	+	+	+	+										
ОП	Общепрофессиональный цикл																								
ОП.01	Материаловедение	+	+	+	+	+	+	+		+	+	+	+	+	+										
ОП.02	Электротехника	+	+	+	+						+	+	+	+	+										
ОП.03	Охрана труда	+	+		+	+	+	+		+	+	+	+	+	+										
ОП.04 ц	Информационные технологии в транспортной отрасли	+	+							+	+														
ПЦ	Профессиональный цикл																								
ПМ.01	Выполнение регламентных работ по поддержанию автотранспортных средств в исправном состоянии																								
МДК.01.01	Устройство автотранспорт	+	+	+	+					+	+	+													

	ных средств																								
МДК.01.02	Техническое обслуживание автотранспортных средств	+	+	+	+					+	+	+													
МДК.01.03	Предпродажная подготовка автотранспортных средств	+	+	+	+					+	+	+													
УП.01.01	Учебная практика	+	+	+	+	+	+	+	+	+	+	+													
ПП.01.01	Производственная практика	+	+	+	+	+	+	+	+	+	+	+													
ПМ.02	Ремонт механических систем и установка дополнительного оборудования на автотранспортные средства																								
МДК.02.01	Диагностика автотранспортных средств	+	+	+	+					+			+	+	+										
МДК.02.02	Ремонт автотранспортных средств	+	+	+	+					+			+	+	+										
МДК.02.03	Установка дополнительного оборудования	+	+	+	+					+			+	+	+										
МДК 02.04	Окраска автомобильных кузовов	+	+	+	+					+						+									
УП.02.01	Учебная практика	+	+	+	+	+	+	+	+	+			+	+	+										
ПП.02.01	Производственная практика	+	+	+	+	+	+	+	+	+			+	+	+										
ПМ.03	Выполнение работ по профессии 11442 Водитель автомобиля																								
МДК.03.01	Теоретические и практические основы вождения автомобиля	+	+	+	+					+							+	+	+	+	+	+			
УП.03.01	Учебная практика	+	+	+	+	+	+	+	+	+							+	+	+	+	+	+			
ПМ.04	Выполнение работ по профессии 18466 Слесарь механосборочных работ																								

МДК 04.01	Слесарная обработка заготовок деталей простых машиностроительных изделий	+	+	+	+					+														+	+	+
МДК.04.02.	Сборка и испытание машиностроительных изделий, их узлов и механизмов	+	+	+	+					+														+	+	+
УП.04.01	Учебная практика	+	+	+	+					+														+	+	+
ПП.04.01	Производственная практика	+	+	+	+					+														+	+	+

Раздел 5. Структура и содержание образовательной программы

5.1. Учебный план

Индекс	Наименование[1]	Форма промежуточной аттестации (зачет, диф. зачет,	Всего	В т.ч. в форме практической подготовки	**Объем образовательной программы в академических часах**							Объем образовательной программы, распределённой по курсам и семестрам			
												1 курс		2 курс	
					Учебные занятия	Практики	Курсовой проект (работа)	Самостоятельная работа[2]	Промежуточная аттестация	**Обязательная часть образовательной программы в ак.ч.**	Вариативная часть образовательной программы в ак.ч.	1 семестр	2семестр	3 семестр	4 семестр
1	2	3	4	5	6	7	8	9	11	12	13	14	15	16	17
ОУП	**Общие учебные предметы**		**848**	**460**	**352**	**436**		**24**	**36**	**848**		**376**	**472**		
ОУП.01	Русский язык	экз	72	26	28	26			18	72		32	40		
ОУП.02	Литература	д.з.	108	56	52	56				108		50	58		
ОУП.03	Обществознание	д.з.	72	38	34	38				72		32	40		
ОУП.04	Иностранный язык	к.р./д.з	72	72	0	72				72		30	42		
ОУП.05	География	д.з.	72	28	44	28				72		28	44		
ОУП.06	История	экз	136	38	80	38			18	136		64	72		
ОУП.07	Физическая культура	д.з./д.з	72	68	4	68				72		34	38		
ОУП.08	Основы безопасности и защиты Родины	д.з.	68	48	20	48				68		34	34		
ОУП.09	Химия	д.з.	72	28	44	28				72		28	44		
ОУП.10	Биология	д.з.	72	30	42	30				72		28	44		
ОУП.11	Индивидуальный проект	др.	32	28	4	4		24		32		16	16		
УПП	**Учебные предметы профильные**		**628**	**276**	**314**	**278**			**36**	**628**		**236**	**392**		
УПП.01	Математика	к.р/экз	340	132	190	132			18	340		120	220		
УПП.02	Информатика	к.р./др/ д.з	144	108	36	108				144		68	76		

УПП.03	Физика	экз	144	38	88	38			18	144		48	96		
ПП	**Профессиональная подготовка**		**1476**	**1176**	**380**	**934**			**126**	**586**	**890**			**612**	**864**
СГ	**Социально-гуманитарный цикл**		**180**	**86**	**96**	**84**				**160**	**20**			**34**	**146**
СГ.01	История России	контр	36	8	28	8				32	4				36
СГ.02	Иностранный язык в профессиональной деятельности	др/д.з	36	18	18	18				32	4			16	20
СГ.03	Безопасность жизнедеятельности	контр	36	18	20	16				32	4				36
СГ.04	Физическая культура	зач./д.з	36	36	0	36				32	4			18	18
СГ.05	Основы бережливого производства	контр	36	6	30	6				32	4				36
ОП	**Общепрофессиональный цикл**		**144**	**98**	**70**	**74**				**108**	**36**			**144**	
ОП.01	Материаловедение	контр	36	22	20	16				36				36	
ОП.02	Электротехника	контр	36	22	20	16				36				36	
ОП.03	Охрана труда	контр	36	18	30	6				36				36	
ОП.04ц	Информационные технологии в транспортной отрасли	контр	36	36		36					36			36	
ПЦ	**Профессиональный цикл**		**1116**	**956**	**214**	**776**			**126**	**282**	**834**			**434**	**682**
ПМ.01	**Выполнение регламентных работ по поддержанию автотранспортных средств в исправном состоянии**		**298**	**252**	**56**	**206**			**36**	**120**	**178**			**298**	
МДК.01.01	Устройство автотранспортных средств	экз*	55	32	22	24			9	42	13			55	
МДК.01.02	Техническое обслуживание автотранспортных средств	экз*	45	26	16	20			9	42	3			45	
МДК.01.03	Предпродажная подготовка автотранспортных средств	д.з	36	28	18	18				36				36	
УП.01.01	Учебная практика	д.з	36	36		36					36			36	
ПП.01.01	Производственная практика	д.з	108	108		108					108			108	
ПМ.01.ЭК	Экзамен по модулю	экз	18	18					18		18			18	
ПМ.02	**Ремонт механических систем и установка дополнительного оборудования на автотранспортные средства**		**442**	**390**	**76**	**330**			**36**	**162**	**280**				**442**
МДК.02.01	Диагностика автотранспортных средств	экз*	42	30	18	18			6	42					42
МДК.02.02	Ремонт автотранспортных средств	экз*	52	38	24	22			6	52					52
МДК.02.03	Установка дополнительного оборудования	экз*	32	22	16	10			6	32					32
МДК.02.04	Окраска автомобильных кузовов	д.з	46	30	18	28					46				46
УП.02.01	Учебная практика	д.з	108	108		108				36	72				108

ПП.02.01	Производственная практика	д.з	144	144		144					144				144
ПМ.02.ЭК	Экзамен по модулю	экз	18	18					18		18				18
ПМ.03	**Выполнение работ по профессии 11442 Водитель автомобиля**		**190**	**154**	**36**	**118**			**36**		**190**			**136**	**54**
МДК.03.01	Теоретические и практические основы вождения автомобиля	экз	112	76	36	58			18		112			112	
УП.03.01	Учебная практика	д.з	60	60		60					60			24	36
ПМ.03.ЭК	Квалификационный экзамен	экз	18	18					18		18				18
ПМ.04	**Выполнение работ по профессии 18466 Слесарь механосборочных работ**		**186**	**160**	**46**	**122**			**18**		**186**				**186**
МДК.04.01	Слесарная обработка заготовок деталей простых машиностроительных изделий	д.з*	48	36	24	24					48				48
МДК.04.02	Сборка и испытание машиностроительных изделий, их узлов и механизмов	д.з*	48	34	22	26					48				48
УП.04.01	Учебная практика	д.з	36	36		36					36				36
ПП.04.01	Производственная практика	д.з	36	36		36					36				36
ПМ.04.01	Квалификационный экзамен	экз	18	18					18		18				18
ГИА.00	**Государственная итоговая аттестация**	экз	**36**	**36**						**36**					**36**
Итого:			**2952**	**1912**	**1046**	**1648**		**24**	**198**	**2062**	**890**	**612**	**864**	**612**	**864**

5.2. Календарный учебный график

Календарный учебный график

Мес	Сентябрь					Октябрь				Ноябрь				Декабрь					Январь			Февраль				Март					Апрель				Май				Июнь					Июль				Август			
Числа	1 - 7	8 - 14	15 - 21	22 - 28	29 - 5	6 - 12	13 - 19	20 - 26	27 - 2	3 - 9	10 - 16	17 - 23	24 - 30	1 - 7	8 - 14	15 - 21	22 - 28	29 - 4	5 - 11	12 - 18	19 - 25	26 - 1	2 - 8	9 - 15	16 - 22	23 - 1	2 - 8	9 - 15	16 - 22	23 - 29	30 - 5	6 - 12	13 - 19	20 - 26	27 - 3	4 - 10	11 - 17	18 - 24	25 - 31	1 - 7	8 - 14	15 - 21	22 - 28	29 - 5	6 - 12	13 - 19	20 - 26	27 -2	3 - 9	10 - 16	17 - 23	24 - 31
Нед	1	2	3	4	5	6	7	8	9	10	11	12	13	14	15	16	17	18	19	20	21	22	23	24	25	26	27	28	29	30	31	32	33	34	35	36	37	38	39	40	41	42	43	44	45	46	47	48	49	50	51	52
I																		К	К																							Э	Э	К	К	К	К	К	К	К	К	К
II											У У У У	У	П	П	П	Э	Э	К	К												У	У	У	У	У	П	П	П	П	П	Э	Э	Г	=	=	=	=	=	=	=	=

Сводные данные

		Курс 1			Курс 2			Итого
		Сем. 1	Сем. 2	Всего	Сем. 3	Сем. 4	Всего	
	Обучение по дисциплинам и междисциплинарным курсам	17	22	39	10 5/6	11	21 5/6	60 5/6
У	Учебная практика				1 4/6	5	6 4/6	6 4/6
П	Производственная практика (по профилю специальности)				3	5	8	8
Э	Промежуточная аттестация		2	2	1 3/6	2	3 3/6	5 3/6
Г	Проведение государственного экзамена					1	1	1
К	Каникулы	2	9	11	2		2	13
Итого		19	33	**52**	19	24	**43**	95

5.3. Обоснование распределения вариативной части образовательной программы

№ п/п	Код и наименование учебной дисциплины/профессионального модуля	Количество часов	Категория 1. ПОП-П/работодатель 2. ЦОМ/проект	Обоснование
1	ОП.04ц Информационные технологии в транспортной отрасли	36	ЦОМ/проект	Расширение подготовки, определяемой содержанием обязательной части, углубление подготовки обучающихся при формировании ОК 01, ОК 02, ОК 09, по запросу работодателя (Сеть автосервисов «Реактор» ИП Надточий); ООО «ФИТ Омск»; АО «Омскоблавтотранс»; ООО «М-Тракс»; АО «Пассажирское предприятие №8»; ООО «ОмскМАЗЦентр»; ООО «ПСК «Омскдизель»).
2	МДК.02.04 Окраска автомобильных кузовов	46	ПОП-П/работодатель	Расширение подготовки, определяемой содержанием обязательной части, углубление подготовки обучающихся при формировании ОК 1; ОК 2; ОК 3; ОК 4; ОК 9; ПК 2.1; ПК 2.2; ПК 2.3 по запросу работодателя (Сеть автосервисов «Реактор»; ООО «ФИТ Омск»).
3	ПМ 03 Выполнение работ по профессии 11442 Водитель автомобиля	190	ПОП-П/работодатель	Расширение подготовки, определяемой содержанием обязательной части, углубление подготовки обучающихся при формировании ОК 1; ОК 2; ОК 3; ОК 4; ОК 5; ОК 6; ОК 7; ОК 8; ОК 9; ПК 3.1; ПК 3.2; ПК 3.3; ПК 3.4; ПК 3.5; ПК 3.6 по запросу работодателя (Сеть автосервисов «Реактор» ИП Надточий); ООО «ФИТ Омск»)
4	ПМ 04 Выполнение работ по профессии 18466 Слесарь механосборочных работ	186	ПОП-П/работодатель	Расширение подготовки по специальности, изучение дополнительной профессии «Слесарь механосборочных работ», а также углубление подготовки обучающихся при формировании ОК 1; ОК 2; ОК 3; ОК 9; ПК 4.1; ПК 4.2; ПК 4.3 по запросу работодателя (АО «Омскоблавтотранс»; ООО «М-Тракс»; АО «Пассажирское предприятие №8»; ООО «ОмскМАЗЦентр»; ООО «ПСК «Омскдизель»)
Итого		**458**	---	---

5.3. План обучения в форме практической подготовки на предприятии (на рабочем месте)

№ п/п	Вид учебного занятия. Тема / Виды работ практик	Код и наименование МДК, практики	Длительность обучения (в ак. часах)	Семестр обучения	Наименование рабочего места, участка/структурного подразделения	Ответственный от предприятия
1.	1. Работы по проведению ежедневного технического обслуживания автомобилей. 2. Работы по проведению первого технического обслуживания автомобилей. 3. Работы по проведению второго технического обслуживания автомобилей. 4. Работы по проведению сезонного технического обслуживания автомобилей. 5. Работы по техническому обслуживанию оборудования предприятия технического сервиса автомобилей. 6. Стажёрская работа складского работника. 7. Проверка кузова автомобиля. 8. Проверка уровня масла и рабочих жидкостей. 9. Контроль работы ходовой части, тормозной системы и рулевого управления. 10. Контроль работы электрооборудования. 11. Корректировка светового потока фар. 12. Приём, внешний осмотр, выявление повреждений автомобиля с пробегом. 13. Проведение диагностики систем автомобиля с пробегом. 14. Подготовка автомобиля с пробегом на продажу.	ПП.01.01 Производственная практика по ПМ 01 Выполнение регламентных работ по поддержанию автотранспортных средств в исправном состоянии	108	3	Сеть автосервисов «Реактор» (ИП Резниченко, ИП Денщик, ИП Надточий); ООО «ФИТ Омск»; АО «Омскоблавтотранс»; ООО «М-Тракс»; МП г. Омска «Электрический транспорт»; АО «Пассажирское предприятие №8»; ООО «ТК «Автобусы Омска»; ООО «ОмскМАЗЦентр»; ООО «ПСК «Омскдизель».	Наставник от предприятия
2	1. Диагностирование механизмов и систем двигателя. 2. Диагностирование электрических и электронных систем. 3. Диагностирование состояния механизмов и агрегатов трансмиссии. 4. Диагностирование состояния подвески, колес и шин автомобиля. 5. Диагностирование состояния рулевого управления и тормозной системы. 6. Диагностирование основных параметров кузова. 7. Составление заявок на запасные части и материалы; 8.Текущий ремонт механизмов, узлов и систем автомобильных двигателей; 9. Текущий ремонт узлов и элементов электрооборудования; 10. Текущий ремонт узлов и механизмов трансмиссии;	ПП.02.01 Производственная практика по ПМ 02 Ремонт механических систем и установка дополнительного оборудования на автотранспортные средства	144	4	Сеть автосервисов «Реактор» (ИП Резниченко, ИП Денщик, ИП Надточий); ООО «ФИТ Омск»; АО «Омскоблавтотранс»; ООО «М-Тракс»; МП г. Омска «Электрический транспорт»; АО «Пассажирское	Наставник от предприятия

	11. Текущий ремонт ходовой части автомобиля; 12. Текущий ремонт механизмов управления и тормозной системы; 13. Текущий ремонт элементов и систем дополнительного оборудования; 14. Выполнение работ по замене и ремонту отдельных узлов и деталей кузова автомобиля; 15. Окраска деталей кузова автомобиля. 16. Демонтаж монтаж интерьера, установка шумоизоляции салона. 17. Установка цифрового дополнительного оборудования. 18. Изменение конструкции автомобиля дополнительным оборудованием.				предприятие №8»; ООО «ТК «Автобусы Омска»; ООО «ОмскМАЗЦентр»; ООО «ПСК «Омскдизель».	
3	1. Выполнение технологических операций по испытанию простых машиностроительных изделий, их деталей, узлов и механизм; 2. Выполнение сборки простых машиностроительных изделий, их деталей, узлов и механизм; 3. Проведение гидравлических, пневматических, механических простых машиностроительных изделий, их деталей, узлов и механизм; 4. Контроль параметров простых машиностроительных изделий, их деталей, узлов и механизм	ПП.04.01 Производственная практика по ПМ 04 Выполнение работ по профессии 18466 Слесарь механосборочных работ	36	4	Сеть автосервисов «Реактор» (ИП Резниченко, ИП Денщик, ИП Надточий); ООО «ФИТ Омск»; АО «Омскоблавтотранс»; ООО «М-Тракс»; МП г. Омска «Электрический транспорт»; АО «Пассажирское предприятие №8»; ООО «ТК «Автобусы Омска»; ООО «ОмскМАЗЦентр»; ООО «ПСК «Омскдизель».	Наставник от предприятия

5.3. Рабочие программы учебных дисциплин и профессиональных модулей.

Рабочая программа учебной дисциплины (модуля) является составной частью образовательной программы и определяет содержание дисциплины (модуля), запланированные результаты обучения, составные части учебного процесса, формы и методы организации учебного процесса и контроля знаний обучающихся, учебно-методическое и материально-техническое обеспечение учебного процесса по соответствующей дисциплине (модулю).

Совокупность запланированных результатов обучения по дисциплинам (модулям) обеспечивает формирование у выпускника всех компетенций, установленных ФГОС СПО.

Рабочие программы профессиональных модулей и учебных дисциплин обязательной части образовательной программы приведены в Приложениях 1, 2 к ОПОП-П.

5.4. Рабочая программа воспитания и календарный план воспитательной работы.

Цель рабочей программы воспитания – развитие личности, создание условий для самоопределения и социализации на основе социокультурных, духовно-нравственных ценностей и принятых в российском обществе правил и норм поведения в интересах человека, семьи, общества и государства, формирование у обучающихся чувства патриотизма, гражданственности, уважения к памяти защитников Отечества и подвигам Героев Отечества, закону и правопорядку, человеку труда и старшему поколению, взаимного уважения, бережного отношения к культурному наследию и традициям многонационального народа Российской Федерации, природе и окружающей среде.

Рабочая программа воспитания и календарный план воспитательной работы по специальности представлены в Приложении 5.

5.5. Практическая подготовка

Практическая подготовка при реализации образовательных программ СПО направлена на формирование, закрепление, развитие практических навыков и компетенций по профилю образовательной программы, путем расширения компонентов (частей) образовательной программы, предусматривающих моделирование условий, непосредственно связанных с будущей профессиональной деятельностью.

Образовательная деятельность в форме практической подготовки реализуется, в том числе, на рабочих местах Сети автосервисов «Реактор» (ИП Резниченко, ИП Денщик, ИП Надточий); ООО «ФИТ Омск»; АО «Омскоблавтотранс»; ООО «М-Тракс»; МП г. Омска «Электрический транспорт»; АО «Пассажирское предприятие №8»; ООО «ТК «Автобусы Омска»; ООО «ОмскМАЗЦентр»; ООО «ПСК «Омскдизель» при проведении производственной практики предприятия работодателя, а также

при проведении практических и лабораторных занятий, учебной практики и иных видов учебной деятельности;

- может включать в себя отдельные лекции, семинары, которые предусматривают передачу обучающимся в формате демонстрации (моделирования) практических компонентов учебной информации, необходимой для последующего выполнения работ, связанных с будущей профессиональной деятельностью.

Образовательная деятельность в форме практической подготовки может быть организована на любом курсе обучения, охватывая дисциплины, профессиональные модули, все виды практики, предусмотренные учебным планом образовательной программы.

Практическая подготовка организуется в специальных помещениях и структурных подразделениях образовательной организации, а также в специально оборудованных помещениях (рабочих местах) Сети автосервисов «Реактор» (ИП Резниченко, ИП Денщик, ИП Надточий); ООО «ФИТ Омск»; АО «Омскоблавтотранс»; ООО «М-Тракс»; МП г. Омска «Электрический транспорт»; АО «Пассажирское предприятие №8»; ООО «ТК «Автобусы Омска»; ООО «ОмскМАЗЦентр»; ООО «ПСК «Омскдизель» на основании договора о практической подготовке обучающихся.

5.6. Государственная итоговая аттестация

Государственная итоговая аттестация осуществляется в соответствии с Порядком проведения ГИА.

Государственная итоговая аттестация обучающихся проводится в форме демонстрационного экзамена.

Программа ГИА включает общие сведения; примерные требования к проведению демонстрационного экзамена. Программа ГИА представлена в Приложении 4.

Раздел 6. Условия реализации образовательной программы

6.1. Материально-техническое и учебно-методическое обеспечение образовательной программы.

6.1.1. Требования к материально-техническому и учебно-методическому обеспечению реализации образовательной программы установлены в соответствующем ФГОС СПО.

6.1.2. Перечень специальных помещений для проведения занятий всех видов, предусмотренных образовательной программой.

Кабинеты:

- Гуманитарных дисциплин;
- Иностранного языка в профессиональной деятельности;
- Безопасности жизнедеятельности;

- Охраны труда;
- Основ бережливого производства;
- Электротехники;
- Материаловедения;
- Устройства автомобилей

Лаборатории:

- Диагностики электрических и электронных систем автомобиля;
- Ремонта автомобильных двигателей;
- Ремонта трансмиссий, ходовой части и механизмов управления автомобилей Мастерские:
    - Слесарно-станочная;
    - Сварочная;
    - Разборочно-сборочная;
    - Технического обслуживания автомобилей, включающая участки:
- уборочно-моечный;
- диагностический;
- слесарно-механический;
- кузовной;
- окрасочный.

Зоны по видам работ:

- Техническое обслуживание шасси и трансмиссии автомобилей;
- Техническое обслуживание двигателей внутреннего сгорания;
- Эксплуатация автомобильного электрооборудования и автоматики;
- Инструментальный контроль транспортных средств;
- Механическая обработка металла и деталей машин;
- Эксплуатация автомобильного транспорта;
- Ремонт и техническое обслуживание грузовой и тяжелой техники;
- Окраска автомобилей;
- Ремонт агрегатов и узлов автомобилей;
- Управление электронными и интеллектуальными системами автомобилей.

Спортивный комплекс.

Залы:

– библиотека, читальный зал с выходом в Интернет;

– актовый зал.

6.2. Применение электронного обучения и дистанционных образовательных технологий.

Программа сочетает обучение в образовательной организации и на рабочем месте на базе работодателя с широким использованием в обучении цифровых технологий.

При реализации образовательной программы возможно применение электронного обучения и дистанционных образовательных технологий.

Не допускается реализация образовательной программы с применением исключительно электронного обучения, дистанционных образовательных технологий.

6.3. Кадровые условия реализации образовательной программы

Требования к кадровым условиям реализации образовательной программы установлены во ФГОС СПО по профессии 23.01.17 Мастер по ремонту и обслуживанию автомобилей.

Реализация образовательной программы обеспечивается педагогическими работниками образовательной организации, а также лицами, привлекаемыми к реализации образовательной программы на иных условиях, в том числе из числа руководителей и работников Сети автосервисов «Реактор» (ИП Резниченко, ИП Денщик, ИП Надточий); ООО «ФИТ Омск»; АО «Омскоблавтотранс»; ООО «М-Тракс»; МП г. Омска «Электрический транспорт»; АО «Пассажирское предприятие №8»; ООО «ТК «Автобусы Омска»; ООО «ОмскМАЗЦентр»; ООО «ПСК «Омскдизель», направление деятельности которых соответствует области профессиональной деятельности 17 Транспорт и имеющими стаж работы в данной профессиональной области не менее трех лет.

Работники, привлекаемые к реализации образовательной программы, должны получать дополнительное профессиональное образование по программам повышения квалификации не реже одного раза в три года с учетом расширения спектра профессиональных компетенций, в том числе в форме стажировки в организациях, направление деятельности которых соответствует области профессиональной деятельности 17 Транспорт, при условии соответствия полученных компетенций требованиям к квалификации педагогического работника.

Доля педагогических работников (в приведенных к целочисленным значениям ставок), имеющих опыт деятельности не менее трех лет в организациях, направление деятельности которых соответствует области профессиональной деятельности, в общем числе педагогических работников, обеспечивающих освоение обучающимися профессиональных модулей образовательной программы, должна быть не менее 25 %.

Сведения о педагогических (научно-педагогических) работниках, участвующих в реализации образовательной программы, и лицах, привлекаемых к реализации образовательной программы на иных условиях

№ п/п	ФИО (при наличии) специалиста-практика	Наименование организации, осуществляющей деятельность в профессиональной сфере, в которой работает специалист-практик по основному месту работы или на условиях внешнего совместительства	Занимаемая специалистом-практиком должность	Общий трудовой стаж работы специалиста-практика в организациях, осуществляющих деятельность в профессиональной сфере, соответствующей профессиональной деятельности, к которой готовятся обучающиеся
1	По согласованию	Сеть автосервисов «Реактор» (ИП Резниченко, ИП Денщик, ИП Надточий); ООО «ФИТ Омск»; АО «Омскоблавтотранс»; ООО «М-Тракс»; МП г. Омска «Электрический транспорт»; АО «Пассажирское предприятие №8»; ООО «ТК «Автобусы Омска»; ООО «ОмскМАЗЦентр»; ООО «ПСК «Омскдизель»	По согласованию	Не менее 3 лет

6.4. Примерные расчеты финансового обеспечения реализации образовательной программы

Расчеты нормативных затрат оказания государственных услуг по реализации образовательной программы в соответствии с направленностью и квалификацией осуществляются в соответствии с Перечнем и составом стоимостных групп профессий и специальностей по государственным услугам по реализации основных профессиональных образовательных программ среднего профессионального образования – программ подготовки специалистов среднего звена, итоговые значения и величина составляющих базовых нормативов затрат по государственным услугам по стоимостным группам профессий и специальностей, отраслевые корректирующие коэффициенты и порядок их применения, утверждаемые Минпросвещения России ежегодно.

Финансовое обеспечение реализации образовательной программы, определенное в соответствии с бюджетным законодательством Российской Федерации и Федеральным законом от 29 декабря 2012 № 273-ФЗ «Об образовании в Российской Федерации», включает в себя затраты на оплату труда преподавателей и мастеров производственного обучения с учетом обеспечения уровня средней заработной платы педагогических работников за выполняемую ими учебную (преподавательскую) работу и другую работу в соответствии с Указом Президента Российской Федерации от 7 мая 2012 г. № 597 «О мероприятиях по реализации государственной социальной политики».

Расчетная величина стоимости обучения из расчета на одного обучающегося в соответствии с рекомендациями федеральных и региональных нормативных документов составляет 166 630, 03 руб.

РАБОЧАЯ ПРОГРАММА ДИСЦИПЛИНЫ

ОУП.01 РУССКИЙ ЯЗЫК

по профессии

23.01.17 Мастер по ремонту и обслуживанию автомобилей

на базе основного общего образования

технологический профиль обучения

очная форма обучения

г. Омск, 2026

Рабочая программа учебной дисциплины (далее УД) разработана на основе Федерального государственного образовательного стандарта СОО (далее ФГОС СОО), Федеральной рабочей программы по учебному предмету Русский язык (базовый уровень), примерной программы общеобразовательной учебной дисциплины «Русский язык», основной профессиональной образовательной программы (далее ОПОП) по профессии 23.01.17 Мастер по ремонту и обслуживанию автомобилей.

Организация-разработчик: бюджетное профессиональное образовательное учреждение Омской области «Омский автотранспортный колледж»

Разработчик: Жукова Мария Николаевна, преподаватель

Рабочая программа утверждена на заседании ЦМК «Общеобразовательные, общие гуманитарные и социально-экономические дисциплины»
Протокол № ___ от «____» _____2026 года
Председатель ЦМК «Общеобразовательные, общие гуманитарные и социально-экономические дисциплины» _____ / Вахитова В.А.

© Жукова Мария Николаевна, 2026

© БПОУ ОО «Омский АТК», 2026

СОДЕРЖАНИЕ ПРОГРАММЫ

1. ОБЩАЯ ХАРАКТЕРИСТИКА	4
1.1. Цель и место дисциплины в структуре основной образовательной программы	4
1.2. Планируемые результаты освоения дисциплины	4
2. СТРУКТУРА И СОДЕРЖАНИЕ ДИСЦИПЛИНЫ	13
2.1 Трудоемкость освоения дисциплины	13
2.2. Содержание дисциплины	14
3. УСЛОВИЯ РЕАЛИЗАЦИИ ПРОГРАММЫ ДИСЦИПЛИНЫ	23
3.1. Материально-техническое обеспечение	23
3.2. Учебно-методическое обеспечение	23
4. КОНТРОЛЬ И ОЦЕНКА РЕЗУЛЬТАТОВ ОСВОЕНИЯ ДИСЦИПЛИНЫ	25

1. ОБЩАЯ ХАРАКТЕРИСТИКА

1.1 Цель и место учебной дисциплины в структуре основной профессиональной образовательной программы

Цель дисциплины «ОУП.01 Русский язык»: формирование у обучающихся знаний и умений в области языка, навыков их применения в практической профессиональной деятельности.

Дисциплина «ОУП.01 Русский язык» является обязательной частью общеобразовательной подготовки ОПОП по профессии 23.01.17 Мастер по ремонту и обслуживанию автомобилей.

Связь с другими дисциплинами: ОУП.02 Литература, ОУП.11 Индивидуальный проект.

Дисциплина «ОУП.01 Русский язык» обеспечивает формирование профессиональных компетенций, общих компетенций и личностных результатов по профессии 23.01.17 Мастер по ремонту и обслуживанию автомобилей.

Особое значение дисциплина имеет при формировании и развитии ОК 4; ОК 5; ОК 9.

1.2 Планируемые результаты освоения дисциплины

1.2.1 Перечень формируемых компетенций и личностных результатов

Код и наименование формируемых компетенций	**Планируемые результаты освоения**
ОК 04 Эффективно взаимодействовать и работать в коллективе и команде	**Личностные результаты должны отражать в части:** **ценности научного познания:** – осознание ценности научной деятельности, готовность осуществлять проектную и исследовательскую деятельность индивидуально и в группе. **Метапредметные результаты должны отражать:** **Овладение универсальными коммуникативными действиями:** **б) совместная деятельность:** – понимать и использовать преимущества командной и индивидуальной работы; – принимать цели совместной деятельности, организовывать и координировать действия по ее достижению: составлять план действий, распределять роли с учетом мнений участников обсуждать результаты совместной работы;

	– координировать и выполнять работу в условиях реального, виртуального и комбинированного взаимодействия; – осуществлять позитивное стратегическое поведение в различных ситуациях, проявлять творчество и воображение, быть инициативным. **Овладение универсальными регулятивными действиями:** **г) принятие себя и других людей:** – принимать мотивы и аргументы других людей при анализе результатов деятельности; – признавать свое право и право других людей на ошибки; развивать способность понимать мир с позиции другого человека
ОК 05 Осуществлять устную и письменную коммуникацию на государственном языке Российской Федерации с учетом особенностей социального и культурного контекста	**Личностные результаты должны отражать в части:** **эстетического воспитания:** – эстетическое отношение к миру, включая эстетику быта, научного и технического творчества, спорта, труда и общественных отношений; – способность воспринимать различные виды искусства, традиции и творчество своего и других народов, ощущать эмоциональное воздействие искусства; – убежденность в значимости для личности и общества отечественного и мирового искусства, этнических культурных традиций и народного творчества; – готовность к самовыражению в разных видах искусства, стремление проявлять качества творческой личности. **Метапредметные результаты должны отражать:** **Овладение универсальными коммуникативными действиями:** **а) общение:** – осуществлять коммуникации во всех сферах жизни; – распознавать невербальные средства общения, понимать значение социальных знаков, распознавать предпосылки конфликтных ситуаций и смягчать конфликты; - развернуто и логично излагать свою точку зрения с использованием языковых средств
ОК 09 Пользоваться профессиональной документацией на государственном и иностранном языках	**Личностные результаты должны отражать в части:** **ценности научного познания:** – сформированность мировоззрения, соответствующего современному уровню развития науки и общественной практики, основанного на диалоге культур, способствующего осознанию своего места в поликультурном мире; – совершенствование языковой и читательской культуры как средства взаимодействия между людьми и познания мира; – осознание ценности научной деятельности, готовность осуществлять проектную и исследовательскую деятельность индивидуально и в группе. **Метапредметные результаты должны отражать:** **Овладение универсальными учебными познавательными действиями:** **б) базовые исследовательские действия:**

	– владеть навыками учебно-исследовательской и проектной деятельности, навыками разрешения проблем; – способность и готовность к самостоятельному поиску методов решения практических задач, применению различных методов познания; – овладение видами деятельности по получению нового знания, его интерпретации, преобразованию и применению в различных учебных ситуациях, в том числе при создании учебных и социальных проектов; – формирование научного типа мышления, владение научной терминологией, ключевыми понятиями и методами;

1.2.2. Результаты освоения элементов компетенций по учебной дисциплине (в соответствии с ФГОС СОО).

Предметные результаты:

Знать	**З1.** О функциях русского языка в современном мире (государственный язык Российской Федерации, язык межнационального общения, один из мировых языков); о русском языке как духовно-нравственной и культурной ценности многонационального народа России; о взаимосвязи языка и культуры, языка и истории, языка и личности; об отражении в русском языке традиционных российских духовно-нравственных ценностей; сформированность ценностного отношения к русскому языку **З2.** О признаках текста, его структуре, видах информации в тексте **З3.** О языке как системе, его основных единицах и уровнях; сформированность представлений о формах существования национального русского языка; знаний о признаках литературного языка и его роли в обществе **З4.** Об аспектах культуры речи: нормативном, коммуникативном и этическом; формирование системы знаний о нормах современного русского литературного языка и их основных видах (орфоэпические, лексические, грамматические, стилистические); обобщение знаний об основных правилах орфографии и пунктуации **З5.** О функциональных разновидностях языка: разговорной речи, функциональных стилях (научный, публицистический, официально-деловой), языке художественной литературы **З6**. Об изобразительно-выразительных средствах русского языка
Уметь	**У1.** Создавать устные монологические и диалогические высказывания различных типов и жанров; употреблять языковые средства в соответствии с речевой ситуацией (объем устных монологических высказываний – не менее 100 слов; объем диалогического высказывания – не менее 7-8 реплик); совершенствование умений выступать публично; представлять результаты учебно-исследовательской и проектной деятельности; использовать образовательные информационно-коммуникационные инструменты и ресурсы для решения учебных задач **У2**. Понимать, анализировать и комментировать основную и дополнительную, явную и скрытую (подтекстовую) информацию текстов, воспринимаемых зрительно и (или) на слух; выявлять логико-смысловые отношения между предложениями в тексте; создавать тексты разных функционально-смысловых

	типов; тексты научного, публицистического, официально-делового стилей разных жанров (объем сочинения – не менее 150 слов) **У3**. Владеть навыками самоанализа и самооценки на основе наблюдений за собственной речью **У4**. Использовать разные виды чтения и аудирования, приемы информационно-смысловой переработки прочитанных и прослушанных текстов, включая гипертекст, графику, инфографику и другое (объем текста для чтения – 450-500 слов; объем прослушанного или прочитанного текста для пересказа от 250 до 300 слов); совершенствование умений создавать вторичные тексты (тезисы, аннотация, отзыв, рецензия и другое) **У5**. Обогащать словарный запас, расширение объема используемых в речи грамматических языковых средств; совершенствование умений анализировать языковые единицы разных уровней, тексты разных функционально-смысловых типов, функциональных разновидностей языка (разговорная речь, функциональные стили, язык художественной литературы), различной жанровой принадлежности **У6.** Применять знание норм современного русского литературного языка в речевой практике, корректировать устные и письменные высказывания; совершенствование умений применять правила орфографии и пунктуации в практике письма; сформированность умений работать со словарями и справочниками, в том числе академическими словарями и справочниками в электронном формате **У7.** Распознавать, анализировать и комментировать тексты различных функциональных разновидностей языка (разговорная речь, функциональные стили, язык художественной литературы) **У8.** Определять изобразительно-выразительные средства языка в тексте **У9.** Использовать правила русского речевого этикета в социально-культурной, учебно-научной, официально-деловой сферах общения, в повседневном общении, интернет-коммуникации

Метапредметные результаты:

Межпредметные понятия	
Познавательные УУД	**1.1 Базовые логические действия** 1.1.1 Выявлять и характеризовать существенные признаки объектов (явлений) 1.1.2 Устанавливать существенный признак классификации, основания для обобщения и сравнения, критерии проводимого анализа 1.1.3 С учетом предложенной задачи выявлять закономерности и противоречия в рассматриваемых фактах, данных и наблюдениях; предлагать критерии для выявления закономерностей и противоречий; выявлять дефицит информации, данных, необходимых для решения поставленной задачи 1.1.4 Выявлять причинно-следственные связи при изучении явлений и процессов 1.1.5 Делать выводы с использованием дедуктивных и индуктивных умозаключений, умозаключений по аналогии, формулировать гипотезы о взаимосвязях

	1.1.6 Самостоятельно выбирать способ решения учебной задачи (сравнивать несколько вариантов решения, выбирать наиболее подходящий с учетом самостоятельно выделенных критериев) **1.2 Базовые исследовательские действия** 1.2.1 Проводить по самостоятельно составленному плану опыт, несложный эксперимент, небольшое исследование по установлению особенностей объекта изучения, причинно-следственных связей и зависимостей объектов между собой 1.2.2 Оценивать на применимость и достоверность информацию, полученную в ходе исследования (эксперимента) 1.2.3 Самостоятельно формулировать обобщения и выводы по результатам проведенного наблюдения, опыта, исследования, владеть инструментами оценки достоверности полученных выводов и обобщений 1.2.4 Прогнозировать возможное дальнейшее развитие процессов, событий и их последствия в аналогичных или сходных ситуациях, выдвигать предположения об их развитии в новых условиях и контекстах 1.2.5 Использовать вопросы как исследовательский инструмент познания; формулировать вопросы, фиксирующие разрыв между реальным и желательным состоянием ситуации, объекта, самостоятельно устанавливать искомое и данное; формировать гипотезу об истинности собственных суждений и суждений других, аргументировать свою позицию, мнение **1.3 Работа с информацией** 1.3.1 Применять различные методы, инструменты и запросы при поиске и отборе информации или данных из источников с учетом предложенной учебной задачи и заданных критериев 1.3.2 Выбирать, анализировать, систематизировать и интерпретировать информацию различных видов и форм представления; находить сходные аргументы (подтверждающие или опровергающие одну и ту же идею, версию) в различных информационных источниках 1.3.3 Самостоятельно выбирать оптимальную форму представления информации и иллюстрировать решаемые задачи несложными схемами, диаграммами, иной графикой и их комбинациями 1.3.4 Оценивать надежность информации по критериям, предложенным педагогическим работником или сформулированным самостоятельно 1.3.5 Эффективно запоминать и систематизировать информацию
Коммуникативные УУД	**2.1 Общение** 2.1.1 Выражать себя (свою точку зрения) в устных и письменных текстах 2.1.2 В ходе диалога и (или) дискуссии задавать вопросы по существу обсуждаемой темы и высказывать идеи, нацеленные на решение задачи и поддержание благожелательности общения;

	сопоставлять свои суждения с суждениями других участников диалога, обнаруживать различие и сходство позиций 2.1.3 Публично представлять результаты выполненного опыта (эксперимента, исследования, проекта); самостоятельно выбирать формат выступления с учетом задач презентации и особенностей аудитории и в соответствии с ним составлять устные и письменные тексты с использованием иллюстративных материалов 2.1.4 Воспринимать и формулировать суждения, выражать эмоции в соответствии с целями и условиями общения; распознавать невербальные средства общения, понимать значение социальных знаков, знать и распознавать предпосылки конфликтных ситуаций и смягчать конфликты, вести переговоры; понимать намерения других, проявлять уважительное отношение к собеседнику и в корректной форме формулировать свои возражения **2.2 Совместная деятельность** 2.2.1 Понимать и использовать преимущества командной и индивидуальной работы при решении конкретной проблемы, обосновывать необходимость применения групповых форм взаимодействия при решении поставленной задачи; принимать цель совместной деятельности, коллективно строить действия по ее достижению: распределять роли, договариваться, обсуждать процесс и результат совместной работы; уметь обобщать мнения нескольких человек, проявлять готовность руководить, выполнять поручения, подчиняться; планировать организацию совместной работы, определять свою роль (с учетом предпочтений и возможностей всех участников взаимодействия), распределять задачи между членами команды, участвовать в групповых формах работы (обсуждения, обмен мнений, «мозговые штурмы» и иные); выполнять свою часть работы, достигать качественного результата по своему направлению и координировать свои действия с другими членами команды; оценивать качество своего вклада в общий продукт по критериям, самостоятельно сформулированным участниками сравнивать результаты с исходной задачей и вклад каждого члена команды в достижение результатов, разделять сферу ответственности и проявлять готовность к предоставлению отчета перед группой
Регулятивные УУД	**3.1 Самоорганизация** 3.1.1 Выявлять проблемы для решения в жизненных и учебных ситуациях; самостоятельно составлять алгоритм решения задачи (или его часть), выбирать способ решения учебной задачи с учетом имеющихся ресурсов и собственных возможностей, аргументировать предлагаемые варианты решений 3.1.2 Ориентироваться в различных подходах принятия (индивидуальное, принятие решения в группе, принятие решений группой); составлять план действий (план реализации намеченного алгоритма

	решения), корректировать предложенный алгоритм с учетом получения новых знаний об изучаемом объекте; делать выбор и брать ответственность за решение **3.2 Самоконтроль** 3.2.1 Владеть способами самоконтроля, самомотивации и рефлексии 3.2.2 Вносить коррективы в деятельность на основе новых обстоятельств, изменившихся ситуаций, установленных ошибок, возникших трудностей 3.2.3 Давать адекватную оценку ситуации и предлагать план ее изменения; учитывать контекст и предвидеть трудности, которые могут возникнуть при решении учебной задачи, адаптировать решение к меняющимся обстоятельствам; объяснять причины достижения (недостижения) результатов деятельности, давать оценку приобретенному опыту, уметь находить позитивное в произошедшей ситуации; оценивать соответствие результата цели и условиям **3.3 Эмоциональный интеллект** 3.3.1 Различать, называть и управлять собственными эмоциями и эмоциями других; выявлять и анализировать причины эмоций; ставить себя на место другого человека, понимать мотивы и намерения другого; регулировать способ выражения эмоций **3.4 Принятие себя и других** 3.4.1 Осознанно относиться к другому человеку, его мнению; признавать свое право на ошибку и такое же право другого; принимать себя и других, не осуждая; открытость себе и другим; осознавать невозможность контролировать все вокруг

Личностные результаты:

Гражданское воспитание	
ЛР1.1	сформированность гражданской позиции обучающегося как активного и ответственного члена российского общества;
ЛР1.2	осознание своих конституционных прав и обязанностей, уважение закона и правопорядка;
ЛР1.3	принятие традиционных национальных, общечеловеческих гуманистических и демократических ценностей;
ЛР1.4	готовность противостоять идеологии экстремизма, национализма, ксенофобии, дискриминации по социальным, религиозным, расовым, национальным признакам;
ЛР1.5	готовность вести совместную деятельность в интересах гражданского общества, участвовать в самоуправлении в образовательной организации;
ЛР1.6	умение взаимодействовать с социальными институтами в соответствии с их функциями и назначением;
ЛР1.7	готовность к гуманитарной и волонтерской деятельности;
Патриотическое воспитание	

ЛР 2.1	сформированность российской гражданской идентичности, патриотизма, уважения к своему народу, чувства ответственности перед Родиной, гордости за свой край, свою Родину, свой язык и культуру, прошлое и настоящее многонационального народа России;
ЛР 2.2	ценностное отношение к государственным символам, историческому и природному наследию, памятникам, традициям народов России, достижениям России в науке, искусстве, спорте, технологиях, труде;
ЛР 2.3	идейную убежденность, готовность к служению и защите Отечества, ответственность за его судьбу;
Духовно-нравственное воспитание	
ЛР3.1	осознание духовных ценностей российского народа;
ЛР3.2	сформированность нравственного сознания, этического поведения;
ЛР3.3	способность оценивать ситуацию и принимать осознанные решения, ориентируясь на морально-нравственные нормы и ценности;
ЛР3.4	осознание личного вклада в построение устойчивого будущего;
ЛР3.5	ответственное отношение к своим родителям, созданию семьи на основе осознанного принятия ценностей семейной жизни в соответствии с традициями народов России;
Эстетическое воспитание	
ЛР4.1	эстетическое отношение к миру, включая эстетику быта, научного и технического творчества, спорта, труда, общественных отношений;
ЛР4.2	способность воспринимать различные виды искусства, традиции и творчество своего и других народов, ощущать эмоциональное воздействие искусства;
ЛР4.3	убежденность в значимости для личности и общества отечественного и мирового искусства, этнических культурных традиций и народного творчества;
ЛР 4.4	готовность к самовыражению в разных видах искусства, стремление проявлять качества творческой личности;
Физическое воспитание	
ЛР 5.1	сформированность здорового и безопасного образа жизни, ответственного отношения к своему здоровью;
ЛР 5.2	потребность в физическом совершенствовании, занятиях спортивно-оздоровительной деятельностью;
ЛР5.3	активное неприятие вредных привычек и иных форм причинения вреда физическому и психическому здоровью;
Трудовое воспитание	
ЛР 6.1	готовность к труду, осознание приобретенных умений и навыков, трудолюбие;
ЛР 6.2	готовность к активной деятельности технологической и социальной направленности; способность инициировать, планировать и самостоятельно выполнять такую деятельность;
ЛР 6.3	интерес к различным сферам профессиональной деятельности, умение совершать осознанный выбор будущей профессии и реализовывать собственные жизненные планы;
ЛР 6.4	готовность и способность к образованию и самообразованию на протяжении всей жизни;
Экологическое воспитание	
ЛР 7.1	сформированность экологической культуры, понимание влияния социально-экономических процессов на состояние природной и социальной среды, осознание глобального характера экологических проблем;
ЛР 7.2	планирование и осуществление действий в окружающей среде на основе знания

	целей устойчивого развития человечества;
ЛР 7.3	активное неприятие действий, приносящих вред окружающей среде;
ЛР 7.4	умение прогнозировать неблагоприятные экологические последствия предпринимаемых действий, предотвращать их;
ЛР 7.5	расширение опыта деятельности экологической направленности.
Ценности научного познания	
ЛР 8.1	сформированность мировоззрения, соответствующего современному уровню развития науки и общественной практики, основанного на диалоге культур, способствующего осознанию своего места в поликультурном мире;
ЛР8.2	совершенствование языковой и читательской культуры как средства взаимодействия между людьми и познанием мира;
ЛР8.3	осознание ценности научной деятельности; готовность осуществлять проектную и исследовательскую деятельность индивидуально и в группе.

2. СТРУКТУРА И СОДЕРЖАНИЕ ДИСЦИПЛИНЫ

2.1 Трудоемкость освоения дисциплины

Наименование составных частей дисциплины	Объем в часах	В т.ч. в форме практ. Подготовки
Учебные занятия, в том числе:	**52**	**26**
теоретическое обучение	26	
практическая подготовка (*практическая работа)*	26	26
Промежуточная аттестация (контрольная работа)	**2**	
Промежуточная аттестация (экзамен)	**18**	
Всего	**72**	**26**

2.2 Содержание дисциплины

Наименование разделов и тем	Содержание учебного материала, практических занятий	Объем, ак. Ч. / в том числе в форме практической подготовки, ак. Ч.		Коды компетенций, формированию которых способствует элемент программы
		теоретическое обучение	практическая подготовка	
Раздел 1 Общие сведения о языке		**2**	**2**	
Тема 1.1 Русский язык – государственный язык Российской Федерации	**Основное содержание** Русский язык как национальное достояние и государственный язык Российской Федерации. Сферы обязательного использования государственного языка. Строгость нормативных правил государственного языка. Основные виды словарей. Нормативные словари, фиксирующие нормы современного русского литературного языка при его использовании в качестве государственного языка Российской Федерации. Формы существования русского национального языка.	2		ОК 04, ОК 05, ОК 09 ЛР1.1 ЛР 2.1 ЛР3.1 ЛР 8.1 УУД 1.1.2 УУД 1.3.1-1.3.4 УУД 1.1.2
Тема 1.2 Лингвистика как наука. Основные функции языка	**Профессионально ориентированное содержание** Лингвистика как наука. Основные функции языка. Взаимосвязь языка и культуры. Отражение в русском языке традиционных российских духовно-нравственных ценностей. Профессиональная терминология. Отраслевые терминологические словари **В том числе: практические занятия** *Практическая работа №1.* Функции русского языка в профессиональной деятельности. Старт проектной работы «Мини-словарь профессиональной лексики»		2	ОК 04, ОК 05, ОК 09 ЛР1.1 ЛР 2.1 ЛР3.1 ЛР 8.1 УУД 1.2.1 УУД 1.3.1-1.3.4 УУД 2.2.1
Раздел 2 Речь. Речевое общение		**2**	**2**	
Тема 2.1 Виды речевой деятельности	**Основное содержание** Речь как деятельность. Речевое общение и его виды. Основные сферы речевого общения.	2		ОК 04, ОК 05, ОК 09 ЛР1.6 ЛР3.1

	Речевая ситуация и ее компоненты (адресант и адресат; мотивы и цели, предмет и тема речи; условия общения)			ЛР4.3 ЛР8.2 УУД 1.3.1-1.3.4 УУД 2.1.1-2.1.4
Тема 2.2 Речевой этикет в профессиональной коммуникации	**Профессионально-ориентированное содержание**		2	ОК 04, ОК 05, ОК 09 ЛР1.6 ЛР3.1 ЛР4.3 ЛР8.2 УУД 1.2.1 УУД 1.3.1 УУД 2.1.1-2.1.4 УУД 3.2.1
	Профессиональная речь. Речевой этикет. Основные функции речевого этикета (установление и поддержание контакта, демонстрация доброжелательности и вежливости, уважительного отношения говорящего к партнеру и другие). Устойчивые формулы речевого этикета применительно к различным профессиональным ситуациям. Публичное выступление и его особенности. Тема, цель, основной тезис (основная мысль), план и композиция публичного выступления. Выбор языковых средств оформления публичного выступления с учетом его цели, особенностей адресата, ситуации общения			
	В том числе: практические занятия *Практическая работа №2.* Публичное выступление и его особенности			
Раздел 3 Текст. Информационно-смысловая переработка текста			**2**	
Тема 3.1 Текст. Информационно-смысловая переработка текста	**Основное содержание**		2	ОК 05, ОК 09 ЛР1.6 ЛР3.1 ЛР4.1 ЛР4.3 ЛР8.2 УУД 1.3.1-1.3.5 УУД 3.2.1-3.2.3
	Текст, его основные признаки. Виды информации в тексте. План. Простой и сложный план. Тезисы. Конспект. Особенности тезисов и конспекта как вторичных текстов. Реферат. Аннотация. Обязательные структурные компоненты реферата и аннотации *Практическая работа №3.* Схема реферата. Написание реферата статьи с профессиональным содержанием на основе одного или нескольких источников			
Раздел 4 Язык и речь. Культура речи. Система языка		**2**	**2**	
	Основное содержание		2	

Тема 4.1 Язык как система	Система языка. Единицы и уровни языка, их связи и отношения. Изобразительно-выразительные средства русского языка			ОК 04, ОК 05, ОК 09 ЛР1.6 ЛР3.1 ЛР4.1 ЛР4.3 ЛР8.2 УУД 1.1.2,1.1.3 УУД 1.3.1-1.3.4 УУД 2.1.1-2.1.4 УУД 3.2.1-3.2.3
	В том числе: практические занятия *Практическая работа №4.* Подготовка презентации «Качества хорошей речи»			
Тема 4.2 Культура профессиональной речи	**Профессионально ориентированное содержание** Культура речи. Языковая норма. Ее основные признаки и функции. Виды языковых норм. Коммуникативные качества речи в профессиональной деятельности	2		ОК 04, ОК 05, ОК 09 ЛР1.6 ЛР3.1 ЛР4.1 ЛР4.3 ЛР8.2 УУД 1.3.1-1.3.4
Раздел 5 Фонетика. Орфоэпия. Орфоэпические нормы			**2**	
Тема 5.1 Фонетика и орфоэпия. Нормы ударения в современном русском языке	**Основное содержание** Фонетика и орфоэпия как раздел лингвистики. Орфоэпические нормы. Произношение некоторых грамматических форм: произношение безударных гласных звуков, некоторых согласных, сочетаний согласных. Нормы ударения в современном русском языке **В том числе: практические занятия** *Практическая работа №5.* Проект «Трудные случаи ударения в русском языке»		2	ОК 04, ОК 05, ОК 09 ЛР1.6 ЛР3.1 ЛР4.1 ЛР4.3 ЛР8.2 УУД 2.1.1-2.1.4 УУД 2.2.1 УУД 3.4.1 УУД 3.2.1-3.2.3

Раздел 6 Лексикология и фразеология. Лексические нормы		**2**	**2**	
Тема 6.1 Лексикология и фразеология. Лексические нормы	**Основное содержание** Лексикология и фразеология как разделы лингвистики. Основные лексические нормы современного русского литературного языка. Выбор слова в зависимости от его лексического значения и лексической сочетаемости. Функционально-стилистическая окраска слова. Особенности употребления просторечных, жаргонных и диалектных слов. Эмоционально-оценочная окраска слова (неодобрительное, ласкательное, шутливое и другое). Уместность использования эмоционально-оценочной лексики в профессиональной деятельности. Речевая избыточность как нарушение лексической нормы (тавтология, плеоназм)	2		ОК 04, ОК 05, ОК 09 ЛР1.6 ЛР3.1 ЛР4.1 ЛР4.3 ЛР8.2 УУД 1.1.2 УУД 1.3.1-1.3.4 УУД 1.1.2
Тема 6.2 Фразеология русского языка. Крылатые слова	**Профессионально ориентированное содержание** Фразеология русского языка. Крылатые слова. Особенности употребления фразеологизмов и крылатых слов в профессиональной коммуникации. Лексические нормы в профессиональной коммуникации. Выбор слова в зависимости от его лексической сочетаемости в профессиональной деятельности **В том числе: практические занятия** *Практическая работа №6.* Подведение промежуточных результатов проектной работы «Мини-словарь профессиональной лексики»		2	ОК 04, ОК 05, ОК 09 ЛР1.6 ЛР3.1 ЛР4.1 ЛР4.3 ЛР8.2 УУД 1.1.2 УУД 1.3.1-1.3.4 УУД 1.1.2 УУД 3.4.1
Раздел 7 Морфемика и словообразование. Словообразовательные нормы		**2**		
Тема 7.1 Морфемика и словообразование. Словообразовательные нормы	**Основное содержание** Морфемика и словообразование как разделы лингвистики. Основные понятия морфемики и словообразования. Морфемный и словообразовательный анализ слова. Словообразовательные трудности. Особенности употребления сложносокращенных слов (аббревиатур). Род и склонение аббревиатур	2		ОК 05, ОК 09 ЛР1.1 ЛР 2.1 ЛР3.1 УУД 1.2.1 УУД 1.3.1

				УУД 2.1.1-2.1.4
Раздел 8 Морфология. Морфологические нормы		**2**	**2**	
Тема 8.1 Морфология. Основные нормы употребления разных частей речи	**Основное содержание** Морфология как раздел лингвистики. Основные нормы употребления имен существительных: форм рода, числа, падежа. Основные нормы употребления имен прилагательных: форм степеней сравнения, краткой формы. Основные нормы употребления глаголов: некоторых личных форм (типа победить, убедить, выздороветь), возвратных и невозвратных глаголов; образования некоторых глагольных форм: форм прошедшего времени с суффиксом –ну-, форм повелительного наклонения. Основные нормы употребления количественных, порядковых и собирательных числительных. Основные нормы употребления местоимений: формы 3-го лица личных местоимений, возвратного местоимения себя **В том числе: практические занятия** *Практическая работа №7.* Основные нормы употребления имён существительных, имён прилагательных, глаголов. Основные нормы употребления числительных и местоимений	2	2	ОК 04, ОК 05, ОК 09 ЛР1.1 ЛР 2.1 ЛР3.1 УУД 1.2.1 УУД 1.3.1 УУД 2.1.1-2.1.4 УУД 3.1.2 УУД 3.2.1
Раздел 9 Орфография. Основные правила орфографии		**2**	**4**	
Тема 9.1 Орфография. Основные правила орфографии	**Основное содержание** Орфография как раздел лингвистики. Употребление прописных букв. Правописание гласных и согласных в корне. Правописание приставок. Правила правописания слов с разделительными *ъ* и *ь*. Буквы ы – и после приставок. Правописание окончаний имен существительных, имен прилагательных и глаголов Правописание суффиксов. Правописание *н* и *нн* в различных частях речи.	2	2	ОК 04, ОК 05, ОК 09 ЛР1.1 ЛР 2.1 ЛР3.1 УУД 1.2.1 УУД 1.3.1 УУД 2.1.1-2.1.4 УУД 3.1.2

	Правописание слов с *не* и *ни.* Слитное, дефисное и раздельное написание слов **В том числе: практические занятия** *Практическая работа №8.* Правописание окончаний и суффиксов глаголов.			УУД 3.2.1
Промежуточная аттестация (Контрольная работа)	Темы 5.1 – 7.1; Тема 9.1	2		УУД 2.1.1-2.1.4 УУД 2.2.1 УУД 3.4.1 УУД 3.2.1-3.2.3
	Итого за 1 семестр	**16**	**16**	
Тема 9.2 Орфографические нормы в профессиональной коммуникации	**Профессионально ориентированное содержание** Написание производных предлогов. Написание союзов **В том числе: практические занятия** *Практическая работа № 9.* Орфографические нормы в профессиональных текстах		2	ОК 04, ОК 05, ОК 09 ЛР1.1 ЛР 2.1 ЛР3.1 УУД 1.2.1 УУД 1.3.1 УУД 2.1.1-2.1.4 УУД 3.1.2 УУД 3.2.1
Раздел 10 Синтаксис. Синтаксические нормы		**4**	**2**	
Тема 10.1 Синтаксис. Синтаксические нормы	**Основное содержание** Синтаксис как раздел лингвистики. Основные нормы употребления однородных членов предложения. Основные нормы согласования сказуемого с подлежащим. Основные нормы употребления причастных и деепричастных оборотов	4		ОК 04, ОК 05, ОК 09 ЛР1.1 ЛР 2.1 ЛР3.1 УУД 1.2.1 УУД 1.3.1 УУД 2.1.1-2.1.4 УУД 3.1.2

Тема 10.2 Основные нормы употребления сложных предложений в текстах профессиональной направленности	**Профессионально ориентированное содержание** Основные нормы построения сложных предложений в текстах профессиональной направленности **В том числе: практические занятия** *Практическая работа №10.* Анализ текста профессиональной направленности: характеристика отдельных предложений; объяснение использования знаков препинания в сложных предложениях		2	ОК 04, ОК 05, ОК 09 ЛР1.1 ЛР 2.1 ЛР3.1 УУД 1.2.1 УУД 1.3.1 УУД 2.1.1-2.1.4 УУД 3.1.2 УУД 3.2.1
Раздел 11 Пунктуация. Основные правила пунктуации		**4**	**2**	
Тема 11.1 Пунктуация. Основные правила пунктуации	**Основное содержание** Пунктуация как раздел лингвистики. Знаки препинания и их функции. Знаки препинания между подлежащим и сказуемым. Знаки препинания в предложениях с однородными членами. Знаки препинания при обособлении. Обособление причастных и деепричастных оборотов. Знаки препинания при союзе «как». Знаки препинания в предложениях с вводными конструкциями, обращениями, междометиями. Знаки препинания в сложносочиненном предложении, в сложноподчиненном предложении, в бессоюзном сложном предложении Знаки препинания в сложном предложении с разными видами связи. Сочетание знаков препинания. Знаки препинания при передаче чужой речи **Профессионально ориентированное содержание** **В том числе: практические занятия** *Практическая работа №11.* Анализ текста профессиональной направленности: объяснение использования знаков препинания	4	2	ОК 04, ОК 05, ОК 09 ЛР1.1 ЛР 2.1 ЛР3.1 ЛР8.3 УУД 1.2.1 УУД 1.3.1 УУД 2.1.1-2.1.4 УУД 3.1.2 УУД 3.2.1

Раздел 12 Функциональная стилистика. Культура речи		**4**	**4**	
Тема 12.1 Функциональная стилистика	**Основное содержание** Функциональная стилистика как раздел лингвистики. Стилистическая норма. Функциональные разновидности языка. Разговорная речь. Основные жанры разговорной речи. Устный рассказ. Беседа. Спор. Основные признаки художественной речи. Научный стиль. Основные жанры научного стиля. Сферы использования и назначение. Официально-деловой стиль. Основные жанры официально-делового стиля. Сферы использования и назначение. Виды и формы деловой коммуникации. Предмет деловой переписки. Виды деловых писем. Публицистический стиль. Сферы использования и назначение Лексические, морфологические и синтаксические особенности стиля. Основные жанры публицистического стиля. Заметка. Статья. Репортаж. Интервью. Очерк **В том числе: практические занятия** *Практическая работа №12.* Проекты (по выбору преподавателя) «Особенности использования имен числительных в текстах научного стиля». «Функции вводных слов в текстах публицистического стиля». «Сложноподчиненные предложения в текстах официально-делового стиля»	4	2	ОК 04, ОК 05, ОК 09 ЛР1.1 ЛР 2.1 ЛР3.1 ЛР8.3 УУД 1.2.1 УУД 2.2.1 УУД 3.1.2 УУД 3.4.1
Тема 12.2 Функциональные разновидности языка в профессиональной коммуникации	**Профессионально ориентированное содержание** Функциональные разновидности языка в профессиональной коммуникации. Терминология и профессиональная лексика. Язык специальности. Стилистические нормы в профессиональной коммуникации *Практическая работа №13.* Презентация проекта «Мини-словарь профессиональной лексики»		2	ОК 04, ОК 05, ОК 09 ЛР1.1 ЛР 2.1 ЛР3.1 ЛР8.3 УУД 2.1.1-2.1.4 УУД 2.2.1 УУД 3.1.2
Промежуточная аттестация (экзамен)		**18**		

Итого за 2 семестр	**12**	**10**	
Всего за 2 семестр	**28**	**26**	
Всего за учебный год	**72**		

3. УСЛОВИЯ РЕАЛИЗАЦИИ ПРОГРАММЫ ДИСЦИПЛИНЫ

3.1. Материально-техническое обеспечение

Для реализации программы учебной дисциплины предусмотрены следующие специальные помещения: учебные кабинеты.

Кабинет русского языка и литературы, оснащенный типовым оборудованием, в том числе специализированной учебной мебелью и средствами обучения, необходимыми для выполнения требований к уровню подготовки обучающихся. Оборудование учебного кабинета: посадочные места по количеству обучающихся; рабочее место преподавателя; комплект учебно-наглядных пособий; комплект электронных видеоматериалов; задания для контрольных работ; профессионально ориентированные задания; материалы текущей и промежуточной аттестации, словари языковые фундаментальные. Технические средства обучения: (компьютер, мультимедийный проектор).

3.2. Учебно-методическое обеспечение

Реализация программы учебной дисциплины осуществляется на основе печатных (электронных) и информационных ресурсов, рекомендуемых для использования в образовательном процессе.

3.2.1 Основные печатные и/или электронные издания

1. Малявина Т.П. Русский язык. Базовый уровень. Практикум: Учебное пособие / Т.П. Малявина — Москва: Просвещение, 2025. — 128 с. — ISBN

2. Русский язык. Базовый уровень. В 2 частях. Ч. 1: Учебное пособие / С.я. Учебник, О.А. Рудяков [и др.] — Москва: Просвещение, 2025. — 304 с. — ISBN 978-5-09-124944-6. — URL: https://book.ru/book/957935 (дата обращения:

3. Русский язык. Базовый уровень. В 2 частях. Ч. 1: Учебное пособие / С.я. Учебник, О.А. Рудяков [и др.] — Москва: Просвещение, 2025. — 304 с. — ISBN 978-5-09-124944-6. — URL: https://book.ru/book/957935 (дата обращения:

3.2.2 Дополнительные источники:

1. Большой орфоэпический словарь русского языка: 100000 слов, словоформ и словосочетаний / сост. Е.Н. Зубова. – М.: Дом Славянской книги, 2023. – 928 с.
2. Голуб И. Б. Русский язык. Справочник : справочное издание / И. Б. Голуб. — Москва : КноРус, 2024. — 189 с. — ISBN 978-5-406-12779-7. — URL:
3. Лекант П.А. Школьный орфоэпический словарь русского языка: учебное пособие / П.А. Лекант, В.В. Леденёва. – 11-е изд., стер. – М.: Просвещение, 2023. – 167 с.
4. Малявина Т. П. Русский язык: базовый уровень: Практикум / Т. П. Малявина. - М.: Просвещение, 2024. - 126 с.
5. Ожегов С.И. Толковый словарь русского языка: около 100000 слов, терминов и фразеологических выражений / С.И. Ожегов; под ред. проф. Л.И. Скворцова. – 27-е изд., испр. – М.: АСТ: Мир и образование, 2023. – 1360 с.
6. Русский язык. Базовый уровень: учебник для СПО. В 2 ч.: Ч.1 / Рудяков А. Н., Фролова Т. Я., Маркина-Гурджи М. Г. и др. - 1-е изд. - М.: Просвещение, 2024. – 303 с.
7. Русский язык. Базовый уровень: учебник для СПО. В 2 ч.: Ч.2 /Рудяков А. Н., Фролова Т. Я., Маркина-Гурджи М. Г. и др. - 1-е изд. - М.: Просвещение, 2024. – 221 с.
8. Тихонов А.Н. Школьный словообразовательный словарь русского языка / А.Н. Тихонов. – М.: Айрис-пресс, 2022. – 576 с.

4. КОНТРОЛЬ И ОЦЕНКА РЕЗУЛЬТАТОВ ОСВОЕНИЯ ДИСЦИПЛИНЫ

Контроль и оценка результатов освоения учебной дисциплины осуществляется преподавателем в процессе проведения текущего контроля и промежуточной аттестации.

Текущий контроль индивидуальных образовательных достижений, демонстрируемых обучающимися знаний, умений и навыков, проводится посредством двух контрольных точек в процессе проведения практических занятий, проведение которых описывается в КОС.

Обучение по программе учебной дисциплины завершается промежуточной аттестацией в форме экзамена.

Для текущего контроля и промежуточной аттестации создаются фонды контрольно-оценочных средств (КОС), которые включают в себя педагогические контрольно-измерительные материалы, процедуру проведения контроля, предназначенные для определения соответствия (или несоответствия) индивидуальных образовательных достижений основным показателям оценки результатов подготовки.

Результаты обучения			Номер контрольной точки, номера тем в соответствии с тематическим планированием	Критерии оценки	Формы, методы контроля и оценки
Код ОК, ЛР	Код ПК	Знания, умения			
ОК5 ОК9 ЛР1.1 ЛР 2.1 ЛР3.1 ЛР 8.2		З2 З3 З4	КТ№1 Темы 8.1	Знает, на какие группы морфология делит все части речи в русском языке. Определяет по грамматическим признакам самостоятельные и служебные части речи. Формулирует правила орфографии при написании частей речи.	Устный опрос/или Практические задания
		У1 У5		Умеет правильно произносить части речи, соблюдая ударение, грамматическую норму, писать слова. Осуществляет морфологический разбор частей речи.	

				Применяет принципы разграничения омонимичных частей речи. Составляет высказывание в виде обоснованного суждения.	
ОК5 ОК9 ЛР1.1 ЛР 2.1 ЛР3.1 ЛР 8.2		З2 З3 З4 З6	КТ№2 Темы 10.1 – 11.1	Знает основные единицы синтаксиса. Определяет по синтаксическим признакам разные виды предложений. Формулирует правила пунктуации при написании предложений.	Контрольное тестирование
		У1 У2 У3 У6		Умеет правильно строить синтаксические конструкции. Осуществляет пунктуационный и синтаксический разборы предложения. Применяет выразительные синтаксические средства при составлении текста. Составляет высказывание в виде обоснованного суждения.	
ОК5 ОК9 ЛР 8.2		З2 З3 З4	Темы 5.1 - 7.1; 9.1	Знает орфоэпические, лексические, грамматические, орфографические нормы современного русского языка; знает состав слова. Определяет виды изобразительных средств. Формулирует правила орфографии при написании слов.	Контрольная работа
		У1 У4 У6 У8		Умеет правильно произносить слова, соблюдая произношение и ударение, писать слова; умеет определять лексическое значение слов, находить и устранять в предложении речевые ошибки; умеет объяснять значение фразеологизмов. Осуществляет фонетический разбор слов. Применяет лингвистический анализ текстов различных функциональных стилей. Составляет высказывание в виде обоснованного суждения.	
ОК4 ОК5 ОК9 ЛР1.1 ЛР 2.1 ЛР3.1 ЛР8.3		З2 З3 З4 З6	Темы 1.1 – 12.2	Знает лексические, грамматические, орфоэпические, акцентологические, стилистические нормы современного русского литературного языка, основные правила орфографии и пунктуации;	Экзамен

				Знает особенности написания изложения, сочинения-рассуждения. Определяет авторскую позицию. Формулирует проблему исходного текста	
		У1 У2 У3 У4 У6		Умеет воспроизводить текст с заданной степенью свернутости (пересказ, изложение); Умеет дать аргументированный ответ на вопрос по заданной теме (творческого задания), приводя примеры-иллюстрации из текста изложения. Осуществляет написание изложения. Применяет грамматические, орфографические нормы современного русского языка. Составляет высказывание в виде обоснованного суждения.	

РАБОЧАЯ ПРОГРАММА ДИСЦИПЛИНЫ

ОУП.02 ЛИТЕРАТУРА

по профессии

23.01.17 Мастер по ремонту и обслуживанию автомобилей

на базе основного общего образования

технологический профиль обучения

очная форма обучения

г. Омск, 2026

Рабочая программа учебной дисциплины (далее УД) разработана на основе Федерального государственного образовательного стандарта СОО (далее ФГОС СОО), примерной программы общеобразовательной учебной дисциплины ОУП.02 Литература, основной профессиональной образовательной программы (далее ОПОП) по профессии 23.01.17 Мастер по ремонту и обслуживанию автомобилей.

Организация-разработчик: бюджетное профессиональное образовательное учреждение Омской области «Омский автотранспортный колледж».

Разработчик: Жукова Мария Николаевна**,** преподаватель.

Рабочая программа утверждена на заседании ЦМК «Общеобразовательные, общие гуманитарные и социально-экономические дисциплины».
Протокол № ____ от «_____» _____2026 года.
Председатель ЦМК «Общеобразовательные, общие гуманитарные и социально-экономические дисциплины» _____ / Вахитова В.А.
подпись

© Жукова Мария Николаевна, 2026

© БПОУ ОО «Омский АТК», 2026

СОДЕРЖАНИЕ ПРОГРАММЫ

1. ОБЩАЯ ХАРАКТЕРИСТИКА	4
1.1. Цель и место дисциплины в структуре основной образовательной программы	4
1.2. Планируемые результаты освоения дисциплины	4
2. СТРУКТУРА И СОДЕРЖАНИЕ ДИСЦИПЛИНЫ	15
2.1 Трудоемкость освоения дисциплины	15
2.2. Содержание дисциплины	16
3. УСЛОВИЯ РЕАЛИЗАЦИИ ПРОГРАММЫ ДИСЦИПЛИНЫ	39
3.1. Материально-техническое обеспечение	39
3.2. Учебно-методическое обеспечение	39
4. КОНТРОЛЬ И ОЦЕНКА РЕЗУЛЬТАТОВ ОСВОЕНИЯ ДИСЦИПЛИНЫ	41

1. ОБЩАЯ ХАРАКТЕРИСТИКА

1.1 Цель и место учебной дисциплины в структуре основной профессиональной образовательной программы

Цели дисциплины «ОУП.02 Литература» состоят в сформированности чувства причастности к отечественным культурным традициям, лежащим в основе исторической преемственности поколений, и уважительного отношения к другим культурам; в развитии ценностно смысловой сферы личности на основе высоких этических идеалов; осознании ценностного отношения к литературе как неотъемлемой части культуры и взаимосвязей между языковым, литературным, интеллектуальным, духовно-нравственным развитием личности.

Дисциплина «ОУП.02 Литература» является обязательной частью общеобразовательной подготовки ОПОП по профессии 23.01.17 Мастер по ремонту и обслуживанию автомобилей.

Связь с другими дисциплинами: ОУП.01 Русский язык, ОУП.06 История, СГ.01 История России, ОУП.11 Индивидуальный проект.

Дисциплина «ОУП.02 Литература» обеспечивает формирование профессиональных компетенций, общих компетенций и личностных результатов по профессии 23.01.17 Мастер по ремонту и обслуживанию автомобилей.

Особое значение дисциплина имеет при формировании и развитии ОК 1; ОК 2; ОК 3; ОК 4; ОК 6; ОК 9.

1.2 Планируемые результаты освоения дисциплины

1.2.1. Перечень формируемых компетенций и личностных результатов

Код и наименование формируемых компетенций	**Планируемые результаты освоения**
ОК 01. Выбирать способы решения задач профессиональной деятельности применительно к различным контекстам	**В части трудового воспитания:** - готовность к труду, осознание ценности мастерства, трудолюбие, в том числе при чтении - произведений о труде и тружениках, а также на основе знакомства с профессиональной деятельностью героев отдельных литературных произведений; - готовность к активной деятельности технологической и социальной направленности, способность инициировать, планировать и самостоятельно выполнять такую деятельность в - процессе литературного образования; - интерес к различным сферам профессиональной деятельности, умение совершать осознанный выбор будущей профессии и

	реализовывать собственные жизненные планы, в том числе ориентируясь на поступки литературных героев; - готовность и способность к образованию и самообразованию, к продуктивной читательской деятельности на протяжении всей жизни; **Овладение универсальными учебными познавательными действиями:** **а) базовые логические действия:** - самостоятельно формулировать и актуализировать проблему, рассматривать ее всесторонне; - устанавливать существенный признак или основания для сравнения, классификации и обобщения; - определять цели деятельности, задавать параметры и критерии их достижения; - выявлять закономерности и противоречия в рассматриваемых явлениях; - вносить коррективы в деятельность, оценивать соответствие результатов целям, оценивать риски последствий деятельности; - развивать креативное мышление при решении жизненных проблем **б) базовые исследовательские действия:** - владеть навыками учебно-исследовательской и проектной деятельности, навыками разрешения проблем; - выявлять причинно-следственные связи и актуализировать задачу, выдвигать гипотезу ее решения, находить аргументы для доказательства своих утверждений, задавать параметры и критерии решения; - анализировать полученные в ходе решения задачи результаты, критически оценивать их достоверность, прогнозировать изменение в новых условиях; - уметь переносить знания в познавательную и практическую области жизнедеятельности; - уметь интегрировать знания из разных предметных областей; - выдвигать новые идеи, предлагать оригинальные подходы и решения; - способность использования знаний в познавательной и социальной практике
ОК 02. Использовать современные средства поиска, анализа и интерпретации информации, и информационные технологии для выполнения задач профессиональной деятельности	**В области ценности научного познания:** - сформированность мировоззрения, соответствующего современному уровню развития науки и общественной практики, основанного на диалоге культур, способствующего осознанию своего места в поликультурном мире; - совершенствование языковой и читательской культуры как средства взаимодействия между людьми и познания мира; - осознание ценности научной деятельности, готовность осуществлять проектную и исследовательскую деятельность индивидуально и в группе; **Овладение универсальными учебными познавательными действиями:** **в) работа с информацией:** - владеть навыками получения информации из источников разных типов, самостоятельно осуществлять поиск, анализ, систематизацию и интерпретацию информации различных видов и форм представления; - создавать тексты в различных форматах с учетом назначения

	информации и целевой аудитории, выбирая оптимальную форму представления и визуализации; - оценивать достоверность, легитимность информации, ее соответствие правовым и морально-этическим нормам; - использовать средства информационных и коммуникационных технологий в решении когнитивных, коммуникативных и организационных задач с соблюдением требований эргономики, техники безопасности, гигиены, ресурсосбережения, правовых и этических норм, норм информационной безопасности; - владеть навыками распознавания и защиты информации, информационной безопасности личности;
ОК 03. Планировать и реализовывать собственное профессиональное и личностное развитие, предпринимательскую деятельность в профессиональной сфере, использовать знания по правовой и финансовой грамотности в различных жизненных ситуациях	**В области духовно-нравственного воспитания:** - сформированность нравственного сознания, этического поведения; - способность оценивать ситуацию и принимать осознанные решения, ориентируясь на морально-нравственные нормы и ценности; - осознание личного вклада в построение устойчивого будущего; - ответственное отношение к своим родителям и (или) другим членам семьи, созданию семьи на основе осознанного принятия ценностей семейной жизни в соответствии с традициями народов России; **Овладение универсальными регулятивными действиями:** **а) самоорганизация:** - самостоятельно осуществлять познавательную деятельность, выявлять проблемы, ставить и формулировать собственные задачи в образовательной деятельности и жизненных ситуациях; - самостоятельно составлять план решения проблемы с учетом имеющихся ресурсов, собственных возможностей и предпочтений; - давать оценку новым ситуациям; способствовать формированию и проявлению широкой эрудиции в разных областях знаний, постоянно повышать свой образовательный и культурный уровень; **б) самоконтроль:** использовать приемы рефлексии для оценки ситуации, выбора верного решения; - уметь оценивать риски и своевременно принимать решения по их снижению; **в) эмоциональный интеллект, предполагающий сформированность:** - внутренней мотивации, включающей стремление к достижению цели и успеху, оптимизм, инициативность, умение действовать, исходя из своих возможностей; - эмпатии, включающей способность понимать эмоциональное состояние других, учитывать его при осуществлении коммуникации, способность к сочувствию и сопереживанию; - социальных навыков, включающих способность выстраивать отношения с другими людьми, заботиться, проявлять интерес и разрешать конфликты
ОК 04. Эффективно взаимодействовать и работать в коллективе и команде	- готовность к саморазвитию, самостоятельности и самоопределению; - овладение навыками учебно-исследовательской, проектной и социальной деятельности; **Овладение универсальными коммуникативными действиями:** **б) совместная деятельность:**

	- понимать и использовать преимущества командной и индивидуальной работы; - принимать цели совместной деятельности, организовывать и координировать действия по ее достижению: составлять план действий, распределять роли с учетом мнений участников обсуждать результаты совместной работы; - координировать и выполнять работу в условиях реального, виртуального и комбинированного взаимодействия; - осуществлять позитивное стратегическое поведение в различных ситуациях, проявлять творчество и воображение, быть инициативным **Овладение универсальными регулятивными действиями:** **г) принятие себя и других людей:** - принимать мотивы и аргументы других людей при анализе результатов деятельности; - признавать свое право и право других людей на ошибки; - развивать способность понимать мир с позиции другого человека
ОК 05. Осуществлять устную и письменную коммуникацию на государственном языке Российской Федерации с учетом особенностей социального и культурного контекста	**В области эстетического воспитания:** - эстетическое отношение к миру, включая эстетику быта, научного и технического творчества, спорта, труда и общественных отношений; - способность воспринимать различные виды искусства, традиции и творчество своего и других народов, ощущать эмоциональное воздействие искусства; - убежденность в значимости для личности и общества отечественного и мирового искусства, этнических культурных традиций и народного творчества; - готовность к самовыражению в разных видах искусства, стремление проявлять качества творческой личности; **Овладение универсальными коммуникативными действиями:** **а) общение:** - осуществлять коммуникации во всех сферах жизни; - распознавать невербальные средства общения, понимать значение социальных знаков, распознавать предпосылки конфликтных ситуаций и смягчать конфликты; - развернуто и логично излагать свою точку зрения с использованием языковых средств;
ОК 06. Проявлять гражданско-патриотическую позицию, демонстрировать осознанное поведение на основе традиционных российских духовно-нравственных ценностей, в том числе с учетом гармонизации межнациональных и межрелигиозных	**В части патриотического воспитания:** - осознание российской гражданской идентичности в поликультурном и многоконфессиональном обществе, проявление интереса к познанию родного языка, истории, культуры Российской Федерации, своего края, народов России в контексте изучения произведений русской и зарубежной литературы, а также литературы народов России; - ценностное отношение к государственным символам, историческому и природному наследию, памятникам, традициям народов России, внимание к их воплощению в литературе, а также достижениям России в науке, искусстве, спорте, технологиях, труде, отраженным в художественных произведениях; - идейная убежденность, готовность к служению и защите Отечества, ответственность за его судьбу, в том числе воспитанные на примерах из литературы; **В части гражданского воспитания:**

отношений, применять стандарты антикоррупционного поведения	- сформированность гражданской позиции обучающегося как активного и ответственного члена российского общества; - осознание своих конституционных прав и обязанностей, уважение закона и правопорядка; - принятие традиционных национальных, общечеловеческих гуманистических, демократических, семейных ценностей, в том числе в сопоставлении с жизненными ситуациями, изображенными в литературных произведениях; - готовность противостоять идеологии экстремизма, национализма, ксенофобии, дискриминации по социальным, религиозным, расовым, национальным признакам; - готовность вести совместную деятельность, в том числе в рамках школьного литературного образования, в интересах гражданского общества, участвовать в самоуправлении в образовательной организации; - умение взаимодействовать с социальными институтами в соответствии с их функциями и назначением; - готовность к гуманитарной деятельности
ОК 09. Пользоваться профессиональной документацией на государственном и иностранном языках	- наличие мотивации к обучению и личностному развитию; **В области ценности научного познания:** - сформированность мировоззрения, соответствующего современному уровню развития науки и общественной практики, основанного на диалоге культур, способствующего осознанию своего места в поликультурном мире; - совершенствование языковой и читательской культуры как средства взаимодействия между людьми и познания мира; - осознание ценности научной деятельности, готовность осуществлять проектную и исследовательскую деятельность индивидуально и в группе; **Овладение универсальными учебными познавательными действиями:** **б) базовые исследовательские действия:** - владеть навыками учебно-исследовательской и проектной деятельности, навыками разрешения проблем; - способность и готовность к самостоятельному поиску методов решения практических задач, применению различных методов познания; - овладение видами деятельности по получению нового знания, его интерпретации, преобразованию и применению в различных учебных ситуациях, в том числе при создании учебных и социальных проектов; - формирование научного типа мышления, владение научной терминологией, ключевыми понятиями и методами; -осуществлять целенаправленный поиск переноса средств и способов действия в профессиональную среду

1.2.2. Результаты освоения элементов компетенций по учебной дисциплине (в соответствии с ФГОС СОО).

Предметные результаты:

Знать	З1 причастность к отечественным традициям и исторической преемственности поколений; включение в культурно-языковое пространство русской и мировой культуры; сформированность ценностного отношения к литературе как неотъемлемой части культуры; З2 взаимосвязь между языковым, литературным, интеллектуальным, духовно-нравственным развитием личности; З3 содержание, понимание ключевых проблем и осознание историко-культурного и нравственно-ценностного взаимовлияния произведений русской, зарубежной классической и современной литературы, в том числе литературы народов России; З4 о литературном произведении как явлении словесного искусства, о языке художественной литературы в его эстетической функции, об изобразительно-выразительных возможностях русского языка в художественной литературе и умение применять их в речевой практике.
Уметь	У1 сформировать устойчивый интерес к чтению как средству познания отечественной и других культур; приобщение к отечественному литературному наследию и через него – к традиционным ценностям и сокровищам мировой культуры; У2 определять и учитывать историко-культурный контекст и контекст творчества писателя в процессе анализа художественных произведений, выявлять их связь с современностью; У3 выявлять в произведениях художественной литературы образы, темы, идеи, проблемы и выражать свое отношение к ним в развернутых аргументированных устных и письменных высказываниях, участвовать в дискуссии на литературные темы; У4 осознавать художественную картину жизни, созданной автором в литературном произведении, в единстве эмоционального личностного восприятия и интеллектуального понимания; У5 выразительно (с учетом индивидуальных особенностей обучающихся) читать, в том числе наизусть, не менее 10 произведений и (или) фрагментов; У6 владеть анализом и интерпретацией художественных произведений в единстве формы и содержания (с учетом неоднозначности заложенных в нем смыслов и наличия в нем подтекста) с использованием теоретико-литературных терминов и понятий (в дополнение к изученным на уровне начального общего и основного общего образования); У7 сопоставлять произведения русской и зарубежной литературы и сравнивать их с художественными интерпретациями в других видах искусств (графика, живопись, театр, кино, музыка и другие); У8 владеть современными читательскими практиками, культурой восприятия и понимания литературных текстов, умениями самостоятельного истолкования прочитанного в устной и письменной форме, информационной переработки текстов в виде аннотаций, докладов, тезисов, конспектов, рефератов, а также написания отзывов и сочинений различных жанров (объем сочинения - не менее 250 слов); владение умением редактировать и совершенствовать собственные письменные высказывания с учетом норм русского литературного языка;

	У9 работать с разными информационными источниками, в том числе в медиапространстве, использовать ресурсы традиционных библиотек и электронных библиотечных систем.

Метапредметные результаты:

Межпредметные понятия	
Познавательные УУД	**1.1 Базовые логические действия** 1.1.1 Выявлять и характеризовать существенные признаки объектов (явлений) 1.1.2 Устанавливать существенный признак классификации, основания для обобщения и сравнения, критерии проводимого анализа 1.1.3 С учетом предложенной задачи выявлять закономерности и противоречия в рассматриваемых фактах, данных и наблюдениях; предлагать критерии для выявления закономерностей и противоречий; выявлять дефицит информации, данных, необходимых для решения поставленной задачи 1.1.4 Выявлять причинно-следственные связи при изучении явлений и процессов 1.1.5 Делать выводы с использованием дедуктивных и индуктивных умозаключений, умозаключений по аналогии, формулировать гипотезы о взаимосвязях 1.1.6 Самостоятельно выбирать способ решения учебной задачи (сравнивать несколько вариантов решения, выбирать наиболее подходящий с учетом самостоятельно выделенных критериев) **1.2 Базовые исследовательские действия** 1.2.1 Проводить по самостоятельно составленному плану опыт, несложный эксперимент, небольшое исследование по установлению особенностей объекта изучения, причинно-следственных связей и зависимостей объектов между собой 1.2.2 Оценивать на применимость и достоверность информацию, полученную в ходе исследования (эксперимента) 1.2.3 Самостоятельно формулировать обобщения и выводы по результатам проведенного наблюдения, опыта, исследования, владеть инструментами оценки достоверности полученных выводов и обобщений 1.2.4 Прогнозировать возможное дальнейшее развитие процессов, событий и их последствия в аналогичных или сходных ситуациях, выдвигать предположения об их развитии в новых условиях и контекстах 1.2.5 Использовать вопросы как исследовательский инструмент познания; формулировать вопросы, фиксирующие разрыв между реальным и желательным состоянием ситуации, объекта, самостоятельно устанавливать искомое и данное; формировать гипотезу об истинности собственных суждений и суждений других, аргументировать свою позицию, мнение

	1.3 Работа с информацией 1.3.1 Применять различные методы, инструменты и запросы при поиске и отборе информации или данных из источников с учетом предложенной учебной задачи и заданных критериев 1.3.2 Выбирать, анализировать, систематизировать и интерпретировать информацию различных видов и форм представления; находить сходные аргументы (подтверждающие или опровергающие одну и ту же идею, версию) в различных информационных источниках 1.3.3 Самостоятельно выбирать оптимальную форму представления информации и иллюстрировать решаемые задачи несложными схемами, диаграммами, иной графикой и их комбинациями 1.3.4 Оценивать надежность информации по критериям, предложенным педагогическим работником или сформулированным самостоятельно 1.3.5 Эффективно запоминать и систематизировать информацию
Коммуникативные УУД	**2.1 Общение** 2.1.1 Выражать себя (свою точку зрения) в устных и письменных текстах 2.1.2 В ходе диалога и (или) дискуссии задавать вопросы по существу обсуждаемой темы и высказывать идеи, нацеленные на решение задачи и поддержание благожелательности общения; сопоставлять свои суждения с суждениями других участников диалога, обнаруживать различие и сходство позиций 2.1.3 Публично представлять результаты выполненного опыта (эксперимента, исследования, проекта); самостоятельно выбирать формат выступления с учетом задач презентации и особенностей аудитории и в соответствии с ним составлять устные и письменные тексты с использованием иллюстративных материалов 2.1.4 Воспринимать и формулировать суждения, выражать эмоции в соответствии с целями и условиями общения; распознавать невербальные средства общения, понимать значение социальных знаков, знать и распознавать предпосылки конфликтных ситуаций и смягчать конфликты, вести переговоры; понимать намерения других, проявлять уважительное отношение к собеседнику и в корректной форме формулировать свои возражения **2.2 Совместная деятельность** 2.2.1 Понимать и использовать преимущества командной и индивидуальной работы при решении конкретной проблемы, обосновывать необходимость применения групповых форм взаимодействия при решении поставленной задачи; принимать цель совместной деятельности, коллективно строить действия по ее достижению: распределять роли, договариваться, обсуждать процесс и результат совместной работы; уметь обобщать мнения нескольких человек, проявлять готовность руководить, выполнять поручения, подчиняться;

	планировать организацию совместной работы, определять свою роль (с учетом предпочтений и возможностей всех участников взаимодействия), распределять задачи между членами команды, участвовать в групповых формах работы (обсуждения, обмен мнений, "мозговые штурмы" и иные); выполнять свою часть работы, достигать качественного результата по своему направлению и координировать свои действия с другими членами команды; оценивать качество своего вклада в общий продукт по критериям, самостоятельно сформулированным участниками сравнивать результаты с исходной задачей и вклад каждого члена команды в достижение результатов, разделять сферу ответственности и проявлять готовность к предоставлению отчета перед группой
Регулятивные УУД	**3.1 Самоорганизация** 3.1.1 Выявлять проблемы для решения в жизненных и учебных ситуациях; самостоятельно составлять алгоритм решения задачи (или его часть), выбирать способ решения учебной задачи с учетом имеющихся ресурсов и собственных возможностей, аргументировать предлагаемые варианты решений 3.1.2 Ориентироваться в различных подходах принятия (индивидуальное, принятие решения в группе, принятие решений группой); составлять план действий (план реализации намеченного алгоритма решения), корректировать предложенный алгоритм с учетом получения новых знаний об изучаемом объекте; делать выбор и брать ответственность за решение **3.2 Самоконтроль** 3.2.1 Владеть способами самоконтроля, самомотивации и рефлексии 3.2.2 Вносить коррективы в деятельность на основе новых обстоятельств, изменившихся ситуаций, установленных ошибок, возникших трудностей 3.2.3 Давать адекватную оценку ситуации и предлагать план ее изменения; учитывать контекст и предвидеть трудности, которые могут возникнуть при решении учебной задачи, адаптировать решение к меняющимся обстоятельствам; объяснять причины достижения (недостижения) результатов деятельности, давать оценку приобретенному опыту, уметь находить позитивное в произошедшей ситуации; оценивать соответствие результата цели и условиям **3.3 Эмоциональный интеллект** 3.3.1 Различать, называть и управлять собственными эмоциями и эмоциями других; выявлять и анализировать причины эмоций; ставить себя на место другого человека, понимать мотивы и намерения другого; регулировать способ выражения эмоций **3.4 Принятие себя и других**

	3.4.1 Осознанно относиться к другому человеку, его мнению; признавать свое право на ошибку и такое же право другого; принимать себя и других, не осуждая; открытость себе и другим; осознавать невозможность контролировать все вокруг

Личностные результаты:

Гражданское воспитание	
ЛР1.1	сформированность гражданской позиции обучающегося как активного и ответственного члена российского общества;
ЛР1.2	осознание своих конституционных прав и обязанностей, уважение закона и правопорядка;
ЛР1.3	принятие традиционных национальных, общечеловеческих гуманистических и демократических ценностей;
ЛР1.4	готовность противостоять идеологии экстремизма, национализма, ксенофобии, дискриминации по социальным, религиозным, расовым, национальным признакам;
ЛР1.5	готовность вести совместную деятельность в интересах гражданского общества, участвовать в самоуправлении в образовательной организации;
ЛР1.6	умение взаимодействовать с социальными институтами в соответствии с их функциями и назначением;
ЛР1.7	готовность к гуманитарной и волонтерской деятельности;
Патриотическое воспитание	
ЛР 2.1	сформированность российской гражданской идентичности, патриотизма, уважения к своему народу, чувства ответственности перед Родиной, гордости за свой край, свою Родину, свой язык и культуру, прошлое и настоящее многонационального народа России;
ЛР 2.2	ценностное отношение к государственным символам, историческому и природному наследию, памятникам, традициям народов России, достижениям России в науке, искусстве, спорте, технологиях, труде;
ЛР 2.3	идейную убежденность, готовность к служению и защите Отечества, ответственность за его судьбу;
Духовно-нравственное воспитание	
ЛР3.1	осознание духовных ценностей российского народа;
ЛР3.2	сформированность нравственного сознания, этического поведения;
ЛР3.3	способность оценивать ситуацию и принимать осознанные решения, ориентируясь на морально-нравственные нормы и ценности;
ЛР3.4	осознание личного вклада в построение устойчивого будущего;
ЛР3.5	ответственное отношение к своим родителям, созданию семьи на основе осознанного принятия ценностей семейной жизни в соответствии с традициями народов России;
Эстетическое воспитание	
ЛР4.1	эстетическое отношение к миру, включая эстетику быта, научного и технического творчества, спорта, труда, общественных отношений;
ЛР4.2	способность воспринимать различные виды искусства, традиции и творчество своего и других народов, ощущать эмоциональное воздействие искусства;
ЛР4.3	убежденность в значимости для личности и общества отечественного и мирового искусства, этнических культурных традиций и народного творчества;

ЛР 4.4	готовность к самовыражению в разных видах искусства, стремление проявлять качества творческой личности;
Физическое воспитание	
ЛР 5.1	сформированность здорового и безопасного образа жизни, ответственного отношения к своему здоровью;
ЛР 5.2	потребность в физическом совершенствовании, занятиях спортивно-оздоровительной деятельностью;
ЛР5.3	активное неприятие вредных привычек и иных форм причинения вреда физическому и психическому здоровью;
Трудовое воспитание	
ЛР 6.1	готовность к труду, осознание приобретенных умений и навыков, трудолюбие;
ЛР 6.2	готовность к активной деятельности технологической и социальной направленности; способность инициировать, планировать и самостоятельно выполнять такую деятельность;
ЛР 6.3	интерес к различным сферам профессиональной деятельности, умение совершать осознанный выбор будущей профессии и реализовывать собственные жизненные планы;
ЛР 6.4	готовность и способность к образованию и самообразованию на протяжении всей жизни;
Экологическое воспитание	
ЛР 7.1	сформированность экологической культуры, понимание влияния социально-экономических процессов на состояние природной и социальной среды, осознание глобального характера экологических проблем;
ЛР 7.2	планирование и осуществление действий в окружающей среде на основе знания целей устойчивого развития человечества;
ЛР 7.3	активное неприятие действий, приносящих вред окружающей среде;
ЛР 7.4	умение прогнозировать неблагоприятные экологические последствия предпринимаемых действий, предотвращать их;
ЛР 7.5	расширение опыта деятельности экологической направленности.
Ценности научного познания	
ЛР 8.1	сформированность мировоззрения, соответствующего современному уровню развития науки и общественной практики, основанного на диалоге культур, способствующего осознанию своего места в поликультурном мире;
ЛР8.2	совершенствование языковой и читательской культуры как средства взаимодействия между людьми и познанием мира;
ЛР8.3	осознание ценности научной деятельности; готовность осуществлять проектную и исследовательскую деятельность индивидуально и в группе.

2. СТРУКТУРА И СОДЕРЖАНИЕ ДИСЦИПЛИНЫ

2.1 Трудоемкость освоения дисциплины

Наименование составных частей дисциплины	Объем в часах	В т.ч. в форме практ. подготовки
Учебные занятия, в том числе:	**104**	54
теоретическое обучение	50	-
практическая подготовка	54	54
консультации	2	
Промежуточная аттестация (дифференцированный зачет)	**2**	
Всего	**108**	**54**

2.2. Содержание дисциплины

Наименование разделов и тем	Содержание учебного материала, практических работ	Объем, ак. ч. / в том числе в форме практической подготовки, ак. ч.		Коды компетенций, формированию которых способствует элемент программы
		теоретическое обучение	практическая подготовка	
Основное содержание		**2**		
Введение. Развитие русской литературы конца 18-середины 19 века	Художественная литература – искусство слова. Понятие художественного образа. Язык художественной литературы. Эстетическая функция языка в литературном произведении. Средства художественной изобразительности. Историко-литературный процесс в XVIII – первой половинеXIX вв. Классицизм, сентиментализм, романтизм, реализм.	2		ОК 01, ОК 02, ОК 03, ОК 04, ОК 05, ОК 06, ОК 09 ЛР 1.3 ЛР 2.1 ЛР 3.1 ЛР 4.3 ЛР 6.4 ЛР 8.1 ЛР 8.2 УУД 1.2.3 УУД 1.3.1-1.3.5 УУД 3.2.1
Раздел 1. Литература второй половины XIX века		**12**	**24**	
Тема 1.1 Драматургия А.Н. Островского в театре. Судьба женщины в XIX веке и ее отражение в драмах А.Н. Островского	**Основное содержание** Особенности драматургии А. Н. Островского, историко-литературный контекст его творчества. Пьеса Островского «Гроза»: жанр, композиция, конфликт, присутствие автора. Законы построения драматического произведения; основные узлы в сюжете пьесы. Город Калинов и его жители. Противостояние патриархального уклада и технического прогресса (Дикой и Кулибин). Судьба женщины в XIX веке и ее отражение в драмах А. Н. Островского **В том числе: практические занятия** **Практическая работа 1.**		2	ОК 01, ОК 02, ОК 03, ОК 04, ОК 05, ОК 06, ОК 09 ЛР 1.3 ЛР 2.1 ЛР 3.1 ЛР 3.2 ЛР 4.3 ЛР 6.4 ЛР 8.1 ЛР 8.2 УУД 1.1.4 УУД 1.2.3

	Написание публицистической заметки о нравах и быте города Калинова (на основе художественного текста)			УУД 1.3.1-1.3.5 УУД 3.2.1 УУД 3.3.1 УУД 3.4.1
Тема 1.2 Понятие «обломовщина» как социально-нравственное явление в романе А.И. Гончарова «Обломов»	**Основное содержание** А.И. Гончаров. Роман «Обломов». Образ Обломова: детство, юность, зрелость. Понятие «обломовщины» в романе А.И. Гончарова, «обломовщина» как имя нарицательное. Образ Обломова в театре и кино, в современной массовой культуре, черты Обломова в каждом из нас. **В том числе: практические занятия** **Практическая работа 2.** Анализ избранных эпизодов романа «Обломов» И.А. Гончарова		2	ОК 01, ОК 02, ОК 03, ОК 04, ОК 05, ОК 06, ОК 09 ЛР 1.3 ЛР 2.1 ЛР 3.1 ЛР 3.2 ЛР 4.3 ЛР 6.4 ЛР 8.1 ЛР 8.2 УУД 1.1.4 УУД 1.2.3 УУД 1.3.1-1.3.5 УУД 3.2.1 УУД 3.3.1 УУД 3.4.1
Тема 1.3 «Ты профессией астронома метростроевца не удивишь!..» (М. Светлов)	**Профессионально-ориентированное содержание**		2	ОК 01, ОК 02, ОК 03, ОК 04, ОК 05, ОК 06, ОК 09 ЛР 1.3 ЛР 2.1 ЛР 3.1 ЛР 3.2 ЛР 4.3 ЛР 6.4 ЛР 8.1 ЛР 8.2 УУД 1.1.4
	Стереотипы, связанные с той или иной профессией, представления о будущей профессии. Социальный рейтинг и социальная значимость получаемой профессии, представления о ее востребованности и престижности (по материалам СМИ, электронным источникам, свидетельствам профессионалов отрасли); правда и заблуждения, связанные с восприятием получаемой профессии: подготовка сообщения разного формата о стереотипах, заблуждениях, неверных представлениях, связанных в обществе с получаемой профессией и ее социальной значимостью.			

	В том числе: практические занятия **Практическая работа 3.** «Обломов на службе»: работа с избранными эпизодами гл.5 ч.1. романа «Обломов». Написание текста в духе «ожидания/ реальность» о том, как вы себе представляли обучение по профессии и каким оно оказалось на деле, а также какие заблуждения или стереотипы могут быть у людей, незнакомых с вашей будущей профессией изнутри, и какова она в реальности.			УУД 1.2.3 УУД 1.3.1-1.3.5 УУД 3.2.1 УУД 3.3.1 УУД 3.4.1
Тема 1.4 Социально-нравственная проблематика романа И. С. Тургенева «Отцы и дети»	**Основное содержание** Творческая история, смысл названия. «Отцы» (Павел Петрович и Николай Петрович Кирсановы) и молодое поколение, специфика конфликта. Вечные темы в спорах «отцов и детей». Взгляд на человека и жизнь общества глазами молодого поколения. Понятие антитезы на примере противопоставления Евгения Базарова и Павла Петровича Кирсанова в романе: портретные и речевые характеристики. Нигилизм и нигилисты. **В том числе: практические занятия** **Практическая работа 4.** Работа с избранными эпизодами романа (чтение, обсуждение). Творческое задание: написание рассказа о произошедшем споре от лица разных персонажей	2	2	ОК 01, ОК 02, ОК 03, ОК 04, ОК 05, ОК 06, ОК 09 ЛР 1.3 ЛР 2.1 ЛР 3.1 ЛР 3.2 ЛР 4.3 ЛР 6.4 ЛР 8.1 ЛР 8.2 УУД 1.1.4 УУД 1.2.3 УУД 1.3.1-1.3.5 УУД 3.2.1 УУД 3.3.1 УУД 3.4.1
Тема 1.5 Идейно-художественное своеобразие лирики Ф.И. Тютчева и А.А. Фета	**Основное содержание** Стихотворения Ф.И. Тютчева (не менее двух по выбору). Например, «Silentium!», «Не то, что мните вы, природа...», «Умом Россию не понять...», «О, как убийственно мы любим...», «Нам не дано предугадать...», «К. Б.» («Я встретил вас – и все былое...») и другие; Стихотворения А.А. Фета (не менее двух по выбору): «Одним толчком согнать ладью живую...», «Еще майская ночь», «Вечер», «Это утро, радость эта...», «Шепот, робкое дыханье...», «Сияла ночь. Луной был полон сад. Лежали...» и другие **В том числе: практические занятия** **Практическая работа 5.**		2	ОК 01, ОК 02, ОК 03, ОК 04, ОК 05, ОК 06, ОК 09 ЛР 1.3 ЛР 2.1 ЛР 3.1 ЛР 3.2 ЛР 4.3 ЛР 6.4 ЛР 8.1 ЛР 8.2 УУД 1.1.4 УУД 1.2.3

	Основные темы и художественное своеобразие лирики Тютчева, бурный пейзаж как доминанта в художественном мире Тютчева Основные образы и философские мотивы поэтических текстов. Установление связи с современностью; выразительное чтение стихотворений, в том числе наизусть. Понимание ключевых проблем и осознание историко-культурного и нравственно-ценностного взаимовлияния произведений А.А. Фета. Особенности лирического героя. Основные темы и художественное своеобразие лирики А.А. Фета. Основные темы и художественное своеобразие лирики А.А. Фета, идиллический пейзаж. Чтение и анализ стихотворений; подготовка литературно-музыкальной композиции на стихи поэтов и подбор иллюстративного материала.			УУД 1.3.1-1.3.5 УУД 3.2.1 УУД 3.3.1 УУД 3.4.1
Тема 1.6 Гражданская лирика Н.А. Некрасова. Проблематика поэмы «Кому на Руси жить хорошо»	**Основное содержание** Особенность лирического героя. Основные темы и идеи. Своеобразие решения образа и музы и темы поэта и поэзии. Утверждение крестьянской темы. Художественное своеобразие лирики Некрасова и её близость к народной поэзии. Для чтения и изучения: «Зине», «14 июня 1854 года», «Тишина», «В деревне», «Несжатая полоса», «Забытая деревня», «Школьник», «Элегия», «Поэт и гражданин», «Пророк», «На Волге», «Несжатая полоса», «Забытая деревня», «В дороге», «Тройка», «Вчерашний день часу в шестом…», «Я не люблю иронии твоей…», «Родина» и др. Поэма «Кому на Руси жить хорошо» (1866) (обзорно). **В том числе: практические занятия** **Практическая работа 6.** Работа с инфоресурсами. Поэма «Кому на Руси жить хорошо»: сообщение (по выбору) «Эпопея крестьянской жизни: замысел и его воплощение»; «Фольклорная основа поэмы». Выразительное чтение отрывка наизусть		2	ОК 01, ОК 02, ОК 03, ОК 04, ОК 05, ОК 06, ОК 09 ЛР 1.3 ЛР 2.1 ЛР 3.1 ЛР 3.2 ЛР 4.3 ЛР 6.4 ЛР 8.1 ЛР 8.2 УУД 1.1.4 УУД 1.2.3 УУД 1.3.1-1.3.5 УУД 3.2.1 УУД 3.3.1 УУД 3.4.1
Тема 1.7 Особенности сатиры в романе-хронике	**Основное содержание** Для чтения и изучения: роман-хроника «История одного города» (не менее двух глав по выбору: главы «О корени происхождения глуповцев», «Опись градоначальникам», «Органчик»,	2		ОК 01, ОК 02, ОК 03, ОК 04, ОК 05, ОК 06, ОК 09 ЛР 1.3 ЛР 2.1

М. Е. Салтыкова-Щедрина «История одного города»	«Подтверждение покаяния» или другие. Художественные средства: иносказание, гротеск, гипербола, ирония, сатира. Эзопов язык Работа с избранными эпизодами; подготовка материала о биографии М. Е. Салтыкова-Щедрина в виде ленты времени / инфографики / презентации / видеоролика / постера / коллажа / подкаста или в др.			ЛР 3.1 ЛР 3.2 ЛР 4.3 ЛР 6.4 ЛР 8.1 ЛР 8.2 УУД 1.1.4 УУД 1.2.3 УУД 1.3.1-1.3.5 УУД 3.2.1 УУД 3.3.1 УУД 3.4.1
Тема 1.8 Влияние творчества Ф. М. Достоевского на развитие русской литературы. Философская проблематика романа «Преступление и наказание»	**Основное содержание** Творческая биография Ф.М. Достоевского. Роман «Преступление и наказание». Теория Раскольникова и ее антигуманность: крах теории главного героя в романе. Теория, путь к преступлению, крушение теории, наказание, покаяние и «воскрешение». Роль образа Сони Мармеладовой, значение эпизода чтения Евангелия. «Двойники» Раскольникова. Творчество Ф.М. Достоевского как источник сюжетов и образов для других видов искусств: иллюстрации к роману художников 20 века, анимационные фильмы, экранизации, образы героев романа в современном информационном мире. **В том числе: практические занятия** **Практическая работа 7.** Идеологическая причина преступления Раскольникова. **Практическая работа 8.** Психология души героев (роман «Преступление и наказание»)	2	4	ОК 01, ОК 02, ОК 03, ОК 04, ОК 05, ОК 06, ОК 09 ЛР 1.3 ЛР 2.1 ЛР 3.1 ЛР 3.2 ЛР 4.3 ЛР 6.4 ЛР 8.1 ЛР 8.2 УУД 1.1.4 УУД 1.2.3 УУД 1.3.1-1.3.5 УУД 3.2.1 УУД 3.3.1 УУД 3.4.1
Тема 1.9 Судьба и творчество Л. Н. Толстого. «Мысль семейная» и «мысль народная» в романе-эпопее «Война и мир»	**Основное содержание** Основные этапы творчества Л.Н. Толстого, краткая формулировка толстовских идей. Роман-эпопея «Война и мир» (1869) (обзорно): история создания, истоки замысла, жанровое своеобразие, смысл названия, отражение нравственных идеалов Толстого в системе персонажей. «Мысль семейная» и «мысль народная». Роль народа и личности в истории. Экранизации романа. Духовные искания, публицистика, народные рассказы. Толстовство и толстовцы,	4	2	ОК 01, ОК 02, ОК 03, ОК 04, ОК 05, ОК 06, ОК 09 ЛР 1.3 ЛР 2.1 ЛР 3.1 ЛР 3.2 ЛР 4.3 ЛР 6.4 ЛР 8.1

	отлучение от церкви. Музей Ясная Поляна. Значение фигуры Толстого для русской культуры **В том числе: практические занятия** **Практическая работа 9.** Жизненные искания героев романа «Война и мир»			ЛР 8.2 УУД 1.1.4 УУД 1.2.3 УУД 1.3.1-1.3.5 УУД 3.2.1 УУД 3.3.1 УУД 3.4.1
Тема 1.10 «Каждый должен быть величествен в своем деле»: пути совершенствования в профессии	**Профессионально-ориентированное содержание** Рассказы и повести Н.С. Лескова («Очарованный странник», «Левша»). Обобщение и систематизация знаний о профессиональном мастерстве. Знакомство с профессиональными журналами и информационными ресурсами, посвященными профессиональной деятельности. **В том числе: практические занятия** **Практическая работа 10.** Организация виртуальной выставки профессиональных журналов, посвященных разным профессиям; создание устного высказывания-рассуждения «Зачем нужно регулярно просматривать специализированный журнал …»		2	ОК 01, ОК 02, ОК 03, ОК 04, ОК 05, ОК 06, ОК 09 ЛР 1.3 ЛР 2.1 ЛР 3.1 ЛР 3.2 ЛР 4.3 ЛР 6.4 ЛР 8.1 ЛР 8.2 УУД 1.1.4 УУД 1.2.3 УУД 1.3.1-1.3.5 УУД 3.2.1 УУД 3.3.1 УУД 3.4.1
Тема 1.11 Человек и общество в рассказах А.П. Чехова. Символическое звучание пьесы «Вишнёвый сад»	**Основное содержание** Малая проза А.П. Чехова. «Дом с мезонином». «Человек в футляре», «Крыжовник», «О любви», «Ионыч». Человек и общество. Психологизм прозы Чехова: лаконичность повествования и скрытый лиризм. Пьеса «Вишнёвый сад» (1903). Новаторство Чехова-драматурга: своеобразие конфликта и системы персонажей, акцент на внутренней жизни персонажей, нарушение жанровых рамок. Сколько стоит вишневый сад: историко-культурные сведения. Эволюция драматургии второй половины XIX	2	2	ОК 01, ОК 02, ОК 03, ОК 04, ОК 05, ОК 06, ОК 09 ЛР 1.3 ЛР 2.1 ЛР 3.1 ЛР 3.2 ЛР 4.3 ЛР 6.4 ЛР 8.1 ЛР 8.2

	– начала XX века: от Островского к Чехову. Особенности чеховских диалогов. Речевые и портретные характеристики персонажей **В том числе: практические занятия** **Практическая работа 11.** Дискуссия «Как человек может влиять на окружающий мир и менять его к лучшему?»			УУД 1.1.4 УУД 1.2.3 УУД 1.3.1-1.3.5 УУД 3.2.1 УУД 3.3.1 УУД 3.4.1
Тема 1.12 Как написать резюме, чтобы найти хорошую работу	**Профессионально-ориентированное содержание**		2	ОК 01, ОК 02, ОК 03, ОК 04, ОК 05, ОК 06, ОК 09 ЛР 1.3 ЛР 2.1 ЛР 3.1 ЛР 3.2 ЛР 4.3 ЛР 6.4 ЛР 8.1 ЛР 8.2 УУД 1.1.4 УУД 1.2.3 УУД 1.3.1-1.3.5 УУД 3.2.1 УУД 3.3.1 УУД 3.4.1
	Роль профессии в положении человека в социуме. Резюме как описание способностей человека, которые делают его конкурентоспособным на рынке труда. Цель резюме – привлечь к себе внимание работодателя при первом, как правило, заочном знакомстве, произвести благоприятное впечатление и побудить пригласить вас на личную встречу. Как презентовать себя в резюме, чтобы выглядеть в глазах работодателя именно таким сотрудником, каков ему необходим. Резюме – официальный документ, правила написания которого регламентированы руководством по делопроизводству. Структура резюме. Резюме действительное и резюме проектное			
	В том числе: практические занятия **Практическая работа 12.** Составление своего действительного резюме (по аналогии с образцовым текстом)			
Раздел 2. Литературная критика второй половины XIX века		**2**	–	
Тема 2.1. Литературная критика второй половины XIX века. Историко-литературное и нравственно-ценностное значение русской литературы в оценке	Статьи Н.А. Добролюбова «Луч света в темном царстве», «Что такое обломовщина?» / Д.И. Писарева «Базаров» и других (*не менее двух статей по выбору*). Осмысление содержания и ключевых проблем, историко-культурного и нравственно-ценностного взаимовлияния произведений русской классической литературы. Связь литературных произведений второй половины XIX века со временем написания и с современностью. Представления современников о литературном произведении как явлении словесного искусства. Анализ единиц различных языковых уровней и их роли в произведении	2		ОК 01, ОК 02, ОК 03, ОК 04, ОК 05, ОК 06, ОК 09 ЛР 1.3 ЛР 2.1 ЛР 3.1 ЛР 3.2 ЛР 4.3 ЛР 6.4 ЛР 8.1 УУД 1.1.4 УУД 1.2.3

Н.А. Добролюбова / Д.И. Писарева				УУД 1.3.1-1.3.5 УУД 3.2.1 УУД 3.3.1 УУД 3.4.1
Раздел 3. Литература конца XIX – начала XX вв.		**8**	**2**	
Тема 3.1 Мотивы лирики и прозы И. А. Бунина	**Основное содержание** Иван Алексеевич Бунин (1870 – 1953). Факты биографии. Первый русский писатель – лауреат Нобелевской премии по литературе. «Листопад», «Вечер», «Одиночество», «Не устану воспевать вас, звезды!..», «Последний шмель», «Слово», «Поэту» (другие – по выбору учителя). Лирика. Философичность, психологизм и лиризм поэзии Бунина. Прославление «любви и радости бытия». Пейзажная лирика. Тема одиночества. Тема поэтического труда. Рассказы «Антоновские яблоки», «Чистый понедельник»; рассказ-притча «Господин из Сан-Франциско»; цикл рассказов «Темные аллеи» (рассказы – по выбору учителя) Проза И. А. Бунина. Судьба мира и цивилизации в осмыслении писателя. Тема трагической любви в рассказах Бунина. Традиции русской классической поэзии и психологической прозы в творчестве Бунина. Новаторство поэта. Психологизм бунинской прозы. Пейзаж. Особенности языка: «живопись» словом, детали-символы, сочетание различных пластов лексики	2		ОК 01, ОК 02, ОК 03, ОК 04, ОК 05, ОК 06, ОК 09 ЛР 1.3 ЛР 2.1 ЛР 3.1 ЛР 3.2 ЛР 4.3 ЛР 6.4 ЛР 8.1 ЛР 8.2 УУД 1.1.4 УУД 1.2.3 УУД 1.3.1-1.3.5 УУД 3.2.1 УУД 3.3.1 УУД 3.4.1
Тема 3.2 Нравственная сущность любви в произведениях А.И. Куприна	**Основное содержание** Александр Иванович Куприн. Сведения из биографии. Повесть «Олеся». Тема «естественного человека» в повести. Мечты Олеси и реальная жизнь ее окружения. Трагизм любви героини. Осуждение пороков общества. Рассказ «Гранатовый браслет». Своеобразие сюжета. Герои о сущности любви. Трагическая история любви Желткова. Развитие темы «маленького человека» в рассказе. Смысл финала. Символический смысл заглавия, роль эпиграфа. Авторская позиция. Традиции русской классической литературы в прозе Куприна. «Гранатовый браслет» в кино (А. Роом, 1964)	2		ОК 01, ОК 02, ОК 03, ОК 04, ОК 05, ОК 06, ОК 09 ЛР 1.3 ЛР 2.1 ЛР 3.1 ЛР 3.2 ЛР 4.3 ЛР 6.4 ЛР 8.1 ЛР 8.2 УУД 1.1.4 УУД 1.2.3

				УУД 1.3.1-1.3.5 УУД 3.2.1 УУД 3.3.1 УУД 3.4.1
Тема 3.3 Романические произведения М.А. Горького. Авторская позиция в социальной пьесе «На дне»	**Основное содержание** Максим Горький. Сведения из биографии (актуализация и обобщение ранее изученного). Рассказ-триптих «Старуха Изергиль». Романтизм ранних рассказов Горького. Проблема героя. Особенности композиции рассказа. Независимость и обреченность Изергиль. Индивидуализм Ларры. Подвиг Данко. Величие и бессмысленность его жертвы. Смысл противопоставления героев. Пьеса «На дне» как социально-философская драма. Смысл названия пьесы. Система и конфликт персонажей. Обреченность обитателей ночлежки. Старик Лука и его жизненная философия. Спор о назначении человека. «Три правды» в пьесе и их трагическая конфронтация. Роль авторских ремарок, песен, цитат. Неоднозначность авторской позиции. М. Горький и Московский Художественный театр. Сценическая история пьесы «На дне»	2		ОК 01, ОК 02, ОК 03, ОК 04, ОК 05, ОК 06, ОК 09 ЛР 1.3 ЛР 2.1 ЛР 3.1 ЛР 3.2 ЛР 4.3 ЛР 6.4 ЛР 8.1 ЛР 8.2 УУД 1.1.4 УУД 1.2.3 УУД 1.3.1-1.3.5 УУД 3.2.1 УУД 3.3.1 УУД 3.4.1
Тема 3.4 «Дело мастера боится»	**Профессионально-ориентированное содержание**		2	ОК 01, ОК 02, ОК 03, ОК 04, ОК 05, ОК 06, ОК 09 ЛР 1.3 ЛР 2.1 ЛР 3.1 ЛР 3.2 ЛР 4.3 ЛР 6.4 ЛР 8.1 ЛР 8.2 УУД 1.1.4 УУД 1.2.3 УУД 1.3.1-1.3.5 УУД 3.2.1 УУД 3.3.1 УУД 3.4.1
	«Что значит быть мастером своего дела?» Дискуссия на основе высказываний писателей о профессиональном мастерстве и работы с информационными ресурсами.			
	В том числе: практические занятия **Практическая работа 13.** Дискуссия «Что значит быть мастером своего дела?			

Тема 3.5 Серебряный век: общая характеристика и основные представители	**Основное содержание** От реализма – к модернизму Серебряный век: происхождение и смысл определения. Серебряный век как культурноисторическая эпоха. Предпосылки возникновения. Классификация литературных направлений: от реализма – к модернизму. Диалог с классикой как «средство развития, обогащения» новых направлений. Основные модернистские направления. Символизм. Идея двоемирия и обновление художественного языка: расширение значения слова. Поэты-символисты: В. Брюсов («Творчество»); К. Бальмонт («Я – изысканность русской медлительной речи…»); А. Белый («Раздумье»). Акмеизм. Возвращение к «прекрасной ясности». Предметность тематики и образов, точность слова. Поэты-акмеисты: Н. Гумилев («Жираф»); С. Городецкий («Береза»). Футуризм. Эпатажность и устремленность в будущее. Разрыв с традицией. Попытка создать «новый стиль». Приоритет формы над содержанием, эпатаж. Поиски в области языка, словотворчество. Поэты-футуристы: И. Северянин («Эпилог», «Авиатор»); В. Хлебников («Заклятие смехом»). Серебряный век в кино и театре. Культура авангарда в современной массовой культуре	2		ОК 01, ОК 02, ОК 03, ОК 04, ОК 05, ОК 06, ОК 09 ЛР 1.3 ЛР 2.1 ЛР 2.3 ЛР 3.1 ЛР 3.2 ЛР 4.3 ЛР 6.4 ЛР 8.1 ЛР 8.2 УУД 1.1.4 УУД 1.2.3 УУД 1.3.1-1.3.5 УУД 3.2.1 УУД 3.3.1 УУД 3.4.1
	Итого за 1 семестр	**24**	**26**	
	Всего за 1 семестр	**50**		
Раздел 4. Литература XX века		**22**	**18**	
Тема 4.1 Тематика и основные мотивы лирики А.А. Блока. Символическое значение поэмы «Двенадцать»	**Основное содержание** Александр Александрович Блок. Сведения из биографии поэта. «Вхожу я в темные храмы…», «Незнакомка», «Ночь, улица, фонарь, аптека…», «О доблестях, о подвигах, о славе…», «В ресторане», «Река раскинулась. Течет, грустит лениво…» (из цикла «На поле Куликовом»), «Россия», «Балаган», «О, я хочу безумно жить…». Лирика Блока – «трилогия вочеловечения». Ранние стихи: мистицизм,	2		ОК 01, ОК 02, ОК 03, ОК 04, ОК 05, ОК 06, ОК 09 ЛР 1.3 ЛР 2.1 ЛР 3.1 ЛР 3.2 ЛР 4.3 ЛР 6.4

	идеал мировой гармонии. Любовь как служение и возношение. «Страшный мир» в лирике Блока. Тема трагической любви. Образ Родины: ее прошлое и настоящее. Новаторство в воплощении и интерпретации образа России. Тема призвания поэта. Музыкальность, экспрессивность как художественная особенность поэтической речи Блока. Поэма «Двенадцать». Проблематика, сюжет и композиция. Образ революции. Образ «двенадцати». Образ Христа и неоднозначность его интерпретации. Символика в поэме (звуковая, визуальная и др.) Антитеза. Полифонизм поэмы. Поэма в живописи и на сцене			ЛР 8.1 ЛР 8.2 УУД 1.1.4 УУД 1.2.3 УУД 1.3.1-1.3.5 УУД 3.2.1 УУД 3.3.1 УУД 3.4.1
Тема 4.2 Тематика и основные мотивы лирики В.В. Маяковского. Поэтическое новаторство в поэме «Облако в штанах»	**Основное содержание** Владимир Владимирович Маяковский Трагедия горлана-главаря (факты биографии). «Послушайте!», «Лиличка!», «Скрипка и немножко нервно», «Левый марш», «Прозаседавшиеся», «Нате!», «А вы могли бы?», «Юбилейное», «Сергею Есенину» Лирика. Маяковский и футуризм. Ранняя лирика поэта. Мотив одиночества, любви и смерти. Поэт и революция. Сатира Маяковского. Тема поэта и поэзии. Поэтическое новаторство Маяковского (ритмика, рифма, строфика и графика стиха, неологизмы, гиперболичность). Своеобразие жанров и стилей лирики поэта. Стихи поэта в современной массовой культуре	2		ОК 01, ОК 02, ОК 03, ОК 04, ОК 05, ОК 06, ОК 09 ЛР 1.3 ЛР 2.1 ЛР 3.1 ЛР 3.2 ЛР 4.3 ЛР 6.4 ЛР 8.1 ЛР 8.2 УУД 1.1.4 УУД 1.2.3 УУД 1.3.1-1.3.5 УУД 3.2.1 УУД 3.3.1 УУД 3.4.1
Тема 4.3 Тематика и основные мотивы лирики С.А. Есенина. Образ Родины и деревни в стихотворениях	**Основное содержание** Сергей Александрович Есенин «Гой ты, Русь моя родная!», «Тебе одной плету венок…», «Спит ковыль. Равнина дорогая…», «Неуютная жидкая лунность…»; «Сорокоуст», «Я покинул родимый дом…», «Русь советская», «Письмо к матери»; «Отговорила роща золотая…», «Собаке Качалова»; «Не бродить, не мять в кустах багряных…», «Мы теперь уходим понемногу…», «Шаганэ ты моя, Шаганэ…», «Письмо к женщине», «Не жалею, не зову, не плачу…». Чувство Родины –	2		ОК 01, ОК 02, ОК 03, ОК 04, ОК 05, ОК 06, ОК 09 ЛР 1.3 ЛР 2.1 ЛР 3.1 ЛР 3.2 ЛР 4.3 ЛР 6.4 ЛР 8.1 ЛР 8.2

	основное в творчестве Есенина. Образ родной деревни, ее судьба в ранней и поздней лирике поэта. Посвящение матери. Особая связь природы и человека. Любовная тема. Исповедальность лирики. Самобытность поэзии Есенина (народно-песенная основа, музыкальность). Есенин на сцене, в кино и музыке			УУД 1.1.4 УУД 1.2.3 УУД 1.3.1-1.3.5 УУД 3.2.1 УУД 3.3.1 УУД 3.4.1
Тема 4.4 Своеобразие поэзии первой половины XX века: О.Э. Мандельштам, М.И. Цветаева. Тематика и основные мотивы лирики	**Основное содержание** Марина Ивановна Цветаева (1892 – 1941) Сведения из биографии. «Роландов Рог», «Моим стихам, написанным так рано…», «Кто создан из камня, кто создан из глины…», «Куст», «Тоска по родине! Давно…», «Вчера еще в глаза глядел…», «Идешь на меня похожий…», «Все рядком лежат…», «Стихи к Блоку» («Имя твое – птица в руке…»), «У тонкой проволоки над волной овсов…» (из цикла «Ахматовой»). Основные темы творчества: тема поэта; тема тоски по родине, бесприютности; тема жизни и смерти; тема «влюбленности» в творчество поэтов-современников. Живописность и музыкальность образов. Особенности поэтического синтаксиса. О.Э. Мандельштам. Стихотворения (не менее двух по выбору): «Бессонница. Гомер. Тугие паруса…», «За гремучую доблесть грядущих веков…», «Ленинград», «Мы живём, под собою, не чуя страны…» и др.	2		ОК 01, ОК 02, ОК 03, ОК 04, ОК 05, ОК 06, ОК 09 ЛР 1.3 ЛР 2.1 ЛР 3.1 ЛР 3.2 ЛР 4.3 ЛР 6.4 ЛР 8.1 ЛР 8.2 УУД 1.1.4 УУД 1.2.3 УУД 1.3.1-1.3.5 УУД 3.2.1 УУД 3.3.1 УУД 3.4.1
Тема 4.5 Художественное творчество А.А. Ахматовой. Тема Родины и судьбы в поэме «Реквием»	**Основное содержание** Анна Андреевна Ахматова (1889–1966) Сведения из биографии. «Песня последней встречи», «Сжала руки под темной вуалью…», «Смятение», «Под крышей промерзшей пустого жилья…», «Муза», «Муза ушла по дороге…», «Мне ни к чему одические рати…», «Не с теми я, кто бросил землю…», «Мне голос был. Он звал утешно…», «Родная земля», «Смуглый отрок бродил по аллеям…». Лирика. Основные темы лирики Ахматовой: любовь как всепоглощающее чувство, как мука; тема творчества; гражданская тема; пушкинская тема. Поэма «Реквием». Памятник страданиям и мужеству. Трагический пафос произведения. Жанр и композиция поэмы. Смысл названия. Образ лирической героини. Эпилог поэмы: личная трагедия героини и общенародное горе.	2		ОК 01, ОК 02, ОК 03, ОК 04, ОК 05, ОК 06, ОК 09 ЛР 1.3 ЛР 2.1 ЛР 3.1 ЛР 3.2 ЛР 4.3 ЛР 6.4 ЛР 8.1 ЛР 8.2 УУД 1.1.4 УУД 1.2.3 УУД 1.3.1-1.3.5 УУД 3.2.1 УУД 3.3.1

	Библейские мотивы и образы в поэме. Тема исторической памяти			УУД 3.4.1
Тема 4.6 Идейно-художественное своеобразие романа Н.А. Островского «Как закалялась сталь»	**Основное содержание** История создания, идейно-художественное своеобразие романа «Как закалялась сталь». Сочинение по теме «Образ Павки Корчагина как символ мужества, героизма и силы духа»	2		ОК 01, ОК 02, ОК 03, ОК 04, ОК 05, ОК 06, ОК 09 ЛР 1.3 ЛР 2.1 ЛР 2.3 ЛР 3.1 ЛР 3.2 ЛР 4.3 ЛР 6.4 ЛР 8.1 ЛР 8.2 УУД 1.1.4 УУД 1.2.3 УУД 1.3.1-1.3.5 УУД 3.2.1 УУД 3.3.1 УУД 3.4.1
Тема 4.7 М. А. Шолохов. Роман-эпопея «Тихий Дон»	**Основное содержание** Михаил Александрович Шолохов (1905–1984) Лауреат Нобелевской премии по литературе. Роман-эпопея «Тихий Дон» (обзорно). Смысл названия. Жанр произведения. Герои романа-эпопеи о всенародной трагедии. Семья Мелеховых. Образ Григория Мелехова. Любовь в его жизни. Герой в поисках своего пути среди «хода истории». Финал романа-эпопеи. Проблема гуманизма в произведении. Полемика вокруг авторства. Киноистория романа **В том числе: практические занятия** **Практическая работа 14.** Сопоставительный анализ героев романа «Тихий Дон» **Практическая работа 15.** Проблемный анализ эпизодов романа «Тихий Дон»		4	ОК 01, ОК 02, ОК 03, ОК 04, ОК 05, ОК 06, ОК 09 ЛР 1.3 ЛР 2.1 ЛР 2.3 ЛР 3.1 ЛР 3.2 ЛР 4.3 ЛР 6.4 ЛР 8.1 ЛР 8.2 УУД 1.1.4 УУД 1.2.3 УУД 1.3.1-1.3.5 УУД 3.2.1 УУД 3.3.1 УУД 3.4.1

Тема 4.8 Особенности прозы М.А. Булгакова	**Основное содержание** Михаил Афанасьевич Булгаков «Изгнанник, избранник»: сведения из биографии (с обобщением ранее изученного) Роман «Мастер и Маргарита». История создания и издания романа. Жанр и композиция: прием «роман в романе». Библейский и бытовой уровни повествования. Реальность и фантастика (литературная среда Москвы; Воланд и его свита). Сатира. Основные проблемы романа: проблема предательства, проблема творчества и судьбы художника, проблема нравственного выбора. Тема идеальной любви (история Маргариты). Финал романа. Экранизации романа. **В том числе: практические занятия** **Практическая работа 16.** Комментированное чтение и анализ эпизодов романа «Мастер и Маргарита»		2	ОК 01, ОК 02, ОК 03, ОК 04, ОК 05, ОК 06, ОК 09 ЛР 1.3 ЛР 2.1 ЛР 3.1 ЛР 3.2 ЛР 4.3 ЛР 6.4 ЛР 8.1 ЛР 8.2 УУД 1.1.4 УУД 1.2.3 УУД 1.3.1-1.3.5 УУД 3.2.1 УУД 3.3.1 УУД 3.4.1
Тема 4.9 Нравственная проблематика произведений А.П. Платонова	**Основное содержание** Андрей Платонов (Андрей Платонович Климентов). Сведения из биографии. Повесть «Усомнившийся Макар». И. Сталин о произведении А. Платонова. Повесть как акт гражданского мужества писателя. Смысл названия произведения. Мотив странствия как способ раскрытия идеи повести. Образ главного героя. Сомнения и причины его сомнений. Макар – «природный», «сокровенный» человек. Жанровое своеобразие повести. Необычность языка и стиля писателя (произвол в сочетании слов, «неправильности», избыточность языка, речь героев в соответствии со стандартами эпохи и др.)	2		ОК 01, ОК 02, ОК 03, ОК 04, ОК 05, ОК 06, ОК 09 ЛР 1.3 ЛР 2.1 ЛР 2.3 ЛР 3.1 ЛР 3.2 ЛР 4.3 ЛР 6.4 ЛР 8.1 ЛР 8.2 УУД 1.1.4 УУД 1.2.3 УУД 1.3.1-1.3.5 УУД 3.2.1 УУД 3.3.1 УУД 3.4.1
Тема 4.10 Основные мотивы лирики	**Основное содержание** Александр Трифонович Твардовский (1910–1970) Сведения из биографии (с обобщением ранее изученного). «Памяти матери», «Я		2	ОК 01, ОК 02, ОК 03, ОК 04, ОК 05, ОК 06, ОК 09 ЛР 1.3

А.Т. Твардовского. Тема Великой Отечественной войны в стихотворениях поэта	убит подо Ржевом…», «Я знаю: никакой моей вины…», «В тот день, когда окончилась война…», «Вся суть в одном единственном завете…», «Признание», «О сущем» «Стихи неслыханной искренности и откровенности». Исповедальность лирических произведений. Темы, образы и мотивы. Тема памяти, тема войны, тема творчества в лирике поэта. Мотив служения народу, отечеству **В том числе: практические занятия** **Практическая работа 17.** Анализ стихов А. Твардовского (тема войны, тема родного дома). Выявление основных мотивов			ЛР 2.1 ЛР 2.3 ЛР 3.1 ЛР 3.2 ЛР 4.3 ЛР 6.4 ЛР 8.1 ЛР 8.2 УУД 1.1.4 УУД 1.2.3 УУД 1.3.1-1.3.5 УУД 3.2.1 УУД 3.3.1 УУД 3.4.1
Тема 4.11 Проза о Великой Отечественной войне. Историческая правда и нравственная проблематика произведений о Великой Отечественной войне	**Основное содержание** Для чтения и изучения: проза о Великой Отечественной войне (по одному произведению не менее чем двух писателей по выбору). Например, В. П. Астафьев «Пастух и пастушка», «Звездопад»; Ю. В. Бондарев «Горячий снег»; В. В. Быков «Обелиск», «Сотников», «Альпийская баллада»; Б. Л. Васильев «А зори здесь тихие», «В списках не значился», «Завтра была война»; К. Д. Воробьев «Убиты под Москвой», «Это мы, Господи!»; В. Л. Кондратьев «Сашка»; В. П. Некрасов «В окопах Сталинграда»; Е. И. Носов «Красное вино победы», «Шопен, соната номер два»; С.С. Смирнов «Брестская крепость». Тема Великой Отечественной войны в прозе (обзор) **В том числе: практические занятия** **Практическая работа 18.** Работа в малых группах с инфоресурсами: по темам «Чтение и анализ ключевого эпизода из произведений не менее двух писателей»; «Человек на войне. Историческая правда художественных произведений о Великой Отечественной войне»; «Своеобразие «лейтенантской» прозы»; «Героизм и мужество защитников Отечества»; «Традиции реалистической прозы о войне в русской литературе». Экранизация произведений о Великой Отечественной войне		2	ОК 01, ОК 02, ОК 03, ОК 04, ОК 05, ОК 06, ОК 09 ЛР 1.3 ЛР 2.1 ЛР 2.3 ЛР 3.1 ЛР 3.2 ЛР 4.3 ЛР 6.4 ЛР 8.1 ЛР 8.2 УУД 1.1.4 УУД 1.2.3 УУД 1.3.1-1.3.5 УУД 3.2.1 УУД 3.3.1 УУД 3.4.1

Тема 4.12 Жизненная правда и нравственная проблематика романов А.А. Фадеева «Молодая гвардия» и В.О. Богомолова «В августе сорок четвёртого»	**Основное содержание** Для чтения и изучения: роман А.А. Фадеева «Молодая гвардия», В.О. Богомолова «В августе сорок четвёртого» **В том числе: практические занятия** **Практическое занятие 19.** Чтение и анализ эпизодов романа. Жизненная правда и художественный вымысел. Система образов в романе «Молодая гвардия». Героизм и мужество молодогвардейцев. Экранизация романа. Групповая работа по вопросам: «Чтение и анализ эпизодов романа» / «Мужество и героизм защитников Родины» / «Экранизации романа»		2	ОК 01, ОК 02, ОК 03, ОК 04, ОК 05, ОК 06, ОК 09 ЛР 1.3 ЛР 2.1 ЛР 2.3 ЛР 3.1 ЛР 3.2 ЛР 4.3 ЛР 6.4 ЛР 8.1 ЛР 8.2 УУД 1.1.4 УУД 1.2.3 УУД 1.3.1-1.3.5 УУД 3.2.1 УУД 3.3.1 УУД 3.4.1
Тема 4.13 Поэзия о Великой Отечественной войне. Проблема исторической памяти в стихотворениях о Великой Отечественной войне	**Основное содержание** Для чтения и изучения: поэзия о Великой Отечественной войне. Стихотворения (по одному стихотворению не менее чем двух поэтов по выбору) Ю. В. Друниной, М. В. Исаковского, Ю. Д. Левитанского, С. С. Орлова, Д. С. Самойлова, К. М. Симонова, Б. А. Слуцкого **В том числе: практические занятия** **Практическая работа 20.** Анализ и чтение не менее двух стихотворений, их сопоставление. Проблема исторической памяти в лирических произведениях о Великой Отечественной войне. Выразительное чтение художественного произведения наизусть		2	ОК 01, ОК 02, ОК 03, ОК 04, ОК 05, ОК 06, ОК 09 ЛР 1.3 ЛР 2.1 ЛР 2.3 ЛР 3.1 ЛР 3.2 ЛР 4.3 ЛР 6.4 ЛР 8.1 ЛР 8.2 УУД 1.1.4 УУД 1.2.3 УУД 1.3.1-1.3.5 УУД 3.2.1 УУД 3.3.1 УУД 3.4.1
Тема 4.14 Драматургия о Великой	**Основное содержание** Пьеса В.С. Розова «Вечно живые»	2		ОК 01, ОК 02, ОК 03, ОК 04, ОК 05, ОК 06, ОК 09 ЛР 1.3

Отечественной войне. Нравственно-ценностное звучание пьесы В.С. Розова «Вечно живые»	Киноурок (просмотр и обсуждение отрывков) / Чтение и анализ фрагментов пьесы. Художественное своеобразие и сценическое воплощение драматического произведения / Просмотр и обсуждение телеспектакля			ЛР 2.1 ЛР 2.3 ЛР 3.1 ЛР 3.2 ЛР 4.3 ЛР 6.4 ЛР 8.1 ЛР 8.2 УУД 1.1.4 УУД 1.2.3 УУД 1.3.1-1.3.5 УУД 3.2.1 УУД 3.3.1 УУД 3.4.1
Тема 4.15 А. И. Солженицын. Социально-нравственная проблематика «лагерной» темы в произведениях А.И. Солженицына	**Основное содержание** Александр Исаевич Солженицын. Сведения из биографии. Лауреат Нобелевской премии по литературе. Повесть «Один день Ивана Денисовича». Общественный резонанс, вызванный произведением. История создания повести. Лагерный мир в произведении. Образ главного героя. Устойчивость и приспособленность Ивана Денисовича к жутким условиям лагерной жизни. «Счастливый день» в жизни героя. Черты национального характера в образе Шухова. **В том числе: практические занятия** **Практическая работа 21.** Контекстуальный анализ повести «Один день Ивана Денисовича» (Изучение приемов создания образа: детали портрета, ночные пейзажи, связанные с героем, речь и поступки и др.)		2	ОК 01, ОК 02, ОК 03, ОК 04, ОК 05, ОК 06, ОК 09 ЛР 1.3 ЛР 2.1 ЛР 3.1 ЛР 3.2 ЛР 4.3 ЛР 6.4 ЛР 8.1 ЛР 8.2 УУД 1.1.4 УУД 1.2.3 УУД 1.3.1-1.3.5 УУД 3.2.1 УУД 3.3.1 УУД 3.4.1
Тема 4.16 Нравственные искания героев рассказов В.М. Шукшина	**Основное содержание** Рассказы (не менее двух по выбору) «Срезал», «Обида», «Микроскоп», «Мастер», «Крепкий мужик», «Сапожки» Составление таблицы «Герой-чудик В. Шукшина и «маленький человек» в литературе Х1Х века: сходство и отличие» / Речевая характеристика героев / Открытый финал шукшинских произведений	2		ОК 01, ОК 02, ОК 03, ОК 04, ОК 05, ОК 06, ОК 09 ЛР 1.3 ЛР 2.1 ЛР 3.1 ЛР 3.2 ЛР 4.3 ЛР 6.4

				ЛР 7.1 ЛР 8.1 ЛР 8.2 УУД 1.1.4 УУД 1.2.3 УУД 1.3.1-1.3.5 УУД 3.2.1 УУД 3.3.1 УУД 3.4.1
Тема 4.17 Взаимосвязь нравственных, философских и экологических проблем в произведениях В. Г. Распутина	**Основное содержание** Рассказы и повести (одно произведение по выбору) «Живи и помни», «Прощание с Матёрой» **В том числе: практические занятия** **Практическая работа 22.** Чтение и анализ фрагментов повести В. Распутина. Выявление основных нравственных проблем (верность заветам предков, преданность родной земле, проблема отцов и детей, проблема экологии и др.). Характеристика образов «старинных старух», представителей молодого поколения).		2	ОК 01, ОК 02, ОК 03, ОК 04, ОК 05, ОК 06, ОК 09 ЛР 1.3 ЛР 2.1 ЛР 3.1 ЛР 3.2 ЛР 4.3 ЛР 6.4 ЛР 7.1 ЛР 8.1 ЛР 8.2 УУД 1.1.4 УУД 1.2.3 УУД 1.3.1-1.3.5 УУД 3.2.1 УУД 3.3.1 УУД 3.4.1
Тема 4.18 Идейно-художественное своеобразие лирики Н. М. Рубцова	**Основное содержание** Для чтения и изучения: стихотворения (не менее двух по выбору) «Звезда полей», «Тихая моя родина!..», «В горнице моей светло…», «Привет, Россия…», «Русский огонёк», «Я буду скакать по холмам задремавшей отчизны...» Работа с инфоресурсами: подготовка презентации / постера, коллажа / видеоролика или др. формате (по выбору) по темам «Тема Родины в лирике поэта», «Задушевность и музыкальность поэтического слова Рубцова». Выразительное чтение стихотворений наизусть (не менее одного по выбору)	2		ОК 01, ОК 02, ОК 03, ОК 04, ОК 05, ОК 06, ОК 09 ЛР 1.3 ЛР 2.1 ЛР 2.3 ЛР 3.1 ЛР 3.2 ЛР 4.3 ЛР 6.4 ЛР 8.1 ЛР 8.2 УУД 1.1.4

				УУД 1.2.3 УУД 1.3.1-1.3.5 УУД 3.2.1 УУД 3.3.1 УУД 3.4.1
Тема 4.19 Идейно-художественное своеобразие лирики Б. Л. Пастернака и И. А. Бродского	**Основное содержание** Стихотворения (не менее двух по выбору) «Февраль. Достать чернил и плакать!..», «Определение поэзии», «Во всём мне хочется дойти…», «Снег идёт», «Любить иных — тяжёлый крест...», «Быть знаменитым некрасиво…», «Ночь», «Гамлет», «Зимняя ночь» стихотворения (не менее трёх по выбору) «На смерть Жукова», «Осенний крик ястреба», «Пилигримы», «Стансы» («Ни страны, ни погоста…»), «На столетие Анны Ахматовой», «Рождественский романс», «Я входил вместо дикого зверя в клетку…». Работа в микрогруппах с инфоресурсами: подготовка презентации / постера, коллажа / видеоролика или др. формате (по выбору) по темам «Тематика и проблематика лирики поэта»; «Тема поэта и поэзии»; «Любовная лирика Б.Л. Пастернака»; «Тема человека и природы»; «Философская глубина лирики Пастернака» «Основные темы лирических произведений поэта»; «Тема памяти»; «Философские мотивы в лирике Бродского»; «Своеобразие поэтического мышления и языка поэта Бродского».	2		ОК 01, ОК 02, ОК 03, ОК 04, ОК 05, ОК 06, ОК 09 ЛР 1.3 ЛР 2.1 ЛР 3.1 ЛР 3.2 ЛР 4.3 ЛР 6.4 ЛР 8.1 ЛР 8.2 УУД 1.1.4 УУД 1.2.3 УУД 1.3.1-1.3.5 УУД 3.2.1 УУД 3.3.1 УУД 3.4.1
Раздел 5. Проза второй половины XX – начала XXI веков		**–**	**4**	
Тема 5.1 Проза второй половины XX – начала XXI века. Социально-философская проблематика и нравственные искания героев произведений русской литературы	**Основное содержание** Для чтения и изучения: проза второй половины XX – начала XXI века. Рассказы, повести, романы (по одному произведению не менее чем двух прозаиков по выбору): Ф.А. Абрамов (повесть «Пелагея» и другие); Ч.Т. Айтматов (повесть «Белый пароход»); В.П. Астафьев (повествование в рассказах «Царь-рыба» (фрагменты); В.И. Белов (рассказы «На родине», «Бобришный угор»); Ф.А. Искандер (роман в рассказах «Сандро из Чегема» (фрагменты)); Ю.П. Казаков (рассказы «Северный дневник», «Поморка»); Захар Прилепин (рассказ из сборника «Собаки и другие люди»); А.Н. и Б.Н. Стругацкие (повесть		2	ОК 01, ОК 02, ОК 03, ОК 04, ОК 05, ОК 06, ОК 09 ЛР 1.3 ЛР 2.1 ЛР 3.1 ЛР 3.2 ЛР 4.3 ЛР 6.4 ЛР 8.1

второй половины XX – начала XXI века	«Понедельник начинается в субботу»); Ю.В. Трифонов (повести «Обмен») **В том числе: практические занятия** **Практическая работа 23** Урок-конференция: представление презентации / постера, коллажа / видеоролика или другом формате (по выбору) по темам «Проблематика произведений писателя …»; «Нравственные искания героев произведений писателя…»; «Разнообразие повествовательных форм в изображении жизни современного общества писателя …»			ЛР 8.2 УУД 1.1.4 УУД 1.2.3 УУД 1.3.1-1.3.5 УУД 3.2.1 УУД 3.3.1 УУД 3.4.1
Тема 5.2 «Говори, говори…»: диалог как средство характеристики человека	**Профессионально-ориентированное содержание**		2	ОК 01, ОК 02, ОК 03, ОК 04, ОК 05, ОК 06, ОК 09 ЛР 1.3 ЛР 2.1 ЛР 3.1 ЛР 3.2 ЛР 4.3 ЛР 6.4 ЛР 8.1 ЛР 8.2 УУД 1.1.4 УУД 1.2.3 УУД 1.3.1-1.3.5 УУД 3.2.1 УУД 3.3.1 УУД 3.4.1
	Вербальные средства коммуникации в ситуациях бытового, делового и профессионального общения. Отличие профессионального диалога от делового, бытового. Стилистические группы слов. Роль диалога в профессиональной деятельности. Требования к профессиональному диалогу			
	В том числе: практические занятия **Практическая работа 24.** Участие в диспуте «Нужен ли профессиональный диалог?» Чтение и анализ диалогов; создание рекомендаций к составлению профессионального диалога; работа (в парах) над созданием «профессионального диалога» (в соответствии с будущей профессией/специальностью) в различных ситуациях: специалист – руководитель», «клиент – специалист», «специалист – специалист»			
Раздел 6. Поэзия второй половины XX – начала XXI века		**–**	**2**	
Тема 6.1. Поэзия второй половины XX – начала XXI века. Тематика и основные мотивы лирики второй	**Основное содержание** Поэзия второй половины XX – начала XXI века. Стихотворения (по одному произведению не менее чем двух поэтов по выбору) В. С. Высоцкого, Н. А. Заболоцкого, Л. Н. Мартынова, Б. Ш. Окуджавы, А. А. Тарковского, Р. И. Рождественского, Ю. П. Кузнецова, А. А. Вознесенского, Б. А. Ахмадулиной, Е. А. Евтушенко, А. С. Кушнера, О. Г. Чухонцева		2	ОК 01, ОК 02, ОК 03, ОК 04, ОК 05, ОК 06, ОК 09 ЛР 1.3 ЛР 2.1 ЛР 3.1 ЛР 3.2 ЛР 4.3

половины XX – начала XXI века	**В том числе: практические занятия** **Практическая работа 25.** Урок-конференция: представление презентации / постера, коллажа / видеоролика или др. формате (по выбору) «Тематика и проблематика лирики поэта» / «Художественные приемы и особенности поэтического языка автора».			ЛР 6.4 ЛР 8.1 ЛР 8.2 УУД 1.1.4 УУД 1.2.3 УУД 1.3.1-1.3.5 УУД 3.2.1 УУД 3.3.1 УУД 3.4.1
Раздел 7. Драматургия второй половины XX – начала XXI вв.		**2**	**–**	
Тема 7.1 Драматургия второй половины XX – начала XXI века. Основные темы и проблемы второй половины XX – начала XXI века	**Основное содержание** Драматургия второй половины XX – начала XXI века (произведение одного из драматургов по выбору): А. Н. Арбузов «Иркутская история»; А. В. Вампилов «Старший сын» и другие Рецензия / отзыв «Особенности драматургии второй половины XX – начала XXI веков на примере одной пьесы. Основные темы и проблемы пьесы»	2		ОК 01, ОК 02, ОК 03, ОК 04, ОК 05, ОК 06, ОК 09 ЛР 1.3 ЛР 2.1 ЛР 3.1 ЛР 3.2 ЛР 4.3 ЛР 6.4 ЛР 8.1 ЛР 8.2 УУД 1.1.4 УУД 1.2.3 УУД 1.3.1-1.3.5 УУД 3.2.1 УУД 3.3.1 УУД 3.4.1
Раздел 8. Литература народов России		**–**	**2**	

Тема 8.1 Литература народов России. Идейно-художественное своеобразие литературы народов России и её взаимосвязь с русской литературой	**Основное содержание** Рассказы, повести, стихотворения (не менее одного произведения по выбору): стихотворения Г. Тукая, К. Хетагурова; рассказ Ю. Рытхэу «Хранитель огня»; повесть Ю. Шесталова «Синий ветер каслания» и другие; стихотворения Г. Айги, М. Карима, Р. Гамзатова, М. Джалиля, К. Кулиева, Д. Кугультинова; рассказы Ф. Искандера, Ю. Рытхэу. **В том числе: практические занятия** **Практическая работа № 26.** Взаимовлияние русской художественной литературы и литературы народов России. Анализ стихотворений Муссы Джалиля, Расула Гамзатова, М. Карима		2	ОК 01, ОК 02, ОК 03, ОК 04, ОК 05, ОК 06, ОК 09 ЛР 1.3 ЛР 2.1 ЛР 3.1 ЛР 3.2 ЛР 4.2 ЛР 6.4 ЛР 8.1 ЛР 8.2 УУД 1.1.4 УУД 1.2.3 УУД 1.3.1-1.3.5 УУД 3.2.1 УУД 3.3.1 УУД 3.4.1
Раздел 9. Зарубежная литература		**4**	**2**	
Тема 9.1 Основные темы и мотивы зарубежной поэзии и прозы второй половины XIX века - XX века	**Основное содержание** Зарубежная проза второй половины XIX века – XX века (одно произведение по выбору). Например, произведения Р. Брэдбери «451 градус по Фаренгейту»; Э. Хемингуэя «Старик и море». Зарубежная поэзия второй половины XIX века – XX века (не менее двух стихотворений одного из поэтов по выбору). Например, стихотворения А. Рембо, Ш. Бодлера	2		ОК 01, ОК 02, ОК 03, ОК 04, ОК 05, ОК 06, ОК 09 ЛР 1.3 ЛР 2.1 ЛР 3.1 ЛР 3.2 ЛР 4.3 ЛР 6.4 ЛР 8.1 ЛР 8.3 УУД 1.1.4 УУД 1.2.3 УУД 1.3.1-1.3.5 УУД 3.2.1 УУД 3.3.1 УУД 3.4.1
Тема 9.2	***Профессионально-ориентированное содержание***		2	

«Прогресс – это форма человеческого существования»: профессии в мире НТП	Профессии, «рожденные» НТП в последние десятилетия. Научно-технический прогресс и этические проблемы. Рэй Брэдбери (1920–2012). Научно-фантастические рассказы «И грянул гром», «Вельд». Рассказы-предупреждения. Роль цивилизации, технологий в судьбе человека и общества. Психологизм рассказов. Переплетение разных тем (тема отцов и детей, детской жестокости, влияния технологий на жизнь человека – «Вельд»). Сочетание сказки и фантастики			ОК 01, ОК 02, ОК 03, ОК 04, ОК 05, ОК 06, ОК 09 ЛР 1.3 ЛР 2.1 ЛР 3.1 ЛР 3.2 ЛР 4.3 ЛР 6.4 ЛР 8.1 ЛР 8.3 УУД 1.1.4 УУД 1.2.3 УУД 1.3.1-1.3.5 УУД 3.2.1 УУД 3.3.1 УУД 3.4.1
	В том числе: практические занятия **Практическая работа 27.** Дискуссия по теме на основе сюжетов рассказов Р. Брэдбери (Поиск ответов на проблемные вопросы с иллюстрациями из жизненного опыта и рассказов Р. Брэдбери: Профессии в технологично развивающемся мире: у всех ли профессий есть будущее? Какие профессии перестанут существовать в ближайшем будущем? Несет ли ученый ответственность за последствия научных открытий? Какие этические проблемы ставит перед человечеством научно-технический прогресс?)			
Промежуточная аттестация (дифференцированный зачет)		**2**		
Консультация		**2**		
	Итого за 2 семестр	**30**	**28**	
	Всего за 2 семестр	**58**		
	Всего за учебный год	**108**		

3. УСЛОВИЯ РЕАЛИЗАЦИИ ПРОГРАММЫ ДИСЦИПЛИНЫ

3.1. Материально-техническое обеспечение

Для реализации программы учебной дисциплины предусмотрены следующие специальные помещения: учебные кабинеты.

Кабинет русского языка и литературы, оснащенный типовым оборудованием, в том числе специализированной учебной мебелью и средствами обучения, необходимыми для выполнения требований к уровню подготовки обучающихся. Оборудование учебного кабинета: посадочные места по количеству обучающихся; рабочее место преподавателя; комплект учебно-наглядных пособий; комплект электронных видеоматериалов; задания для контрольных работ; профессионально ориентированные задания; материалы текущей и промежуточной аттестации, словари языковые фундаментальные. Технические средства обучения: (компьютер, мультимедийный проектор).

3.2. Учебно-методическое обеспечение

Реализация программы учебной дисциплины осуществляется на основе печатных (электронных) и информационных ресурсов, рекомендуемых для использования в образовательном процессе.

3.2.1 Основные печатные и/или электронные издания

1. Литература. Базовый уровень. В 2 частях. Ч. 1: Учебник / Т.Ф. Курдюмова, Е.Н. Колокольцев, О.Б. Марьина [и др.] — Москва: Просвещение, 2025. — 352 с. — ISBN 978-5-09-124924-8. — URL:

2. Литература. Базовый уровень. В 2 частях. Ч. 2: Учебник / Т.Ф. Курдюмова, Е.Н. Колокольцев, О.Б. Марьина [и др.] — Москва : Просвещение, 2025. — 416 с. — ISBN 978-5-09-124925-5. — URL:

3.2.2Дополнительные источники:

1. Литература. Базовый уровень:учебник для СПО. В 2 ч.: Ч. 1. / Т.Ф. Курдюмова, Е.Н. Колокольцев, О.Б. Марьина и др. - 1-е изд. - М.: Просвещение, 2024.
2. Литература. Базовый уровень:учебник для СПО. В 2 ч.: Ч. 2./ Т.Ф. Курдюмова, Е.Н. Колокольцев, О.Б. Марьина и др. - 1-е изд. - М.:

Просвещение, 2024.

3. Рачеева, Л. А. Литература: русская литература XIX века: учебник / Л. А. Рачеева. — Москва: КноРус, 2025. — 553 с. — ISBN 978-5-406-12984-5. — URL: https://book.ru/book/958818 (дата обращения: 14.04.2026)
4. Рачеева, Л. А. Литература: русская литература XX века: учебник / Л. А. Рачеева. — Москва: КноРус, 2025. — 554 с. — ISBN 978-5-406-12985-2. — URL: https://book.ru/book/958934 (дата обращения: 14.04.2026)
5. Реднинская, О. Я. Литература XX века: учебник / О. Я. Реднинская. — Москва: КноРус, 2026. — 376 с. — ISBN 978-5-406-15073-3. — URL:
6. Сергачева, О. В. Родная (русская) литература XVIII–XIX века: учебник / О. В. Сергачева. — Москва: КноРус, 2026. — 500 с. — ISBN 978-5-406-15330-7. — URL: https://book.ru/book/961113 (дата обращения:
7. Сергачева, О. В. Родная (русская) литература XX-XXI веков: учебник / О. В. Сергачева. — Москва: КноРус, 2025. — 638 с. — ISBN 978-5-406-13755-0. — URL: https://book.ru/book/955592 (дата обращения:
8. Сергачева, О. В. Родная (русская) литература XVIII–XIX веков. Практикум: учебное пособие / О. В. Сергачева. — Москва: КноРус, 2025. — 194 с. — ISBN 978-5-406-13769-7. — URL: https://book.ru/book/955635 (дата обращения: 14.04.2026)
9. Сергачева, О. В. Родная (русская) литература XX-XXI веков. Практикум: учебное пособие / О. В. Сергачева. — Москва: КноРус, 2026. — 177 с. — ISBN 978-5-406-15856-2. — URL: https://book.ru/book/962174 (дата обращения: 14.04.2026)

4. КОНТРОЛЬ И ОЦЕНКА РЕЗУЛЬТАТОВ ОСВОЕНИЯ ДИСЦИПЛИНЫ

Контроль и оценка результатов освоения учебной дисциплины осуществляется преподавателем в процессе проведения текущего контроля и промежуточной аттестации.

Текущий контроль индивидуальных образовательных достижений – демонстрируемых обучающимися знаний, умений и навыков – проводится посредством трех контрольных точек в процессе проведения теоретического занятия, проведение которого описывается в КОС.

Обучение по программе учебной дисциплины завершается промежуточной аттестацией в форме дифференцированного зачета.

Для текущего контроля и промежуточной аттестации создаются фонды контрольно-оценочных средств (КОС), которые включают в себя педагогические контрольно-измерительные материалы, процедуру проведения контроля, предназначенные для определения соответствия (или несоответствия) индивидуальных образовательных достижений основным показателям оценки результатов подготовки.

Результаты обучения			Номер контрольной точки, номера тем в соответствии с тематическим планированием	Критерии оценки	Формы, методы контроля и оценки
Код ОК, ЛР	Код ПК	Знания, умения			
ОК2 ОК5 ОК9 ЛР 1.3 ЛР 2.1 ЛР 3.1 ЛР 3.2 ЛР 4.3 ЛР 6.4 ЛР 8.1 ЛР 8.2		З4	КТ№1 Темы 1.1 – 1.11	Знает имена ведущих писателей, значимые факты их творческой биографии, содержание изученных произведений. Определяет жанрово-родовую специфику литературного произведения. Формулирует основные теоретико-литературные понятия.	Контрольное тестирование
		У2 У3 У8		Умеет соотносить изучаемое произведение с литературным направлением эпохи. Осуществляет самостоятельный поиск ответа на вопрос. Применяет сведения по истории и теории литературы. Составляет высказывания и обоснованные	

				суждения.	
ОК1 ОК2 ОК5 ОК6 ОК9 ЛР 1.3 ЛР 2.1 ЛР 3.1 ЛР 3.2 ЛР 4.3 ЛР 6.4 ЛР 8.1 ЛР 8.2		З3 З4	КТ№2 Темы 3.1 – 4.5	Знает имена ведущих писателей, значимые факты их творческой биографии, содержание изученных произведений. Определяет жанрово-родовую специфику литературного произведения. Формулирует основные теоретико-литературные понятия.	Развернутый ответ на проблемный вопрос
		У2 У3 У8		Умеет соотносить изучаемое произведение с литературным направлением эпохи. Осуществляет самостоятельный поиск ответа на вопрос. Применяет сведения по истории и теории литературы. Составляет высказывания и обоснованные суждения.	
ОК1 ОК2 ОК5 ОК6 ОК9 ЛР 1.3 ЛР 2.1 ЛР 3.1 ЛР 3.2 ЛР 4.3 ЛР 6.4 ЛР 8.1 ЛР 8.2		З3 З4	КТ№3 5.1 – 7.1	Знает имена ведущих писателей, значимые факты их творческой биографии, содержание изученных произведений. Определяет жанрово-родовую специфику литературного произведения. Формулирует основные теоретико-литературные понятия.	Устный опрос
		У2 У3 У8		Умеет соотносить изучаемое произведение с литературным направлением эпохи. Осуществляет самостоятельный поиск ответа на вопрос. Применяет сведения по истории и теории литературы. Составляет высказывания и обоснованные суждения.	
ОК1 ОК2 ОК5 ОК6 ОК9 ЛР 1.3 ЛР 2.1 ЛР 3.1 ЛР 3.2 ЛР 4.3 ЛР 6.4 ЛР 8.1 ЛР 8.2		З3 З4	Темы 1.1 – 9.1	Знает основные закономерности историко-литературного процесса, сведения об отдельных периодах его развития Определяет черты литературных направлений и течений Формулирует авторскую позицию в произведении	Дифференци-рованный зачет
		У2 У3 У4 У6 У8		Умеет характеризовать особенности стиля писателя. Осуществляет самостоятельный поиск ответа на вопрос. Применяет прием сопоставления литературных произведений. Составляет логичное и аргументированное собственное монологическое высказывание.	

РАБОЧАЯ ПРОГРАММА УЧЕБНОЙ ДИСЦИПЛИНЫ

ОУП.03 ОБЩЕСТВОЗНАНИЕ

по профессии

23.01.17 МАСТЕР ПО РЕМОНТУ И ОБСЛУЖИВАНИЮ АВТОМОБИЛЕЙ

на базе основного общего образования

Технологический профиль обучения

Форма обучения очная

г. Омск, 2026

Рабочая программа учебной дисциплины (далее УД) разработана на основе Федерального государственного образовательного стандарта СОО (далее ФГОС СОО), примерной программы общеобразовательной учебной дисциплины Обществознание, основной профессиональной образовательной программы (далее ОПОП) по профессии 23.01.17 Мастер по ремонту и обслуживанию автомобилей

Организация-разработчик: бюджетное профессиональное образовательное учреждение Омской области «Омский автотранспортный колледж»

Разработчик: Гимранова Евгения Сергеевна, преподаватель

Рабочая программа утверждена на заседании ЦМК «Общеобразовательные, общие гуманитарные и социально-экономические дисциплины».
Протокол № _____от «___» _____2026 года
Председатель ЦМК «Общеобразовательные, общие гуманитарные и социально-экономические дисциплины» _____ / Вахитова В.А./

© Гимранова Е.С., 2026
© БПОУ ОО «Омский АТК», 2026

СОДЕРЖАНИЕ ПРОГРАММЫ

1. ОБЩАЯ ХАРАКТЕРИСТИКА	4
1.1. Цель и место дисциплины в структуре основной образовательной программы	4
1.2. Планируемые результаты освоения дисциплины	4
2. СТРУКТУРА И СОДЕРЖАНИЕ ДИСЦИПЛИНЫ	17
2.1 Трудоемкость освоения дисциплины	17
2.2. Содержание дисциплины	18
3. УСЛОВИЯ РЕАЛИЗАЦИИ ПРОГРАММЫ ДИСЦИПЛИНЫ	30
3.1. Материально-техническое обеспечение	30
3.2. Учебно-методическое обеспечение	30
4. КОНТРОЛЬ И ОЦЕНКА РЕЗУЛЬТАТОВ ОСВОЕНИЯ ДИСЦИПЛИНЫ	31

1. ОБЩАЯ ХАРАКТЕРИСТИКА

1.1 Цель и место учебной дисциплины в структуре основной профессиональной образовательной программы

Цель дисциплины «Обществознание» - формирование целостной картины общества, гражданской ответственности, правовой и социальной грамотности, а также воспитание патриотизма и духовно-нравственных ценностей. Изучение предмета готовит студентов к успешному взаимодействию с социальными институтами и жизни в современном российском обществе.

Учебная дисциплина «Обществознание» является обязательной частью общеобразовательного цикла ОПОП по профессии 23.01.17 Мастер по ремонту и обслуживанию автомобилей

Учебная дисциплина «Обществознание» обеспечивает формирование профессиональных компетенций, общих компетенций и личностных результатов по профессии 23.01.17 Мастер по ремонту и обслуживанию автомобилей.

Связь с другими дисциплинами: экономика, история, литература.

Особое значение дисциплина имеет при формировании и развитии ОК 01. Выбирать способы решения задач профессиональной деятельности применительно к различным контекстам ОК 06. Проявлять гражданско-патриотическую позицию, демонстрировать осознанное поведение на основе традиционных общечеловеческих ценностей, в том числе с учетом гармонизации межнациональных и межрелигиозных отношений, применять стандарты антикоррупционного поведения,

1.2 Планируемые результаты освоения дисциплины

1.2.1. Перечень формируемых компетенций и личностных результатов

Код и наименование формируемых компетенций	**Планируемые результаты освоения дисциплины**
	Общие
ОК 01. Выбирать способы решения задач профессиональной деятельности применительно к различным контекстам	Личностные результаты должны отражать в части: трудового воспитания: – готовность к труду, осознание ценности мастерства, трудолюбие; – готовность к активной деятельности технологической и социальной направленности, способность инициировать, планировать и самостоятельно выполнять такую деятельность; – интерес к различным сферам профессиональной деятельности и умение реализовывать собственные жизненные планы; – готовность и способность к образованию и самообразованию на протяжении всей жизни. Метапредметные результаты должны отражать: Овладение универсальными учебными познавательными действиями: а) базовые логические действия: – самостоятельно формулировать и актуализировать проблему, рассматривать ее всесторонне; – устанавливать существенный признак или основания для сравнения, классификации и обобщения; – определять цели деятельности, задавать параметры и критерии их достижения;

	– выявлять закономерности и противоречия в рассматриваемых явлениях; – вносить коррективы в деятельность, оценивать соответствие результатов целям, оценивать риски последствий деятельности; – развивать креативное мышление при решении жизненных проблем; б) базовые исследовательские действия: – владеть навыками учебно-исследовательской и проектной деятельности, навыками разрешения проблем; – овладение видами деятельности по получению нового знания, его интерпретации, преобразованию и применению в различных учебных ситуациях; – выявлять причинно-следственные связи и актуализировать задачу, выдвигать гипотезу ее решения, находить аргументы для доказательства своих утверждений, задавать параметры и критерии решения; – анализировать полученные в ходе решения задачи результаты, критически оценивать их достоверность, прогнозировать изменение в новых условиях; – разрабатывать план решения проблемы с учетом анализа имеющихся материальных и нематериальных ресурсов; – осуществлять целенаправленный поиск переноса средств и способов действия в профессиональную среду;
ОК 02. Использовать современные средства поиска, анализа и интерпретации информации, и информационные технологии для выполнения задач профессиональной деятельности	Личностные результаты должны отражать в части: ценности научного познания: – сформированность мировоззрения, соответствующего современному уровню развития науки и общественной практики, основанного на диалоге культур, способствующего осознанию своего места в поликультурном мире. Метапредметные результаты должны отражать: Овладение универсальными учебными познавательными действиями: в) работа с информацией: – владеть навыками получения информации из источников разных типов, самостоятельно осуществлять поиск, анализ, систематизацию – и интерпретацию информации различных видов и форм представления; – создавать тексты в различных форматах с учетом назначения информации и целевой аудитории, выбирая оптимальную форму представления и визуализации; – оценивать достоверность, легитимность информации, ее соответствие правовым и морально-этическим нормам; – использовать средства информационных – и коммуникационных технологий в решении когнитивных, коммуникативных и организационных задач с соблюдением требований эргономики, техники безопасности, гигиены, ресурсосбережения, правовых и этических норм, норм информационной безопасности; владеть навыками распознавания и защиты информации, информационной безопасности личности
ОК 03. Планировать и реализовывать собственное профессиональное и личностное развитие, предпринимательскую деятельность в профессиональной сфере, использовать знания по	Личностные результаты должны отражать в части: духовно-нравственного воспитания: – сформированность нравственного сознания, этического поведения; – способность оценивать ситуацию и принимать осознанные решения, ориентируясь на морально-нравственные нормы и ценности; – осознание личного вклада в построение устойчивого будущего; – ответственное отношение к своим родителям и (или) другим членам семьи, созданию семьи на основе осознанного принятия ценностей семейной жизни в соответствии с традициями народов России; Метапредметные результаты должны отражать: Овладение универсальными регулятивными действиями: а) самоорганизация: – самостоятельно осуществлять познавательную деятельность, выявлять проблемы, ставить и формулировать собственные задачи в образовательной деятельности и жизненных ситуациях; самостоятельно составлять план решения проблемы с учетом имеющихся ресурсов, собственных возможностей и предпочтений; давать оценку новым

финансовой грамотности в различных жизненных ситуациях	ситуациям; – способствовать формированию и проявлению широкой эрудиции в разных областях знаний, постоянно повышать свой образовательный и культурный уровень; б) самоконтроль: – использовать приемы рефлексии для оценки ситуации, выбора верного решения; – уметь оценивать риски и своевременно принимать решения по их снижению; в) эмоциональный интеллект, предполагающий сформированность: – внутренней мотивации, включающей стремление к достижению цели и успеху, оптимизм, инициативность, умение действовать, исходя из своих возможностей; – эмпатии, включающей способность понимать эмоциональное состояние других, учитывать его при осуществлении коммуникации, способность к сочувствию и сопереживанию; социальных навыков, включающих способность выстраивать отношения с другими людьми, заботиться, проявлять интерес и разрешать конфликты
ОК 04. Эффективно взаимодействовать и работать в коллективе и команде	Личностные результаты должны отражать в части: ценности научного познания: осознание ценности научной деятельности, готовность осуществлять проектную и исследовательскую деятельность индивидуально и в группе. Метапредметные результаты должны отражать: Овладение универсальными коммуникативными действиями: б) совместная деятельность: – понимать и использовать преимущества командной и индивидуальной работы; – принимать цели совместной деятельности, организовывать и координировать действия по ее достижению: составлять план действий, распределять роли с учетом мнений участников обсуждать результаты совместной работы. Овладение универсальными регулятивными действиями: г) принятие себя и других людей: – принимать мотивы и аргументы других людей при анализе результатов деятельности; – признавать свое право и право других людей на ошибки; развивать способность понимать мир с позиции другого человека
ОК 05. Осуществлять устную и письменную коммуникацию на государственном языке Российской Федерации с учетом особенностей социального и культурного контекста	Личностные результаты должны отражать в части: эстетического воспитания: – эстетическое отношение к миру, включая эстетику быта, научного и технического творчества, спорта, труда и общественных отношений; – способность воспринимать различные виды искусства, традиции и творчество своего и других народов, ощущать эмоциональное воздействие искусства; – убежденность в значимости для личности и общества отечественного и мирового искусства, этнических культурных традиций и народного творчества. Метапредметные результаты должны отражать: Овладение универсальными коммуникативными действиями: а) общение: – осуществлять коммуникации во всех сферах жизни; – распознавать невербальные средства общения, понимать значение социальных знаков, распознавать предпосылки конфликтных ситуаций и смягчать конфликты; развернуто и логично излагать свою точку зрения с использованием языковых средств
ОК 06. Проявлять гражданско-патриотическую позицию, демонстрировать осознанное поведение на основе традиционных общечеловечес	Личностные результаты должны отражать в части: гражданского воспитания: – сформированность гражданской позиции обучающегося как активного и ответственного члена российского общества; принятие традиционных национальных, общечеловеческих гуманистических и демократических ценностей; – духовно-нравственного воспитания: осознание духовных ценностей российского народа; патриотического воспитания: – ценностное отношение к государственным символам, историческому и природному наследию, памятникам, традициям народов России, достижениям России в науке,

ких ценностей, в том числе с учетом гармонизации межнациональных и межрелигиозных отношений, применять стандарты антикоррупционного поведения	искусстве, спорте, технологиях и труде; в) Метапредметные результаты должны отражать: Овладение универсальными регулятивными действиями: эмоциональный интеллект, предполагающий сформированность: – самосознания, включающего способность понимать свое эмоциональное состояние, видеть направления развития собственной эмоциональной сферы, быть уверенным в себе; – саморегулирования, включающего самоконтроль, умение принимать ответственность за свое поведение, способность адаптироваться к эмоциональным изменениям и проявлять гибкость, быть открытым новому; – внутренней мотивации, включающей стремление к достижению цели и успеху, оптимизм, инициативность, умение действовать, исходя из своих возможностей; – эмпатии, включающей способность понимать эмоциональное состояние других, учитывать его при осуществлении коммуникации, способность к сочувствию и сопереживанию; социальных навыков, включающих способность выстраивать отношения с другими людьми, заботиться, проявлять интерес и разрешать конфликты
ОК 07. Содействовать сохранению окружающей среды, ресурсосбережению, применять знания об изменении климата, принципы бережливого производства, эффективно действовать в чрезвычайных ситуациях	Личностные результаты должны отражать в части: экологического воспитания: – сформированность экологической культуры, понимание влияния социально-экономических процессов на состояние природной и социальной среды, осознание глобального характера экологических проблем; – планирование и осуществление действий в окружающей среде на основе знания целей устойчивого развития человечества; – активное неприятие действий, приносящих вред окружающей среде; – умение прогнозировать неблагоприятные экологические последствия предпринимаемых действий, предотвращать их; – расширение опыта деятельности экологической направленности. Метапредметные результаты должны отражать: Овладение универсальными коммуникативными действиями: б) совместная деятельность: – понимать и использовать преимущества командной и индивидуальной работы; – принимать цели совместной деятельности, организовывать и координировать действия по ее достижению: составлять план действий, распределять роли с учетом мнений участников обсуждать результаты совместной работы
ОК 09. Пользоваться профессиональной документацией на государственном и иностранном языках	Личностные результаты должны отражать в части: ценности научного познания: – сформированность мировоззрения, соответствующего современному уровню развития науки и общественной практики, основанного на диалоге культур, способствующего осознанию своего места в поликультурном мире; – совершенствование языковой и читательской культуры как средства взаимодействия между людьми и познания мира; осознание ценности научной деятельности, готовность осуществлять проектную и исследовательскую деятельность индивидуально и в группе. Метапредметные результаты должны отражать: Овладение универсальными учебными познавательными действиями: б) базовые исследовательские действия: – владеть навыками учебно-исследовательской и проектной деятельности, навыками разрешения проблем – способность и готовность к самостоятельному поиску методов решения практических задач, применению различных методов познания; – овладение видами деятельности по получению нового знания, его интерпретации, преобразованию и применению в различных учебных ситуациях, в том числе при создании учебных и социальных проектов; – формирование научного типа мышления, владение научной терминологией, ключевыми понятиями и методами; осуществлять целенаправленный поиск переноса средств и способов действия в профессиональную среду

1.2.2. Результаты освоения элементов компетенций по учебной дисциплине.

Предметные результаты

Знать	З1. общество как целостную развивающуюся систему в единстве и взаимодействии основных сфер и институтов и основах социальной динамики; З2. особенности процесса цифровизации и влиянии массовых коммуникаций на все сферы жизни общества; глобальных проблемах и вызовах современности; З3. перспективы развития современного общества, в том числе тенденций развития Российской Федерации; З4. о человеке как субъекте общественных отношений и сознательной деятельности; З5. особенности социализации личности в современных условиях, сознании, познании и самосознании человека; особенностях профессиональной деятельности в области науки, культуры, экономической и финансовой сферах; З6. значение духовной культуры общества и разнообразие ее видов и форм; экономики как науке и хозяйстве, роли государства в экономике, в том числе государственной политики поддержки конкуренции и импортозамещения, особенностях рыночных отношений в современной экономике; З7. роли государственного бюджета в реализации полномочий органов государственной власти, этапах бюджетного процесса, механизмах принятия бюджетных решений; З8. о социальных отношениях, направлениях социальной политики в Российской Федерации, в том числе поддержки семьи, государственной политики в сфере межнациональных отношений; структуре и функциях политической системы общества, направлениях государственной политики Российской Федерации; З9. о конституционном статусе и полномочиях органов государственной власти; З10. систему прав человека и гражданина в Российской Федерации, права ребенка и механизмах защиты прав в Российской Федерации; З11. о правовом регулирования гражданских, семейных, трудовых, налоговых, образовательных, административных, уголовных общественных отношений; З12. систему права и законодательства Российской Федерации;
Уметь	У1. характеризовать российские духовно-нравственные ценности, в том числе ценности человеческой жизни, патриотизма и служения Отечеству, семьи, созидательного труда, норм морали и нравственности, прав и свобод человека, гуманизма, милосердия, справедливости, коллективизма, исторического единства народов России, преемственности истории нашей Родины, осознания ценности культуры России и традиций народов России, общественной стабильности и целостности государства; У2. владеть базовым понятийным аппаратом социальных наук, умение различать существенные и несущественные признаки понятий, определять различные смыслы многозначных понятий, классифицировать используемые в социальных науках понятия и термины; использовать понятийный аппарат при анализе и оценке социальных явлений, для ориентации в социальных науках и при изложении собственных суждений и построении устных и письменных высказываний; У3. устанавливать, выявлять, объяснять причинно-следственные, функциональные, иерархические и другие связи социальных объектов и процессов, включая умения характеризовать взаимовлияние природы и общества, приводить примеры взаимосвязи всех сфер жизни общества; выявлять причины и последствия преобразований в различных сферах жизни российского общества; характеризовать функции социальных институтов; обосновывать иерархию нормативных правовых

	актов в системе российского законодательства; У4. устанавливать связи социальных объектов и явлений с помощью различных знаковых систем; сформированность представлений о методах изучения социальных явлений и процессов, включая универсальные методы науки, а также специальные методы социального познания, в том числе социологические опросы, биографический метод, социальное прогнозирование; У5. применять полученные знания при анализе социальной информации, полученной из источников разного типа, включая официальные публикации на интернет-ресурсах государственных органов, нормативные правовые акты, государственные документы стратегического характера, публикации в средствах массовой информации; осуществлять поиск социальной информации, представленной в различных знаковых системах, извлекать информацию из неадаптированных источников, вести целенаправленный поиск необходимых сведений, для восполнения недостающих звеньев, делать обоснованные выводы, различать отдельные компоненты в информационном сообщении, выделять факты, выводы, оценочные суждения, мнения; У6. проводить с опорой на полученные знания учебно-исследовательскую и проектную деятельность, представлять ее результаты в виде завершенных проектов, презентаций, творческих работ социальной и междисциплинарной направленности; готовить устные выступления и письменные работы (развернутые ответы, сочинения) по социальной проблематике, составлять сложный и тезисный план развернутых ответов, анализировать неадаптированные тексты на социальную тематику; У7. использовать обществоведческих знаний для взаимодействия с представителями других национальностей и культур в целях успешного выполнения типичных социальных ролей, реализации прав и осознанного выполнения обязанностей гражданина Российской Федерации, в том числе правомерного налогового поведения; ориентации в актуальных общественных событиях, определения личной гражданской позиции; осознание значимости здорового образа жизни; роли непрерывного образования; использовать средства информационно-коммуникационных технологий в решении различных задач; У8. формулировать на основе приобретенных социально-гуманитарных знаний собственные суждения и аргументы по определенным проблемам с точки зрения социальных ценностей и использовать ключевые понятия, теоретические положения социальных наук для объяснения явлений социальной действительности; конкретизировать теоретические положения фактами социальной действительности, модельными ситуациями, примерами из личного социального опыта и фактами социальной действительности, в том числе по соблюдению правил здорового образа жизни; умение создавать типологии социальных процессов и явлений на основе предложенных критериев; У9. применять знания о финансах и бюджетном регулировании при пользовании финансовыми услугами и инструментами; использовать финансовую информацию для достижения личных финансовых целей, обеспечивать финансовую безопасность с учетом рисков и способов их снижения; сформированность гражданской ответственности в части уплаты налогов для развития общества и государства; У10. формировать навыки оценивания социальной информации, в том числе поступающей по каналам сетевых коммуникаций, владение умением определять степень достоверности информации; владение умением соотносить различные оценки социальных явлений, содержащиеся в источниках информации, давать на основе полученных знаний правовую оценку действиям людей в модельных ситуациях; У 11. самостоятельно оценивать и принимать решения, выявлять с помощью полученных знаний наиболее эффективные способы противодействия коррупции;

	определять стратегии разрешения социальных и межличностных конфликтов; оценивать поведение людей и собственное поведение с точки зрения социальных норм, ценностей, экономической рациональности и финансовой грамотности; осознавать неприемлемость антиобщественного поведения, осознавать опасность алкоголизма и наркомании, необходимость мер юридической ответственности, в том числе для несовершеннолетних граждан

Метапредметные результаты

Межпредметные понятия	Социальные: Общество, личность, социализация, культура, цивилизация, социальный конфликт, социальная структура, ценности, нормы, менталитет. Экономические: Ресурсы, производство, обмен, спрос, предложение, рынок, собственность, бюджет, ВВП, инфляция. Политические и правовые: Государство, власть, демократия, правовое государство, право, закон, гражданское общество, межгосударственный конфликт.
Познавательные УУД	1.1 Базовые логические действия: 1.1.1 устанавливать существенный признак или основания для сравнения, классификации и обобщения; 1.1.2 выявлять закономерности и противоречия в рассматриваемых явлениях; 1.1.3 самостоятельно формулировать и актуализировать проблему, всесторонне ее рассматривать; определять цели деятельности, задавая параметры и критерии их достижения, соотносить результаты деятельности с поставленными целями; 1.1.4 вносить коррективы в деятельность, оценивать соответствие результатов целям, оценивать риски последствий деятельности; 1.1.5 развивать креативное мышление при решении жизненных проблем. 1.1.6 использовать при освоении знаний приемы логического мышления - выделять характерные признаки понятий и устанавливать их взаимосвязь, использовать соответствующие понятия для объяснения отдельных фактов и явлений; 1.1.7 устанавливать причинно-следственные связи между изучаемыми явлениями; 1.1.8 строить логические рассуждения (индуктивные, дедуктивные, по аналогии), выявлять закономерности и противоречия в рассматриваемых явлениях, формулировать выводы и заключения; 2. Базовые исследовательские действия: 1.2.1 владеть навыками учебно-исследовательской и проектной деятельности, навыками разрешения проблем; 1.2.2 овладение видами деятельности по получению нового знания, его интерпретации, преобразованию и применению в

	различных учебных ситуациях, в том числе при создании учебных и социальных проектов; 1.2.3 формирование научного типа мышления, владение научной терминологией, ключевыми понятиями и методами; 1.2.4 выявлять причинно-следственные связи и актуализировать задачу, выдвигать гипотезу ее решения, находить аргументы для доказательства своих утверждений, задавать параметры и критерии решения; 1.2.5 анализировать полученные в ходе решения задачи результаты, критически оценивать их достоверность, прогнозировать изменение в новых условиях; 1.2.6 уметь переносить знания в познавательную и практическую области жизнедеятельности; уметь интегрировать знания из разных учебных предметов; осуществлять целенаправленный поиск переноса средств и способов действия в профессиональную среду; 1.2.7 способность и готовность к самостоятельному поиску методов решения практических задач, применению различных методов познания; 1.2.8 ставить и формулировать собственные задачи в образовательной деятельности и жизненных ситуациях; ставить проблемы и задачи, допускающие альтернативные решения. выдвигать новые идеи, предлагать оригинальные подходы и решения; - разрабатывать план решения проблемы с учетом анализа имеющихся материальных и нематериальных ресурсов; 1.2.9 формулировать цели и задачи исследования, использовать поставленные и самостоятельно сформулированные вопросы в качестве инструмента познания и основы для формирования гипотезы по проверке правильности высказываемых суждений; 1.2.10 владеть навыками самостоятельного планирования и проведения ученических экспериментов, совершенствовать умения наблюдать за ходом процесса, самостоятельно прогнозировать его результат, формулировать обобщения и выводы относительно достоверности результатов исследования, составлять обоснованный отчет о проделанной работе; 1.2.11 приобретать опыт ученической исследовательской и проектной деятельности, проявлять способность и готовность к самостоятельному поиску методов решения практических задач, применению различных методов познания. 3. Работа с информацией: 1.3.1 владеть навыками получения информации из источников разных типов, самостоятельно осуществлять поиск, анализ, систематизацию и интерпретацию информации различных видов и форм представления; 1.3.2 создавать тексты в различных форматах с учетом назначения информации и целевой аудитории, выбирая оптимальную форму представления и визуализации;

	1.3.3 оценивать достоверность, легитимность информации, ее соответствие правовым и морально-этическим нормам; 1.3.4 использовать средства информационных и коммуникационных технологий в решении когнитивных, коммуникативных и организационных задач с соблюдением требований эргономики, техники безопасности, гигиены, ресурсосбережения, правовых и этических норм, норм информационной безопасности; 1.3.5 владеть навыками распознавания и защиты информации, информационной безопасности личности. 1.3.6 ориентироваться в различных источниках информации (научно-популярная литература исторического содержания, справочные пособия, ресурсы Интернета), анализировать информацию различных видов и форм представления, критически оценивать ее достоверность и непротиворечивость; 1.3.7 формулировать запросы и применять различные методы при поиске и отборе информации, необходимой для выполнения учебных задач определенного типа; 1.3.8 приобретать опыт использования информационно-коммуникативных технологий и различных поисковых систем; 1.3.9 самостоятельно выбирать оптимальную форму представления информации (схемы, графики, диаграммы, таблицы, рисунки и другие); 1.3.10 использовать научный язык в качестве средства при работе с исторической информацией: применять межпредметные (литературные и географические) знаки и символы, формулы, аббревиатуры, номенклатуру; 1.3.11 использовать и преобразовывать знаково-символические средства наглядности.
Коммуникативные УУД	2.1 Общение 2.1.1 осуществлять коммуникации во всех сферах жизни; владеть различными способами общения и взаимодействия; 2.1.2 развернуто и логично излагать свою точку зрения с использованием языковых средств. 2.1.3 аргументированно вести диалог; 2.1.4. задавать вопросы по существу обсуждаемой темы в ходе диалога и/или дискуссии, высказывать идеи, формулировать свои предложения относительно выполнения предложенной задачи; 2.1.5 выступать с презентацией результатов познавательной деятельности, полученных самостоятельно или совместно со сверстниками при выполнении практической работы по исследованию исторических явлений, реализации учебного проекта и формулировать выводы по результатам проведенных исследований путем согласования позиций в ходе обсуждения и обмена мнениями.
Регулятивные УУД	3.1 Самоорганизация 3.1.1 самостоятельно осуществлять познавательную деятельность, выявлять проблемы, ставить и формулировать

	собственные задачи в образовательной деятельности и жизненных ситуациях; давать оценку новым ситуациям; 3.1.2 самостоятельно составлять план решения проблемы с учетом имеющихся ресурсов, собственных возможностей и предпочтений; делать осознанный выбор, аргументировать его, брать ответственность за решение; оценивать приобретенный опыт; способствовать формированию и проявлению широкой эрудиции в разных областях знаний; 3.1.3 самостоятельно планировать и осуществлять свою познавательную деятельность, определяя ее цели и задачи, контролировать и по мере необходимости корректировать предлагаемый алгоритм действий при выполнении учебных и исследовательских задач, выбирать наиболее эффективный способ их решения с учетом получения новых знаний об исторических событиях. 3.2 Самоконтроль 3.2.1 давать оценку новым ситуациям, вносить коррективы в деятельность, оценивать соответствие результатов целям; 3.2.2 владеть навыками познавательной рефлексии как осознанием совершаемых действий и мыслительных процессов, их результатов и оснований; использовать приемы рефлексии для оценки ситуации, выбора верного решения; уметь оценивать риски и своевременно принимать решения по их снижению; 3.2.3 осуществлять самоконтроль своей деятельности на основе самоанализа и самооценки. 3.3 Эмоциональный интеллект, предполагающий сформированность: саморегулирования, включающего самоконтроль, умение принимать ответственность за свое поведение, способность адаптироваться к эмоциональным изменениям и проявлять гибкость, быть открытым новому; внутренней мотивации, включающей стремление к достижению цели и успеху, оптимизм, инициативность, умение действовать, исходя из своих возможностей

Личностные результаты

Гражданское воспитание	
ЛР1.1	сформированность гражданской позиции обучающегося как активного и ответственного члена российского общества;
ЛР1.2	осознание своих конституционных прав и обязанностей, уважение закона и правопорядка;
ЛР1.3	принятие традиционных национальных, общечеловеческих гуманистических и демократических ценностей;
ЛР1.4	готовность противостоять идеологии экстремизма, национализма, ксенофобии, дискриминации по социальным, религиозным, расовым, национальным признакам;

ЛР1.5	готовность вести совместную деятельность в интересах гражданского общества, участвовать в самоуправлении в образовательной организации;
ЛР1.6	умение взаимодействовать с социальными институтами в соответствии с их функциями и назначением;
ЛР1.7	готовность к гуманитарной и волонтерской деятельности;
Патриотическое воспитание	
ЛР 2.1	сформированность российской гражданской идентичности, патриотизма, уважения к своему народу, чувства ответственности перед Родиной, гордости за свой край, свою Родину, свой язык и культуру, прошлое и настоящее многонационального народа России;
ЛР 2.2	ценностное отношение к государственным символам, историческому и природному наследию, памятникам, традициям народов России, достижениям России в науке, искусстве, спорте, технологиях, труде;
ЛР 2.3	идейную убежденность, готовность к служению и защите Отечества, ответственность за его судьбу;
Духовно-нравственное воспитание	
ЛР3.1	осознание духовных ценностей российского народа;
ЛР3.2	сформированность нравственного сознания, этического поведения;
ЛР3.3	способность оценивать ситуацию и принимать осознанные решения, ориентируясь на морально-нравственные нормы и ценности;
ЛР3.4	осознание личного вклада в построение устойчивого будущего;
ЛР3.5	ответственное отношение к своим родителям, созданию семьи на основе осознанного принятия ценностей семейной жизни в соответствии с традициями народов России;
Эстетическое воспитание	
ЛР4.1	эстетическое отношение к миру, включая эстетику быта, научного и технического творчества, спорта, труда, общественных отношений;
ЛР4.2	способность воспринимать различные виды искусства, традиции и творчество своего и других народов, ощущать эмоциональное воздействие искусства;
ЛР4.3	убежденность в значимости для личности и общества отечественного и мирового искусства, этнических культурных традиций и народного творчества;
ЛР 4.4	готовность к самовыражению в разных видах искусства, стремление проявлять качества творческой личности;
Физическое воспитание	
ЛР 5.1	сформированность здорового и безопасного образа жизни, ответственного отношения к своему здоровью;
ЛР 5.2	потребность в физическом совершенствовании, занятиях спортивно-оздоровительной деятельностью;
ЛР5.3	активное неприятие вредных привычек и иных форм причинения вреда физическому и психическому здоровью;
Трудовое воспитание	
ЛР 6.1	готовность к труду, осознание приобретенных умений и навыков, трудолюбие;
ЛР 6.2	готовность к активной деятельности технологической и социальной направленности; способность инициировать, планировать и самостоятельно выполнять такую деятельность;

ЛР 6.3	интерес к различным сферам профессиональной деятельности, умение совершать осознанный выбор будущей профессии и реализовывать собственные жизненные планы;
ЛР 6.4	готовность и способность к образованию и самообразованию на протяжении всей жизни;
Экологическое воспитание	
ЛР 7.1	сформированность экологической культуры, понимание влияния социально-экономических процессов на состояние природной и социальной среды, осознание глобального характера экологических проблем;
ЛР 7.2	планирование и осуществление действий в окружающей среде на основе знания целей устойчивого развития человечества;
ЛР 7.3	активное неприятие действий, приносящих вред окружающей среде;
ЛР 7.4	умение прогнозировать неблагоприятные экологические последствия предпринимаемых действий, предотвращать их;
ЛР 7.5	расширение опыта деятельности экологической направленности.
Ценности научного познания	
ЛР 8.1	сформированность мировоззрения, соответствующего современному уровню развития науки и общественной практики, основанного на диалоге культур, способствующего осознанию своего места в поликультурном мире;
ЛР8.2	совершенствование языковой и читательской культуры как средства взаимодействия между людьми и познанием мира;
ЛР8.3	осознание ценности научной деятельности; готовность осуществлять проектную и исследовательскую деятельность индивидуально и в группе.

2. СТРУКТУРА И СОДЕРЖАНИЕ ДИСЦИПЛИНЫ

2.1 Трудоемкость освоения дисциплины

Наименование составных частей дисциплины	Объем в часах	В т.ч. в форме практ. подготовки
Учебные занятия, в том числе:	**68**	
теоретическое обучение	32	
практическая подготовка	36	36
консультации *(при наличии)*	2	
Промежуточная аттестация (дифференцированный зачет)	**2**	
Всего	**72**	**36**

2.2 Содержание дисциплины

Наименование разделов и тем	Содержание учебного материала, практических и лабораторных занятий, *курсовая работа (проект)*	Объем, ак. ч. / в том числе в форме практической подготовки, ак. ч.		Коды компетенций, формированию которых способствует элемент программы
		теоретическое обучение	практическая подготовка	
Основное содержание				
Раздел 1 Человек и окружающий мир		**4**	**8**	ОК 01-07, ОК 09 ЛР1.1 - ЛР1.7 ЛР2.1 - ЛР2.3 ЛР3.1- ЛР3.5 ЛР4.1-ЛР4.4 ЛР 5.1-ЛР5.3 ЛР 6.1-ЛР6.4 ЛР7.1-ЛР7.5 ЛР8.1-ЛР8.3 УУД 1.1.1 – 1.1.9 1.2.1 – 1.2.11 1.3.1 – 1.3.6 УУД 2.1.1 – 2.1.4 УУД 3.1.1 – 3.1.3 3.2.1 – 3.2.3
Тема 1.1 Сознание человека. Мировоззрение и ценности.	**Содержание**		2	
	Сознание человека. Мировоззрение и ценности. Традиционные ценности. Общечеловеческие ценности. Человек – носитель культурного кода, хранитель традиционных духовно-нравственных ценностей и успешный в созидательной деятельности. Развитие личности и достижение жизненного успеха ***В том числе: практические занятия*** Практическая работа 1. Многообразие путей и форм общественного развития			
	Содержание	2		

Тема 1.2 Способы познания окружающего мира. Логика и ее законы. Деятельность человека как способ существования личности	Отличительные характеристики мнения и знания. Познание как деятельность. Формы чувственного познания, его специфика и роль. Формы рационального познания. Знание, его виды. Научное знание, его характерные признаки: системность, объективность, доказательность, проверяемость. Эмпирический и теоретический уровни научного знания. Истина и ее критерии Логика. Основные законы логики. Спор, дискуссия, полемика. Основания, допустимые приемы рациональной дискуссии. Доказательство и опровержение. Искусство спорить. Деятельность. Структура деятельности. Виды деятельности. Поведение человека. Свобода и необходимость. Ответственность. Смысл жизни человека. Свобода и творчество			ОК 01-07, ОК 09 ЛР1.1 - ЛР1.7 ЛР2.1 - ЛР2.3 ЛР3.1- ЛР3.5 ЛР4.1-ЛР4.4 ЛР 5.1-ЛР5.3 ЛР 6.1-ЛР6.4 ЛР7.1-ЛР7.5 ЛР8.1-ЛР8.3 УУД 1.1.1 – 1.1.9 1.2.1 – 1.2.11 1.3.1 – 1.3.6 УУД 2.1.1 – 2.1.4 УУД 3.1.1 – 3.1.3 3.2.1 – 3.2.3
	Профессионально ориентированное содержание Практическая работа 2. Решение логических задач с профессионально ориентированным содержанием Практическая работа 3. Профессиональная деятельность. Профессиональное самоопределение. Учет особенностей характера в профессиональной деятельности по профессии/специальности		4	
Тема 1.3 Человек в системе социальных взаимодействий	**Содержание** Общественные отношения. Общественные потребности и социальные институты. Социальные группы. Человек в системе социальных взаимодействий. Социальные роли и социальные статусы	2		ОК 01-07, ОК 09 ЛР1.1 - ЛР1.7 ЛР2.1 - ЛР2.3 ЛР3.1- ЛР3.5 ЛР4.1-ЛР4.4 ЛР 5.1-ЛР5.3 ЛР 6.1-ЛР6.4 ЛР7.1-ЛР7.5 ЛР8.1-ЛР8.3 УУД 1.1.1 – 1.1.9 1.2.1 – 1.2.11
	Профессионально ориентированное содержание Практическая работа 4. Межличностное общение и взаимодействие в профессиональном сообществе. Престиж профессиональной деятельности. Социальные роли человека в трудовом коллективе. Возможности профессионального роста		2	

				1.3.1 – 1.3.6 УУД 2.1.1 – 2.1.4 УУД 3.1.1 – 3.1.3 3.2.1 – 3.2.3
Раздел 2 Культура. Искусство		**4**	**6**	ОК 01-07, ОК 09 ЛР1.1 - ЛР1.7 ЛР2.1 - ЛР2.3 ЛР3.1- ЛР3.5 ЛР4.1-ЛР4.4 ЛР 5.1-ЛР5.3 ЛР 6.1-ЛР6.4 ЛР7.1-ЛР7.5 ЛР8.1-ЛР8.3 УУД 1.1.1 – 1.1.9 1.2.1 – 1.2.11 1.3.1 – 1.3.6 УУД 2.1.1 – 2.1.4 УУД 3.1.1 – 3.1.3 3.2.1 – 3.2.3
Тема 2.1 Как музеи сохраняют историю	**Содержание**	2		
	Музеи. Вклад музеев в сохранение истории и традиций. Основные государственные музеи Российской Федерации. Региональные музеи.			
	Профессионально ориентированное содержание		2	
	Практическая работа 5. Особенности профессиональной деятельности в сфере музеев. Музеи как туристическая точка притяжения Музей образовательной организации (при наличии)			
Тема 2.2 Театр. Кино. Музыка. Библиотеки	**Содержание**	2	2	ОК 01-07, ОК 09 ЛР1.1 - ЛР1.7 ЛР2.1 - ЛР2.3 ЛР3.1- ЛР3.5 ЛР4.1-ЛР4.4 ЛР 5.1-ЛР5.3 ЛР 6.1-ЛР6.4 ЛР7.1-ЛР7.5 ЛР8.1-ЛР8.3 УУД 1.1.1 – 1.1.9 1.2.1 – 1.2.11 1.3.1 – 1.3.6
	Театр. Опера. Балет. Вклад российских деятелей в мировую культуру. Музыка. Кино. Вклад русской культуры в развитие мировой культуры. Современная культура: направления развития. Молодежная культура. Образование в сфере культуры и искусства. Библиотеки. Архивы ***В том числе: практические занятия*** Практическая работа 6. Этикет и деловое общение в профессиональной деятельности			
	Профессионально ориентированное содержание		2	
	Практическая работа 7. Образ профессии/специальности (название профессии/специальности) в искусстве.			

	Возможности духовного и культурного роста в процессе профессиональной деятельности. Влияние культуры на формирование компетенций специалиста среднего звена. Этикет в профессиональной деятельности			УУД 2.1.1 – 2.1.4 УУД 3.1.1 – 3.1.3 3.2.1 – 3.2.3
Раздел 3 Экономическая жизнь в обществе		**8**	**2**	ОК 01-07, ОК 09 ЛР1.1 - ЛР1.7 ЛР2.1 - ЛР2.3 ЛР3.1- ЛР3.5 ЛР4.1-ЛР4.4 ЛР 5.1-ЛР5.3 ЛР 6.1-ЛР6.4 ЛР7.1-ЛР7.5 ЛР8.1-ЛР8.3 УУД 1.1.1 – 1.1.9 1.2.1 – 1.2.11 1.3.1 – 1.3.6 УУД 2.1.1 – 2.1.4 УУД 3.1.1 – 3.1.3 3.2.1 – 3.2.3
Тема 3.1 Экономика как наука и хозяйство. Рыночный механизм	**Содержание**	2		
	Экономика как наука. Предмет и методы экономической науки. Микро- и макроэкономика. Понятие экономического цикла. Экономический рост и пути его достижения. Долгосрочный экономический рост и его факторы. Роль экономики в жизни общества, его устойчивого развития. Уровень жизни. Рациональное экономическое поведение. Экономическая свобода и социальная ответственность. Особенности профессиональной деятельности в экономической и финансовой сферах Функционирование рынков. Рыночный спрос. Рыночное предложение. Эластичность спроса и предложения. Государственное регулирование рынков. Конкуренция и монополия. Государственная политика по развитию конкуренции. Антимонопольное регулирование в Российской Федерации. Рынок труда. Занятость и безработица. Особенности труда молодежи			
Тема 3.2 Предпринимательская деятельность	**Содержание**	2		ОК 01-07, ОК 09 ЛР1.1 - ЛР1.7 ЛР2.1 - ЛР2.3 ЛР3.1- ЛР3.5 ЛР4.1-ЛР4.4 ЛР 5.1-ЛР5.3 ЛР 6.1-ЛР6.4 ЛР7.1-ЛР7.5 ЛР8.1-ЛР8.3 УУД 1.1.1 – 1.1.9
	Факторы производства. Цена как равновесие между спросом и предложением. Издержки, их виды. Выручка и прибыль. Жизненный цикл компании. Способы и источники финансирования предприятий. Альтернативная стоимость, способы и источники финансирования предприятий. Поддержка малого и среднего предпринимательства в Российской Федерации. Государственная политика импортозамещения в Российской Федерации			
	Профессионально ориентированное содержание		2	

	Практическая работа 8. Перспективы развития предпринимательской деятельности по направлению выбранной профессии/специальности. Малый и средний бизнес региона в профессиональной сфере			1.2.1 – 1.2.11 1.3.1 – 1.3.6 УУД 2.1.1 – 2.1.4 УУД 3.1.1 – 3.1.3 3.2.1 – 3.2.3
Тема 3.3 Банковская система. Финансовые услуги и страхование. Современная российская экономика и денежно-кредитная политика Центрального Банка	**Содержание**	2		ОК 01-07, ОК 09 ЛР1.1 - ЛР1.7 ЛР2.1 - ЛР2.3 ЛР3.1- ЛР3.5 ЛР4.1-ЛР4.4 ЛР 5.1-ЛР5.3 ЛР 6.1-ЛР6.4 ЛР7.1-ЛР7.5 ЛР8.1-ЛР8.3 УУД 1.1.1 – 1.1.9 1.2.1 – 1.2.11 1.3.1 – 1.3.6 УУД 2.1.1 – 2.1.4 УУД 3.1.1 – 3.1.3 3.2.1 – 3.2.3
	Финансовый сектор и его роль в экономике. Финансовые институты. Финансовые услуги. Цифровые финансовые услуги Финансовая безопасность. Защита прав потребителей финансовых услуг. Финансовое мошенничество. Сбережения и их структура. Банки и банковская система. Банковский вклад. Процентная ставка. Риск финансовых вложений. Финансовые активы и обязательства семьи. Норма сбережений и их планирование. Государственное страхование вкладов. Национальная экономика и уровень ее развития. Структура экономики России. Актуальные задачи экономической политики России. Центральный банк Российской Федерации как особый вид банка: задачи и функции. Бюджеты субъектов Российской Федерации и органов местного самоуправления. Счетная палата Российской Федерации			
	Профессионально ориентированное содержание	2		
	Вклад профессии/специальности в экономику России (субъекта Российской Федерации) или отдельные сферы экономики. Региональная экономика и её особенности в профессиональной сфере. Основные направления развития региональной экономики (название региона). Направления импортозамещения в условиях современной экономической ситуации в профессиональной сфере. Собственное производство как средство устойчивого развития государства			
	Итого за 1 семестр	**16**	**16**	

	Всего за 1 семестр	**32**		
Раздел 4 Политическая жизнь общества		**4**	**2**	ОК 01-07, ОК 09 ЛР1.1 - ЛР1.7 ЛР2.1 - ЛР2.3 ЛР3.1- ЛР3.5 ЛР4.1-ЛР4.4 ЛР 5.1-ЛР5.3 ЛР 6.1-ЛР6.4 ЛР7.1-ЛР7.5 ЛР8.1-ЛР8.3 УУД 1.1.1 – 1.1.9 1.2.1 – 1.2.11 1.3.1 – 1.3.6 УУД 2.1.1 – 2.1.4 УУД 3.1.1 – 3.1.3 3.2.1 – 3.2.3
Тема 4.1 Политическая система общества. Политическая идеология	**Содержание**	-	2	
	Политическая система общества, ее структура и функции. Субъекты политики в современном обществе. Политические институты. Политическая деятельность. Политическая система Российской Федерации на современном этапе. Государство как основной институт политической системы. Политическая культура общества и личности. Политическое поведение. Политическое участие. Политическая идеология, ее роль в обществе. Основные идейно-политические течения современности ***В том числе: практические занятия*** Практическая работа 9 Политический процесс и его участники. Избирательные системы и их виды			
Тема 4.2 Политические партии, общественно-политические организации и движения	**Содержание**	2		ОК 01-07, ОК 09 ЛР1.1 - ЛР1.7 ЛР2.1 - ЛР2.3 ЛР3.1- ЛР3.5 ЛР4.1-ЛР4.4 ЛР 5.1-ЛР5.3 ЛР 6.1-ЛР6.4 ЛР7.1-ЛР7.5 ЛР8.1-ЛР8.3 УУД 1.1.1 – 1.1.9 1.2.1 – 1.2.11 1.3.1 – 1.3.6 УУД 2.1.1 – 2.1.4 УУД 3.1.1 – 3.1.3 3.2.1 – 3.2.3
	Политические партии. Типы партийных систем. Политические партии как субъекты политики, их функции, виды. Общественно-политические организации. Политические партии в современной России			

Тема 4.3 Избирательная система	**Содержание**	2		ОК 01-07, ОК 09 ЛР1.1 - ЛР1.7 ЛР2.1 - ЛР2.3 ЛР3.1- ЛР3.5 ЛР4.1-ЛР4.4 ЛР 5.1-ЛР5.3 ЛР 6.1-ЛР6.4 ЛР7.1-ЛР7.5 ЛР8.1-ЛР8.3 УУД 1.1.1 – 1.1.9 1.2.1 – 1.2.11 1.3.1 – 1.3.6 УУД 2.1.1 – 2.1.4 УУД 3.1.1 – 3.1.3 3.2.1 – 3.2.3
	Выборы. Избирательная система. Типы избирательных систем: мажоритарная, пропорциональная, смешанная. Избирательная система Российской Федерации			
Раздел 5 Основы законодательства Российской Федерации		**6**	**8**	ОК 01-07, ОК 09
	Содержание	2		

Тема 5.1 Гражданское право. Семейное право	Гражданские правоотношения. Субъекты гражданского права. Гражданская правоспособность и дееспособность несовершеннолетних. Гражданско-правовые отношения в области потребительских прав, в сфере собственности (в том числе интеллектуальной). Защита собственности в Российской Федерации. Защита авторских прав. Права и ответственность бизнеса. Защита бизнеса Семейное право. Источники семейного права. Правовое регулирование отношений супругов. Условия заключения брака. Порядок заключения брака. Прекращение брака. Брачный договор. Права и обязанности членов семьи (супругов, родителей и детей). Институт материнства, отцовства и детства. Ответственность родителей за воспитание детей. Усыновление. Опека и попечительство. Приемная семья			ЛР1.1 - ЛР1.7 ЛР2.1 - ЛР2.3 ЛР3.1- ЛР3.5 ЛР4.1-ЛР4.4 ЛР 5.1-ЛР5.3 ЛР 6.1-ЛР6.4 ЛР7.1-ЛР7.5 ЛР8.1-ЛР8.3 УУД 1.1.1 – 1.1.9 1.2.1 – 1.2.11 1.3.1 – 1.3.6 УУД 2.1.1 – 2.1.4 УУД 3.1.1 – 3.1.3 3.2.1 – 3.2.3
Тема 5.2 Трудовое право	**Содержание**	-		ОК 01-07, ОК 09 ЛР1.1 – ЛР1.7 ЛР2.1 – ЛР2.3 ЛР3.1- ЛР3.5 ЛР4.1-ЛР4.4 ЛР 5.1-ЛР5.3 ЛР 6.1-ЛР6.4 ЛР7.1-ЛР7.5 ЛР8.1-ЛР8.3 УУД 1.1.1 – 1.1.9 1.2.1 – 1.2.11 1.3.1 – 1.3.6 УУД 2.1.1 – 2.1.4 УУД 3.1.1 – 3.1.3 3.2.1 – 3.2.3
	Трудовые правоотношения. Права и обязанности работников и работодателей. Дисциплинарная ответственность. Защита трудовых прав работников. Особенности трудовых правоотношений с участием несовершеннолетних работников.			
	Профессионально ориентированное содержание		8	
	Практическая работа 10. Коллективный договор. Трудовые споры и порядок их разрешения. Практическая работа 11Особенность регулирования трудовых отношений в профессиональной сфере. Практическая работа 12Конфликты в трудовых коллективах и пути их преодоления. Практическая работа 13. Стратегии поведения в конфликтной ситуации на предприятии/в трудовом коллективе. Соблюдение правовых норм в профессиональной деятельности			
	Содержание	4		

Тема 5.3 Административное право. Уголовное право. Экологическое право. Налоговое право. Процессуальное право	Административные правоотношения. Субъекты административного права. Административное правонарушение и административная ответственность. Административное наказание и его виды. Основные принципы уголовного права. Понятие преступления и виды преступлений. Уголовная ответственность, ее цели, виды наказаний в уголовном праве. Особенности уголовной ответственности несовершеннолетних. Экологическое законодательство. Экологические правонарушения. Способы защиты права на благоприятную окружающую среду Законодательство Российской Федерации о налогах и сборах. Виды налогов. Участники отношений, регулируемых законодательством о налогах и сборах. Права и обязанности налогоплательщиков. Налоговые вычеты. Ответственность за налоговые правонарушения Процессуальное право, его виды. Принципы процессуального права. Нормы процессуального права			ОК 01-07, ОК 09 ЛР1.1 – ЛР1.7 ЛР2.1 – ЛР2.3 ЛР3.1- ЛР3.5 ЛР4.1-ЛР4.4 ЛР 5.1-ЛР5.3 ЛР 6.1-ЛР6.4 ЛР7.1-ЛР7.5 ЛР8.1-ЛР8.3 УУД 1.1.1 – 1.1.9 1.2.1 – 1.2.11 1.3.1 – 1.3.6 УУД 2.1.1 – 2.1.4 УУД 3.1.1 – 3.1.3 3.2.1 – 3.2.3
Раздел 6 Глобальные проблемы человечества		**2**	**2**	ОК 01-07, ОК 09 ЛР1.1 – ЛР1.7 ЛР2.1 – ЛР2.3 ЛР3.1- ЛР3.5 ЛР4.1-ЛР4.4 ЛР 5.1-ЛР5.3 ЛР 6.1-ЛР6.4 ЛР7.1-ЛР7.5 ЛР8.1-ЛР8.3 УУД 1.1.1 – 1.1.9 1.2.1 – 1.2.11 1.3.1 – 1.3.6 УУД 2.1.1 – 2.1.4 УУД 3.1.1 – 3.1.3
Тема 6.1 Современные проблемы устойчивого развития	**Содержание**	2		
	Устойчивое развитие и глобальные проблемы. Климатические проблемы. Ресурсная обеспеченность. Глобальные проблемы человечества. Духовный кризис – угроза традиционным ценностям, семье и человеку. Демографическая проблема. Экологические проблемы. Искусственный интеллект – возможности и угрозы			
	Профессионально ориентированное содержание		2	
	Практическая работа 14. Воздействие глобальных проблем на профессиональную деятельность. Профессиональная ответственность специалиста в условиях глобальных проблем			

				3.2.1 – 3.2.3
Раздел 7 Россия сегодня: национальные интересы и необходимость их защиты		**2**	**8**	ОК 01-07, ОК 09 ЛР1.1 – ЛР1.7 ЛР2.1 – ЛР2.3 ЛР3.1- ЛР3.5 ЛР4.1-ЛР4.4 ЛР 5.1-ЛР5.3 ЛР 6.1-ЛР6.4 ЛР7.1-ЛР7.5 ЛР8.1-ЛР8.3 УУД 1.1.1 – 1.1.9 1.2.1 – 1.2.11 1.3.1 – 1.3.6 УУД 2.1.1 – 2.1.4 УУД 3.1.1 – 3.1.3 3.2.1 – 3.2.3
Тема 7.1 Российская цивилизация. Государственный суверенитет	**Содержание**	2		
	Цивилизационный подход. Россия – государство-цивилизация. Преемственность развития российской государственности. Государственный суверенитет. Цивилизационный, экономический и продовольственный, технологический и информационный, духовный и культурный суверенитеты. Российское общество сегодня			
	Содержание			

Тема 7.2 Россия в глобальной экономике. Россия – социальное государство	Принципы экономического развития России. Международная (внешняя) торговля: выгоды и убытки от участия в международной торговле. Финансовые операции между странами и платежный баланс. Экспорт и импорт товаров и услуг. Валютный курс. Международные экономические организации. Национальные интересы Российской Федерации и стратегические цели развития Основные направления государственной социальной политики Российской Федерации. Система здравоохранения в Российской Федерации. Система социального обеспечения. Социальная защита в России. Социальное страхование. Социальные льготы. Пенсионная система. Основные меры поддержки семьи. Просвещение и образование. Просветительская деятельность в Российской Федерации. Уровни образования в Российской Федерации			ОК 01-07, ОК 09 ЛР1.1 – ЛР1.7 ЛР2.1 – ЛР2.3 ЛР3.1- ЛР3.5 ЛР4.1-ЛР4.4 ЛР 5.1-ЛР5.3 ЛР 6.1-ЛР6.4 ЛР7.1-ЛР7.5 ЛР8.1-ЛР8.3 УУД 1.1.1 – 1.1.9 1.2.1 – 1.2.11 1.3.1 – 1.3.6 УУД 2.1.1 – 2.1.4 УУД 3.1.1 – 3.1.3 3.2.1 – 3.2.3
	Профессионально ориентированное содержание Практическая работа 15. Особенности профессиональной деятельности в сфере здравоохранения, социального обеспечения, просвещения и образования. Практическая работа 16. Роль и значение непрерывности образования в выбранной профессиональной области		4	
Тема 7.3 Защита государственных интересов России	**Содержание** Воинский долг и вооруженные силы России. Военное образование: история и современность. Контрактно-призывная система. Государственная поддержка военных и ветеранов. Органы государственной безопасности Российской Федерации. Совет безопасности Российской Федерации. Функции органов государственной безопасности. Росгвардия. Полиция. Следственный комитет Российской Федерации. Прокуратура ***В том числе практическое занятие*** Практическая работа 17. Виды государственной		2	ОК 01-07, ОК 09 ЛР1.1 – ЛР1.7 ЛР2.1 – ЛР2.3 ЛР3.1- ЛР3.5 ЛР4.1-ЛР4.4 ЛР 5.1-ЛР5.3 ЛР 6.1-ЛР6.4 ЛР7.1-ЛР7.5 ЛР8.1-ЛР8.3 УУД 1.1.1 – 1.1.9

	поддержки военнослужащих			1.2.1 – 1.2.11 1.3.1 – 1.3.6 УУД 2.1.1 – 2.1.4 УУД 3.1.1 – 3.1.3 3.2.1 – 3.2.3
	Профессионально ориентированное содержание Практическая работа 18. Роль получаемой профессии/специальности в обеспечении безопасности Российской Федерации		2	
Раздел 8 Формирование справедливого миропорядка в XXI в.		**2**		ОК 01-07, ОК 09 ЛР1.1 – ЛР1.7 ЛР2.1 – ЛР2.3 ЛР3.1- ЛР3.5 ЛР4.1-ЛР4.4 ЛР 5.1-ЛР5.3 ЛР 6.1-ЛР6.4 ЛР7.1-ЛР7.5 ЛР8.1-ЛР8.3 УУД 1.1.1 – 1.1.9 1.2.1 – 1.2.11 1.3.1 – 1.3.6 УУД 2.1.1 – 2.1.4 УУД 3.1.1 – 3.1.3 3.2.1 – 3.2.3
Тема 8.1 Международные отношения. Биполярный мир и холодная война. Однополярный мир и движение к многополярности. Справедливый миропорядок	**Содержание** Международные отношения. История трансформации миропорядков. Лига наций. Организация Объединенных Наций (ООН): история и проблемы. Организация Объединенных Наций по вопросам образования, науки и культуры (ЮНЕСКО). Биполярное мироустройство. Холодная война. Крушение колониализма. Военно-политические блоки. Ядерное противостояние. Холодная война Политический глобализм. Сущность и кризис однополярного мира. Политика сдерживания. Движение к справедливому мироустройству и формирование многополюсного мира. Справедливый миропорядок. Новые экономические и политические организации. Россия в однополярном и многополярном мире. Русский мир	2		
Промежуточная аттестация (дифференцированный зачет)		**2**		
Консультация		**2**		
Итого за 2 семестр		**20**	**20**	
Всего за 2 семестр		**40**		
Всего за учебный год		**72**		

3. УСЛОВИЯ РЕАЛИЗАЦИИ ПРОГРАММЫ УЧЕБНОЙ ДИСЦИПЛИНЫ

3.1 Материально-техническое обеспечение

Для реализации программы учебной дисциплины предусмотрены следующие специальные помещения: кабинет.

Кабинет, оснащенный необходимым для реализации программы учебной дисциплины оборудованием: 15 столов, 30 стульев, рабочее место преподавателя, доска, раздаточный материал, УМК дисциплины, ТВ, ПК.

3.2 Информационное обеспечение реализации программы

Реализация программы учебной дисциплины осуществляется на основе печатных (электронных) и информационных ресурсов, рекомендуемых для использования в образовательном процессе.

3.2.1 Основная литература

1. Котова О.А. Обществознание. Базовый уровень. Практикум: Учебное пособие / О.А. Котова, Т.Е. Лискова — Москва: Просвещение, 2025. — 208 с. — ISBN 978-5-09-124929-3. — URL: https://book.ru/book/957917 (дата обращения:

2. Котова О.А. Обществознание. Базовый уровень: Учебник / О.А. Котова, Т.Е. Лискова — Москва: Просвещение, 2025. — 304 с. — ISBN 978-5-09-124930-9. — URL: https://book.ru/book/958090 (дата обращения: 16.03.2026)

3.2.2 Дополнительная

1. Боголюбов, Л.Н. Обществознание. Основы социологии. Основы политологии. 11 класс. Углублённый уровень. В 2 частях. Часть 1: Учебное пособие / Л.Н. Боголюбов, А.Ю. Лазебникова, И.А. Лобанов — Москва: Просвещение, 2026. — 320 с. — ISBN 978-5-09-128604-5. — URL: https://book.ru/book/961365 (дата обращения: 16.03.2026
2. Котова О.А., Лискова Т.Е. Обществознание. Базовый уровень: учебник для СПО / О.А. Котова, Т.Е. Лискова. - 1-е изд. - М.: Просвещение, 2024.
3. Котова О.А., Лискова Т.Е. Обществознание. Базовый уровень. Практикум: учебник для СПО / О.А. Котова, Т.Е. Лискова. - 1-е изд. - М.: Просвещение, 2024.
4. Лазебникова А.Ю. Обществознание. Основы философии. Основы социальной психологии. 10 класс. Углублённый уровень. В 2 частях. Часть 1: Учебное пособие / А.Ю. Лазебникова, Л.Н. Боголюбов, В.С. Басюк — Москва: Просвещение, 2026. — 288 с. — ISBN 978-5-09-128602-1. — URL:

5. Обществознание. 10 класс. Базовый уровень : Учебник / Л.Н. Боголюбов, А.Ю. Лазебникова, А.И. Матвеев [и др.]; под. ред. Л.Н. Боголюбов, А.Ю. Лазебникова — Москва: Просвещение, 2025. — 288 с. — ISBN 978-5-09-127033-4. — URL:
6. Обществознание. 11 класс. Базовый уровень: Учебник / Л.Н. Боголюбов, Н.И. Городецкая, А.Ю. Лазебникова [и др.]; под. ред. Л.Н. Боголюбов, А.Ю. Лазебникова — Москва: Просвещение, 2025. — 288 с. — ISBN 978-5-09-127032-7. — URL: https://book.ru/book/959952 (дата обращения: 16.03.2026)
7. Обществознание. Основы экономики. 10 класс. Углублённый уровень. В 2 частях. Часть 2: Учебное пособие / В.Е. Зуев, Н.И. Городецкая, Т.И. Кери, А.Ю. Лазебникова; под. ред. В.Е. Зуев — Москва: Просвещение, 2026. — 304 с. — ISBN 978-5-09-128603-8. — URL: https://book.ru/book/961367 (дата обращения:
8. Синюков В.Н. Обществознание. Основы права. 11 класс. Углублённый уровень. В 2 частях. Часть 2: Учебное пособие / В.Н. Синюков, С.В. Кабышев, В.В. Блажеев, А.Ю. Лазебникова, В.В. Блажеев — Москва: Просвещение, 2026. — 304 с. — ISBN 978-5-09-128605-2. — URL: https://book.ru/book/961364 (дата обращения: 16.03.2026)

4. КОНТРОЛЬ И ОЦЕНКА РЕЗУЛЬТАТОВ ОСВОЕНИЯ УЧЕБНОЙ ДИСЦИПЛИНЫ

Контроль и оценка результатов освоения учебной дисциплины осуществляется преподавателем в процессе проведения текущего контроля и промежуточной аттестации.

Текущий контроль индивидуальных образовательных достижений, демонстрируемых обучающимися знаний, умений и навыков, проводится посредством 2 контрольных точек в процессе проведения лекционных и практических занятий, проведение которых описывается в КОС.

Обучение по программе учебной дисциплины завершается промежуточной аттестацией в форме дифференцированного зачета.

Для текущего контроля и промежуточной аттестации создаются фонды контрольно-оценочных средств (КОС), которые включают в себя педагогические контрольно-измерительные материалы, процедуру проведения контроля, предназначенные для определения соответствия (или несоответствия)

https://book.ru/book/959910 (дата обращения: 16.03.2026)

(дата обращения: 16.03.2026)

индивидуальных образовательных достижений основным показателям оценки результатов подготовки.

Результаты обучения			Номер контрольной точки, номера тем в соответствии с тематическим планированием	Критерии оценки	Формы, методы контроля и оценки
Код ОК, ЛР	Код ПК	Знания, умения			
ОК 1- ОК 9 ЛР 1.1- 1.7, 2.1-2.3, 3.1-3.5 ЛР1.1 - ЛР1.7 ЛР2.1 - ЛР2.3 ЛР3.1- ЛР3.5 ЛР4.1-ЛР4.4 ЛР 5.1-ЛР5.3 ЛР 6.1-ЛР6.4 ЛР7.1-ЛР7.5 ЛР8.1-ЛР8.3 УУД 1.1.1 – 1.1.9 1.2.1 – 1.2.11 1.3.1 – 1.3.6 УУД 2.1.1 – 2.1.4 УУД 3.1.1 – 3.1.3 3.2.1 – 3.2.3	-	З1 – З12	КТ№1 Тема 1.1-3.3	Знает о влиянии социокультурных факторов на формирование личности, этапы социализации личности; особенности социализации и протекающих в ней процессов; определяет характеристики социальных группы; виды деятельности; духовную деятельность человека, формы культуры; о системе образования в РФ, вид религий ее роль в жизни общества; роль экономики в жизни общества, рынок труда, заработная плата и система стимулирования работников.	Тестирование
		У1-У11		Умеет классифицировать социальные группы и виды социальной мобильности на основе определённых оснований сравнения; давать обоснованные оценки отдельным событиям, иллюстрирующим активность различных социальных групп. Осуществляет поиск социальной информации о моделях, структуре, тенденциях развития современной рыночной экономики из адаптированных источников различного типа Выполняет анализ задачи современного государства в рыночной экономике. Составляет высказывания и обоснованные суждения о различных направлениях экономической политики государства и её влиянии на экономическую жизнь общества	
ОК 1- ОК 9 ЛР 1.1-1.7, 2.1-2.3, 4.1-		З1 – З12	КТ№2 Темы 4.1-8.2	Знает базовые понятия политологии и права; о правовом государстве и гражданском обществе, о природе власти, об основных социальных	Тестирование

4.4 ЛР1.1 - ЛР1.7 ЛР2.1 - ЛР2.3 ЛР3.1- ЛР3.5 ЛР4.1-ЛР4.4 ЛР 5.1-ЛР5.3 ЛР 6.1-ЛР6.4 ЛР7.1-ЛР7.5 ЛР8.1-ЛР8.3 УУД 1.1.1 – 1.1.9 1.2.1 – 1.2.11 1.3.1 – 1.3.6 УУД 2.1.1 – 2.1.4 УУД 3.1.1 – 3.1.3 3.2.1 – 3.2.3				группах и социальных процессах, о системе права, об основных отраслях и источниках прав, о юридической ответственности. Определяет уровень правовой культуры граждан РФ; Формулирует важность политического плюрализма и демократии для развития государства.	
		У1-У11		Умеет самостоятельно оценивать и принимать решения, определяющие стратегию поведения, с учётом гражданских и нравственных ценностей Осуществляет поиск в различных источниках политической информации, критически оценивает и интерпретирует информацию, получаемую из различных источников. Составляет примеры юридической ответственности, прав и обязанностей гражданина, видов и функций политических институтов, основных элементов государства и органов власти. Определяет общие черты и различий политических режимов, форм государственного устройств, партийных систем, права и морали Формулирует существенные признакам разных видов, социальных групп, государства, отраслей права, демократических выборов.	
ОК 1- ОК 9 ЛР 6.1-6.4, 7.1-7.5, 8.1-8.3 ЛР1.1 - ЛР1.7 ЛР2.1 - ЛР2.3 ЛР3.1- ЛР3.5 ЛР4.1-ЛР4.4 ЛР 5.1-ЛР5.3 ЛР 6.1-ЛР6.4 ЛР7.1-ЛР7.5 ЛР8.1-ЛР8.3 УУД 1.1.1 – 1.1.9 1.2.1 – 1.2.11 1.3.1 – 1.3.6	-	З1 – З12 У1-У11	Темы 1.1- 8.2	Знает особенности социализации и протекающих в ней процессов. Основные экономические термины; взаимовлияние экономики и социальной структуры общества, экономики и политики; базовые понятия политологии и права; о правовом государстве и гражданском обществе, о природе власти, об основных социальных группах и социальных процессах, о системе права, об основных отраслях и источниках прав, о юридической ответственности. Определяет характеристики социальных группы; современные проблемы экономики; основные проявления экономической жизни, их взаимосвязь.	Дифференцированный зачет

УУД 2.1.1 – 2.1.4 УУД 3.1.1 – 3.1.3 3.2.1 – 3.2.3				Формулирует основные проблемы социума; пути выхода из экономического кризиса; сущность и причины цикличного развития; существенные признакам разных видов, социальных групп, государства, отраслей права, демократических выборов. Экономики; важность политического плюрализма и демократии для развития государства. Умеет приводить примеры действия законов спроса и предложения; классифицировать социальные группы и виды социальной мобильности на основе определённых оснований сравнения; давать обоснованные оценки отдельным событиям, иллюстрирующим активность различных социальных групп; самостоятельно оценивать и принимать решения, определяющие стратегию поведения, с учётом гражданских и нравственных ценностей определяет общие черты и различий политических режимов, форм государственного устройств, партийных систем, права и морали. Осуществляет поиск социальной информации о моделях, структуре, тенденциях развития современной рыночной экономики из адаптированных источников различного типа; поиск в различных источниках политической информации, критически оценивает и интерпретирует информацию, получаемую из различных источников Выполняет анализ задачи современного государства в рыночной экономике. Составляет высказывания и обоснованные суждения о различных направлениях экономической политики государства и её влиянии на экономическую жизнь общества; примеры юридической ответственности, прав и обязанностей гражданина, видов и	

				функций политических институтов, основных элементов государства и органов власти.	

РАБОЧАЯ ПРОГРАММА УЧЕБНОЙ ДИСЦИПЛИНЫ

ОУП.04 Иностранный язык (английский)

по профессии

23.01.17 Мастер по ремонту и обслуживанию автомобилей

Базовый уровень
профиль обучения технологический

Форма обучения очная

ОМСК 2026

Рабочая программа учебной дисциплины Иностранный язык разработана на основе Федерального государственного образовательного стандарта СОО (далее ФГОС СОО), примерной программы общеобразовательной учебной дисциплины Иностранный язык основной профессиональной образовательной программы (далее ОПОП) по профессии 23.01.17 Мастер по ремонту и обслуживанию автомобилей.

Организация-разработчик: бюджетное профессиональное образовательное учреждение Омской области «Омский автотранспортный колледж»

Разработчик: Назарова Наталья Владимировна, преподаватель

Рабочая программа утверждена на заседании ЦМК «Иностранные языки»
Протокол№ от « » 2026 года
Председатель ЦМК «Иностранные языки» _____/ Ю.Г.Райко/

©Назарова Н.В, 2026

©БПОУ ОО «Омский АТК», 2026

СОДЕРЖАНИЕ ПРОГРАММЫ

1. ОБЩАЯ ХАРАКТЕРИСТИКА	5
1.1. Цель и место дисциплины в структуре основной образовательной программы	5
1.2. Планируемые результаты освоения дисциплины	6
2. СТРУКТУРА И СОДЕРЖАНИЕ ДИСЦИПЛИНЫ	25
2.1 Трудоемкость освоения дисциплины	25
2.2. Содержание дисциплины	26
3. УСЛОВИЯ РЕАЛИЗАЦИИ ПРОГРАММЫ ДИСЦИПЛИНЫ	35
3.1. Материально-техническое обеспечение	35
3.2. Учебно-методическое обеспечение	35
4. КОНТРОЛЬ И ОЦЕНКА РЕЗУЛЬТАТОВ ОСВОЕНИЯ ДИСЦИПЛИНЫ	37

1. ОБЩАЯ ХАРАКТЕРИСТИКА

1.1Цель и место учебной дисциплины в структуре основной профессиональной образовательной программы

Целью иноязычного образования (базовый уровень владения английским языком) на уровне среднего общего образования (далее – СОО) провозглашено развитие и совершенствование коммуникативной компетенции обучающихся, сформированной на предыдущих уровнях общего образования, в единстве таких ее составляющих, как речевая, языковая, социокультурная, компенсаторная и метапредметная компетенции:

речевая компетенция – развитие коммуникативных умений в четырех основных видах речевой деятельности (говорении, аудировании, чтении, письменной речи);

языковая компетенция – овладение новыми языковыми средствами (фонетическими, орфографическими, пунктуационными, лексическими, грамматическими) в соответствии с отобранными темами общения, освоение знаний о языковых явлениях английского языка, разных способах выражения мысли в родном и английском языках;

социокультурная/межкультурная компетенция – приобщение к культуре, традициям англоговорящих стран в рамках тем и ситуаций общения, отвечающих опыту, интересам, психологическим особенностям учащихся на уровне СОО, формирование умения представлять свою страну, ее культуру в условиях межкультурного общения;

компенсаторная компетенция – развитие умений выходить из положения в условиях дефицита языковых средств английского языка при получении и передаче информации;

метапредметная/учебно-познавательная компетенция – развитие общих и специальных учебных умений, позволяющих совершенствовать учебную деятельность по овладению иностранным языком, удовлетворять с его помощью познавательные интересы в других областях знания.

Дисциплина «Иностранный язык» является обязательной частью общеобразовательного цикла образовательной программы в соответствии с ФГОС по профессии 23.01.17 Мастер по ремонту и обслуживанию автомобилей.

Связь с другими учебными дисциплинами: ОУП.01 Русский язык, ОУП.03 Обществознание, ОУП.05 География, ПД.01 Математика.

Дисциплина «Иностранный язык» обеспечивает формирование личностных результатов, общих и профессиональных компетенций и личностных результатов по профессии 23.01.17 Мастер по ремонту и обслуживанию автомобилей.

Особое значение дисциплина имеет при формировании и развитии ОК: ОК01, ОК02, ОК04, ОК09

1.2 Планируемые результаты освоения дисциплины

Результаты освоения дисциплины соотносятся с планируемыми результатами освоения образовательной программы, представленными в матрице компетенций выпускника согласно ОПОП.

В результате освоения дисциплины обучающийся должен:

1.2.1. Перечень формируемых компетенций и личностных результатов освоения общеобразовательной дисциплины в соответствии с ФГОС СПО и на основе ФГОС СОО

Код и наименование формируемых компетенций	Планируемые результаты освоения
ОК 01	В части трудового воспитания: - готовность к труду, осознание ценности мастерства, трудолюбие; - готовность к активной деятельности технологической и социальной направленности, способность инициировать, планировать и самостоятельно выполнять такую деятельность; - интерес к различным сферам профессиональной деятельности, Овладение универсальными учебными познавательными действиями: а) базовые логические действия: - самостоятельно формулировать и актуализировать проблему, рассматривать ее всесторонне; - устанавливать существенный признак или основания для сравнения, классификации и обобщения; - определять цели деятельности, задавать параметры и критерии их достижения; - выявлять закономерности и противоречия в рассматриваемых явлениях; - вносить коррективы в деятельность, оценивать соответствие результатов целям, оценивать риски последствий деятельности; - развивать креативное мышление при решении жизненных проблем б) базовые исследовательские действия: - владеть навыками учебно-исследовательской и проектной деятельности, навыками разрешения проблем; - выявлять причинно-следственные связи и актуализировать задачу, выдвигать гипотезу ее решения, находить аргументы для доказательства своих утверждений, задавать параметры и критерии решения; - анализировать полученные в ходе решения задачи результаты, критически оценивать их достоверность, прогнозировать изменение в новых условиях; -- уметь переносить знания в познавательную и практическую области жизнедеятельности; - уметь интегрировать знания из разных предметных областей; - выдвигать новые идеи, предлагать оригинальные подходы и решения; и способность их использования в познавательной и социальной практике
ОК 02.	В области ценности научного познания: -форсированность мировоззрения, соответствующего современному уровню развития науки и общественной практики, основанного на диалоге культур, способствующего осознанию своего места в поликультурном мире; - совершенствование языковой и читательской культуры как средства взаимодействия между людьми и познания мира;

	- осознание ценности научной деятельности, готовность осуществлять проектную и исследовательскую деятельность индивидуально и в группе. Овладение универсальными учебными познавательными действиями: в) работа с информацией: - владеть навыками получения информации из источников разных типов, самостоятельно осуществлять поиск, анализ, систематизацию и интерпретацию информации различных видов и форм представления; - создавать тексты в различных форматах с учетом назначения информации и целевой аудитории, выбирая оптимальную форму представления и визуализации; - оценивать достоверность, легитимность информации, ее соответствие правовым и морально-этическим нормам; - использовать средства информационных и коммуникационных технологий в решении когнитивных, коммуникативных и организационных задач с соблюдением требований эргономики, техники безопасности, гигиены, ресурсосбережения, правовых и этических норм, норм информационной безопасности; - владеть навыками распознавания и защиты информации, информационной безопасности личности
ОК 04	готовность к саморазвитию, самостоятельности и самоопределению; -овладение навыками учебно-исследовательской, проектной и социальной деятельности; Овладение универсальными коммуникативными действиями: б) совместная деятельность: - понимать и использовать преимущества командной и индивидуальной работы; - принимать цели совместной деятельности, организовывать и координировать действия по ее достижению: составлять план действий, распределять роли с учетом мнений участников обсуждать результаты совместной работы;
ОК 09	наличие мотивации к обучению и личностному развитию; В области ценности научного познания: - сформированность мировоззрения, соответствующего современному уровню развития науки и общественной практики, основанного на диалоге культур, способствующего осознанию своего места в поликультурном мире; - совершенствование языковой и читательской культуры как средства взаимодействия между людьми и познания мира; - осознание ценности научной деятельности, готовность осуществлять проектную и исследовательскую деятельность индивидуально и в группе Овладение универсальными учебными познавательными действиями: б) базовые исследовательские действия: - владеть навыками учебно-исследовательской и проектной деятельности, навыками разрешения проблем; - способность и готовность к самостоятельному поиску методов решения практических задач, применению различных методов познания; - овладение видами деятельности по получению нового знания, его интерпретации, преобразованию и применению в различных учебных ситуациях, в том числе при создании учебных и социальных проектов; - формирование научного типа мышления, владение научной терминологией, ключевыми понятиями и методами; -осуществлять целенаправленный поиск переноса средств и способов действия в профессиональную среду

1.2.2. Результаты освоения элементов компетенций по учебной дисциплине (в соответствии с ФГОС СОО)

Предметные результаты:

Знать	- владеть основными видами речевой деятельности в рамках тематического содержания речи; - знать правила построения фраз в разных видах диалога (в том числе комбинированный) объемом до 9 реплик; - владеть компенсаторными умениями, позволяющими в случае сбоя коммуникации, а также в условиях дефицита языковых средств использовать различные приемы переработки информации: при говорении - переспрос; при говорении и письме - описание/перифраз/толкование; при чтении и аудировании - языковую и контекстуальную догадку; -владеть социокультурными знаниями и умениями: знать/понимать речевые различия в ситуациях официального и неофициального общения в рамках тематического содержания речи и использовать лексико-грамматические средства с учетом этих различий; -знать/понимать и использовать в устной и письменной речи наиболее употребительную тематическую фоновую лексику и реалии страны/стран изучаемого языка (например, система образования, страницы истории, основные праздники, этикетные особенности общения); -иметь базовые знания о социокультурном портрете и культурном наследии родной страны -владеть навыками распознавания и употребления в устной и письменной речи изученных морфологических форм и синтаксических конструкций изучаемого иностранного языка в рамках тематического содержания речи в соответствии с решаемой коммуникативной задачей; - владеть социокультурными знаниями и умениями: знать/понимать речевые различия в ситуациях официального и неофициального общения в рамках тематического содержания речи и использовать лексико-грамматические средства с учетом этих различий; знать/понимать и использовать в устной и письменной речи наиболее употребительную тематическую фоновую лексику и реалии страны/стран изучаемого языка (например, система образования, страницы истории, основные праздники, этикетные особенности общения); - владеть компенсаторными умениями, позволяющими в случае сбоя коммуникации, а также в условиях дефицита языковых средств использовать различные приемы переработки информации: при говорении - переспрос; при говорении и письме - описание/перифраз/толкование; при чтении и аудировании - языковую и контекстуальную догадку; -: читать про себя и понимать несложные аутентичные тексты разного вида, жанра и стиля объемом 600-800 слов, содержащие отдельные неизученные языковые явления, с различной глубиной проникновения в содержание текста: с пониманием основного содержания, с пониманием нужной/интересующей/запрашиваемой информации, с полным пониманием прочитанного; читать несплошные тексты (таблицы, диаграммы, графики) и понимать представленную в них информацию; - знать и понимание основных значений изученных лексических единиц (слов, словосочетаний, речевых клише), основных способов словообразования (аффиксация, словосложение, конверсия) и особенностей структуры простых и сложных предложений и различных коммуникативных типов предложений;

Уметь	- создавать письменных и устных связных монологических высказываний; (описание/характеристика), повествование/сообщение) с изложением своего мнения и краткой аргументацией объемом 14-15 фраз в рамках отобранного тематического содержания речи; - передавать основного содержания прочитанного текста с выражением своего отношения; -воспринимать на слух и понимать звучащие до 2,5 минут аутентичные тексты, содержащие отдельные неизученные языковые явления, не препятствующие решению коммуникативной задачи, с разной глубиной проникновения в содержание текста: с пониманием основного содержания, с пониманием нужной/интересующей/запрашиваемой информации; -иметь опыт практической деятельности в повседневной жизни: участвовать в учебно-исследовательской, проектной деятельности предметного и межпредметного характера с использованием материалов на изучаемом иностранном языке и применением информационно-коммуникационных технологий; - уметь вести разные виды диалога (в том числе комбинированный) в стандартных ситуациях неофициального и официального общения объемом до 9 реплик со стороны каждого собеседника в рамках отобранного тематического содержания речи; -- уметь сравнивать, классифицировать, систематизировать и обобщать по существенным признакам изученные языковые явления (лексические и грамматические; -: уметь вести разные виды диалога (в том числе комбинированный) в стандартных ситуациях неофициального и официального общения объемом до 9 реплик со стороны каждого собеседника в рамках отобранного тематического содержания речи с соблюдением норм речевого этикета, принятых; - выявлять признаки изученных грамматических и лексических явлений по заданным основаниям - заполнять таблицу, кратко фиксируя содержание прочитанного/прослушанного текста или дополняя информацию в таблице; представлять результаты выполненной проектной работы объемом до 180 слов;

Метапредметные результаты:

Межпредметные понятия	
Регулятивные УУД	**Самоорганизация** -выявлять проблемы для решения в жизненных и учебных ситуациях; -самостоятельно составлять алгоритм решения задачи (или его часть), выбирать способ решения учебной задачи с учётом имеющихся ресурсов и собственных возможностей, аргументировать предлагаемые варианты решений -Ориентироваться в различных подходах принятия решений (индивидуальное, принятие решения в группе, принятие решений группой); -составлять план действий (план реализации намеченного алгоритма решения), корректировать предложенный алгоритм с учётом получения новых знаний об изучаемом объекте; - делать выбор и брать ответственность за решение **Самоконтроль** -владеть способами самоконтроля, самомотивации и рефлексии -вносить коррективы в деятельность на основе новых обстоятельств, изменившихся ситуаций, установленных ошибок, возникших трудностей

	- давать адекватную оценку ситуации и предлагать план её изменения; -учитывать контекст и предвидеть трудности, которые могут возникнуть при решении учебной задачи, адаптировать решение к меняющимся обстоятельствам; - объяснять причины достижения (недостижения) результатов деятельности, давать оценку приобретённому опыту, уметь находить позитивное в произошедшей ситуации; - оценивать соответствие результата цели и условиям **Эмоциональный интеллект** -различать, называть и управлять собственными эмоциями и эмоциями других; -выявлять и анализировать причины эмоций; -ставить себя на место другого человека, понимать мотивы и намерения другого; -регулировать способ выражения эмоций **Принятие себя и других** -осознанно относиться к другому человеку, его мнению; признавать своё право на ошибку и такое же право другого; -принимать себя и других, не осуждая; открытость себе и другим; осознавать невозможность контролировать всё вокруг
Познавательные УУД	**Базовые логические действия** -выявлять и характеризовать существенные признаки объектов (явлений); -устанавливать существенный признак классификации, основания для обобщения и сравнения, критерии проводимого анализа; -с учётом предложенной задачи выявлять закономерности и противоречия в рассматриваемых фактах, данных и наблюдениях; -предлагать критерии для выявления закономерностей и противоречий; -выявлять дефицит информации, данных, необходимых для решения поставленной задачи; -выявлять причинно-следственные связи при изучении явлений и процессов; -делать выводы с использованием дедуктивных и индуктивных умозаключений, умозаключений по аналогии, формулировать гипотезы о взаимосвязях; -самостоятельно выбирать способ решения учебной задачи (сравнивать несколько вариантов решения, выбирать наиболее подходящий с учётом самостоятельно выделенных критериев); **Базовые исследовательские действия** -проводить по самостоятельно составленному плану опыт, несложный эксперимент, небольшое исследование по установлению особенностей объекта изучения, причинно-следственных связей и зависимостей объектов между собой; -оценивать на применимость и достоверность информацию, полученную в ходе исследования (эксперимента); -самостоятельно формулировать обобщения и выводы по результатам

	проведённого наблюдения, опыта, исследования, владеть инструментами оценки достоверности полученных выводов и обобщений; -прогнозировать возможное дальнейшее развитие процессов, событий и их последствия в аналогичных или сходных ситуациях, выдвигать предположения об их развитии в новых условиях и контекстах; -использовать вопросы как исследовательский инструмент познания; -формулировать вопросы, фиксирующие разрыв между реальным и желательным состоянием ситуации, объекта, самостоятельно устанавливать искомое и данное; -формировать гипотезу об истинности собственных суждений и суждений других, аргументировать свою позицию, мнение; **Работа с информацией** -применять различные методы, инструменты и запросы при поиске и отборе информации или данных из источников с учётом предложенной учебной задачи и заданных критериев; -выбирать, анализировать, систематизировать и интерпретировать информацию различных видов и форм представления; находить сходные аргументы (подтверждающие или опровергающие одну и ту же идею, версию) в различных информационных источниках; -самостоятельно выбирать оптимальную форму представления информации и иллюстрировать решаемые задачи несложными схемами, диаграммами, иной графикой и их комбинациями; -оценивать надёжность информации по критериям, предложенным педагогическим работником или сформулированным самостоятельно; - Эффективно запоминать и систематизировать информацию
Коммуникативные УУД	**Общение** - выражать себя (свою точку зрения) в устных и письменных текстах; -в ходе диалога и (или) дискуссии задавать вопросы по существу обсуждаемой темы и высказывать идеи, нацеленные на решение задачи и поддержание благожелательности общения; -сопоставлять свои суждения с суждениями других участников диалога; -публично представлять результаты выполненного опыта (эксперимента, исследования, проекта); -самостоятельно выбирать формат выступления с учётом задач презентации и особенностей аудитории и в соответствии с ним составлять устные и письменные тексты с использованием иллюстративных материалов; -обнаруживать различие и сходство позиций; -воспринимать и формулировать суждения, выражать эмоции в соответствии с целями и условиями общения; -распознавать невербальные средства общения, понимать значение социальных знаков, знать и распознавать предпосылки конфликтных ситуаций и смягчать конфликты, вести переговоры; -понимать намерения других, проявлять уважительное отношение к собеседнику и в корректной форме формулировать свои возражения **Совместная деятельность** -Понимать и использовать преимущества командной и индивидуальной работы при решении конкретной проблемы,

	обосновывать необходимость применения групповых форм взаимодействия при решении поставленной задачи; -принимать цель совместной деятельности, коллективно строить действия по её достижению: распределять роли, договариваться, обсуждать процесс и результат совместной работы; -уметь обобщать мнения нескольких человек, проявлять готовность руководить, выполнять поручения, подчиняться; -планировать организацию совместной работы, определять свою роль (с учётом предпочтений и возможностей всех участников взаимодействия), распределять задачи между членами команды, участвовать в групповых формах работы (обсуждения, обмен мнений, "мозговые штурмы" и иные); -выполнять свою часть работы, достигать качественного результата по своему направлению и координировать свои действия с другими членами команды; -оценивать качество своего вклада в общий продукт по критериям, самостоятельно сформулированным участниками взаимодействия; -сравнивать результаты с исходной задачей и вклад каждого члена команды в достижение результатов, разделять сферу ответственности и проявлять готовность к предоставлению отчёта перед группой

Личностные результаты

1. Гражданское воспитание	
ЛР 1.6	умение взаимодействовать с социальными институтами в соответствии с их функциями и назначением
2. Патриотического воспитания	
ЛР 2.1	сформированность российской гражданской идентичности, патриотизма, уважения к своему народу, чувства ответственности перед Родиной, гордости за свой край, свою Родину, свой язык и культуру, прошлое и настоящее многонационального народа России
ЛР 2.2	ценностное отношение к государственным символам, историческому и природному наследию, памятникам, традициям народов России, достижениям России в науке, искусстве, спорте, технологиях и труде
3. Духовно-нравственное воспитание	
ЛР 3.5	ответственное отношение к своим родителям и (или) другим членам семьи, созданию семьи на основе осознанного принятия ценностей семейной жизни в соответствии с традициями народов России
4. Эстетическое воспитание	
ЛР 4.1	эстетическое отношение к миру, включая эстетику быта, научного и технического творчества, спорта, труда и общественных отношений
5. Физическое воспитаниея	
ЛР 5.1	сформированность здорового и безопасного образа жизни, ответственного отношения к своему здоровью
ЛР 5.3	активное неприятие вредных привычек и иных форм причинения вреда физическому и психическому здоровью
6. **Трудовое воспитание**	
ЛР 6.1	готовность к труду, осознание ценности мастерства, трудолюбие

ЛР 6.2	готовность к активной деятельности технологической и социальной направленности, способность инициировать, планировать и самостоятельно выполнять такую деятельность
ЛР 6.3	интерес к различным сферам профессиональной деятельности, умение совершать осознанный выбор будущей профессии и реализовывать собственные жизненные планы
ЛР 6.4	готовность и способность к образованию и самообразованию на протяжении всей жизни
7. Экологическое воспитание	
ЛР 7.1	сформированность экологической культуры, понимание влияния социально-экономических процессов на состояние природной и социальной среды, осознание глобального характера экологических проблем
8. Ценности научного познания	
ЛР 8.1	сформированность мировоззрения, соответствующего современному уровню развития науки и общественной практики, основанного на диалоге культур, способствующего осознанию своего места в поликультурном мире
ЛР 8.2	совершенствование языковой и читательской культуры как средства взаимодействия между людьми и познания мира
ЛР 8.3	осознание ценности научной деятельности, готовность осуществлять проектную и исследовательскую деятельность индивидуально и в группе

2. СТРУКТУРА И СОДЕРЖАНИЕ УЧЕБНОЙ ДИСЦИПЛИНЫ

2.1 Трудоемкость освоения дисциплины

Наименование составных частей дисциплины	Объем в часах	В т.ч. в форме практ. подготовки
Учебные занятия, Из них:	-	-
теоретическое обучение	-	-
практическая подготовка (*практикум, практическая работа, лабораторная работа, практика и т.д. при наличии)*	**66**	**66**
самостоятельная работа студентов *(при наличии)*	-	-
консультации *(при наличии)*	**2**	**2**
Промежуточная аттестация: контрольная работа, дифференцированный зачет	**4**	**4**
Всего	**72**	**72**

2.2 Тематический план и содержание учебной дисциплины

Наименование разделов и тем УД	Содержание учебного материала и формы организации деятельности обучающихся	Объем, ак. ч. / в том числе в форме практической подготовки, ак. ч.		Коды формируемых компетенций
		теоретическое обучение	**практическая подготовка**	
Основное содержание				
Раздел 1.Иностранный язык для коммуникации		**50**		
Тема № 1.1 Повседневная жизнь	**Содержание учебного материала** Лексика: – повседневная деятельность (go to college, have breakfast, take a shower, etc.); – свободное время (friend, communicate, go out, play sports, hobby, work out, gardening, etc.); – студенчество (college, subjects, timetable, do homework, pass an exam, take an exam, etc.); – профессии (teacher, cook, businessman, etc.); – описание фотографий (in the photo, look, on the righ/left, etc.). Грамматика: – глагол to be в настоящем и прошедшем времени, в утвердительных, вопросительных и отрицательных предложениях; – наречия (always, never, rarely, sometimes, etc.); – простое настоящее время и простое продолжительное время (их образование и функции в действительном залоге); – разные типы вопросительных предложений;		6	ОК01 ОК02 ОК04 ОК09

	– модальный глагол can; – структура there is/are; – местоимения личные, притяжательные, указательные, возвратные. Фонетика: – правила чтения. Звуки и транскрипция (в т. ч. использование онлайн-словарей, переводчиков с функцией произношения) **Практические занятия** ПР№1. Систематизация/обобщение/повторение изученного ранее материала. ПР№2. Место иностранного языка в повседневной жизни и профессиональной деятельности в современном мире. Глагол to be. ПР№3. Диагностика входного уровня владения иностранным языком обучающегося: – лексико-грамматический тест; устное собеседование			
Тема № 1.2 Межличностные отношения в семье, с друзьями и знакомыми. Конфликтные ситуации, их предупреждение и разрешение. Внешность и характер человека	**Содержание учебного материала** Лексика: – национальности; – члены семьи (mother-in-law/nephew/stepmother, etc.); – внешность человека (height: short, medium high, tall/nose: hooked, crooked, etc.); – личные качества человека (confident, shy, successful, etc.); – ситуации общения (text messaging, online, misunderstanding, argument, opinion, point of view, etc.); – семейные традиции (spend time together, celebrations, gifts, etc.); – брак (get married, have children, date, go out, wedding, etc.). Грамматика:		6	ОК01 ОК02 ОК04 ОК09

	− глаголы to be, to have, to do (их значения как смысловых глаголов и функции как вспомогательных); − личные и притяжательные местоимения. **Практические занятия** ПР№4. Приветствие, прощание. Представление себя и других людей в официальной и неофициальной обстановке. ПР№5. Я и моя семья. Отношение поколений в семье, традиции. Глагол to have. ПР№6. Внешность, личностные качества. Описание характера человека. Глагол To do.			
Тема № 1.3 Молодежь в современном обществе. Досуг молодежи: увлечения и интересы	**Содержание учебного материала** Лексика: − возможности для молодежи (education, employment, look for a job, etc.); − карманные деньги (earn, pocket money, save for, etc.); − интересы (music, art, creativity, express yourself); − блогосфера (blog, vlog, go online, make videos, subscribe, follow, etc.); − общество (society, mix up with people, volunteer, raise money, help, etc.). Грамматика: - оборот there is/are − предлоги времени; − типы вопросов; − степени сравнения прилагательных **Практические занятия** ПР№7. Досуг. Хобби, свободное время. ПР№8. Мой колледж.		**4**	ОК01 ОК02 ОК04 ОК09

Тема № 1.4 Условия проживания в городской и сельской местности	**Содержание учебного материала** Лексика: − здания (attached house, apartment, etc.); − комнаты (living-room, kitchen, etc.); − обстановка (armchair, sofa, carpet, etc.); − техника и оборудование (flat-screen TV, camera, computer, etc.); − условия жизни (comfortable, close, nice, etc.); − места в городе (city centre, square, etc.); − плюсы и минусы жизни в городе/сельской местности (countryside, crowded, pollution, fresh air, nightlife, farming, crops, etc.); − природа (nature, environment, rare animals, protect, deforestation, climate change, global warming, etc.). Грамматика: − оборот there is/are; − неопределенные местоимения some/any/no и их производные; − предлоги направления (forward, past, opposite, etc.); − специальные вопросы; − вопросительные предложения – формулы вежливости (Could you ___, please? Would you like ___? Shall I___?, etc.); наречия, обозначающие направление **Практические занятия** ПР№9. Особенности проживания в городе/сельской местности. Инфраструктура. Преимущества и недостатки. ПР№10. Как спросить и указать дорогу. ПР№11.Описание здания. Интерьер.		**6**	ОК01 ОК02 ОК04 ОК09
Тема № 1.5 Покупки: одежда, обувь и продукты питания	**Содержание учебного материала** Лексика: − виды магазинов и отделы в магазине (shopping mall, department store, dairy produce, etc.);		**6**	ОК01 ОК02 ОК04 ОК09

	− товары (juice, soap, milk, bread, butter, sandwich, a bottle of milk, etc.); − одежда (trousers, a sweater, a blouse, a tie, a skirt, etc.); − покупки в Интернете (delivery, order, size, add to basket, pay, try on, etc.). Грамматика: − множественное число существительных; − употребление слов many, much, a lot of, little, a little, few, a few с существительными; − артикли: определенный, неопределенный, нулевой; числительные (порядковые и количественные) **Практические занятия** ПР№12. Виды магазинов. Ассортимент товаров. (Не)исчисляемые существительные. ПР№13. Совершение покупок в магазине одежды/обуви. Числительные. ПР№14. Мини-проект «Лучший супермаркет города»			
Промежуточная аттестация (контрольная работа)			**2**	
	Итого за 1 семестр		**30**	
Тема № 1.6 Туризм. Виды акивного отдыха.	**Содержание учебного материала** . Лексика: − виды путешествий (travelling by plane, by train, etc.); − виды транспорта (bus, car, plane, etc.); − в аэропорту (arrivals, departures, boarding pass, check-in, gate, seat belt, etc.); − достопримечательности стран изучаемого языка (have a look around, get lost, explore, sights, sightseeing, Tower Bridge, Big Ben, Buckingham Palace, etc.); − погода (cold, wet, windy, sunny); Грамматика:		**4**	ОК01 ОК02 ОК04 ОК09

	– инфинитив, его формы; – неопределенные местоимения; – образование степеней сравнения прилагательных/наречий; **Практические занятия** ПР№15. Мини-исследование «Почему и как люди путешествуют?» ПР№16. Написание сочинения с заданным концом.			
Тема № 1.7 Страна/страны изучаемого языка.	**Содержание учебного материала** Лексика: – виды путешествий (travelling by plane, by train, etc.); – виды транспорта (bus, car, plane, etc.); – достопримечательности стран изучаемого языка (have a look around, get lost, explore, sights, sightseeing, Tower Bridge, Big Ben, Buckingham Palace, etc.); – роль иностранного языка в путешествиях (first/second language, English, Russia, Chinese, etc.). Грамматика: – инфинитив, его формы; – неопределенные местоимения; - артикли. **Практические занятия** ПР№17. Британия. Неопределенный артикль ПР№18. США. Определенный артикль. ПР№19. Канада. Нулевойартикль. ПР№20. Австралия. Инфинитив.		**8**	ОК01 ОК02 ОК04 ОК09
Тема № 1.8 Россия.	**Содержаниеучебногоматериала** Лексика: – государственное устройство (government, president, judicial, commander-in-chief, etc.); – погода и климат (wet, mild, variable, continental, etc.); – экономика (gross domestic product, machinery, income, heavy industry, light industry, oil and gas resources, etc.);		**8**	ОК01 ОК02 ОК04 ОК09

	– достопримечательности (the Kremlin, Red Square, Saint Petersburg, etc.). Грамматика: – артикли с географическими названиями; – пассивный залог в настоящем и прошедшем времени. **Практические занятия** ПР№21. Географическое положение, климат, население России. Пассивный залог в настоящем времени. ПР№22. Символы России. Пассивный залог в прошедшем времени. ПР№23. Традиции народов России/Моя малая Родина – чем мы гордимся **ПР№24. Контрольная точка№1**			
2. Профессионально ориентированное содержание (содержание прикладного модуля)				
Раздел 2. Иностранный язык для специальных целей		**18**		
Тема 2.1 Современный мир профессий. Проблемы выбора профессии. Роль иностранного языка в вашей профессии	**Содержание учебного материала** Лексика: – профессионально ориентированная лексика; – лексика делового общения (написание деловых писем); – чтение инструкций. Грамматика: – герундий, инфинитив. грамматические структуры, типичные для научно-популярных текстов **Практические занятия** ПР№25. Составление профиля своей будущей профессии. ПР№26. Роль иностранного языка в выбранной профессии/специальности.		**4**	ОК01 ОК02 ОК04 ОК09
Тема 2.2 Природа и экология	**Содержание учебного материала** Лексика:		**4**	ОК01 ОК02 ОК04 ОК09

	− природные явления (natural phenomena: rain, wind, storm, etc.); − физические явления (physical phenomena: mechanical, electrical, magnetic, sound, thermal, light, etc.); − экология (pollution, exhaust, noise, etc.). Грамматика: грамматические структуры, типичные для научно-популярных текстов **Практические занятия** ПР№27. Природные и физические явления. ПР№28. Защита окружающей среды. Проблемы экологии. Стихийные бедствия.			
Тема 2.3 Технический прогресс: перспективы и последствия. Современные средства информации и коммуникации, Интернет-безопасность	**Содержание учебного материала** Лексика: − виды наук (science, natural sciences, social sciences, etc.); − названия технических и компьютерных средств (a tablet, a smartphone, a laptop, a machine, etc.). Грамматика: − страдательный залог; − грамматические структуры предложений, типичные для научно-популярного стиля **Практические занятия** ПР№29. Достижения науки. ПР№30. Современные информационные технологии. Искусственный интеллект. Интернет-безопасность. ПР№31. ИКТ в профессиональной деятельности. Технический прогресс. Онлайн возможности		**6**	ОК01 ОК02 ОК04 ОК09

Тема 2.4 Выдающиеся люди родной страны и страны/стран изучаемого языка, их вклад в науку и мировую культуру	**Содержание учебного материала** Лексика: − профессионально ориентированная лексика; − лексика делового общения. Грамматика: грамматические конструкции, типичные для научно-популярного стиля **Практические занятия** ПР№32. Известные ученые и их открытия. ПР№33. Известные изобретатели и изобретения.		**4**	ОК01 ОК02 ОК04 ОК09
Консультация			**2**	
Промежуточная аттестация (дифференцированный зачёт)			**2**	
		Итого за 2 семестр	**42**	
		Всего за год	**72**	

3. УСЛОВИЯ РЕАЛИЗАЦИИ ПРОГРАММЫ УЧЕБНОЙ ДИСЦИПЛИНЫ

3.1. Для реализации программы учебной дисциплины предусмотрены следующие специальные помещения:

Кабинет иностранного языка № 430, оснащенный необходимым для реализации программы учебной дисциплины оборудованием:

- доска деревянная меловая – 1шт;
- столы – 11шт;
- стулья – 24шт;
- рабочее место преподавателя – 1шт.;
- настенные плакаты по грамматике английского языка, страноведению -6 шт.;
- шкаф с учебной литературой.

3.2 Информационное обеспечение реализации программы

Реализация программы учебной дисциплины осуществляется на основе печатных (электронных) и информационных ресурсов, рекомендуемых для использования в образовательном процессе.

3.2.1 Основная литература:

1. Безкоровайная Г.Т., Соколова Н.И., Койранская Е.А., Лаврик Г.В. Planet of English, Учебник СПО/- М.: Академия, 2025.
2. Смирнова Е.Ю., Смирнов Ю.А. Английский язык. Базовый уровень: учебник для СПО / Е.Ю. Смирнова, Ю.А. Смирнов**. -** 1-е изд. - М.: Просвещение, 2024.

3.2.2. Дополнительная литература:

1.Афанасьев, В. В. Основы учебно-исследовательской деятельности : учебник для среднего профессионального образования / В. В. Афанасьев, О. В. Грибкова, Л. И. Уколова. — 2-е изд., перераб. и доп. — Москва : Издательство Юрайт, 2026. — 147 с. — (Профессиональное образование). — ISBN 978-5-534-17639-1. — URL : https://urait.ru/bcode/587288 (дата обращения: 19.05.2026)
2. Малецкая, О.П. Английский язык: учебное пособие для СПО/ О.П. Малецкая, И.М. Селевина. - Лань, 2020. – 136 с.
4.Видеоуроки в интернет: [сайт]. – ООО «Мультиурок», 2020 – URL: http://videouroki.net (дата обращения: 19.05.2026) – Текст: электронный.
3.Единая коллекция цифровых образовательных ресурсов. - URL: http://school-collection.edu.ru/ (дата обращения: 19.05.2026). – Текст: электронный.
4.Информационная система «Единое окно доступа к образовательным ресурсам». - URL: http://window.edu.ru/ (дата обращения: 19.05.2026). – Текст: электронный.

Словари:

1. www. lingvo-online. ru (более 30 англо-русских, русско-английских и толковых словарей общей и отраслевой лексики) (дата обращения: 19.05.2026)
Мюллер, В.К. Самый полный англо-русский, русско-английский словарь. – (Большие уникальные словари). - М.: АСТ, 2020. – 800 с.
3. Онлайн-словари ABBYY Lingvo. - URL:http://www.abbyyonline.ru ((дата обращения: 19.05.2026). – Текст: электронный.
4. Онлайн-словари Мультитран». - URL:http://www.multitran.ru (дата обращения: 19.05.2026). – Текст: электронный.
5. Cambridge Dictionaries Online. - URL:http://dictionary.cambridge.or (дата обращения: 19.05.2026). – Текст: электронный.
6. Macmillan Dictionary с возможностью прослушать произношение слов: [сайт]. – Macmillan Education Limited, 2009-2020 – URL: www.macmillandictionary.com (дата обращения: 19.05.2026) – Текст: электронный

3.2.3 Интернет-ресурсы

1. Английский язык для гуманитариев (B1–B2). English for Humanities : учебное пособие для вузов / О. Н. Стогниева, А. В. Бакулев, Г. А. Павловская, Е. М. Муковникова. — Москва : Издательство Юрайт, 2022. — 178 с. — (Высшее образование). — ISBN 978-5-534-14982-1. — Текст : электронный // Образовательная платформа Юрайт [сайт]. — URL: https://urait.ru/bcode/494395 (дата обращения: 19.03.2026).
2. Английский язык для академических целей. English for Academic Purposes : учебное пособие для вузов / Т. А. Барановская, А. В. Захарова, Т. Б. Поспелова, Ю. А. Суворова ; под редакцией Т. А. Барановской. — 2-е изд., перераб. и доп. — Москва : Издательство Юрайт, 2022. — 220 с. — (Высшее образование). — ISBN 978-5-534-13839-9. — Текст : электронный // Образовательная платформа Юрайт [сайт]. — URL: https://urait.ru/bcode/489787 (дата обращения: 19.05.2026).
3.www. lingvo-online. ru (более 30 англо-русских, русско-английских и толковых словарей общей и отраслевой лексики) {дата обращения: 03.04.2026г.}
4. Энциклопедия «Британника»: [сайт]. – Encyclopædia Britannica, Inc., 2020 – URL: www.britannica.com (дата обращения: 26.04.2026) – Текст: электронный.

4. КОНТРОЛЬ И ОЦЕНКА РЕЗУЛЬТАТОВ ОСВОЕНИЯ УЧЕБНОЙ ДИСЦИПЛИНЫ

Контроль и оценка результатов освоения учебной дисциплины осуществляется преподавателем в процессе проведения текущего контроля и промежуточной аттестации.

Текущий контроль индивидуальных образовательных достижений – демонстрируемых обучающимися знаний, умений и навыков проводится по средством одной контрольной точки в форме проведения контрольной работы, проведение которой описывается в КОС.

Обучение по программе учебной дисциплины завершается промежуточной аттестацией в форме дифференцированного зачета.

Для текущего контроля и промежуточной аттестации создаются фонды контрольно-оценочных средств (КОС), которые включают в себя педагогические контрольно-измерительные материалы, процедуру проведения контроля, предназначенные для определения соответствия (или несоответствия) индивидуальных образовательных достижений основным показателям оценки результатов подготовки

Результаты обучения			Номер контрольной точки, номера тем в соответствии с	Критерии оценки	Формы, методы контроля и оценки
Код ЛР	Код ОК	Знания, умения			
ЛР 2.1 ЛР 2.2 ЛР 6.2 ЛР 6.4 ЛР 7.1 ЛР 8.1 ЛР 8.2 ЛР 8.3	ОК1 ОК2 ОК4 ОК9	З.1. З.3. З.4. З.6. З.7.	Темы 1.1-1.6 Контрольная работа	знает: - правила образования предложений с конструкцией there is/are; - личные и притяжательные местоимения; -неопределенные местоимения; -правила образования степеней сравнения прилагательных; -правила образования множественного числа существительных.	Практические задания
		У.3.1. У.3.3. У. 4.6. У.5. У.6. У.8. У.11		умеет: -составлять предложения с конструкцией there is/are; - определяет правильную форму личных и притяжательных местоимений, неопределенных местоимений; - выбирать правильную степень	

				сравнения из предложенных -владеет навыками литературного перевода текста.	
ЛР 2.1 ЛР 2.2 ЛР 6.2 ЛР 6.4 ЛР 8.1 ЛР 8.2 ЛР 8.3	ОК1 ОК2 ОК4 ОК9	З.1. З.3. З.4. З.6. З.7.	Темы 1.7. – 1.8.	знает: - правила образования страдательного залога; - достопримечательности России и стран изучаемого языка	тестирование
		У.1. У.2. У.3. У.4. У.5. У.6. У.8. У.9. У.10. У.11. У.12. У.13. У.14. У.15.		умеет: -выбирать правильный вспомогательный глагол в Passive; - переводить предложения в страдательном залоге; - преобразовывать предложения из активного залога в пассивный; -выбрать верную достопримечательность по описанию.	
ЛР 1.6 ЛР 6.1 ЛР 6.2 ЛР 6.3 ЛР 6.4 ЛР 8.2 ЛР 8.3 ПК1.3	ОК1 ОК2 ОК4 ОК9	З.1. З.3. З.4. З.5.	Темы 1.1. – 2.4. Дифференцированный зачет	Знает: - лексический (1200 - 1400 лексических единиц) и грамматический минимум, необходимый для чтения и перевода (со словарем) иностранных текстов профессиональной направленности.	Практические задания
		У.1. У.2. У.3. У.4. У.5. У.6. У.10. У.11. У.12. У.13. У.14. У.15.		умеет: - переводить (со словарем) иностранные тексты профессиональной направленности; самостоятельно совершенствовать устную и письменную речь, пополнять словарный запас	

Лист актуализации рабочей программы

Дата актуализации программы	Основание проведения актуализации	Содержании изменений и дополнений, вносимых в программу	№№ страниц с изменениями, дополнениями	ФИО преподавателя

РАБОЧАЯ ПРОГРАММА ДИСЦИПЛИНЫ

ОУП.05 География

по профессии

23.01.17 Мастер по ремонту и обслуживанию автомобилей

технологический профиль обучения

очная форма обучения

г. Омск, 2026

Рабочая программа учебной дисциплины (далее УД) разработана на основе Федерального государственного образовательного стандарта СОО (далее ФГОС СОО), примерной программы общеобразовательной учебной дисциплины «География», основной профессиональной образовательной программы (далее ОПОП) по профессии «23.01.17 Мастер по ремонту и обслуживанию автомобилей».

Организация-разработчик: бюджетное профессиональное образовательное учреждение Омской области «Омский автотранспортный колледж»

Разработчики: Полошкова Елена Николаевна, преподаватель
Вахитова Валентина Анатольевна, преподаватель

Рабочая программа утверждена на заседании ЦМК «Общеобразовательные, общие гуманитарные и социально-экономические дисциплины»
Протокол №____ от «____»_____ 2026 года
Председатель ЦМК «Общеобразовательные, общие гуманитарные и социально-экономические дисциплины» _____/Вахитова В.А./

© Полошкова Елена Николаевна
Вахитова Валентина Анатольевна, 2026

© БПОУ ОО «Омский АТК», 2026

СОДЕРЖАНИЕ

1. ОБЩАЯ ХАРАКТЕРИСТИКА	4
1.1. Цель и место дисциплины в структуре основной образовательной программы	4
1.2. Планируемые результаты освоения дисциплины	4
2. СТРУКТУРА И СОДЕРЖАНИЕ ДИСЦИПЛИНЫ	17
2.1. Трудоемкость освоения дисциплины	15
2.2. Содержание дисциплины	16
3. УСЛОВИЯ РЕАЛИЗАЦИИ ПРОГРАММЫ ДИСЦИПЛИНЫ	27
3.1. Материально-техническое обеспечение	27
3.2. Учебно-методическое обеспечение	27
4. КОНТРОЛЬ И ОЦЕНКА РЕЗУЛЬТАТОВ ОСВОЕНИЯ ДИСЦИПЛИНЫ	28

1. ОБЩАЯ ХАРАКТЕРИСТИКА

1.1 Цель и место учебной дисциплины в структуре основной профессиональной образовательной программы

Цель дисциплины «География» – воспитание чувства патриотизма, взаимопонимания с другими народами, уважения культуры разных стран и регионов мира, ценностных ориентаций личности посредством ознакомления с важнейшими проблемами современности, с ролью России как составной части мирового сообщества; воспитание экологической культуры на основе приобретения знаний о взаимосвязи природы, населения и хозяйства на глобальном, региональном и локальном уровнях и формирование ценностного отношения к проблемам взаимодействия человека и общества; формирование системы географических знаний как компонента научной картины мира, завершение формирования основ географической культуры; развитие познавательных интересов, навыков самопознания, интеллектуальных и творческих способностей в процессе овладения комплексом географических знаний и умений, направленных на использование их в реальной действительности; приобретение опыта разнообразной деятельности, направленной на достижение целей устойчивого развития.

Дисциплина «География» является обязательной частью общеобразовательного цикла учебного плана ОПОП по профессии «23.01.17 Мастер по ремонту и обслуживанию автомобилей».

Связь с другими учебными дисциплинами: история, обществознание, химия.

Дисциплина «География» обеспечивает формирование профессиональных компетенций, общих компетенций и личностных результатов по профессии «23.01.17 Мастер по ремонту и обслуживанию автомобилей». Особое значение дисциплина имеет при формировании и развитии ОК01, ОК07.

1.2 Планируемые результаты освоения дисциплины

1.2.1. Перечень формируемых компетенций и личностных результатов

Код и наименование формируемых компетенций	Планируемые результаты освоения
ОК 01. Выбирать способы решения задач профессиональной деятельности применительно к различным контекстам	**Личностные результаты должны отражать в части:** **трудового воспитания:** - готовность к труду, осознание ценности мастерства, трудолюбие; - готовность к активной деятельности технологической и социальной направленности, способность инициировать, планировать и самостоятельно выполнять такую деятельность; - интерес к различным сферам профессиональной деятельности. **Метапредметные результаты должны отражать:** **Овладение универсальными учебными познавательными действиями:** **а) базовые логические действия**:

	- самостоятельно формулировать и актуализировать проблему, рассматривать ее всесторонне; - устанавливать существенный признак или основания для сравнения, классификации и обобщения; - определять цели деятельности, задавать параметры и критерии их достижения; - выявлять закономерности и противоречия в рассматриваемых явлениях; - вносить коррективы в деятельность, оценивать соответствие результатов целям, оценивать риски последствий деятельности. **б) базовые исследовательские действия:** - владеть навыками учебно-исследовательской и проектной деятельности, навыками разрешения проблем; - выявлять причинно-следственные связи и актуализировать задачу, выдвигать гипотезу ее решения, находить аргументы для доказательства своих утверждений, задавать параметры и критерии решения; - анализировать полученные в ходе решения задачи результаты, критически оценивать их достоверность, прогнозировать изменение в новых условиях; - уметь переносить знания в познавательную и практическую области жизнедеятельности.
ОК 02. Использовать современные средства поиска, анализа и интерпретации информации и информационные технологии для выполнения задач профессиональной деятельности	**Личностные результаты должны отражать в части:** **ценности научного познания:** - сформированность мировоззрения, соответствующего современному уровню развития науки и общественной практики, основанного на диалоге культур, способствующего осознанию своего места в поликультурном мире; - совершенствование языковой и читательской культуры как средства взаимодействия между людьми и познания мира. **Метапредметные результаты должны отражать:** **Овладение универсальными учебными познавательными действиями:** **в) работа с информацией:** - владеть навыками получения информации из источников разных типов, самостоятельно осуществлять поиск, анализ, систематизацию и интерпретацию информации различных видов и форм представления; - создавать тексты в различных форматах с учетом назначения информации и целевой аудитории, выбирая оптимальную форму представления и визуализации; - оценивать достоверность, легитимность информации, ее соответствие правовым и морально-этическим нормам; - владеть навыками распознавания и защиты информации, информационной безопасности личности.
ОК 03. Планировать и реализовывать собственное профессиональное и личностное развитие, предпринимательскую деятельность в	**Личностные результаты должны отражать в части:** **духовно-нравственного воспитания:** - сформированность нравственного сознания, этического поведения; - способность оценивать ситуацию и принимать осознанные решения, ориентируясь на морально-нравственные нормы и ценности; - осознание личного вклада в построение устойчивого будущего;

профессиональной сфере, использовать знания по правовой и финансовой грамотности в различных жизненных ситуациях	- ответственное отношение к своим родителям и (или) другим членам семьи, созданию семьи на основе осознанного принятия ценностей семейной жизни в соответствии с традициями народов России; **Метапредметные результаты должны отражать:** **Овладение универсальными регулятивными действиями:** **а) самоорганизация:** - самостоятельно осуществлять познавательную деятельность, выявлять проблемы, ставить и формулировать собственные задачи в образовательной деятельности и жизненных ситуациях; - самостоятельно составлять план решения проблемы с учетом имеющихся ресурсов, собственных возможностей и предпочтений; - давать оценку новым ситуациям; способствовать формированию и проявлению широкой эрудиции в разных областях знаний, постоянно повышать свой образовательный и культурный уровень; **б) самоконтроль:** - использовать приемы рефлексии для оценки ситуации, выбора верного решения; - уметь оценивать риски и своевременно принимать решения по их снижению; **в) эмоциональный интеллект, предполагающий сформированность:** - внутренней мотивации, включающей стремление к достижению цели и успеху, оптимизм, инициативность, умение действовать, исходя из своих возможностей; - эмпатии, включающей способность понимать эмоциональное состояние других, учитывать его при осуществлении коммуникации, способность к сочувствию и сопереживанию; - социальных навыков, включающих способность выстраивать отношения с другими людьми, заботиться, проявлять интерес и разрешать конфликты
ОК 04. Эффективно взаимодействовать и работать в коллективе и команде	**Личностные результаты должны отражать в части:** **ценности научного познания:** - осознание ценности научной деятельности, готовность осуществлять проектную и исследовательскую деятельность индивидуально и в группе. **Метапредметные результаты должны отражать:** **Овладение универсальными коммуникативными действиями:** **совместная деятельность:** - понимать и использовать преимущества командной и индивидуальной работы; - принимать цели совместной деятельности, организовывать и координировать действия по ее достижению: составлять план действий, распределять роли с учетом мнений участников обсуждать результаты совместной работы;

	- координировать и выполнять работу в условиях реального, виртуального и комбинированного взаимодействия; - осуществлять позитивное стратегическое поведение в различных ситуациях, проявлять творчество и воображение, быть инициативным. **Овладение универсальными регулятивными действиями:** - принятие себя и других людей; - принимать мотивы и аргументы других людей при анализе результатов деятельности; - признавать свое право и право других людей на ошибки; - развивать способность понимать мир с позиции другого человека.
ОК 05. Осуществлять устную и письменную коммуникацию на государственном языке Российской Федерации с учетом особенностей социального и культурного контекста	**Личностные результаты должны отражать в части:** **эстетического воспитания:** - эстетическое отношение к миру, включая эстетику быта, научного и технического творчества, спорта, труда и общественных отношений; - способность воспринимать различные виды искусства, традиции и творчество своего и других народов, ощущать эмоциональное воздействие искусства; - убежденность в значимости для личности и общества отечественного и мирового искусства, этнических культурных традиций и народного творчества; - готовность к самовыражению в разных видах искусства, стремление проявлять качества творческой личности; **Метапредметные результаты должны отражать:** **Овладение универсальными коммуникативными действиями:** **а) общение:** - осуществлять коммуникации во всех сферах жизни; - распознавать невербальные средства общения, понимать значение социальных знаков, распознавать предпосылки конфликтных ситуаций и смягчать конфликты; - развернуто и логично излагать свою точку зрения с использованием языковых средств.
ОК 06. Проявлять гражданско-патриотическую позицию, демонстрировать осознанное поведение на основе традиционных российских духовно-нравственных ценностей, в том числе с учетом гармонизации межнациональных и межрелигиозных отношений, применять стандарты антикоррупционного поведения	**Личностные результаты должны отражать в части:** **гражданского воспитания:** - осознание своих конституционных прав и обязанностей, уважение закона и правопорядка; -принятие традиционных национальных, общечеловеческих гуманистических и демократических ценностей; - готовность противостоять идеологии экстремизма, национализма, ксенофобии, дискриминации по социальным, религиозным, расовым, национальным признакам; - готовность вести совместную деятельность в интересах гражданского общества, участвовать в самоуправлении в общеобразовательной организации и детско-юношеских организациях; - умение взаимодействовать с социальными институтами в соответствии с их функциями и назначением; - готовность к гуманитарной и волонтерской деятельности; патриотического воспитания: - сформированность российской гражданской идентичности, патриотизма, уважения к своему народу, чувства ответственности

	перед Родиной, гордости за свой край, свою Родину, свой язык и культуру, прошлое и настоящее многонационального народа России; - ценностное отношение к государственным символам, историческому и природному наследию, памятникам, традициям народов России, достижениям России в науке, искусстве, спорте, технологиях и труде; - идейная убежденность, готовность к служению и защите Отечества, ответственность за его судьбу; **Метапредметные результаты должны отражать:** освоенные обучающимися межпредметные понятия и универсальные учебные действия (регулятивные, познавательные, коммуникативные); - способность их использования в познавательной и социальной практике, готовность к самостоятельному планированию и осуществлению учебной деятельности, организации учебного сотрудничества с педагогическими работниками и сверстниками, к участию в построении индивидуальной образовательной траектории; - овладение навыками учебно-исследовательской, проектной и социальной деятельности
ОК 07. Содействовать сохранению окружающей среды, ресурсосбережению, применять знания об изменении климата, принципы бережливого производства, эффективно действовать в чрезвычайных ситуациях	**Личностные результаты должны отражать в части:** **экологического воспитания:** - сформированность экологической культуры, понимание влияния социально-экономических процессов на состояние природной и социальной среды, осознание глобального характера экологических проблем; - планирование и осуществление действий в окружающей среде на основе знания целей устойчивого развития человечества; - активное неприятие действий, приносящих вред окружающей среде; - умение прогнозировать неблагоприятные экологические последствия предпринимаемых действий, предотвращать их; - расширение опыта деятельности экологической направленности; - овладение навыками учебно-исследовательской, проектной и социальной деятельности; **Метапредметные результаты должны отражать:** **Овладение универсальными учебными познавательными действиями:** **в) работа с информацией:** использовать средства информационных и коммуникационных технологий в решении когнитивных, коммуникативных и организационных задач с соблюдением требований эргономики, техники безопасности, гигиены, ресурсосбережения, правовых и этических норм, норм информационной безопасности.
ОК 09. Пользоваться профессиональной документацией на государственном и иностранном языках	**Личностные результаты должны отражать в части:** **ценности научного познания:** - сформированность мировоззрения, соответствующего современному уровню развития науки и общественной практики, основанного на диалоге культур, способствующего осознанию своего места в поликультурном мире; - совершенствование языковой и читательской культуры как средства взаимодействия между людьми и познания мира; - осознание ценности научной деятельности, готовность осуществлять проектную и исследовательскую деятельность индивидуально и в группе.

	Метапредметные результаты должны отражать: **Овладение универсальными учебными познавательными действиями:** **б) базовые исследовательские действия:** - владеть навыками учебно-исследовательской и проектной деятельности, навыками разрешения проблем; - способность и готовность к самостоятельному поиску методов решения практических задач, применению различных методов познания; - овладение видами деятельности по получению нового знания, его интерпретации, преобразованию и применению в различных учебных ситуациях, в том числе при создании учебных и социальных проектов; - формирование научного типа мышления, владение научной терминологией, ключевыми понятиями и методами; -осуществлять целенаправленный поиск переноса средств и способов действия в профессиональную среду

1.2.2. Результаты освоения элементов компетенций по учебной дисциплине (в соответствии с ФГОС СОО).

Предметные результаты:

Знать	З1. роль и место современной географической науки в системе научных дисциплин, ее участии в решении важнейших проблем человечества: приводить примеры проявления глобальных проблем, в решении которых принимает участие современная географическая наука, на региональном уровне, в разных странах, в том числе в России; определять роль географических наук в достижении целей устойчивого развития; З2. основные географические объекты и территориальную организацию природы и общества (понятия и концепции устойчивого развития, зеленой энергетики, глобализации и проблема народонаселения); выбирать и использовать источники географической информации для определения положения и взаиморасположения объектов в пространстве; описывать положение и взаиморасположение географических объектов в пространстве; З3. о закономерностях развития природы, размещения населения и хозяйства: различать географические процессы и явления и распознавать их проявления в повседневной жизни; использовать знания об основных географических закономерностях для определения и сравнения свойств изученных географических объектов, явлений и процессов; проводить классификацию географических объектов, процессов и явлений; устанавливать взаимосвязи между социально-экономическими и геоэкологическими процессами и явлениями; между природными условиями и размещением населения, между природными условиями и природно-ресурсным капиталом и отраслевой структурой хозяйства стран; формулировать и/или обосновывать выводы на основе использования географических знаний; З4. об основных проблемах взаимодействия природы и общества, о природных и социально-экономических аспектах экологических проблем: описывать географические аспекты проблем взаимодействия природы и общества; приводить примеры взаимосвязи глобальных проблем; приводить примеры возможных путей решения глобальных проблем

Уметь	У1. владеть географической терминологией и системой базовых географических понятий, умение применять социально-экономические понятия для решения учебных и (или) практико-ориентированных задач; У2. проводить наблюдения за отдельными географическими объектами, процессами и явлениями, их изменениями в результате воздействия природных и антропогенных факторов: определять цели и задачи проведения наблюдений; выбирать форму фиксации результатов наблюдения; формулировать обобщения и выводы по результатам наблюдения; У3. находить и использовать различные источники географической информации для получения новых знаний о природных и социально-экономических процессах и явлениях, выявления закономерностей и тенденций их развития, прогнозирования: выбирать и использовать источники географической информации (картографические, статистические, текстовые, видео- и фотоизображения, геоинформационные системы), адекватные решаемым задачам; сопоставлять и анализировать географические карты различной тематики и другие источники географической информации для выявления закономерностей социально-экономических, природных и экологических процессов и явлений; определять и сравнивать по географическим картам разного содержания и другим источникам географической информации качественные и количественные показатели, характеризующие географические объекты, процессы и явления; определять и находить в комплексе источников недостоверную и противоречивую географическую информацию для решения учебных и (или) практико-ориентированных задач; самостоятельно находить, отбирать и применять различные методы познания для решения практико-ориентированных задач; У4. выполнять географический анализ и интерпретацию информации из различных источников: находить, отбирать, систематизировать информацию, необходимую для изучения географических объектов и явлений, отдельных территорий мира и России, их обеспеченности природными и человеческими ресурсами, хозяйственного потенциала, экологических проблем; представлять в различных формах (графики, таблицы, схемы, диаграммы, карты) географическую информацию; формулировать выводы и заключения на основе анализа и интерпретации информации из различных источников географической информации; критически оценивать и интерпретировать информацию, получаемую из различных источников; использовать различные источники географической информации для решения учебных и (или) практико-ориентированных задач; У5. применять географические знания для объяснения разнообразных явлений и процессов: объяснять изученные социально-экономические и геоэкологические процессы и явления; объяснять географические особенности стран с разным уровнем социально-экономического развития, включая особенности проявления в них глобальных проблем человечества; использовать географические знания о мировом хозяйстве и населении мира, об особенностях взаимодействия природы и общества для решения учебных и (или) практико-ориентированных задач; У6. применять географические знания для оценки разнообразных явлений и процессов: оценивать географические факторы, определяющие сущность и динамику важнейших социально-экономических и геоэкологических процессов; оценивать изученные социально-экономические и геоэкологические процессы и явления.

Метапредметные результаты:

Межпредметные понятия	
Познавательные УУД	1.1 Базовые логические действия: 1.1.1 устанавливать существенный признак или основания для сравнения, классификации географических объектов, процессов, явлений и обобщения; 1.1.2 выявлять закономерности и противоречия в рассматриваемых явлениях с учетом предложенной географической задачи; 1.1.3 самостоятельно формулировать и актуализировать проблемы, которые могут быть решены с использованием географических знаний, всесторонне их рассматривать; 1.1.4 вносить коррективы в деятельность, оценивать соответствие результатов целям, оценивать риски последствий деятельности; 1.1.5 креативно мыслить при поиске путей решения жизненных проблем, имеющих географические аспекты. 1.1.6 определять цели деятельности, задавая параметры и критерии их достижения, соотносить результаты деятельности с поставленными целями; 1.1.7 разрабатывать план решения географической задачи с учетом анализа имеющихся материальных и нематериальных ресурсов; 1.1.8 координировать и выполнять работу при решении географических задач в условиях реального, виртуального и комбинированного взаимодействия; 1.2. Базовые исследовательские действия: 1.2.1 владеть навыками учебно-исследовательской и проектной деятельности, навыками разрешения проблем; способностью и готовностью к самостоятельному поиску методов решения практических географических задач, применению различных методов познания природных, социально-экономических и геоэкологических объектов, процессов и явлений; 1.2.2 осуществлять различные виды деятельности по получению нового географического знания, его интерпретации, преобразованию и применению в различных учебных ситуациях, в том числе при создании учебных и социальных проектов; 1.2.3 давать оценку новым ситуациям, оценивать приобретенный опыт; 1.2.4 выявлять причинно-следственные связи и актуализировать задачу, выдвигать гипотезу ее решения, находить аргументы для доказательства своих утверждений, задавать параметры и критерии решения; 1.2.5 анализировать полученные в ходе решения задачи результаты, критически оценивать их достоверность, прогнозировать изменение в новых условиях; 1.2.6 уметь переносить знания в познавательную и практическую области жизнедеятельности; 1.2.7 уметь интегрировать знания из разных предметных областей; 1.2.8 владеть научной терминологией, ключевыми понятиями и

	методами; 1.2.9 формулировать собственные задачи в образовательной деятельности и жизненных ситуациях; 1.2.10 выдвигать новые идеи, предлагать оригинальные подходы и решения; ставить проблемы и задачи, допускающие альтернативные решения. 1.3. Работа с информацией: 1.3.1 выбирать и использовать различные источники географической информации, необходимые для изучения проблем, которые могут быть решены средствами географии, и поиска путей их решения, для анализа, систематизации и интерпретации информации различных видов и форм представления; 1.3.2 выбирать оптимальную форму представления и визуализации информации с учетом ее назначения (тексты, картосхемы, диаграммы и другое); 1.3.3 оценивать достоверность, легитимность информации, ее соответствие правовым и морально-этическим нормам; 1.3.4 использовать средства информационных и коммуникационных технологий в том числе государственную информационную систему, при решении когнитивных, коммуникативных и организационных задач с соблюдением требований эргономики, техники безопасности, гигиены, ресурсосбережения, правовых и этических норм, норм информационной безопасности; 1.3.5 владеть навыками распознавания и защиты информации, информационной безопасности личности.
Коммуникативные УУД	2.1 Общение 2.1.1 владеть различными способами общения и взаимодействия; 2.1.2 развернуто и логично излагать свою точку зрения по географическим аспектам различных вопросов с использованием языковых средств. 2.1.3 аргументированно вести диалог, уметь смягчать конфликтные ситуации; 2.1.4. сопоставлять свои суждения по географическим вопросам с суждениями других участников диалога, обнаруживать различие и сходство позиций, задавать вопросы по существу обсуждаемой темы;
Регулятивные УУД	3.1 Самоорганизация 3.1.1 самостоятельно осуществлять познавательную деятельность, выявлять проблемы, ставить и формулировать собственные задачи в образовательной деятельности и жизненных ситуациях; давать оценку новым ситуациям; оценивать приобретенный опыт; 3.1.2 самостоятельно составлять план решения проблемы с учетом имеющихся ресурсов, собственных возможностей и предпочтений; 3.1.3 расширять рамки учебного предмета на основе личных предпочтений; 3.1.4 делать осознанный выбор, аргументировать его, брать ответственность за решение;

	3.1.5 способствовать формированию и проявлению широкой эрудиции в разных областях знаний; 3.2 Самоконтроль 3.2.1 давать оценку новым ситуациям, вносить коррективы в деятельность, оценивать соответствие результатов целям; 3.2.2 владеть навыками познавательной рефлексии как осознанием совершаемых действий и мыслительных процессов, их результатов и оснований; использовать приемы рефлексии для оценки ситуации, выбора верного решения; оценивать риски и своевременно принимать решения по их снижению; 3.2.3 принимать мотивы и аргументы других людей при анализе результатов деятельности. 3.3 Эмоциональный интеллект, предполагающий сформированность: саморегулирования, включающего самоконтроль, умение принимать ответственность за свое поведение, способность адаптироваться к эмоциональным изменениям и проявлять гибкость, быть открытым новому; внутренней мотивации, включающей стремление к достижению цели и успеху, оптимизм, инициативность, умение действовать, исходя из своих возможностей.

Личностные результаты:

Гражданское воспитание	
ЛР1.1	сформированность гражданской позиции обучающегося как активного и ответственного члена российского общества;
ЛР1.2	осознание своих конституционных прав и обязанностей, уважение закона и правопорядка;
ЛР1.3	принятие традиционных национальных, общечеловеческих гуманистических и демократических ценностей;
ЛР1.4	готовность противостоять идеологии экстремизма, национализма, ксенофобии, дискриминации по социальным, религиозным, расовым, национальным признакам;
ЛР1.5	готовность вести совместную деятельность в интересах гражданского общества, участвовать в самоуправлении в образовательной организации;
ЛР1.6	умение взаимодействовать с социальными институтами в соответствии с их функциями и назначением;
ЛР1.7	готовность к гуманитарной и волонтерской деятельности;
Патриотическое воспитание	
ЛР2.1	сформированность российской гражданской идентичности, патриотизма, уважения к своему народу, чувства ответственности перед Родиной, гордости за свой край, свою Родину, свой язык и культуру, прошлое и настоящее многонационального народа России;
ЛР2.2	ценностное отношение к государственным символам, историческому и природному наследию, памятникам, традициям народов России, достижениям России в науке, искусстве, спорте, технологиях, труде;
ЛР2.3	идейную убежденность, готовность к служению и защите Отечества, ответственность за его судьбу;
Духовно-нравственное воспитание	
ЛР3.1	осознание духовных ценностей российского народа;
ЛР3.2	сформированность нравственного сознания, этического поведения;

ЛР3.3	способность оценивать ситуацию и принимать осознанные решения, ориентируясь на морально-нравственные нормы и ценности;
ЛР3.4	осознание личного вклада в построение устойчивого будущего;
ЛР3.5	ответственное отношение к своим родителям, созданию семьи на основе осознанного принятия ценностей семейной жизни в соответствии с традициями народов России;
Эстетическое воспитание	
ЛР4.1	эстетическое отношение к миру, включая эстетику быта, научного и технического творчества, спорта, труда, общественных отношений;
ЛР4.2	способность воспринимать различные виды искусства, традиции и творчество своего и других народов, ощущать эмоциональное воздействие искусства;
ЛР4.3	убежденность в значимости для личности и общества отечественного и мирового искусства, этнических культурных традиций и народного творчества;
ЛР4.4	готовность к самовыражению в разных видах искусства, стремление проявлять качества творческой личности;
Ценности научного познания	
ЛР5.1	сформированность мировоззрения, соответствующего современному уровню развития науки и общественной практики, основанного на диалоге культур, способствующего осознанию своего места в поликультурном мире;
ЛР5.2	совершенствование языковой и читательской культуры как средства взаимодействия между людьми и познанием мира;
ЛР5.3	осознание ценности научной деятельности; готовность осуществлять проектную и исследовательскую деятельность индивидуально и в группе.
Физическое воспитание, формирование культуры здоровья и эмоционального благополучия	
ЛР6.1	сформированность здорового и безопасного образа жизни, ответственного отношения к своему здоровью;
ЛР6.2	потребность в физическом совершенствовании, занятиях спортивно-оздоровительной деятельностью;
ЛР6.3	активное неприятие вредных привычек и иных форм причинения вреда физическому и психическому здоровью;
Трудовое воспитание	
ЛР7.1	готовность к труду, осознание ценности мастерства, трудолюбие;
ЛР7.2	готовность к активной деятельности технологической и социальной направленности; способность инициировать, планировать и самостоятельно выполнять такую деятельность;
ЛР7.3	интерес к различным сферам профессиональной деятельности, умение совершать осознанный выбор будущей профессии и реализовывать собственные жизненные планы;
ЛР7.4	готовность и способность к образованию и самообразованию на протяжении всей жизни;
Экологическое воспитание	
ЛР8.1	сформированность экологической культуры, понимание влияния социально-экономических процессов на состояние природной и социальной среды, осознание глобального характера экологических проблем;
ЛР8.2	планирование и осуществление действий в окружающей среде на основе знания целей устойчивого развития человечества;
ЛР8.3	активное неприятие действий, приносящих вред окружающей среде;
ЛР8.4	умение прогнозировать неблагоприятные экологические последствия предпринимаемых действий, предотвращать их;
ЛР8.5	расширение опыта деятельности экологической направленности.

2. СТРУКТУРА И СОДЕРЖАНИЕ ДИСЦИПЛИНЫ

2.1 Трудоемкость освоения дисциплины

Наименование составных частей дисциплины	**Объем в часах**	**В т.ч. в форме практ. подготовки**
Учебные занятия, в том числе:	**68**	**28**
теоретическое обучение	40	
практическая подготовка - *практическая работа* - *лабораторная работа*	28	28
консультации	**2**	
Промежуточная аттестация (дифференцированный зачет)	2	
Всего	**72**	

2.2 Содержание дисциплины

Наименование разделов и тем	Содержание учебного материала, практических и лабораторных занятий	Объем, ак.ч./в форме практической подготовки, ак.ч.		Коды компетенций, формированию которых способствует элемент программы
		теоретическое обучение	практическая подготовка	
Раздел 1. География как наука		**2**	**-**	
Тема 1.1 Традиционные и новые методы в географии. Географические прогнозы. Географическая культура	Традиционные и новые методы исследований в географических науках, их использование в разных сферах человеческой деятельности. Современные направления географических исследований. Источники географической информации, геоинформационные системы. Географические прогнозы как результат географических исследований. Элементы географической культуры: географическая картина мира, географическое мышление, язык географии. Их значимость для представителей разных профессий	**2**	**-**	ОК 01 – ОК 03 ОК 05 – ОК 07 ЛР1.1, ЛР7.5 УУД1.1.2 УУД1.2.9 – УУД1.2.10
Раздел 2. Природопользование и геоэкология		**6**	**6**	
Тема 2.1. Географическая среда. Естественный и антропогенный ландшафты	Теоретическое обучение 1. Географическая среда как геосистема; факторы, её формирующие и изменяющие. Адаптация человека к различным природным условиям территорий, её изменение во времени. Географическая и окружающая среда. 2. Естественный и антропогенный ландшафты. Проблема сохранения ландшафтного и культурного разнообразия на Земле ***В том числе: практические занятия*** *Практическое занятие № 1.* Классификация ландшафтов с использованием источников географической информации	**2**	**2**	ОК 01 – ОК 03 ОК 05 – ОК 07 ЛР7.1, ЛР7.5 УУД1.1.2, УУД1.1.3 УУД1.2.9, УУД1.2.10 УУД1.3.1 – УУД1.3.5 УУД3.1.1 – УУД3.1.5

Тема 2.2. Проблемы взаимодействия человека и природы	**Основное содержание** Теоретическое обучение Опасные природные явления, климатические изменения, повышение уровня Мирового океана, загрязнение окружающей среды. «Климатические беженцы». Стратегия устойчивого развития. Цели устойчивого развития и роль географических наук в их достижении. Особо охраняемые природные территории как один из объектов целей устойчивого развития. Объекты Всемирного природного и культурного наследия ***В том числе: практические занятия*** *Практическое занятие №.2* Определение целей и задач учебного исследования, связанного с опасными природными явлениями и (или) глобальными изменениями климата и (или) загрязнением Мирового океана, выбор формы фиксации результатов наблюдения (исследования)	**2**	**2**	ОК 01 – ОК 03 ОК 05 – ОК 07 ЛР7.1, ЛР7.5 УУД1.1.2, УУД1.1.3 УУД1.1.6 – УУД1.8 УУД1.2.1 – УУД1.2.10 УУД1.3.1 – УУД1.3.5 УУД2.1.1 – УУД2.1.4
Тема 2.3. Природные ресурсы и их виды	Теоретическое обучение Особенности размещения природных ресурсов мира. Природно-ресурсный капитал регионов, крупных стран, в том числе России. Ресурсообеспеченность. Истощение природных ресурсов. Обеспеченность стран стратегическими ресурсами: нефтью, газом, ураном, рудными и другими полезными ископаемыми. Земельные ресурсы. Обеспеченность человечества пресной водой. Гидроэнергоресурсы Земли, перспективы их использования. География лесных ресурсов, лесной фонд мира. Обезлесение, его причины и распространение. Роль природных ресурсов Мирового океана (энергетических, биологических, минеральных) в жизни человечества и перспективы их использования. Агроклиматические ресурсы. Рекреационные ресурсы ***В том числе: практические занятия*** *Практическое занятие № 3.* Оценка природно-ресурсного капитала одной из стран (по выбору) по источникам географической информации.	**2**	**2**	ОК 01 – ОК 03 ОК 05 – ОК 07 ЛР7.1, ЛР7.3, ЛР7.5 УУД1.1.1, УУД1.1.3 УУД1.1.6 – УУД1.8 УУД1.2.1 – УУД1.2.8 УУД1.3.1 – УУД1.3.5 УУД2.1.1 – УУД2.1.4 УУД3.1.1 – УУД3.1.5

Раздел 3. Современная политическая карта		**2**	**-**	
Тема 3.1. Политическая география и геополитика. Классификация и типология стран мира	**Основное содержание** 1. Теоретические основы геополитики как науки. Политическая география и геополитика. Политическая карта мира и изменения, на ней происходящие. Новая многополярная модель политического мироустройства, очаги геополитических конфликтов. Политико-географическое положение. Специфика России как евразийского и приарктического государства. 2. Основные типы стран: критерии их выделения. Формы правления государств мира, унитарное и федеративное государственное устройство	**2**	**-**	ОК 02, ОК 04, ОК 09 ЛР1.1, ЛР6.4, ЛР7.1 УУД1.1.1 УУД1.2.9 – УУД1.2.10
Раздел 4. Население мира		**4**	**4**	
Тема 4.1. Численность и воспроизводство населения. Состав и структура населения	**Основное содержание** 1. Численность населения мира и динамика её изменения. Теория демографического перехода. Воспроизводство населения, его типы и особенности в странах с различным уровнем социально-экономического развития (демографический взрыв, демографический кризис, старение населения). Демографическая политика и её направления в странах различных типов воспроизводства населения. 2. Возрастной и половой состав населения мира. Структура занятости населения в странах с различным уровнем социально-экономического развития. Этнический состав населения. Крупные народы, языковые семьи и группы,	**2**	**2**	ОК 01, ОК 02, ОК 09 ЛР1.3, ЛР2.2, ЛР4.2 УУД1.1.1 – УУД1.1.3 УУД1.1.5 – УУД1.8 УУД2.1.1 – УУД2.1.4 УУД3.1.1 – УУД3.1.5 УУД3.2.1 – УУД3.2.3

	особенности их размещения. Религиозный состав населения. Мировые и национальные религии, главные районы распространения. Население мира и глобализация. География культуры в системе географических наук. Современные цивилизации, географические рубежи цивилизации Запада и цивилизации Востока ***В том числе: практические занятия*** *Практическое занятие №4* Определение и сравнение темпов роста населения крупных по численности населения стран и регионов мира (форма фиксации результатов анализа по выбору обучающихся).			
Тема 4.2. Размещение населения. Качество жизни населения	**Основное содержание** Теоретическое обучение 1. Географические особенности размещения населения и факторы, его определяющие. Плотность населения, ареалы высокой и низкой плотности населения. Миграции населения: причины, основные типы и направления. Расселение населения: типы и формы. Понятие об урбанизации, её особенности в странах различных социально-экономических типов. Городские агломерации и мегалополисы мира. 2. Качество жизни населения как совокупность экономических, социальных, культурных, экологических условий жизни людей. Показатели, характеризующие качество жизни населения. Индекс человеческого развития	**2**	**2**	ОК 01, ОК 02, ОК 09 ЛР1.1, ЛР1.3 ЛР3.2. ЛР4.2 УУД1.1.2 УУД1.1.6 – УУД1.8 УУД1.2.1 – УУД1.2.8 УУД1.3.1 – УУД1.3.5 УУД2.1.1 – УУД2.1.4 УУД3.1.1 – УУД3.1.5 УУД3.2.1 – УУД3.2.3

	как интегральный показатель сравнения качества жизни населения различных стран и регионов мира ***В том числе: практические занятия*** *Практическое занятие* № 5. Сравнение и объяснение различий в соотношении городского и сельского населения разных регионов мира на основе анализа статистических данных.			
Раздел 5. Мировое хозяйство		**10**	**6**	
Тема 5.1. Состав и структура мирового хозяйства. Международное географическое разделение труда	**Основное содержание** Теоретическое обучение Мировое хозяйство: определение и состав. Основные этапы развития мирового хозяйства. Факторы размещения производства и их влияние на современное развитие мирового хозяйства. Отраслевая, территориальная и функциональная структура мирового хозяйства. Международное географическое разделение труда. Отрасли международной специализации. Условия формирования международной специализации стран и роль географических факторов в её формировании. Аграрные, индустриальные и постиндустриальные страны. Роль и место России в международном географическом разделении труда	**2**	**-**	ОК 01 – ОК 04 ЛР6.2, ЛР8.1, ЛР8.3 УУД1.1.1 УУД1.2.9 – УУД1.2.10
Тема 5.2. Международная экономическая интеграция	**Основное содержание** Международная экономическая интеграция. Крупнейшие международные отраслевые и региональные интеграционные группировки. Глобализация мировой экономики и её влияние на хозяйство стран разных социально- экономических типов. Транснациональные корпорации (ТНК) и их роль в мировой экономике	**2**	**-**	ОК 01 – ОК 04 ЛР1.4, ЛР8.1 УУД1.1.2 УУД1.2.9 – УУД1.2.10
	Итого за 1 семестр	**18**	**10**	
	Всего за 1 семестр	**28**		

Профессионально ориентированное содержание (содержание прикладного модуля)		**6**	**6**	
Тема 5.3. География главных отраслей мирового хозяйства. Промышленность мира	**Основное содержание** Теоретическое обучение Географические особенности размещения основных видов сырьевых и топливных ресурсов. Страны-лидеры по запасам и добыче нефти, природного газа и угля. Топливно-энергетический комплекс мира: основные этапы развития, «энергопереход». География отраслей топливной промышленности. Крупнейшие страны-производители, экспортёры и импортёры нефти, природного газа и угля. Организация стран-экспортёров нефти. Современные тенденции развития отрасли, изменяющие её географию, «сланцевая революция», «водородная» энергетика, «зелёная энергетика» Мировая электроэнергетика. Структура мирового производства электроэнергии и её географические особенности. Быстрый рост производства электроэнергии с использованием возобновляемых источников энергии. Страны-лидеры по развитию «возобновляемой» энергетики. Воздействие на окружающую среду топливной промышленности и различных типов электростанций, включая возобновляемые источники энергии. Роль России как крупнейшего поставщика топливно-энергетических и сырьевых ресурсов в мировой экономике Металлургия мира. Географические особенности сырьевой базы чёрной и цветной металлургии. Ведущие страны-производители и экспортёры стали, меди и алюминия. Современные тенденции развития отрасли. Влияние металлургии на окружающую среду. Место России в мировом производстве и экспорте чёрных и цветных металлов	**2**		ОК 01 – ОК 04 ЛР3.2, ЛР6.3, ЛР7.1 ЛР7.3, ЛР7.5, ЛР8.1 УУД1.1.1 УУД1.2.1 – УУД1.2.8 УУД3.2.1 – УУД3.2.3 УУД3.3
	Машиностроительный комплекс мира. Ведущие страны-производители и экспортёры продукции автомобилестроения, авиастроения и микроэлектроники.	**2**		ОК 01 – ОК 04 ЛР3.2, ЛР6.3, ЛР7.1 ЛР7.3, ЛР7.5, ЛР8.1 УУД1.1.1

	Химическая промышленность и лесопромышленный комплекс мира. Ведущие страны-производители и экспортёры минеральных удобрений и продукции химии органического синтеза. Ведущие страны-производители древесины и продукции целлюлозно-бумажной промышленности. Влияние химической и лесной промышленности на окружающую среду			УУД1.2.1 – УУД1.2.8 УУД3.2.1 – УУД3.2.3 УУД3.3
	Сельское хозяйство. Географические различия в обеспеченности земельными ресурсами. Земельный фонд мира, его структура. Современные тенденции развития отрасли. Органическое сельское хозяйство. Растениеводство. География производства основных продовольственных культур. Ведущие экспортёры и импортёры. Роль России как одного из главных экспортёров зерновых культур. Животноводство. Ведущие экспортёры и импортёры продукции животноводства. Рыболовство и аквакультура: географические особенности. Влияние сельского хозяйства и отдельных его отраслей на окружающую среду	**2**		ОК 01 – ОК 04 ЛР3.2, ЛР6.3, ЛР7.1 ЛР7.3, ЛР7.5, ЛР8.1 УУД1.1.1 УУД1.2.1 – УУД1.2.8 УУД3.2.1 – УУД3.2.3 УУД3.3
	В том числе: практические занятия *Практическое занятие* №6. Представление в виде диаграмм данных о динамике изменения объёмов и структуры производства электроэнергии в мире. *Практическое занятие* №7. Размещение профильной отрасли мирового хозяйства на карте мира. *Практическое занятие* №8. Определение направления грузопотоков продовольствия на основе анализа статистических материалов и создание карты «Основные экспортёры и импортёры продовольствия»		**6**	ОК 01 – ОК 04 ЛР3.2, ЛР6.3, ЛР7.1 ЛР7.3, ЛР7.5, ЛР8.1 УУД1.1.5 УУД1.1.6 – УУД1.8 УУД1.2.1 – УУД1.2.8 УУД1.3.1 – УУД1.3.5 УУД3.2.1 – УУД3.2.3 УУД3.3
Раздел 6. Регионы и страны мира		**14**	**10**	
Тема 6.1. Регионы мира. Зарубежная Европа	**Основное содержание** Теоретическое обучение Многообразие подходов к выделению регионов мира. Регионы мира: Зарубежная Европа, Зарубежная Азия, Северная Америка, Латинская Америка, Африка, Австралия	**4**	**2**	ОК 01 – ОК 03 ЛР4.1, ЛР7.1, ЛР8.2 УУД1.1.1 УУД1.2.1 – УУД1.2.8 УУД1.3.1 – УУД1.3.5 УУД2.1.1 – УУД2.1.4

	и Океания. Зарубежная Европа: состав (субрегионы Западная Европа, Северная Европа, Южная Европа, Восточная Европа), общая характеристика. Общие черты и особенности природно-ресурсного капитала, населения и хозяйства стран субрегионов. Геополитические проблемы региона ***В том числе: практические занятия*** *Практическое занятие №9*. Сравнение по уровню социально-экономического развития стран различных субрегионов Зарубежной Европы с использованием источников географической информации (по выбору)			УУД3.1.1 – УУД3.1.5
Тема 6.2. Зарубежная Азия	**Основное содержание** Теоретическое обучение Зарубежная Азия: состав (субрегионы: Юго-Западная Азия, Центральная Азия, Восточная Азия, Южная Азия, Юго-Восточная Азия), общая экономико-географическая характеристика. Общие черты и особенности экономико-географического положения, природно-ресурсного капитала, населения, хозяйства стран Зарубежной Азии, современные проблемы (на примере Китая, Индии, Ирана, Японии). Современные экономические отношения России со странами Зарубежной Азии (Китай, Индия, Турция, страны Центральной Азии) ***В том числе: практические занятия*** *Практическое занятие №10*. Сравнение международной промышленной и сельскохозяйственной специализации Китая и Индии на основании анализа данных об экспорте основных видов продукции	**2**	**2**	ОК 01 – ОК 03 ЛР4.1, ЛР7.1, ЛР8.2 УУД1.1.1 УУД1.2.1 – УУД1.2.8 УУД1.3.1 – УУД1.3.5 УУД2.1.1 – УУД2.1.4 УУД3.1.1 – УУД3.1.5
Тема 6.3. Америка	**Основное содержание** Теоретическое обучение Америка: состав (субрегионы: Северная Америка, Латинская Америка), общие черты и особенности природно- ресурсного капитала, населения и хозяйства субрегионов. Особенности экономико-географического положения природно-ресурсного капитала, населения, хозяйства США и Канады,	**2**	**2**	ОК 01 – ОК 03 ЛР4.1, ЛР7.1, ЛР8.2 УУД1.1.1 УУД1.2.1 – УУД1.2.8 УУД1.3.1 – УУД1.3.5 УУД2.1.1 – УУД2.1.4 УУД3.1.1 – УУД3.1.5

	стран Латинской Америки, современные проблемы (на примере США, Канады, Мексики, Бразилии) ***В том числе: практические занятия*** *Практическое занятие* №11. Объяснение особенностей территориальной структуры хозяйства Канады и Бразилии на основе анализа географических карт			
Тема 6.4. Африка. Австралия и Океания	**Основное содержание** Теоретическое обучение Африка: состав (субрегионы: Северная Африка, Западная Африка, Центральная Африка, Восточная Африка, Южная Африка), общая экономико-географическая характеристика. Особенности природно- ресурсного капитала, населения и хозяйства стран субрегионов. Последствия колониализма в экономике Африки. Экономические и социальные проблемы региона. Особенности экономико-географического положения, природно- ресурсного капитала, населения, хозяйства стран Африки (на примере ЮАР, Египта, Алжира, Нигерии) Австралия и Океания: особенности географического положения. Австралийский Союз: главные факторы размещения населения и развития хозяйства. Экономико-географическое положение, природно-ресурсный капитал. Отрасли международной специализации. Географическая и товарная структура экспорта Океании: особенности природных ресурсов, населения и хозяйства. Место в международном географическом разделении труда ***В том числе: практические занятия*** *Практическое занятие №* 12. Сравнение на основе анализа статистических данных роли сельского хозяйства в экономике Алжира и Эфиопии	**4**	**2**	ОК 01 – ОК 03 ЛР4.1, ЛР7.1, ЛР8.2 УУД1.1.1 УУД1.2.1 – УУД1.2.8 УУД1.3.1 – УУД1.3.5 УУД2.1.1 – УУД2.1.4 УУД3.1.1 – УУД3.1.5
Профессионально ориентированное содержание		**2**	**2**	
Тема 6.5. Россия на геополитической,	**Основное содержание** Теоретическое обучение	**2**	**2**	ОК 01 – ОК 03 ЛР1.1, ЛР2.1, ЛР3.1 ЛР6.3, ЛР8.2

геоэкономической и геодемографической карте мира	Роль и место России в мировой политике, экономике, человеческом потенциале. Особенности интеграции России в мировое сообщество. Географические аспекты решения внешнеэкономических и внешнеполитических задач развития России. География отраслей международной специализации РФ. Развитие и размещение предприятий профильной отрасли в России ***В том числе: практические занятия*** *Практическое занятие* № 13. Изменение направления международных экономических связей России в новых геоэкономических и геополитических условиях			УУД1.1.2 УУД1.2.1 – УУД1.2.8 УУД1.3.1 – УУД1.3.5 УУД2.1.1 – УУД2.1.4 УУД3.2.1 – УУД3.2.3 УУД3.3
Раздел 7. Глобальные проблемы человечества		**2**	**2**	
Тема 7.1. Глобальные проблемы человечества	**Основное содержание** Теоретическое обучение Группы глобальных проблем: геополитические, экологические, демографические. Геополитические проблемы: проблема сохранения мира на планете и причины роста глобальной и региональной нестабильности. Проблема разрыва в уровне социально-экономического развития между развитыми и развивающимися странами и причина её возникновения. Геоэкология – фокус глобальных проблем человечества. Глобальные экологические проблемы как проблемы, связанные с усилением воздействия человека на природу и влиянием природы на человека и его экономику. Проблема глобальных климатических изменений, проблема стихийных природных бедствий, глобальные сырьевая и энергетическая проблемы, проблема дефицита водных ресурсов и ухудшения их качества, проблемы опустынивания и деградации земель и почв, проблема сохранения биоразнообразия. Проблема загрязнения Мирового океана и освоения его ресурсов. Глобальные проблемы народонаселения: демографическая, продовольственная, роста городов, здоровья и долголетия человека. Взаимосвязь глобальных геополитических, экологических проблем и	**2**	**2**	ОК 01 – ОК 07 ЛР1.1, ЛР2.1, ЛР6.3 ЛР7.1, ЛР7.2 УУД1.1.2, УУД1.1.3 УУД1.1.5 – УУД1.8 УУД1.2.1 – УУД1.2.8 УУД1.3.1 – УУД1.3.5 УУД2.1.1 – УУД2.1.4 УУД3.1.1 – УУД3.1.5 УУД3.2.1 – УУД3.2.3

	проблем народонаселения. Возможные пути решения глобальных проблем. Необходимость переоценки человечеством и отдельными странами некоторых ранее устоявшихся экономических, политических, идеологических и культурных ориентиров. Участие России в решении глобальных проблем ***В том числе: практические занятия*** *Практическое занятие №* 14. Выявление примеров взаимосвязи глобальных проблем человечества на основе анализа различных источников географической информации и участия России в их решении			
Промежуточная аттестация (дифференцированный зачет)		**2**		
Консультация		**2**		
	Итого за 2 семестр	**26**	**18**	
	Всего за 2 семестр	**44**	**28**	
	Всего	**72**		

3. УСЛОВИЯ РЕАЛИЗАЦИИ ПРОГРАММЫ ДИСЦИПЛИНЫ

3.1 Материально-техническое обеспечение

Для реализации программы учебной дисциплины предусмотрен учебный кабинет географии.

Оборудование учебного кабинета:

- посадочные места по количеству обучающихся – 15 столов, 30 стульев;
- рабочее место преподавателя;
- наглядные пособия (комплекты учебных таблиц, атласов, карта мира, контурных карт и др.);
- дидактические материалы (задания для контрольных работ, для разных видов оценочных средств, промежуточной аттестации и др.);
- информационно-коммуникационные средства; экранно-звуковые пособия; комплект технической документации, в том числе паспорта на средства обучения, инструкции по их использованию и технике безопасности;
- технические средства обучения (персональный компьютер; мультимедийный проектор; интерактивная доска);

3.2 Учебно-методическое обеспечение

Реализация программы учебной дисциплины осуществляется на основе печатных (электронных) и информационных ресурсов, рекомендуемых для использования в образовательном процессе.

3.2.1 Основные печатные и/или электронные издания

1. Кузнецов А.П. География для СПО: Атлас / А.П. Кузнецов, Э.В. Ким — Москва: Просвещение, 2025. — 58 с. — ISBN 978-5-09-124908-8. — URL:

2. Кузнецов А.П. География для СПО. Базовый уровень: Учебник / А.П. Кузнецов, Э.В. Ким — Москва: Просвещение, 2025. — 368 с. — ISBN 978-5-09-124909-5. — URL: https://book.ru/book/957864 (дата обращения: 16.03.2026)
3. Кузнецов А.П. География. Базовый уровень. Рабочая тетрадь: Учебное пособие / А.П. Кузнецов, Э.В. Ким — Москва: Просвещение, 2025. — 64 с. — ISBN 978-5-09-124907-1. — URL: https://book.ru/book/957858 (дата обращения:

3.2.2 Дополнительные источники

1. Гладкий Ю.Н. География. 10 класс. Базовый и углублённый уровни: Учебник / Ю.Н. Гладкий, В.В. Николина — Москва: Просвещение, 2025. — 272 с. — ISBN

978-5-09-124887-6. — URL: https://book.ru/book/957859 (дата обращения:

2. Гладкий Ю.Н. География. 11 класс. Базовый и углублённый уровни: Учебник / Ю.Н. Гладкий, В.В. Николина — Москва: Просвещение, 2025. — 224 с. — ISBN 978-5-09-124886-9. — URL: https://book.ru/book/957861 (дата обращения:

3. Естествознание. Базовый уровень. Практикум. Учебное пособие для средних профессиональных организаций: Практикум / И.Ю. Алексашина [и др.] — Москва: Просвещение, 2025. — 385 с. — ISBN 978-5-09-127038-9. — URL:

4. Кузнецов А.П., Ким Э.В. География. Базовый уровень: учебник для СПО / А.П. Кузнецов, Э.В. Ким. - 1-е изд. - М.: Просвещение, 2024. – 367 с.
5. Лукьянова Н.С. География: учебник/Н.С. Лукьянова. – М.: Кнорус, 2022. – 233 с.
6. Лукьянова, Н. С., География: учебник / Н. С. Лукьянова. — М.: КноРус, 2024. — 233 с. — ISBN 978-5-406-13321-7. — URL: https://book.ru/book/954417 (дата обращения: 14.04.2025)
7. Холина В.Н. География. 11 класс. Углублённый уровень. Учебник / В.Н. Холина — Москва: Просвещение, 2025. — 368 с. — ISBN 978-5-09-127036-5. — URL:

4. КОНТРОЛЬ И ОЦЕНКА РЕЗУЛЬТАТОВ ОСВОЕНИЯ ДИСЦИПЛИНЫ

Контроль и оценка результатов освоения учебной дисциплины осуществляется преподавателем в процессе проведения текущего контроля и промежуточной аттестации.

Текущий контроль индивидуальных образовательных достижений – демонстрируемых обучающимися знаний, умений и навыков проводится по средствам 2 контрольных точек в процессе проведения теоретического обучения, проведение которых описывается в КОС.

Обучение по программе учебной дисциплины завершается промежуточной аттестацией в форме дифференцированного зачета.

Для текущего контроля и промежуточной аттестации создаются фонды контрольно-оценочных средств (КОС), которые включают в себя педагогические контрольно-измерительные материалы, процедуру проведения контроля, предназначенные для определения соответствия (или несоответствия) индивидуальных образовательных достижений основным показателям оценки результатов подготовки.

Результаты обучения			Номер контрольной точки, номера тем в соответствии с тематическим планированием	Критерии оценки	Формы, методы контроля и оценки
Код ОК, ЛР *(перечень в соответствии с п.1.1.1 данной программы)*	Код ПК (при наличии, или в соответствии с п.1.1.2)	Знания, умения *(в соответствии с п.1.1.3 данной программы)*			
ОК01 – ОК07 ОК09	-	З1 З3	КТ №1 Темы 2.1 – 2.3 3.1 4.1, 4.2	Знает особенности развития мирового хозяйства, устройство мировой экономики, исторические этапы ее развития. Формулирует закономерности развития природы, размещения населения и хозяйства. Определяет на практике основные показатели, характеризующие место и роль стран в мировой экономике.	Тестирование
		У4 У5 У6		Применяет географические знания для объяснения разнообразных явлений и процессов. Осуществляет анализ графиков, таблиц; извлекать из них необходимую информацию. Владеет географической терминологией и системой базовых географических понятий, умение применять социально-экономические понятия для решения учебных и (или) практико-ориентированных задач	
ОК01 – ОК04	-	З2 З3 З4	КТ №2 Темы 5.1 – 5.3 6.1 – 6.5	Знает место и роль регионов мира в мире, особенности географического положения регионов, историю формирования их политической карты. Характеризует хозяйство стран регионов мира: сельское хозяйство, транспорт, туризм. Определяет особенности отраслевого состава промышленности, особенности развития сельского хозяйства регионов мира, уровень развития транспорта и туризм, развитие и размещение предприятий машиностроения в регионах мира.	Тестирование

		У2 У4 У5 У6		Применяет географические знания для объяснения разнообразных явлений и процессов Осуществляет географический анализ и интерпретацию информации из различных источников Владеет различными способами решения учебных и (или) практико-ориентированных задач	
ОК01 – ОК07 ОК09	-	З1 З2 З3 З4	Темы 2.1 – 2.3 3.1 4.1, 4.2 5.1 – 5.3 6.1 – 6.5 7.1	Знает особенности развития мирового хозяйства, устройство мировой экономики, исторические этапы ее развития. Определяет место и роль регионов мира в мире, особенности географического положения регионов, историю формирования их политической карты. Описывает географические аспекты проблем взаимодействия природы и общества.	Дифференцированный зачет
		У1 У2 У3 У4 У5 У6		Применяет на практике основные показатели, характеризующие место и роль стран в мировой экономике. Осуществляет анализ графиков, таблиц; извлекает из них необходимую информацию. Владеет системой базовых географических понятий для решения учебных и (или) практико-ориентированных задач.	

РАБОЧАЯ ПРОГРАММА УЧЕБНОЙ ДИСЦИПЛИНЫ

ОУП.06 История

по профессии

23.01.17 Мастер по ремонту и обслуживанию автомобилей.

на базе основного общего образования

Технологический профиль обучения

Очная форма обучения

г. Омск, 2026

Рабочая программа учебной дисциплины (далее УД) разработана на основе Федерального государственного образовательного стандарта СОО (далее ФГОС СОО), примерной программы общеобразовательной учебной дисциплины История, основной профессиональной образовательной программы (далее ОПОП) по профессии 23.01.17 Мастер по ремонту и обслуживанию автомобилей.

Организация-разработчик: бюджетное профессиональное образовательное учреждение Омской области «Омский автотранспортный колледж»

Разработчик: Востриков Сергей Евгеньевич, преподаватель

Рабочая программа утверждена на заседании ЦМК «Общеобразовательные, общие гуманитарные и социально-экономические дисциплины».
Протокол № ____ от «__» _____2026 года
Председатель ЦМК «Общеобразовательные, общие гуманитарные и социально-экономические дисциплины» _____ / Вахитова В.А.

© Востриков Сергей Евгеньевич, 2026
© БПОУ ОО «Омский АТК», 2026

СОДЕРЖАНИЕ ПРОГРАММЫ

1. ОБЩАЯ ХАРАКТЕРИСТИКА	4
1.1. Цель и место дисциплины в структуре основной образовательной программы	5
1.2. Планируемые результаты освоения дисциплины	5
2. СТРУКТУРА И СОДЕРЖАНИЕ ДИСЦИПЛИНЫ	10
2.1 Трудоемкость освоения дисциплины	10
2.2. Содержание дисциплины	11
3. УСЛОВИЯ РЕАЛИЗАЦИИ ПРОГРАММЫ ДИСЦИПЛИНЫ	21
3.1. Материально-техническое обеспечение	21
3.2. Учебно-методическое обеспечение	21
4. КОНТРОЛЬ И ОЦЕНКА РЕЗУЛЬТАТОВ ОСВОЕНИЯ ДИСЦИПЛИНЫ	22

1. ОБЩАЯ ХАРАКТЕРИСТИКА

1.1 Цель и место учебной дисциплины в структуре основной профессиональной образовательной программы

Цель дисциплины «История» – формирование целостного представления о развитии человечества и своей страны, осмысление исторического опыта для понимания настоящего и будущего, воспитание гражданской позиции, патриотизма, критического мышления и уважения к культурному наследию, а также формирование умения анализировать исторические события и источники для извлечения уроков и формирования ценностных ориентиров.

Учебная дисциплина «История» является обязательной частью общеобразовательного цикла ОПОП по профессии 23.01.17 Мастер по ремонту и обслуживанию автомобилей.

Связь с другими дисциплинами: обществознание, литература, география

Дисциплина «История» обеспечивает формирование профессиональных компетенций, общих компетенций и личностных результатов по профессии 23.01.17 Мастер по ремонту и обслуживанию автомобилей.

Особое значение дисциплина имеет при формировании и развитии ОК6.

1.2 Планируемые результаты освоения дисциплины

1.2.1. Перечень формируемых компетенций и личностных результатов

Код и наименование формируемых компетенций	Планируемые результаты освоения
ОК 01. Выбирать способы решения задач профессиональной деятельности применительно к различным контекстам	**Личностные результаты должны отражать в части:** **трудового воспитания:** - готовность к труду, осознание ценности мастерства, трудолюбие; - готовность к активной деятельности технологической и социальной направленности, способность инициировать, планировать и самостоятельно выполнять такую деятельность; - интерес к различным сферам профессиональной деятельности. **Метапредметные результаты должны отражать:** **Овладение универсальными учебными познавательными действиями:** **а) базовые логические действия**: - самостоятельно формулировать и актуализировать проблему, рассматривать ее всесторонне; - устанавливать существенный признак или основания для сравнения, классификации и обобщения; - определять цели деятельности, задавать параметры и критерии их достижения; - выявлять закономерности и противоречия в рассматриваемых явлениях; - вносить коррективы в деятельность, оценивать соответствие

	результатов целям, оценивать риски последствий деятельности. **б) базовые исследовательские действия:** - владеть навыками учебно-исследовательской и проектной деятельности, навыками разрешения проблем; - выявлять причинно-следственные связи и актуализировать задачу, выдвигать гипотезу ее решения, находить аргументы для доказательства своих утверждений, задавать параметры и критерии решения; - анализировать полученные в ходе решения задачи результаты, критически оценивать их достоверность, прогнозировать изменение в новых условиях; - уметь переносить знания в познавательную и практическую области жизнедеятельности.
ОК 02. Использовать современные средства поиска, анализа и интерпретации информации и информационные технологии для выполнения задач профессиональной деятельности	**Личностные результаты должны отражать в части:** **ценности научного познания:** - сформированность мировоззрения, соответствующего современному уровню развития науки и общественной практики, основанного на диалоге культур, способствующего осознанию своего места в поликультурном мире; - совершенствование языковой и читательской культуры как средства взаимодействия между людьми и познания мира. **Метапредметные результаты должны отражать:** **Овладение универсальными учебными познавательными действиями:** **в) работа с информацией:** - владеть навыками получения информации из источников разных типов, самостоятельно осуществлять поиск, анализ, систематизацию и интерпретацию информации различных видов и форм представления; - создавать тексты в различных форматах с учетом назначения информации и целевой аудитории, выбирая оптимальную форму представления и визуализации; - оценивать достоверность, легитимность информации, ее соответствие правовым и морально-этическим нормам; - владеть навыками распознавания и защиты информации, информационной безопасности личности.
ОК 04. Эффективно взаимодействовать и работать в коллективе и команде	**Личностные результаты должны отражать** **в части:** **ценности научного познания:** - осознание ценности научной деятельности, готовность осуществлять проектную и исследовательскую деятельность индивидуально и в группе. **Метапредметные результаты должны отражать:** **Овладение универсальными коммуникативными действиями:** **совместная деятельность:** - понимать и использовать преимущества командной и индивидуальной работы; - принимать цели совместной деятельности, организовывать и координировать действия по ее достижению: составлять план действий, распределять роли с учетом мнений участников обсуждать результаты совместной работы;

	- координировать и выполнять работу в условиях реального, виртуального и комбинированного взаимодействия; - осуществлять позитивное стратегическое поведение в различных ситуациях, проявлять творчество и воображение, быть инициативным. **Овладение универсальными регулятивными действиями:** - принятие себя и других людей; - принимать мотивы и аргументы других людей при анализе результатов деятельности; - признавать свое право и право других людей на ошибки; - развивать способность понимать мир с позиции другого человека.
ОК 05. Осуществлять устную и письменную коммуникацию на государственном языке Российской Федерации с учетом особенностей социального и культурного контекста	**Личностные результаты должны отражать** **в части:** **эстетического воспитания:** - эстетическое отношение к миру, включая эстетику быта, научного и технического творчества, спорта, труда и общественных отношений; - способность воспринимать различные виды искусства, традиции и творчество своего и других народов, ощущать эмоциональное воздействие искусства; - убежденность в значимости для личности и общества отечественного и мирового искусства, этнических культурных традиций и народного творчества; - готовность к самовыражению в разных видах искусства, стремление проявлять качества творческой личности; **Метапредметные результаты должны отражать:** **Овладение универсальными коммуникативными действиями:** **а) общение:** - осуществлять коммуникации во всех сферах жизни; - распознавать невербальные средства общения, понимать значение социальных знаков, распознавать предпосылки конфликтных ситуаций и смягчать конфликты; - развернуто и логично излагать свою точку зрения с использованием языковых средств.
ОК 06. Проявлять гражданско-патриотическую позицию, демонстрировать осознанное поведение на основе традиционных российских духовно-нравственных ценностей, в том числе с учетом гармонизации межнациональных и межрелигиозных отношений, применять стандарты антикоррупционного	**Личностные результаты должны отражать** **в части:** **гражданского воспитания:** - осознание своих конституционных прав и обязанностей, уважение закона и правопорядка; -принятие традиционных национальных, общечеловеческих гуманистических и демократических ценностей; - готовность противостоять идеологии экстремизма, национализма, ксенофобии, дискриминации по социальным, религиозным, расовым, национальным признакам; - готовность вести совместную деятельность в интересах гражданского общества, участвовать в самоуправлении в общеобразовательной организации и детско-юношеских организациях; - умение взаимодействовать с социальными институтами в соответствии с их функциями и назначением; - готовность к гуманитарной и волонтерской деятельности; патриотического воспитания:

поведения	- сформированность российской гражданской идентичности, патриотизма, уважения к своему народу, чувства ответственности перед Родиной, гордости за свой край, свою Родину, свой язык и культуру, прошлое и настоящее многонационального народа России; - ценностное отношение к государственным символам, историческому и природному наследию, памятникам, традициям народов России, достижениям России в науке, искусстве, спорте, технологиях и труде; - идейная убежденность, готовность к служению и защите Отечества, ответственность за его судьбу; **Метапредметные результаты должны отражать:** освоенные обучающимися межпредметные понятия и универсальные учебные действия (регулятивные, познавательные, коммуникативные); - способность их использования в познавательной и социальной практике, готовность к самостоятельному планированию и осуществлению учебной деятельности, организации учебного сотрудничества с педагогическими работниками и сверстниками, к участию в построении индивидуальной образовательной траектории; - овладение навыками учебно-исследовательской, проектной и социальной деятельности

1.2.2. Результаты освоения элементов компетенций по учебной дисциплине (в соответствии с ФГОС СОО).

Предметные результаты:

Знать	З1 значимость России в мировых политических и социально-экономических процессах XX - начала XXI века, знание достижений страны и ее народа; З2 имена героев Первой мировой, Гражданской, Великой Отечественной войн, исторических личностей, внёсших значительный вклад в социально-экономическое, политическое и культурное развитие России в XX - начале XXI века; З3 ключевые события, основные даты и этапы истории России и мира в XX - начале XXI века; выдающихся деятелей отечественной и всемирной истории; важнейших достижений культуры, ценностных ориентиров. З4 опыт взаимодействия с людьми другой культуры, национальной и религиозной принадлежности на основе ценностей современного российского общества: идеалов гуманизма, демократии, мира и взаимопонимания между народами, людьми разных культур; проявление уважения к историческому наследию народов России; З5 роль России в мировых политических и социально-экономических процессах с древнейших времён до настоящего времени; З6 комплекс хронологических умений, умение устанавливать причинно-следственные, пространственные связи исторических событий, явлений, процессов с древнейших времён до настоящего времени; З7 причины и следствия распада СССР, возрождения Российской Федерации как мировой державы, воссоединения Крыма с Россией, специальной военной операции на Украине и других важнейших событий XX - начала XXI века; З8 особенности развития культуры народов СССР (России);
Уметь	У1 характеризовать историческое значение Российской революции, Гражданской войны, Новой экономической политики (далее - нэп), индустриализации и коллективизации в Союзе Советских Социалистических Республик (далее - СССР),

	решающую роль СССР в победе над нацизмом, значение советских научно-технологических успехов, освоения космоса; У2 составлять описание (реконструкцию) в устной и письменной форме исторических событий, явлений, процессов истории родного края, истории России и всемирной истории XX - начала XXI века и их участников, образа жизни людей и его изменения в Новейшую эпоху; формулировать и обосновывать собственную точку зрения (версию, оценку) с опорой на фактический материал, в том числе используя источники разных типов; У3 выявлять существенные черты исторических событий, явлений, процессов; систематизировать историческую информацию в соответствии с заданными критериями; сравнивать изученные исторические события, явления, процессы; У4 устанавливать причинно-следственные, пространственные, временные связи исторических событий, явлений, процессов; характеризовать их итоги; соотносить события истории родного края и истории России в XX - начале XXI века; определять современников исторических событий истории России и человечества в целом в XX - начале XXI века; У5 критически анализировать для решения познавательной задачи аутентичные исторические источники разных типов (письменные, вещественные, аудиовизуальные) по истории России и зарубежных стран XX - начала XXI века, оценивать их полноту и достоверность, соотносить с историческим периодом; выявлять общее и различия; привлекать контекстную информацию при работе с историческими источниками; У6 осуществлять с соблюдением правил информационной безопасности поиск исторической информации по истории России и зарубежных стран XX - начала XXI века в справочной литературе, сети Интернет, средствах массовой информации для решения познавательных задач; оценивать полноту и достоверность информации с точки зрения ее соответствия исторической действительности; У7 защищать историческую правду, не допускать умаления подвига народа при защите Отечества, готовность давать отпор фальсификациям российской истории; У8 формулировать и обосновывать собственную точку зрения (версию, оценку) с опорой на фактический материал, в том числе используя источники разных типов;

Метапредметные результаты:

Межпредметные понятия	-
Познавательные УУД	1.1 Базовые логические действия: 1.1.1 устанавливать существенный признак или основания для сравнения, классификации и обобщения; 1.1.2 выявлять закономерности и противоречия в рассматриваемых явлениях; 1.1.3 самостоятельно формулировать и актуализировать проблему, всесторонне ее рассматривать; определять цели деятельности, задавая параметры и критерии их достижения, соотносить результаты деятельности с поставленными целями; 1.1.4 вносить коррективы в деятельность, оценивать соответствие результатов целям, оценивать риски последствий деятельности; 1.1.5 развивать креативное мышление при решении жизненных проблем.

	1.1.6 использовать при освоении знаний приемы логического мышления - выделять характерные признаки понятий и устанавливать их взаимосвязь, использовать соответствующие понятия для объяснения отдельных фактов и явлений; 1.1.7 устанавливать причинно-следственные связи между изучаемыми явлениями; 1.1.8 строить логические рассуждения (индуктивные, дедуктивные, по аналогии), выявлять закономерности и противоречия в рассматриваемых явлениях, формулировать выводы и заключения; 2. Базовые исследовательские действия: 1.2.1 владеть навыками учебно-исследовательской и проектной деятельности, навыками разрешения проблем; 1.2.2 овладение видами деятельности по получению нового знания, его интерпретации, преобразованию и применению в различных учебных ситуациях, в том числе при создании учебных и социальных проектов; 1.2.3 формирование научного типа мышления, владение научной терминологией, ключевыми понятиями и методами; 1.2.4 выявлять причинно-следственные связи и актуализировать задачу, выдвигать гипотезу ее решения, находить аргументы для доказательства своих утверждений, задавать параметры и критерии решения; 1.2.5 анализировать полученные в ходе решения задачи результаты, критически оценивать их достоверность, прогнозировать изменение в новых условиях; 1.2.6 уметь переносить знания в познавательную и практическую области жизнедеятельности; уметь интегрировать знания из разных учебных предметов; осуществлять целенаправленный поиск переноса средств и способов действия в профессиональную среду; 1.2.7 способность и готовность к самостоятельному поиску методов решения практических задач, применению различных методов познания; ставить и формулировать собственные задачи в образовательной деятельности и жизненных ситуациях; ставить проблемы и задачи, допускающие альтернативные решения. выдвигать новые идеи, предлагать оригинальные подходы и решения; - разрабатывать план решения проблемы с учетом анализа имеющихся материальных и нематериальных ресурсов; 1.2.8 формулировать цели и задачи исследования, использовать поставленные и самостоятельно сформулированные вопросы в качестве инструмента познания и основы для формирования гипотезы по проверке правильности высказываемых суждений; 1.2.10 владеть навыками самостоятельного планирования и проведения ученических экспериментов, совершенствовать умения наблюдать за ходом процесса, самостоятельно прогнозировать его результат, формулировать обобщения и

	выводы относительно достоверности результатов исследования, составлять обоснованный отчет о проделанной работе; 1.2.11 приобретать опыт ученической исследовательской и проектной деятельности, проявлять способность и готовность к самостоятельному поиску методов решения практических задач, применению различных методов познания. 3. Работа с информацией: 1.3.1 владеть навыками получения информации из источников разных типов, самостоятельно осуществлять поиск, анализ, систематизацию и интерпретацию информации различных видов и форм представления; 1.3.2 создавать тексты в различных форматах с учетом назначения информации и целевой аудитории, выбирая оптимальную форму представления и визуализации; 1.3.3 оценивать достоверность, легитимность информации, ее соответствие правовым и морально-этическим нормам; 1.3.4 использовать средства информационных и коммуникационных технологий в решении когнитивных, коммуникативных и организационных задач с соблюдением требований эргономики, техники безопасности, гигиены, ресурсосбережения, правовых и этических норм, норм информационной безопасности; 1.3.5 владеть навыками распознавания и защиты информации, информационной безопасности личности. 1.3.6 ориентироваться в различных источниках информации (научно-популярная литература исторического содержания, справочные пособия, ресурсы Интернета), анализировать информацию различных видов и форм представления, критически оценивать ее достоверность и непротиворечивость; 1.3.7 формулировать запросы и применять различные методы при поиске и отборе информации, необходимой для выполнения учебных задач определенного типа; 1.3.8 приобретать опыт использования информационно-коммуникативных технологий и различных поисковых систем; 1.3.9 самостоятельно выбирать оптимальную форму представления информации (схемы, графики, диаграммы, таблицы, рисунки и другие); 1.3.10 использовать научный язык в качестве средства при работе с исторической информацией: применять межпредметные (литературные и географические) знаки и символы, формулы, аббревиатуры, номенклатуру; 1.3.11 использовать и преобразовывать знаково-символические средства наглядности.
Коммуникативные УУД	2.1 Общение 2.1.1 осуществлять коммуникации во всех сферах жизни; владеть различными способами общения и взаимодействия; 2.1.2 развернуто и логично излагать свою точку зрения с использованием языковых средств. 2.1.3 аргументированно вести диалог;

	2.1.4. задавать вопросы по существу обсуждаемой темы в ходе диалога и/или дискуссии, высказывать идеи, формулировать свои предложения относительно выполнения предложенной задачи; 2.1.5 выступать с презентацией результатов познавательной деятельности, полученных самостоятельно или совместно со сверстниками при выполнении практической работы по исследованию исторических явлений, реализации учебного проекта и формулировать выводы по результатам проведенных исследований путем согласования позиций в ходе обсуждения и обмена мнениями.
Регулятивные УУД	3.1 Самоорганизация 3.1.1 самостоятельно осуществлять познавательную деятельность, выявлять проблемы, ставить и формулировать собственные задачи в образовательной деятельности и жизненных ситуациях; давать оценку новым ситуациям; 3.1.2 самостоятельно составлять план решения проблемы с учетом имеющихся ресурсов, собственных возможностей и предпочтений; делать осознанный выбор, аргументировать его, брать ответственность за решение; оценивать приобретенный опыт; способствовать формированию и проявлению широкой эрудиции в разных областях знаний; 3.1.3 самостоятельно планировать и осуществлять свою познавательную деятельность, определяя ее цели и задачи, контролировать и по мере необходимости корректировать предлагаемый алгоритм действий при выполнении учебных и исследовательских задач, выбирать наиболее эффективный способ их решения с учетом получения новых знаний об исторических событиях. 3.2 Самоконтроль 3.2.1 давать оценку новым ситуациям, вносить коррективы в деятельность, оценивать соответствие результатов целям; 3.2.2 владеть навыками познавательной рефлексии как осознанием совершаемых действий и мыслительных процессов, их результатов и оснований; использовать приемы рефлексии для оценки ситуации, выбора верного решения; уметь оценивать риски и своевременно принимать решения по их снижению; 3.2.3 осуществлять самоконтроль своей деятельности на основе самоанализа и самооценки. 3.3 Эмоциональный интеллект, предполагающий сформированность: саморегулирования, включающего самоконтроль, умение принимать ответственность за свое поведение, способность адаптироваться к эмоциональным изменениям и проявлять гибкость, быть открытым новому; внутренней мотивации, включающей стремление к

	достижению цели и успеху, оптимизм, инициативность, умение действовать, исходя из своих возможностей.

Личностные результаты:

Гражданское воспитание	
ЛР1.1	сформированность гражданской позиции обучающегося как активного и ответственного члена российского общества;
ЛР1.2	осознание своих конституционных прав и обязанностей, уважение закона и правопорядка;
ЛР1.3	принятие традиционных национальных, общечеловеческих гуманистических и демократических ценностей;
ЛР1.4	готовность противостоять идеологии экстремизма, национализма, ксенофобии, дискриминации по социальным, религиозным, расовым, национальным признакам;
ЛР1.5	готовность вести совместную деятельность в интересах гражданского общества, участвовать в самоуправлении в образовательной организации;
ЛР1.6	умение взаимодействовать с социальными институтами в соответствии с их функциями и назначением;
ЛР1.7	готовность к гуманитарной и волонтерской деятельности;
Патриотическое воспитание	
ЛР 2.1	сформированность российской гражданской идентичности, патриотизма, уважения к своему народу, чувства ответственности перед Родиной, гордости за свой край, свою Родину, свой язык и культуру, прошлое и настоящее многонационального народа России;
ЛР 2.2	ценностное отношение к государственным символам, историческому и природному наследию, памятникам, традициям народов России, достижениям России в науке, искусстве, спорте, технологиях, труде;
ЛР 2.3	идейную убежденность, готовность к служению и защите Отечества, ответственность за его судьбу;
Духовно-нравственное воспитание	
ЛР3.1	осознание духовных ценностей российского народа;
ЛР3.2	сформированность нравственного сознания, этического поведения;
ЛР3.3	способность оценивать ситуацию и принимать осознанные решения, ориентируясь на морально-нравственные нормы и ценности;
ЛР3.4	осознание личного вклада в построение устойчивого будущего;
ЛР3.5	ответственное отношение к своим родителям, созданию семьи на основе осознанного принятия ценностей семейной жизни в соответствии с традициями народов России;
Эстетическое воспитание	
ЛР4.1	эстетическое отношение к миру, включая эстетику быта, научного и технического творчества, спорта, труда, общественных отношений;
ЛР4.2	способность воспринимать различные виды искусства, традиции и творчество своего и других народов, ощущать эмоциональное воздействие искусства;
ЛР4.3	убежденность в значимости для личности и общества отечественного и мирового искусства, этнических культурных традиций и народного творчества;
ЛР 4.4	готовность к самовыражению в разных видах искусства, стремление проявлять качества творческой личности;
Физическое воспитание	
ЛР 5.1	сформированность здорового и безопасного образа жизни, ответственного отношения к своему здоровью;

ЛР 5.2	потребность в физическом совершенствовании, занятиях спортивно-оздоровительной деятельностью;
ЛР5.3	активное неприятие вредных привычек и иных форм причинения вреда физическому и психическому здоровью;
Трудовое воспитание	
ЛР 6.1	готовность к труду, осознание приобретенных умений и навыков, трудолюбие;
ЛР 6.2	готовность к активной деятельности технологической и социальной направленности; способность инициировать, планировать и самостоятельно выполнять такую деятельность;
ЛР 6.3	интерес к различным сферам профессиональной деятельности, умение совершать осознанный выбор будущей профессии и реализовывать собственные жизненные планы;
ЛР 6.4	готовность и способность к образованию и самообразованию на протяжении всей жизни;
Экологическое воспитание	
ЛР 7.1	сформированность экологической культуры, понимание влияния социально-экономических процессов на состояние природной и социальной среды, осознание глобального характера экологических проблем;
ЛР 7.2	планирование и осуществление действий в окружающей среде на основе знания целей устойчивого развития человечества;
ЛР 7.3	активное неприятие действий, приносящих вред окружающей среде;
ЛР 7.4	умение прогнозировать неблагоприятные экологические последствия предпринимаемых действий, предотвращать их;
ЛР 7.5	расширение опыта деятельности экологической направленности.
Ценности научного познания	
ЛР 8.1	сформированность мировоззрения, соответствующего современному уровню развития науки и общественной практики, основанного на диалоге культур, способствующего осознанию своего места в поликультурном мире;
ЛР8.2	совершенствование языковой и читательской культуры как средства взаимодействия между людьми и познанием мира;
ЛР8.3	осознание ценности научной деятельности; готовность осуществлять проектную и исследовательскую деятельность индивидуально и в группе.

2. СТРУКТУРА И СОДЕРЖАНИЕ ДИСЦИПЛИНЫ

2.1 Трудоемкость освоения дисциплины

Наименование составных частей дисциплины	Объем в часах	В т.ч. в форме практ. подготовки
Учебные занятия, в том числе:	118	38
теоретическое обучение	78	
практическая подготовка (*практическая работа*)	38	38
Контрольная работа	2	
Промежуточная аттестация (экзамен)	**18**	
Всего	**136**	**38**

2. Содержание дисциплины

Наименование разделов и тем	Содержание учебного материала, практических и лабораторных занятий, *курсовая работа (проект)*	Объем, ак. ч. / в том числе в форме практической подготовки, ак. ч.		Коды компетенций, формированию которых способствует элемент программы
		теоретическое обучение	практическая подготовка	
Раздел 1 Россия в годы Первой мировой войны и Великой Российской революции (1914–1922). Первая мировая война и послевоенный кризис		**40**	**24**	
Тема 1.1 Россия и мир в годы Первой мировой войны.	**Содержание**			ОК1,ОК2, ОК4,ОК6
	Новейшая история: понятие, хронологические рамки, периодизация. Усиление борьбы ведущих держав за передел мира. Тройственный союз и Антанта. Консервативная мысль в конце XIX в. Национализм. Распространение марксизма и формирование социал-демократии. Группа «Освобождение труда». «Союз борьбы за освобождение рабочего класса». I съезд РСДРП. Деятельность С.Ю. Витте на посту министра финансов и её результаты. Становление российского парламентаризма Избирательный закон 11 декабря 1905 г. Программа системных реформ П.А. Столыпина. Исторические условия проведения реформ. Россия накануне Первой мировой войны: проблемы внутреннего развития, внешняя политика. Причины и начало Первой мировой войны. Сараевское убийство. Вступление в войну стран Европы и России. Соотношение сил и планы сторон. Военные действия на Западном и Восточном фронтах. Бои на Западном фронте. Сражение на Марне. Операции русских войск в Восточной Пруссии и Галиции. Позиционная война и новые виды вооружения.	22	18	

	Отступление русской армии в 1915 г. Брусиловский прорыв русских войск на Юго-Западном фронте. Восточный фронт в условиях революционных событий 1917 года. Выход России из войны. Вступление в войну США. Компьенское перемирие 11 ноября 1918 г. Милитаризация экономики. Российское общество в условиях войны. Милитаризация экономики. Нарастание дисбаланса в экономике, падение уровня жизни населения. Рост забастовочного и оппозиционного движения. Распутинщина и кризис власти. Речь Н. Милюкова Итоги Первой мировой войны. Политические, экономические, социальные и культурные последствия Первой мировой войны.			
	В том числе практических и лабораторных занятий			
	Практическое занятие №.1 Народнические кружки: идеология и практика		2	
	Практическое занятие №.2 Первые политические организации: «Освобождение труда» и «Союз борьбы за освобождение рабочего класса»		2	
	Практическое занятие №.3 Основные лидеры и раскол РСДРП		2	
	Практическое занятие №.5 «Кровавое воскресенье» 9 января 1905 г.		2	
	Практическое занятие №.6 Революция 1905-1907гг.		2	
	Практическое занятие №.7 Деятельность I и II Государственных дум: итоги и уроки.		2	
	Практическое занятие №8. Дореволюционная автомобильная промышленность		2	
	Практическое занятие №9. Итоги Первой мировой войны		2	
Профессионально-ориентированное содержание *Практическое занятие №. 4 Роль автомобильного транспорта в системе дореволюционной России.			2	

Тема 1.2 Основные этапы и хронология революционных событий 1917 г.	**Содержание**			
	Причины Великой российской революции и ее начальный этап. Нарастание революционных настроений в российском обществе. Война как революционизирующий фактор. Революционные события в Петрограде в феврале 1917 г. Система двоевластия. Петроградский Совет рабочих и солдатских депутатов и его декреты. Формирование Временного правительства. Отречение Николая II. Нарастание кризисных явлений в стране весной – летом 1917 г. Программа преобразований Временного правительства/ Июньский политический кризис и рост популярности большевиков. Июльское вооруженное выступление в Петрограде. Попытка установления военной диктатуры генерала Л.Г. Корнилова. Провозглашение России республикой. Октябрьское вооруженное восстание. Первые революционные преобразования большевиков. Назревание общенационального кризиса в стране. Большевизация Советов. Подготовка большевиками вооруженного восстания в Петрограде. Свержение Временного правительства и взятие власти большевиками. Новые органы власти: ВЦИК, Совнарком. Первые декреты. Мероприятия большевиков в политической и экономической сферах. Создание ВЧК. Конституция РСФСР. Декрет о мире. Брест-Литовский мир.	6		
	В том числе практических и лабораторных занятий			
	Практическое занятие №10. Февральская революция 1917 года		2	
Тема 1.3. Гражданская	**Содержание**	10	4	

война и ее последствия.	Причины и этапы Гражданской войны в России. Причины Гражданской войны и ее характер. Выборы и разгон Учредительного собрания. Очаги гражданского противостояния осенью 1917 – весной 1918 г. Восстание Чехословацкого корпуса и формирование фронтов Гражданской войны. Создание Красной Армии. Антибольшевистские силы: состав, идеология, цели. Поражение армий А.В. Колчака. Действия Н.Н. Юденича на Северо-Западе РСФСР. Формирование Добровольческой армии. «Вооруженные силы Юга России» А.И. Деникина. Поражение армии П.Н. Врангеля в Крыму. Повстанчество в Гражданской войне. Н.И. Махно. Причины победы большевиков в Гражданской войне. Итоги и последствия Гражданской войны в России. Внутренняя политика большевиков. Политика «военного коммунизма». Национализация торговли и промышленности. ВСНХ. Всеобщая трудовая повинность. Продразверстка. Чрезвычайные органы: ЧК, комбеды и ревкомы. Отмена товарно-денежных отношений, уравнительная оплата труда, введение карточной системы «Черный рынок» и «мешочничество». План ГОЭЛРО. Общественно-политическая и социокультурная жизнь в РСФСР в годы Гражданской войны. «Красный» и «белый» террор.			
	В том числе практических и лабораторных занятий			
	Практическое занятие №12 Этапы Гражданской войны		2	
Профессионально-ориентированное содержание *Практическое занятие №.11 Транспортная подвижность населения в годы Первой Мировой и Гражданской войн			2	

Контрольная работа		2		
	Итого за 1 семестр	40	24	
Раздел 2 СССР в межвоенный период (1918–1939)		**8**	**4**	
Тема 2.1. Советский Союз в 20- е–1930-е гг.	**Содержание**			
	Общественно-политическая жизнь в СССР в 20-е гг. Активизация борьбы в партийно-государственном руководстве СССР в 20-е годы. Установление однопартийной политической системы. Изъятие церковных ценностей и преследования духовенства. Активизация борьбы за власть в партии большевиков после смерти В.И. Ленина. И.В. Сталин – Генеральный секретарь ЦК партии. *Причины политического возвышения Сталина.* Курс на строительство социализма в одной стране. **Индустриализация в СССР.** Причины, цели и источники индустриализации. Особенности индустриализации в СССР. Разработка первого пятилетнего плана. Форсированная индустриализация. Труд заключенных. Социалистическое соревнование. Итоги индустриализации. **Коллективизация сельского хозяйства.** Причины коллективизации сельского хозяйства. Хлебозаготовительный кризис 1927 г. Сочетание добровольного принципа вступления в колхозы с административным нажимом на крестьян. «Великий перелом» и переход к сплошной коллективизации. Политика «раскулачивания». Итоги коллективизации. **Политическая система СССР в 30-е гг.** Утверждение «культа личности» Сталина. Органы госбезопасности и их роль в поддержании диктатуры. Ужесточение цензуры. Усиление идеологического контроля над обществом.	4		
	В том числе практических и лабораторных занятий			
	Практическое занятие №13 Индустриализация и		2	

	коллективизация сельского хозяйства в СССР			
Профессионально-ориентированное содержание *Практическое занятие №14. Комплексное развитие транспорта общего пользования в период индустриализации.			2	
Тема 2.2. Революционные события 1918 – начала 1920-х гг.	**Содержание**			
	Революционная волна после Первой мировой войны. Послевоенное устройство мира. Ноябрьская революция в Германии. Веймарская республика. Образование Коминтерна. Революции в странах Восточной Европы и Востока. Парижская мирная конференция. Лига Наций. Версальско-Вашингтонская система и ее внутренние противоречия.	4		
Раздел 3. Внешняя политика СССР в 1930- середина 40х годов.		**8**	**4**	
Тема 3.1. Вторая мировая война и ВОВ: причины, состав участников, основные этапы и события, итоги.	**Содержание**	8		
	Причины и начало Второй мировой войны. Мир накануне Второй мировой войны. Стратегические планы главных воюющих сторон. Нападение Германии на Польшу. «Странная война». **Причины и начальный период Великой Отечественной войны.** Вторжение Германии и ее союзников на территорию СССР. Характер войны **Нацистский оккупационный режим. Движение партизан и подпольщиков.** «Генеральный план Ост». Массовые преступления гитлеровцев против советских граждан. Концлагеря и гетто. Холокост. **Сталинградская битва. Прорыв блокады Ленинграда**. **Битва на Курской дуге. Битва за Днепр.** **Итоги Великой Отечественной войны 1941 – 1945 гг.** Источники, цена и историческое значение Победы. Решающий вклад СССР в разгром нацистской Германии. **Разгром милитаристской Японии. Завершение**			

	Второй мировой войны. Атомные бомбардировки городов Хиросимы и Нагасаки. Вступление СССР в войну против Японии. Разгром Квантунской армии. Капитуляция Японии. Нюрнбергский трибунал и Токийский процесс над военными преступниками Германии и Японии. **Общие итоги Великой Отечественной и Второй мировой войны.**			
	В том числе практических и лабораторных занятий			
	Практическое занятие № 16. Победа СССР в Великой Отечественной войне. Завершение Второй мировой войны.		2	
Профессионально-ориентированное содержание *Практическое занятие № 15. Советский парк грузовых и легковых автомобилей в годы Великой Отечественной войны.			2	
Раздел 4 СССР в 1945–1991 годы. Послевоенный мир		16	4	
Тема 4.1. СССР в 1945–1960-е гг.	**Содержание**	6		
	СССР в первые послевоенные годы. Влияние последствий войны на советскую систему и общество. **Общественно-политическое развитие СССР в условиях «оттепели».** Смерть Сталина и борьба за власть в советском руководстве. **Культурное пространство и повседневная жизнь.** Изменение общественной атмосферы. Литература, кинематограф, театр, живопись: новые тенденции. Всемирный фестиваль молодежи и студентов 1957 г.			
	Профессионально- ориентированное содержание: Научно-техническая революция и ее роль в отечественном автомобилестроении	2		

	В том числе практических и лабораторных занятий			
	Практическое занятие № 17. Социально-экономическое развитие СССР		2	
Тема 4.2. Мировое сообщество середине 1960-х – начале 1980-х гг.	**Содержание**	4		
	Реформы 1965 г. и их результаты. Приход к власти Л.И. Брежнева: его окружение и смена политического курса. *Преобразования в экономике.* «Косыгинские реформы» 1965 года в промышленности и сельском хозяйстве. **Экономическое и политическое развитие стран Запада во второй половине XX в.** Мир в первые послевоенные годы. Превращение США в лидера «западного мира». Германское «экономическое чудо». Начало европейской интеграции (ЕЭС). **Страны «социалистического выбора».** Приход коммунистов к власти в странах Восточной и Центральной Европы. Достижения и проблемы 1950-х гг. *Волнения в ГДР в 1953 г.* Кризисы и восстания в Польше и Венгрии (1956 г.). «Пражская весна» 1968 г. Распад Варшавского договора, СЭВ.			
	В том числе практических и лабораторных занятий			
	Практическое занятие № 18 Реформы 1965 г. и их результаты. Автомобилестроение в СССР		2	
Тема 4.3. Политика «перестройки». Распад СССР (1985–1991 гг.)	**Содержание**	4		
	«Перестройка» в социально-экономической сфере СССР. Нарастание кризисных явлений в социально-экономической и идейно-политической сферах. Политика «перестройки» – курс на ускорение экономического развития страны и «обновление социализма». Провозглашение основных направлений политики «перестройки» на XXVII съезде КПСС. Реформы в экономике, в политической и государственной сферах.			

	Появление первого домашнего ПК его комплектующие и развитие. **Общественно-политическая жизнь в СССР в годы «перестройки».** Гласность и плюрализм. **Кризис политики «перестройки».** Последний этап «перестройки»: 1990–1991 гг. Отмена 6-й статьи Конституции СССР о руководящей роли КПСС. Распад СССР.			
Раздел 5. Российская Федерация в 1992–2020 гг. Современный мир в условиях глобализации		8	2	
Тема 5.1. Становление новой России (1992–1999 гг.).	**Содержание**	2		
	«Шоковая терапия». Б.Н. Ельцин и его окружение. Общественная поддержка курса реформ. Е.Т. Гайдар. Либерализация цен. Ваучерная приватизация госимущества. Безработица. Рост цен, падение жизненного уровня населения. Укрепление рыночных отношений в стране.			
	Профессионально-ориентированное содержание Автомобильные ТНК в условиях экономики 2000-х годов	2		
Тема 5.2. Россия и мир в XXI веке: вызовы времени и задачи модернизации.	**Содержание**	4		
	Развитие политической системы России в начале XXI в. Вступление в должность Президента В.В. Путина (2000 г.) и связанные с этим ожидания. Основные направления внутренней и внешней политики. Федерализм и сепаратизм. Восстановление единого правового пространства страны. Разграничение властных полномочий центра и регионов. Формирование федеральных округов во главе с полномочными представителями Президента РФ. Изменение системы формирования губернаторской			

	власти. Террористическая угроза и борьба с ней. Завершение контртеррористической операции на Северном Кавказе. Развитие современных компьютерных технологий в России. **Внешняя политика РФ в конце XX – начале XXI в.** Борьба за восстановление лидирующих позиций России в международных отношениях. Политический кризис и государственный переворот в Украине 2014 г. Позиция России и зарубежных стран. Провозглашение независимых республик на юго-востоке Украины. Минские соглашения и политика России по отношению к Донецкой Народной Республике (ДНР) и Луганской Народной Республике (ЛНР).			
	В том числе практических и лабораторных занятий			
	Практическое занятие № 19. Конкурентные особенности автомобильного транспорта в современной России.		2	
Промежуточная аттестация (экзамен)		***18***		
Итого за 2 семестр		***58***	***14***	
Всего		***136***		

3. УСЛОВИЯ РЕАЛИЗАЦИИ ПРОГРАММЫ ДИСЦИПЛИНЫ

3.1. Для реализации программы учебной дисциплины предусмотрены следующие специальные помещения: кабинет

Кабинет, оснащенный необходимым для реализации программы учебной дисциплины оборудованием 15 столов, 30 стульев, рабочее место преподавателя, доска, раздаточный материал, УМК дисциплины, техническими средствами обучения: ТВ, персональный компьютер

3.2 Информационное обеспечение реализации программы

Реализация программы учебной дисциплины осуществляется на основе печатных (электронных) и информационных ресурсов, рекомендуемых для использования в образовательном процессе.

3.2.1 Печатные издания

Основная:

1. Мединский В.Р., Чубарьян А.О. История. Всеобщая история. 1914 – 1945 годы: 10-й класс: базовый уровень: учебник / В.Р. Мединский, А.О. Чубарьян. – М.: Просвещение, 2023. – 240 с.

2. Мединский В.Р., Чубарьян А.О. История. Всеобщая история. 1914 год – начало XXI века: учебник / В.Р. Мединский, А.О. Чубарьян. – М.: Академия, 2024. – 495 с.

3. Мединский В.Р., Торкунов А.В. История. История России. 1914 – 1945 годы: учебник / В.Р. Мединский, А.В. Торкунов. – М.: Академия, 2024. – 462 с.

4. Мединский В.Р., Торкунов А.В. История. История России. 1945 год – начало XXI века: учебник / В.Р. Мединский, А.В. Торкунов. – М.: Академия, 2024. – 416 с.

5. Мединский В.Р., Торкунов А.В. История. История России. 1914 – 1945 годы: 10-й класс: базовый уровень: учебник / В.Р. Мединский, А.В. Торкунов. – М.: Просвещение, 2023. – 496 с.

6. Мединский В.Р., Торкунов А.В. История. История России. 1945 год – начало XXI века: 11-й класс: базовый уровень: учебник / В.Р. Мединский, А.В. Торкунов. – М.: Просвещение, 2023. – 448с.

7. Мединский В.Р., Чубарьян А.О. История. Всеобщая история. 1945 год –

начало XXI века: 11-й класс: базовый уровень: учебник / В.Р. Мединский, А.О. Чубарьян. – М.: Просвещение, 2023. – 272 с.

8. Тороп В.В. История. История России. 1914 год — начало XXI века: Учебное пособие / В.В. Тороп — Москва: Просвещение, 2025. — 153 с. — ISBN 978-5-09-128588-8. — URL: https://book.ru/book/961355 (дата обращения: 16.03.2026)

Дополнительная:

1. Анисимова, С. В., История России новейшего времени: учебник / С. В. Анисимова. — М.: КноРус, 2025. — 202 с. — ISBN 978-5-406-14785-6. —

2. Кислицын С. А. История (с учетом новой Концепции преподавания истории России): учебник / С. А. Кислицын, С. И. Самыгин, П. С. Самыгин. — Москва: КноРус, 2026. — 335 с. — ISBN 978-5-406-16111-1. — URL:

3. Мединский В.Р. История. Всеобщая история. 1914—1945 годы. 10 класс. Базовый уровень: Учебник / В.Р. Мединский, А.О. Чубарьян — Москва: Просвещение, 2025. — 242 с. — ISBN 978-5-09-127106-5. — URL:

4. Мединский В.Р. История. История России. 1914—1945 годы. 10 класс. Базовый уровень: Учебник / В.Р. Мединский, А.В. Торкунов — Москва: Просвещение, 2025. — 496 с. — ISBN 978-5-09-127121-8. — URL:

5. Мединский В.Р. История. Всеобщая история. 1945 год — начало XXI века. 11 класс. Базовый уровень: Учебник / В.Р. Мединский, А.О. Чубарьян — Москва: Просвещение, 2025. — 274 с. — ISBN 978-5-09-127107-2. — URL:

6. Мединский В.Р. История. История России. 1945 год — начало XXI века. 11 класс. Базовый уровень: Учебник / В.Р. Мединский, А.В. Торкунов — Москва: Просвещение, 2025. — 448 с. — ISBN 978-5-09-127122-5. — URL:

7. Сёмин, В. П., История: учебное пособие / В. П. Сёмин, Ю. Н. Арзамаскин. — М.: КноРус, 2024. — 304 с. — ISBN 978-5-406-12457-4. — URL:

Электронные ресурсы:

1. Московская битва: 1941-1942 [Электронный ресурс]: историческая

литература. - М.: НТЦ "Поиск-XXI", Б. г. - 1 эл. опт. диск (CD-ROM) : цв. - (Дни воинской славы России).
2.Сталинградская битва: 1942-1943 [Электронный ресурс]: историческая литература. - М.: НТЦ "Поиск-XXI", Б. г.- 1 эл. опт. диск (CD-ROM): цв. - (Дни воинской славы России).
3.Курская битва: 1943 год [Электронный ресурс]: историческая литература. - М.: НТЦ "Поиск-XXI", Б. г. - 1 эл. опт. диск (CD-ROM) : цв.- (Дни воинской славы России).
4.Великая Отечественная война: 1941-1945 [Видеозапись]: 17 видеофильмов. - М.: Видеостудия "КВАРТ", Б. г. - 1 вк. (182 мин.)
5.Великая Отечественная война: 1941-1945 [Электронный ресурс]: историческая литература. - М.: НТЦ "Поиск-XXI", Б. г. - 1 эл. опт. диск (CD-ROM) : цв. - (Дни воинской славы России).
6. Полководец Александр Суворов [Видеозапись]: историческая литература / Реж. В.С. Лопатин. - М.: Видеостудия "Квадрат", Б. г. - 1 вк. (50 мин.): . - (Непобедим остался)
7. И дольше века длится бой... [Видеозапись]: документальный фильм / Центр-студия национального фильма "XXI век"; Реж. С. Линников. - М. : ЦСНФ "XXI век", Б. г. - 1 вк. (52 мин.).- (Армия. Российская история XX столетия)
8. Маршал Жуков: страницы биографии [Видеозапись]: историческая литература.-М.: ООО "ТЕН-Видео", 2000. - 1 вк. (80 мин.). - (Видеохрестоматия России. XX век).
9. Истории морских сражений [Видеозапись]: 3 видеофильма. - М.: Видеостудия "Квадрат", Б. г. - 1 вк. (60 мин.). - (Видеоэнциклопедия для народного образования).

4. КОНТРОЛЬ И ОЦЕНКА РЕЗУЛЬТАТОВ ОСВОЕНИЯ ДИСЦИПЛИНЫ

Контроль и оценка результатов освоения учебной дисциплины осуществляется преподавателем в процессе проведения текущего контроля и промежуточной аттестации.

Текущий контроль индивидуальных образовательных достижений, демонстрируемых обучающимися знаний, умений и навыков проводится посредством 3 контрольных точек в процессе проведения теоретического обучения, проведение которых описывается в КОС.

Обучение по программе учебной дисциплины завершается промежуточной аттестацией в форме дифференцированного зачета.

Для текущего контроля и промежуточной аттестации создаются фонды контрольно-оценочных средств (КОС), которые включают в себя педагогические контрольно-измерительные материалы, процедуру проведения контроля, предназначенные для определения соответствия (или несоответствия) индивидуальных образовательных достижений основным показателям оценки результатов подготовки.

Результаты обучения					
Код ОК, ЛР	Код ПК	Знания, умения	контрольной точки, номера тем в соответствии с тематическим	Критерии оценки	Формы, методы контроля и оценки
ОК1 ОК4 ОК 7 ЛР1.1 ЛР1.6 ЛР1.7 ЛР8.3	-	З1-5	КТ№1 Темы **1.1.** – 1.2.	Знает исторические даты; имена реформаторов, военноначальников, политических лидеров; особенности внешней и внутренней политики России первой четверти XX века Определяет причины усиления борьбы ведущих держав за передел мира Формулирует итоги первой мировой войны, причины и значение октябрьского переворота	Тестирование
		У1-5		Умеет устанавливать соответствие между событиями и датами, между событиями и историческими именами, между партиями и их лидерами; Составляет план захвата власти большевиками. Владеет комплексом знаний об истории России и человечества в целом в XX – начале XXI в., понимание места России в мировой истории Новейшей эпохи, сформированность представлений о соотношении истории мира, своей страны, региона	
ОК1 ОК 4 ОК 5 ОК 7 ОК 8 ЛР1.1 ЛР1.5 ЛР1.6 ЛР1.7 ЛР2.1	-	З1-5	КТ№2 Темы 2.1-4.1	Знает исторические даты; имена реформаторов, военноначальников, политических лидеров; особенности внешней и внутренней политики России в начала- середины XX века Определяет итоги коллективизации и индустриализации, причины и предпосылки начала 2МВ, ВОВ Формулирует причины коллективизации сельского хозяйств, итоги последствия 2МВ, ВОВ.	Тестирование

ЛР8.2 ЛР6.1		У1-5		Умеет работать с источниками личного происхождения, с источниками социальной информации; Владеет умениями исторического описания (реконструкции) событий истории России и всеобщей истории XX – начала XXI в., образа жизни людей и его изменения в Новейшую эпоху; составления характеристик исторических личностей с использованием учебной и научно-популярной литературы; Формулирует исторические версии и оценки событий и личностей истории России и всеобщей истории XX – начала XXI в., их сопоставления, определения общего и различий	
ОК1 ОК 3 ОК 4 ОК 5 ОК 7 ОК 8 ЛР1.1 ЛР1.5 ЛР1.6 ЛР1.7 ЛР2.1 ЛР8.2 ЛР6.1	-	З1-5 У1-5	КТ № 3 Темы 4.2-5.2	Знает исторические даты; имена реформаторов, военноначальников, политических лидеров; особенности внешней и внутренней политики России в начала XXI века. Определяет итоги распада СССР и Политики «шоковой терапии» Формулирует причины становления РФ и принятия конституции.	Тестирование
				Умеет работать с источниками личного происхождения, с источниками социальной информации; Владеет умениями исторического описания (реконструкции) событий истории России и всеобщей истории XX – начала XXI в., образа жизни людей и его изменения в Новейшую эпоху; составления характеристик исторических личностей с использованием учебной и научно-популярной литературы; Формулирует исторические версии и оценки событий и личностей истории России и всеобщей истории XX – начала XXI в., их сопоставления, определения общего и различий	

ОК1 ОК 3 ОК 4 ОК 5 ОК 7 ОК 8 ЛР1.1 ЛР1.5 ЛР1.6 ЛР1.7 ЛР2.1 ЛР8.2 ЛР6.1		З1-5	Тема 1.1-1.3	Знает исторические даты; имена реформаторов, военноначальников, политических лидеров; особенности внешней и внутренней политики России первой четверти XX века Определяет причины усиления борьбы ведущих держав за передел мира Формулирует итоги первой мировой войны, причины и значение октябрьского переворота	Контрольная работа
		У1-5		Умеет устанавливать соответствие между событиями и датами, между событиями и историческими именами, между партиями и их лидерами; Составляет план захвата власти большевиками. Владеет комплексом знаний об истории России и человечества в целом в XX – начале XXI в., понимание места России в мировой истории Новейшей эпохи, форсированность представлений о соотношении истории мира, своей страны, региона	
ОК1 ОК 3 ОК 4 ОК 5 ОК 7 ОК 8 ЛР 1.1.–ЛР 8.3.		З1-5 У1-5	Темы 1.1-5.2	Знает исторические даты; имена реформаторов, военноначальников, политических лидеров; особенности внешней и внутренней политики России первой четверти XX века Определяет причины усиления борьбы ведущих держав за передел мира; итоги коллективизации и индустриализации, причины и предпосылки начала 2МВ, ВОВ Формулирует итоги первой мировой войны, причины и значение октябрьского переворота; причины коллективизации сельского хозяйств, итоги последствия 2МВ, ВОВ. Умеет устанавливать соответствие между событиями и датами, между событиями и историческими именами, между партиями и их лидерами; работать с источниками личного происхождения, с источниками социальной информации; Формулирует исторические версии и оценки событий и личностей истории России и всеобщей истории XX – начала XXI в., их сопоставления, определения общего и различий. Составляет план захвата власти большевиками, план расстановки сил во 2МВ.	Экзамен

				Владеет комплексом знаний об истории России и человечества в целом в XX – начале XXI в., понимание места России в мировой истории Новейшей эпохи, сформированность представлений о соотношении истории мира, своей страны, региона	

РАБОЧАЯ ПРОГРАММА УЧЕБНОЙ ДИСЦИПЛИНЫ

ОУП.07 Физическая культура

по специальности

23.01.17. Мастер по ремонту и обслуживанию автомобилей

(Технологический)

Форма обучения - очная

г. Омск, 2026

Рабочая программа учебной дисциплины (далее УД) разработана на основе Федерального государственного образовательного стандарта СОО (далее ФГОС СОО), примерной программы общеобразовательной учебной дисциплины физическая культура, основной профессиональной образовательной программы (далее ОПОП) по специальности 23.01.17 Мастер по ремонту и обслуживанию автомобилей.

Организация-разработчик: бюджетное профессиональное образовательное учреждение Омской области «Омский автотранспортный колледж»

Разработчик: Шрейдер В.М., преподаватель

Рабочая программа утверждена на заседании ЦМК «Физическая культура. ОБЗР и БЖ».
Протокол № ____ от «____» _____2026 года
Председатель ЦМК «Физическая культура. ОБЗР и БЖ » _____ / Шрейдер В.М.
подпись

© Шрейдер В.М., 2026
© БПОУ ОО «Омский АТК», 2026

СОДЕРЖАНИЕ

1. ОБЩАЯ ХАРАКТЕРИСТИКА	4
1.1. Цель и место дисциплины в структуре основной образовательной программы	4
1.2. Планируемые результаты освоения дисциплины	4
2. СТРУКТУРА И СОДЕРЖАНИЕ УЧЕБНОЙ ДИСЦИПЛИНЫ	10
2.1. Трудоемкость освоения дисциплины	10
2.2. Содержание дисциплины	11
3. УСЛОВИЯ РЕАЛИЗАЦИИ ПРОГРАММЫ УЧЕБНОЙ ДИСЦИПЛИНЫ	19
3.1. Материально-техническое обеспечение	20
3.2. Учебно-методическое обеспечение	21
4. КОНТРОЛЬ И ОЦЕНКА РЕЗУЛЬТАТОВ ОСВОЕНИЯ УЧЕБНОЙ ДИСЦИПЛИНЫ	22

1. ОБЩАЯ ХАРАКТЕРИСТИКА

1.1 Цель и место учебной дисциплины в структуре основной профессиональной образовательной программы

Цель дисциплины «Физическая культура»

Содержание программы общеобразовательной дисциплины «Физическая культура» направлено на достижение следующих целей: развитие у обучающихся двигательных навыков, совершенствование всех видов физкультурной и спортивной деятельности, гармоничное физическое развитие, формирование культуры здорового и безопасного образа жизни будущего квалифицированного специалиста, на основе национально - культурных ценностей и традиций, формирование мотивации и потребности к занятиям физической культурой у будущего квалифицированного специалиста.

Дисциплина «Физическая культура» является обязательной частью общеобразовательного цикла учебного плана ОПОП на базе основного общего образования с получением среднего общего образования по специальности 23.01.17 Мастер по ремонту и обслуживанию автомобилей. Связь с другими учебными дисциплинами: биология, физика, химия, математика и основы безопасности жизнедеятельности.

Дисциплина «Физическая культура» обеспечивает формирование общих компетенций и личностных результатов по специальности 23.01.17 Мастер по ремонту и обслуживанию автомобилей. Особое значение дисциплина имеет формирование и развитие ОК 1, ОК4 и ОК8.

1.2 Планируемые результаты освоения дисциплины

1.2.1. Перечень формируемых компетенций и личностных результатов

Код и наименование формируемых компетенций	Планируемые результаты освоения
ОК 1 Выбирать способы решения задач профессиональной деятельности применительно к различным контекстам	-владение современными технологиями укрепления и сохранения здоровья, поддержания работоспособности, профилактики заболеваний, связанных с учебной и производственной деятельностью; -владение физическими упражнениями разной функциональной направленности, использование их в режиме учебной и производственной деятельности с целью профилактики переутомления и сохранения высокой работоспособности; - владение техническими приемами и двигательными действиями базовых видов спорта, активное применение их в физкультурно-оздоровительной и соревновательной деятельности, в сфере досуга, в профессионально-прикладной сфере;
ОК 4 Эффективно взаимодействовать и работать в коллективе и команде;	- владение физическими упражнениями разной функциональной направленности, использование их в режиме учебной и производственной деятельности с целью профилактики переутомления и сохранения высокой работоспособности; - владение техническими приемами и двигательными действиями базовых видов спорта, активное применение их в физкультурно-оздоровительной и соревновательной деятельности, в сфере досуга, в профессионально-прикладной сфере
ОК 08 . Использовать средства физической культуры для сохранения и	- умение использовать разнообразные формы и виды физкультурной деятельности для организации здорового образа жизни, активного отдыха и досуга, в том числе в подготовке к выполнению нормативов Всероссийского физкультурно-спортивного комплекса "Готов к труду и обороне" (ГТО);

укрепления здоровья в процессе профессиональной деятельности и поддержания необходимого уровня физической подготовленности	- владение современными технологиями укрепления и сохранения здоровья, поддержания работоспособности, профилактики заболеваний, связанных с учебной и производственной деятельностью; -владение основными способами самоконтроля индивидуальных показателей здоровья, умственной и физической работоспособности, динамики физического развития и физических качеств; - владение физическими упражнениями разной функциональной направленности, использование их в режиме учебной и производственной деятельности с целью профилактики переутомления и сохранения высокой работоспособности; -владение техническими приемами и двигательными действиями базовых видов спорта, активное применение их в физкультурно-оздоровительной и соревновательной деятельности, в сфере досуга, в профессионально-прикладной сфере; -положительную динамику в развитии основных физических качеств (силы, быстроты, выносливости, гибкости и ловкости)

1.2.2 Результаты освоения элементов компетенций по учебной дисциплине (в соответствии с ФГОС СОО)

Предметные результаты:

Знать	З1 Знать разнообразные формы и виды физкультурной деятельности для организации здорового образа жизни, активного отдыха и досуга, в том числе в подготовке к выполнению нормативов Всероссийского физкультурно-спортивного комплекса «Готов к труду и обороне» (ГТО)
	З2 Современные технологии укрепления и сохранения здоровья, поддержания работоспособности, профилактики заболеваний, связанных с учебной и производственной деятельностью
	З3 Основные способы самоконтроля индивидуальных показателей здоровья, умственной и физической работоспособности, динамики физического развития и физических качеств
	З4 Знать физические упражнения разной функциональной направленности и использовать их в режиме учебной и производственной деятельности с целью профилактики переутомления и сохранения высокой работоспособности
	З5 Знать технические приемы и двигательные действия базовых видов спорта, активно применять их в физкультурно-оздоровительной и соревновательной деятельности, в сфере досуга, и в профессионально-прикладной сфере
	З6 Знать методику развития основных физических качеств (силы, быстроты, выносливости, гибкости и ловкости), что бы иметь положительную динамику в их развитии
Уметь	У1 Уметь использовать разнообразные формы и виды физкультурной деятельности для организации здорового образа жизни, активного отдыха и досуга, в том числе в подготовке к выполнению нормативов Всероссийского физкультурно-спортивного комплекса «Готов к труду и обороне» (ГТО)
	У2 Владеть современными технологиями укрепления и сохранения здоровья, поддержания работоспособности, профилактики заболеваний, связанных с учебной и производственной деятельностью

	У3 Владеть основными способами самоконтроля индивидуальных показателей здоровья, умственной и физической работоспособности, динамики физического развития и физических качеств
	У4 Владеть физическими упражнениями разной функциональной направленности и использовать их в режиме учебной и производственной деятельности с целью профилактики переутомления и сохранения высокой работоспособности
	У5 Владеть техническими приемами и двигательными действиями базовых видов спорта, активно применять их в физкультурно-оздоровительной и соревновательной деятельности, в сфере досуга, в профессионально-прикладной сфере
	У6 Владеть методикой развития основных физических качеств (силы, быстроты, выносливости, гибкости и ловкости)

Метапредметные результаты:

Межпредметные понятия	Связь с биологией (анатомия и физиология человека, сердечно-сосудистая система, утомление и восстановление) Связь с физикой (механика движения, сила и масса, давление) Связь с математикой (измерения и расчеты, например, время, дистанции, статистика (прирост результатов за семестр). Связь с химией (биохимические процессы, например, усталость после спринта) Связь с ОБЖ (техника безопасности, первая помощь, закаливание, гигиена.
Познавательные УУД	**1.1 базовые логические действия**: 1.1.1 устанавливать существенный признак или основания для сравнения, классификации и обобщения; 1.1.2 выявлять закономерности и противоречия в рассматриваемых явлениях; 1.1.3 самостоятельно формулировать и актуализировать проблему, рассматривать ее всесторонне; определять цели деятельности, задавать параметры и критерии их достижения; 1.1.4 вносить коррективы в деятельность, оценивать соответствие результатов целям, оценивать риски последствий деятельности; 1.1.5 развивать креативное мышление при решении жизненных проблем. 1.16 разрабатывать план решения проблемы с учетом анализа имеющихся материальных и нематериальных ресурсов; **1.2 базовые исследовательские действия:** 1.2.1 владеть навыками учебно-исследовательской и проектной деятельности, навыками разрешения проблем; 1.2.2 овладение видами деятельности по получению нового знания, его интерпретации, преобразованию и применению в различных учебных ситуациях, в том числе при создании учебных и социальных проектов; 1.2.3 формирование научного типа мышления, владение научной терминологией, ключевыми понятиями и методами; 1.2.4 выявлять причинно-следственные связи и актуализировать задачу, выдвигать гипотезу ее решения, находить аргументы для доказательства своих утверждений, задавать параметры и критерии решения; 1.2.5 анализировать полученные в ходе решения задачи результаты, критически оценивать их достоверность, прогнозировать изменение в новых условиях;

	1.2.6 уметь переносить знания в познавательную и практическую области жизнедеятельности; уметь интегрировать знания из разных учебных предметов; осуществлять целенаправленный поиск переноса средств и способов действия в профессиональную среду; 1.2.7 способность и готовность к самостоятельному поиску методов решения практических задач, применению различных методов познания; -ставить и формулировать собственные задачи в образовательной деятельности и жизненных ситуациях; ставить проблемы и задачи, допускающие альтернативные решения. выдвигать новые идеи, предлагать оригинальные подходы и решения; - разрабатывать план решения проблемы с учетом анализа имеющихся материальных и нематериальных ресурсов; 1.2.8 давать оценку новым ситуациям, оценивать приобретенный опыт; **1.3 работа с информацией** 1.3.1 владеть навыками получения информации из источников разных типов, самостоятельно осуществлять поиск, анализ, систематизацию и интерпретацию информации различных видов и форм представления; 1.3.2 создавать тексты в различных форматах с учетом назначения информации и целевой аудитории, выбирая оптимальную форму представления и визуализации; 1.3.3 оценивать достоверность, легитимность информации, ее соответствие правовым и морально-этическим нормам; 1.3.4 использовать средства информационных и коммуникационных технологий в решении когнитивных, коммуникативных и организационных задач с соблюдением требований эргономики, техники безопасности, гигиены, ресурсосбережения, правовых и этических норм, норм информационной безопасности; 1.3.5 владеть навыками распознавания и защиты информации, информационной безопасности личности.
Коммуникативные УУД	**2.1 общение** 2.1.1осуществлять коммуникации во всех сферах жизни; 2.1.2 развернуто и логично излагать свою точку зрения с использованием языковых средств. 2.1.3 аргументированно вести диалог, уметь смягчать конфликтные ситуации; владеть различными способами общения и взаимодействия; 2.1.4 распознавать невербальные средства общения, понимать значение социальных знаков, распознавать предпосылки конфликтных ситуаций и смягчать конфликты; **3.1 совместная деятельность** 3.1.1 понимать и использовать преимущества командной и индивидуальной работы; 3.1.2-выбирать тематику и методы совместных действий с учетом общих интересов, и возможностей каждого члена коллектива; 3.1.3 принимать цели совместной деятельности, организовывать и координировать действия по ее достижению: составлять план действий, распределять роли с учетом мнений участников, обсуждать результаты совместной работы;

	3.1.4 оценивать качество вклада своего и каждого участника команды в общий результат по разработанным критериям; -предлагать новые проекты, оценивать идеи с позиции новизны, оригинальности, практической значимости; 3.1.5 координировать и выполнять работу в условиях реального, виртуального и комбинированного взаимодействия; 3.1.6 осуществлять позитивное стратегическое поведение в различных ситуациях; проявлять творчество и воображение, быть инициативным.
Регулятивные УУД	**3.1 самоорганизация** 3.1.1самостоятельно осуществлять познавательную деятельность, выявлять проблемы, ставить и формулировать собственные задачи в образовательной деятельности и жизненных ситуациях; 3.1.2 самостоятельно составлять план решения проблемы с учетом имеющихся ресурсов, собственных возможностей и предпочтений; -делать осознанный выбор, аргументировать его, брать ответственность за решение; -оценивать приобретенный опыт; -способствовать формированию и проявлению широкой эрудиции в разных областях знаний; 3.1.3 давать оценку новым ситуациям; 3.1.4-расширять рамки учебного предмета на основе личных предпочтений; 3.1.5постоянно повышать свой образовательный и культурный уровень; **3.2самоконтроль** 3.2.1 давать оценку новым ситуациям, вносить коррективы в деятельность, оценивать соответствие результатов целям; 3.2.2 владеть навыками познавательной рефлексии как осознанием совершаемых действий и мыслительных процессов, их результатов и оснований; - использовать приемы рефлексии для оценки ситуации, выбора верного решения; - уметь оценивать риски и своевременно принимать решения по их снижению; 3.3.3 эмоциональный интеллект, предполагающий сформированность: саморегулирования, включающего самоконтроль, умение принимать ответственность за свое поведение, способность адаптироваться к эмоциональным изменениям и проявлять гибкость, быть открытым новому; внутренней мотивации, включающей стремление к достижению цели и успеху, оптимизм, инициативность, уменеие действовать, изходя из своих возможностей. **3.3 принятие себя и других людей** 3.3.1принимать себя, понимая свои недостатки и достоинства; 3.3.2 принимать мотивы и аргументы других при анализе результатов деятельности; -3.3.3признавать свое право и право других на ошибки; 3.3.4 развивать способность понимать мир с позиции другого человека **4.4 эмоциональный интеллект, предполагающий сформированность:** 4.1.1 самосознания, включающего способность понимать свое эмоциональное состояние, видеть направления развития собственной эмоциональной сферы, быть уверенным в себе; 4.1.2 саморегулирования, включающего самоконтроль, умение принимать ответственность за свое поведение, способность адаптироваться к эмоциональным изменениям и проявлять гибкость, быть открытым новому;

	4.1.3 внутренней мотивации, включающей стремление к достижению цели и успеху, оптимизм, инициативность, умение действовать, исходя из своих возможностей; 4.1.4эмпатии, включающей способность понимать эмоциональное состояние других, учитывать его при осуществлении коммуникации, способность к сочувствию и сопереживанию; 4.1.5 социальных навыков, включающих способность выстраивать отношения с другими людьми, заботиться, проявлять интерес и разрешать конфликты;

Личностные результаты:

Гражданское воспитание	
ЛР1.1	сформированность гражданской позиции обучающегося как активного и ответственного члена российского общества;
ЛР1.2	осознание своих конституционных прав и обязанностей, уважение закона и правопорядка;
ЛР1.3	принятие традиционных национальных, общечеловеческих гуманистических и демократических ценностей;
ЛР1.4	готовность противостоять идеологии экстремизма, национализма, ксенофобии, дискриминации по социальным, религиозным, расовым, национальным признакам;
ЛР1.5	готовность вести совместную деятельность в интересах гражданского общества, участвовать в самоуправлении в образовательной организации;
ЛР1.6	умение взаимодействовать с социальными институтами в соответствии с их функциями и назначением;
ЛР1.7	готовность к гуманитарной и волонтерской деятельности;
Патриотическое воспитание	
ЛР 2.1	сформированность российской гражданской идентичности, патриотизма, уважения к своему народу, чувства ответственности перед Родиной, гордости за свой край, свою Родину, свой язык и культуру, прошлое и настоящее многонационального народа России;
ЛР 2.2	ценностное отношение к государственным символам, историческому и природному наследию, памятникам, традициям народов России, достижениям России в науке, искусстве, спорте, технологиях, труде;
ЛР 2.3	идейную убежденность, готовность к служению и защите Отечества, ответственность за его судьбу;
Духовно-нравственное воспитание	
ЛР3.1	осознание духовных ценностей российского народа;
ЛР3.2	сформированность нравственного сознания, этического поведения;
ЛР3.3	способность оценивать ситуацию и принимать осознанные решения, ориентируясь на морально-нравственные нормы и ценности;
ЛР3.4	осознание личного вклада в построение устойчивого будущего;
ЛР3.5	ответственное отношение к своим родителям, созданию семьи на основе осознанного принятия ценностей семейной жизни в соответствии с традициями народов России;
Эстетическое воспитание	
ЛР4.1	эстетическое отношение к миру, включая эстетику быта, научного и технического творчества, спорта, труда, общественных отношений;
ЛР4.2	способность воспринимать различные виды искусства, традиции и творчество своего и других народов, ощущать эмоциональное воздействие искусства;

ЛР4.3	убежденность в значимости для личности и общества отечественного и мирового искусства, этнических культурных традиций и народного творчества;
ЛР 4.4	готовность к самовыражению в разных видах искусства, стремление проявлять качества творческой личности;
Физическое воспитание	
ЛР 5.1	сформированность здорового и безопасного образа жизни, ответственного отношения к своему здоровью;
ЛР 5.2	потребность в физическом совершенствовании, занятиях спортивно-оздоровительной деятельностью;
ЛР5.3	активное неприятие вредных привычек и иных форм причинения вреда физическому и психическому здоровью;
Трудовое воспитание	
ЛР 6.1	готовность к труду, осознание приобретенных умений и навыков, трудолюбие;
ЛР 6.2	готовность к активной деятельности технологической и социальной направленности; способность инициировать, планировать и самостоятельно выполнять такую деятельность;
ЛР 6.3	интерес к различным сферам профессиональной деятельности, умение совершать осознанный выбор будущей профессии и реализовывать собственные жизненные планы;
ЛР 6.4	готовность и способность к образованию и самообразованию на протяжении всей жизни;
Экологическое воспитание	
ЛР 7.1	сформированность экологической культуры, понимание влияния социально-экономических процессов на состояние природной и социальной среды, осознание глобального характера экологических проблем;
ЛР 7.2	планирование и осуществление действий в окружающей среде на основе знания целей устойчивого развития человечества;
ЛР 7.3	активное неприятие действий, приносящих вред окружающей среде;
ЛР 7.4	умение прогнозировать неблагоприятные экологические последствия предпринимаемых действий, предотвращать их;
ЛР 7.5	расширение опыта деятельности экологической направленности.
Ценности научного познания	
ЛР 8.1	сформированность мировоззрения, соответствующего современному уровню развития науки и общественной практики, основанного на диалоге культур, способствующего осознанию своего места в поликультурном мире;
ЛР8.2	совершенствование языковой и читательской культуры как средства взаимодействия между людьми и познанием мира;
ЛР8.3	осознание ценности научной деятельности; готовность осуществлять проектную и исследовательскую деятельность индивидуально и в группе.

2. СТРУКТУРА И СОДЕРЖАНИЕ ДИСЦИПЛИНЫ

2.1 Трудоемкость освоение дисциплины

Наименование составных частей дисциплины	**Объем, в час.**	**В т.ч. в форме практ. подготовки**
Учебные занятия, в том числе:	**66**	**62**
теоретическое обучение	4	
Практическая подготовка *(практикум, практическая работа, лабораторная работа и т.д. при наличии)*	62	62
Консультации *(при наличии)*	2	2
Промежуточная аттестация (Дифференцированный зачет)	**4**	**4**
Всего	**72**	**68**

2.2 Тематический план и содержание учебной дисциплины

Наименование Разделов и тем	Содержание учебного материала, практических и лабораторных занятий	Объем, ак.ч./ в том числе в форма практической подготовки, ак.ч								Коды компетенций, формированию которых способствует элемент программы
		Нозологические группы А,Б,В								
		Итого	Теоретическое обучение			Итого	Практическая подготовка			
			А	Б	В		А	Б	В	
Раздел 1 Знания о физической культуре		**2**								ОК1 ОК4 ОК8 ЛР1.1 - ЛР1.7 ЛР2.1 - ЛР2.3 ЛР3.1- ЛР3.5 ЛР4.1-ЛР4.4 ЛР 5.1-ЛР5.3 ЛР 6.1-ЛР6.4 ЛР7.1-ЛР7.4 ЛР8.1-ЛР8.3 УУД 1.1.1- УУД1.1.5 УУД 2.1-2.1.3
Основное содержание										
Тема 1.1 Знания о физической культуре	**Содержание**	**2**	+	+	+					
	характеризовать физическую культуру как явление культуры, ее направления и формы организации, роль и значение в жизни современного человека и общества;									
	ориентироваться в основных статьях Федерального закона "О физической культуре и спорте в Российской Федерации", руководствоваться ими при организации активного отдыха в разнообразных формах физкультурно-оздоровительной и спортивно-массовой деятельности;									

	положительно оценивать связь современных оздоровительных систем физической культуры и здоровья человека, раскрывать их целевое назначение и формы организации, возможность использовать для самостоятельных занятий с учетом индивидуальных интересов и функциональных возможностей									
Раздел № 2	**Методические основы обучения различным видам физкультурно-спортивной деятельности**					**32**				
Методико-практические занятия						**8**				
Профессионально ориентированное содержание						**8**				
Тема 2.1 Подбор упражнений, составление и проведение комплексов упражнений для различных форм организации занятий физической культурой	**Содержание**									ОК1 ОК4 ОК8 ЛР 5.1 ЛР 5.2 ЛР 5.3 ЛР 6.1 ЛР 6.2 ЛР 6.3 УУД 1.2.1- УУД1.2.4 УУД 2.1-2.1.3
	В том числе практических занятий									
	Практические занятия №1 Освоение методики составления и проведения комплексов упражнений утренней зарядки, физкультминуток, физкультпауз, комплексов упражнений для коррекции осанки и телосложения для специальности 23.02.01. Организация перевозок и управление на транспорте (по видам).					**2**				
	Освоение методики составления и проведения комплексов упражнений различной функциональной направленности									

Примечание: Обучающиеся с ОВЗ и (или) инвалидностью по нозологическим группа (А-слабослыщащие, поздноглохшие; Б-слабовидящие; В- с поражениями опорно-двигательного аппарата(ПОДА).

	Входной контроль (подтягивание или отжимание в упоре лежа, челночный бег 3*10,пресс, прыжок в длину с места, наклон вперед из положения стоя) ***Теоретический и методико-практический раздел для лиц с ограниченными возможностями здоровья*** 1. Составить и провести комплекс упражнений утренней зарядки, физкультминуток, физкультпауз, комплексов упражнений для коррекции осанки и телосложения		+	+	+		+			
Тема 2.2 Составление и проведение самостоятельных занятий по подготовке к сдаче норм и требований ВФСК «ГТО»	**Содержание**									
	В том числе практических занятий					**2**				
	Практические занятия №2 Освоение методики составления и проведения комплексов упражнений для подготовки к выполнению тестовых упражнений Освоение методики составления планов-конспектов и выполнения самостоятельных заданий по подготовке к сдаче норм и требований ВФСК «ГТО» ***Теоретический и методико-практический раздел для лиц с ограниченными возможностями здоровья*** 1. Составить план-комплекс упражнений для проведения и выполнению тестовых		+	+	+					ОК1 ОК4 ОК8 ЛР1-ЛР1.7 ЛР2.1 ЛР2.3 ЛР 5.1 ЛР 5.2 ЛР 5.3 ЛР 6.1 ЛР 6.2 ЛР 6.3 ЛР 8.3 УУД1.2.5-1.2.7

Примечание: Обучающиеся с ОВЗ и (или) инвалидностью по нозологическим группа (А-слабослыщащие, поздноглохшие; Б-слабовидящие; В- с поражениями опорно-двигательного аппарата(ПОДА).

	упражнений по подготовке к сдаче норм и требований ВФСК «ГТО» согласно своей нозологической группе.									УУД 2.1-2.1.3
Тема 2.3 Методы самоконтроля и оценка умственной и физической работоспособности	**Содержание**									
	В том числе практических занятий					**2**				
	Практические занятия №3 1. Применение методов самоконтроля и оценка умственной и физической работоспособности ***Теоретический и методико-практический раздел для лиц с ограниченными возможностями здоровья*** 1. Реферат «Методы самоконтроля». 2. Описать и провести на группе функциональные пробы по физической работоспособности.		+	+	+		+			ОК1 ОК4 ОК8 ЛР 5.1 ЛР 5.2 ЛР 5.3 ЛР 6.1 ЛР 6.2 ЛР 6.3 УУД 1.3.1- УУД1.3.5 УУД 3.2.1- УУД3.3.3. УУД 2.1-2.1.3
Тема 2.4. Составление и проведение комплексов упражнений для различных форм организации занятий физической	**Содержание**									
	В том числе практических занятий					**2**				
	Практические занятия №4 Освоение методики составления и проведения комплексов упражнений для производственной гимнастики, комплексов упражнений для профилактики профессиональных заболеваний с учётом									ОК1 ОК4 ОК8 ЛР 5.1 ЛР 5.2

Примечание: Обучающиеся с ОВЗ и (или) инвалидностью по нозологическим группа (А-слабослыщащие, поздноглохшие; Б-слабовидящие; В- с поражениями опорно-двигательного аппарата(ПОДА).

культурой при решении профессионально-ориентированных задач	специфики будущей профессиональной деятельности для специальности 23.02.01. Организация перевозок и управление на транспорте (по видам)									ЛР 5.3 ЛР 6.1 ЛР 6.2 ЛР 6.3 УУД 2.1.1- УУД 2.1.3 УУД 3.1.1- УУД3.1.2 УУД 2.1-2.1.3
	Освоение методики составления и проведения комплексов упражнений для профессионально-прикладной физической подготовки с учётом специфики будущей профессиональной деятельности ***Теоретический и методико-практический раздел для лиц с ограниченными возможностями здоровья*** 1. Составить и провести комплексы упражнений для производственной гимнастики и комплекс упражнений для профилактики профессиональных заболеваний с учётом специфики будущей профессиональной деятельности		+	+	+					
Основное содержание						**24**				
Учебно-тренировочные занятия										
Легкая атлетика						**10**				
Тема 2.6 Легкая атлетика	**Содержание**									
	В том числе практических занятий					**2**				

Примечание: Обучающиеся с ОВЗ и (или) инвалидностью по нозологическим группа (А-слабослыщащие, поздноглохшие; Б-слабовидящие; В- с поражениями опорно-двигательного аппарата(ПОДА).

	Практические занятия №5 1.Техника безопасности на занятиях легкой атлетикой. Техника бега высокого и низкого старта, стартового разгона, финиширования; 2. Бег по прямой с различной скоростью 30 - 60 метров. ***Теоретический и методико-практический раздел для лиц с ограниченными возможностями здоровья*** 1. Подготовить сообщение «Техника бега высокого и низкого старта, стартового разгона, финиширования»		+	+	+					ОК1 ОК4 ОК8 ЛР 5.1 ЛР 5.2 ЛР 5.3 ЛР 6.1 ЛР 6.2 ЛР 6.3 УУД 3.2.2- УУД3.3.3 УУД 2.1-2.1.3
	Содержание									
	В том числе практических занятий					**2**				
	Практические занятия №6 1.Совершенствование техники спринтерского бега. 2. Контрольный норматив в беге на 30,60 м. ***Теоретический и методико-практический раздел для лиц с ограниченными возможностями здоровья*** ***1.*** Подготовить реферат «Техника спринтерского бега»		+	+	+		+			ОК1 ОК4 ОК8 ЛР 5.1 ЛР 5.2 ЛР 5.3 ЛР 6.1 ЛР 6.2 ЛР 6.3 УУД 3.2.2- УУД3.3.3
	Содержание									

Примечание: Обучающиеся с ОВЗ и (или) инвалидностью по нозологическим группа (А-слабослыщащие, поздноглохшие; Б-слабовидящие; В- с поражениями опорно-двигательного аппарата(ПОДА).

	В том числе практических занятий					**2**				
	Практические занятия №7 Совершенствование техники (кроссового бега, бега на среднии и длинные дистанции (2 000 м (девушки) и 3000 м (юноши)). ***Теоретический и методико-практический раздел для лиц с ограниченными возможностями здоровья*** 1. Подготовить реферат «Техника кроссового бега»		+	+	+					ОК1 ОК4 ОК8 ЛР 5.1 ЛР 5.2 ЛР 5.3 ЛР 6.1 ЛР 6.2 ЛР 6.3 УУД1.3.1-УУД 1.3.5
	Содержание									
	В том числе практических занятий					**2**				
	Практические занятия №8 1.Совершенствование техники прыжка в длинную с места. 2.Контрольный норматив в беге на 2000 м (девушки) и 3000м (юноши). ***Теоретический и методико-практический раздел для лиц с ограниченными возможностями здоровья*** 1. Выполнение (показ) правильной техники прыжка в длину с места. Конспект. 2. Выполнение подводящих упражнений		+	+	+					ОК1 ОК4 ОК8 ЛР 5.1 ЛР 5.2 ЛР 5.3 ЛР 6.1 ЛР 6.2 ЛР 6.3 УУД1.3.1-УУД1.3.5
	Содержание									
	В том числе практических занятий					**2**				

Примечание: Обучающиеся с ОВЗ и (или) инвалидностью по нозологическим группа (А-слабослыщащие, поздноглохшие; Б-слабовидящие; В- с поражениями опорно-двигательного аппарата(ПОДА).

	Практические занятия №9 1. Прыжок в длинную с места на оценку. 2. Подвижные игры и эстафеты с элементами легкой атлетики ***Теоретический и методико-практический раздел для лиц с ограниченными возможностями здоровья*** 1. Подготовить подвижные игры и эстафеты с элементами легкой атлетики.		+	+	+					ОК1 ОК4 ОК8 ЛР 5.1 ЛР 5.2 ЛР 5.3 ЛР 6.1 ЛР 6.2 ЛР 6.3 УУД1.2.6
Тема 2.7 Спортивные игры (баскетбол)	**Содержание**					**14**				
	В том числе практических занятий					**2**				
	Практические занятия №10 Техника безопасности на занятиях баскетболом. Правила игры в баскетбол. Совершенствование техники выполнения приёмов игры: перемещения, остановки, стойки игрока, повороты; ловля и передача мяча двумя и одной рукой, на месте и в движении, с отскоком от пола; ведение мяча на месте, в движении, по прямой с изменением скорости, высоты отскока и направления, по зрительному и слуховому сигналу; броски одной рукой, на месте, в движении, от груди, от плеча; бросок после ловли и после ведения мяча, бросок мяча									ОК1 ОК4 ОК8 ЛР 5.1 ЛР 5.2 ЛР 5.3 ЛР 6.1 ЛР 6.2 ЛР 6.3 УУД1.3.1-УУД1.3.5 УУД 2.1-2.1.3

Примечание: Обучающиеся с ОВЗ и (или) инвалидностью по нозологическим группа (А-слабослыщащие, поздноглохшие; Б-слабовидящие; В- с поражениями опорно-двигательного аппарата(ПОДА).

	Теоретический и методико-практический раздел для лиц с ограниченными возможностями здоровья 1. Подготовить сообщение по технике безопасности на занятиях баскетболом. 2. Презентация Правила игры в баскетбол. Жесты судей.		+	+	+					
	Содержание									
	В том числе практических занятий					**2**				
	Практические занятия №11 Совершенствование приемов техники и тактики защиты и нападения. Правила заполнения протокола спортивной игры баскетбол. Контрольный норматив - ведение мяча с броском в движении. ***Теоретический и методико-практический раздел для лиц с ограниченными возможностями здоровья.*** 1. Сообщение «Правила заполнения протокола спортивной игры баскетбол» 2. Судейство в баскетболе		+	+	+					ОК1 ОК4 ОК8 ЛР 5.1 ЛР 5.2 ЛР 5.3 ЛР 6.1 ЛР 6.2 ЛР 6.3 ЛР 8.3 УУД 2.1-2.1.3
	Содержание									
	В том числе практических занятий					**2**				
	Практические занятия №12 Совершенствование техники выполнения приёмов игры. Штрафной бросок. Броски в движении, борьба за отскок, добивание.									ОК1 ОК4 ОК8 ЛР 5.1

Примечание: Обучающиеся с ОВЗ и (или) инвалидностью по нозологическим группа (А-слабослыщащие, поздноглохшие; Б-слабовидящие; В- с поражениями опорно-двигательного аппарата(ПОДА).

	Контрольный норматив – штрафной бросок. Учебная игра ***Теоретический и методико-практический раздел для лиц с ограниченными возможностями здоровья.*** 1. Сообщение «Описать технику штрафного броска»		+	+	+		+			ЛР 5.2 ЛР 5.3 ЛР 6.1 ЛР 6.2 ЛР 6.3 ЛР 8.3 УУД1.3.1- УУД1.3.5
	Содержание									
	В том числе практических занятий					**2**				
	Практические занятия №13 Освоение и совершенствование приёмов тактики защиты и нападения. Учебная игра ***Теоретический и методико-практический раздел для лиц с ограниченными возможностями здоровья.*** 1. Помощь в судействе по баскетболу, заполнение протокола.		+	+	+					ОК1 ОК4 ОК8 ЛР 5.1 ЛР 5.2 ЛР 5.3 ЛР 6.1 ЛР 6.2 ЛР 6.3 ЛР 8.3 УУД 2.1.1-2.1.3
	Содержание									
	В том числе практических занятий					**2**				
	Практические занятия №14 Выполнение технико-тактических приёмов в игровой деятельности Учебная игра в баскетбол на оценку						+			ОК1 ОК4 ОК8 ЛР 5.1

Примечание: Обучающиеся с ОВЗ и (или) инвалидностью по нозологическим группа (А-слабослыщащие, поздноглохшие; Б-слабовидящие; В- с поражениями опорно-двигательного аппарата(ПОДА).

	Содержание									ЛР 5.2 ЛР 5.3 ЛР 6.1 ЛР 6.2 ЛР 6.3 ЛР 8.3 УУД1.3.1- УУД1.3.5
	В том числе практических занятий					**2**				
	Практические занятия №15 **Развитие физических способностей** Итоговый контроль (КТ№1) (Прием контрольных нормативов: подтягивание или отжимание в упоре лежа, челночный бег 3*10,пресс, прыжок в длину с места, наклон вперед из положения стоя). ***Теоретический и методико-практический раздел для лиц с ограниченными возможностями здоровья.*** 1. Внесение в протокол результатов тестирования		+	+	+					
Промежуточная аттестация (Дифференцированный зачет)						**2**				
	Итого за 1 семестр	**2**				**32**				
Раздел 2	**Организация самостоятельных занятий и физическое совершенствование**									
Организация самостоятельных занятий и физическое совершенствование		**2**								
Тема 1.2 Организация самостоятельных занятий и физическое совершенствование	**Содержание**									
	проектировать досуговую деятельность с включением в ее содержание разнообразных форм активного отдыха, тренировочных и оздоровительных занятий, физкультурно-массовых мероприятий и спортивных соревнований;		+	+	+					ОК1 ОК4 ОК8 ЛР1.1 - ЛР1.7 ЛР2.1 - ЛР2.3

Примечание: Обучающиеся с ОВЗ и (или) инвалидностью по нозологическим группа (А-слабослыщащие, поздноглохшие; Б-слабовидящие; В- с поражениями опорно-двигательного аппарата(ПОДА).

										ЛР3.1- ЛР3.5 ЛР4.1-ЛР4.4 ЛР 5.1-ЛР5.3 ЛР 6.1-ЛР6.4 ЛР7.1-ЛР7.4 ЛР8.1-ЛР8.3 УУД1.1.1- УУД1.1.5 УУД 1.2.1- УУД 1.2.7 УУД 2.1-2.1.3
	контролировать показатели индивидуального здоровья и функционального состояния организма, использовать их при планировании содержания и направленности самостоятельных занятий кондиционной тренировкой, оценке ее эффективности;		+	+	+					
	планировать системную организацию занятий кондиционной тренировкой, подбирать содержание и контролировать направленность тренировочных воздействий на повышение физической работоспособности и выполнение норм Комплекса "Готов к труду и обороне".		+	+	+					
	выполнять упражнения корригирующей и профилактической направленности, использовать их в режиме учебного дня и системе самостоятельных оздоровительных занятий;		+	+	+					
	выполнять комплексы упражнений из современных систем оздоровительной физической культуры, использовать их для самостоятельных занятий с учетом		+	+	+					

Примечание: Обучающиеся с ОВЗ и (или) инвалидностью по нозологическим группа (А-слабослыщащие, поздноглохшие; Б-слабовидящие; В- с поражениями опорно-двигательного аппарата(ПОДА).

	индивидуальных интересов в физическом развитии и физическом совершенствовании;									
	выполнять упражнения общефизической подготовки, использовать их в планировании кондиционной тренировки;									
	демонстрировать основные технические и тактические действия в игровых видах спорта в условиях учебной и соревновательной деятельности, осуществлять судейство по одному из освоенных видов (футбол, волейбол, баскетбол);									
	демонстрировать приросты показателей в развитии основных физических качеств, результатов в тестовых заданиях Комплекса "Готов к труду и обороне".									
Раздел № 2	**Методические основы обучения различным видам физкультурно-спортивной деятельности**					**8**				
Тема 2.5. Профессионально-прикладная физическая подготовка	**Содержание**									
	В том числе практических занятий					**8**				
	Практические занятия № 1,2,3,4									
	Характеристика профессиональной деятельности: группа труда, рабочее положение, рабочие движения,									ОК1 ОК4 ОК8

Примечание: Обучающиеся с ОВЗ и (или) инвалидностью по нозологическим группа (А-слабослыщащие, поздноглохшие; Б-слабовидящие; В- с поражениями опорно-двигательного аппарата(ПОДА).

	функциональные системы, обеспечивающие трудовой процесс, внешние условия или производственные факторы, профессиональные заболевания. Функциональные пробы.									ЛР 5.1 ЛР 5.2 ЛР 5.3 ЛР 6.1 ЛР 6.2 ЛР 6.3 УУД 2.1-2.1.3
	Освоение комплексов упражнений для производственной гимнастики различных групп профессий (первая, вторая, третья, четвертая группы профессий) ***Теоретический и методико-практический раздел для лиц с ограниченными возможностями здоровья*** 1. Составить профессиограмму по специальности 2. Реферат Профессиональные заболевания избранной профессии 3. Подготовить описание функциональных проб по физической подготовленности 4. Составить комплекс производственной гимнастики для своей группы профессии.		+	+	+					
Основное содержание						**26**				
Учебно-тренировочные занятия						**26**				
Гимнастика						**8**				
Тема 2.8	**Содержание**									
	В том числе практических занятий					**2**				

Примечание: Обучающиеся с ОВЗ и (или) инвалидностью по нозологическим группа (А-слабослыщащие, поздноглохшие; Б-слабовидящие; В- с поражениями опорно-двигательного аппарата(ПОДА).

Основная гимнастика	**Практические занятия №5** 1.Техника безопасности на занятиях гимнастикой. Выполнение строевых упражнений, строевых приёмов: построений и перестроений, передвижений, размыканий и смыканий, поворотов на месте.									ОК1 ОК4 ОК8 ЛР 5.1 ЛР 5.2 ЛР 5.3 ЛР 6.1 ЛР 6.2 ЛР 6.3 ЛР 8.3 УУД 2.1-2.1.3
	2.Выполнение общеразвивающих упражнений без предмета и с предметом; в парах, в группах, на снарядах и тренажерах. Выполнение прикладных упражнений: ходьбы и бега, упражнений в равновесии, лазанье и перелазание, метание и ловля, поднимание и переноска груза, прыжки. ***Теоретический и методико-практический раздел для лиц с ограниченными возможностями здоровья*** 1. Реферат «Техника безопасности на занятиях гимнастикой» 2. Составить комплекс общеразвивающих упражнений без предмета и с предметом; в парах.		+	+	+					
Тема 2.8.1 Акробатика	**Содержание**									
	В том числе практических занятий					**2**				
	Практические занятия №6 1.Освоение акробатических элементов: кувырок вперед, кувырок назад, длинный кувырок,						+			ОК1 ОК4 ОК8

Примечание: Обучающиеся с ОВЗ и (или) инвалидностью по нозологическим группа (А-слабослыщащие, поздноглохшие; Б-слабовидящие; В- с поражениями опорно-двигательного аппарата(ПОДА).

	кувырок через плечо, стойка на лопатках, мост, стойка на руках, стойка на голове и руках, переворот боком «колесо», равновесие «ласточка». ***Теоретический и методико-практический раздел для лиц с ограниченными возможностями здоровья*** 1. Подготовить презентацию по акробатическим элементам: кувырок вперед, кувырок назад, длинный кувырок, кувырок через плечо, стойка на лопатках, мост.		+	+	+					ЛР 5.1 ЛР 5.2 ЛР 5.3 ЛР 6.1 ЛР 6.2 ЛР 6.3 ЛР 8.3 УУД2.1.1-2.1.3
	Содержание									
	В том числе практических занятий					**2**				
	Практические занятия №7 2.Совершенствование акробатической комбинации: ***Теоретический и методико-практический раздел для лиц с ограниченными возможностями здоровья*** 1.Подготовить презентацию по акробатическим элементам:стойка на руках, стойка на голове и руках, переворот боком «колесо», равновесие «ласточка».		+	+	+					ОК1 ОК4 ОК8 ЛР 5.1 ЛР 5.2 ЛР 5.3 ЛР 6.1 ЛР 6.2 ЛР 6.3 ЛР 8.3 УУД2.1.1-2.1.3
	Содержание									
	В том числе практических занятий					**2**				

Примечание: Обучающиеся с ОВЗ и (или) инвалидностью по нозологическим группа (А-слабослыщащие, поздноглохшие; Б-слабовидящие; В- с поражениями опорно-двигательного аппарата(ПОДА).

	Практические занятия №8 3.Акробатическая комбинация – контрольное занятие (последовательность выполнения элементов в акробатической комбинации) **Девушки** И.П. - О.С.: Равновесие на левой (правой) – Шагом правой кувырок вперед ноги скрестно и поворот кругом - Кувырок назад – Перекатом назад стойка на лопатках - Кувырок назад через плечо в упор, стоя на левом (правом) колене, правую (левую) назад. Встать – Переворот боком «колесо». Приставляя правую (левую) прыжок прогнувшись, И.П. **Юноши** И.П. – О.С.: Стойка на руках махом одной и толчком другой (О) – Кувырок вперед – Кувырок вперед в упор присев – Силой, стойка на голове с опорой руками (Д)-Силой опускание в упор лёжа. Толчком ног упор присев. Встать – Мах левой (правой) и переворот боком «колесо» приставляя правую (левую) полуприсед и прыжок прогнувшись, И.П. ***Теоретический и методико-практический раздел для лиц с ограниченными возможностями здоровья*** 1. Внесение результатов в протокол по акробатической комбинации		+	+	+					ОК1 ОК4 ОК8 ЛР 5.1 ЛР 5.2 ЛР 5.3 ЛР 6.1 ЛР 6.2 ЛР 6.3 ЛР 8.3 УУД 2.1-2.1.3
	Содержание					**10**				

Примечание: Обучающиеся с ОВЗ и (или) инвалидностью по нозологическим группа (А-слабослыщащие, поздноглохшие; Б-слабовидящие; В- с поражениями опорно-двигательного аппарата(ПОДА).

Тема 2.9 Спортивные игры (волейбол)	**В том числе практических занятий**					**2**				
	Практические занятия №9 Правила игры в волейбол и техника безопасности при травмах в игровой ситуации. Освоение и совершенствование техники выполнения приёмов игры: стойка игрока, перемещения, подача, передача мяча, приемы мяча снизу двумя руками. Учебная игра ***Теоретический и методико-практический раздел для лиц с ограниченными возможностями здоровья*** 1. Презентация. Правила игры в волейбол и жесты судей. 2. Реферат. Техника безопасности при травмах в игровой ситуации при игре в волейбол.		+	+	+					ОК1 ОК4 ОК8 ЛР 5.1 ЛР 5.2 ЛР 5.3 ЛР 6.1 ЛР 6.2 ЛР 6.3 ЛР 8.3 УУД 2.1-2.1.3
	Содержание									
	В том числе практических занятий					**2**				
	Практические занятия №10 1.Совершенствование техники выполнения приёмов игры. Учебная игра 2.Контрольный норматив – прием и передача мяча двумя руками сверху в парах. Прием мяча с подачи. ***Теоретический и методико-практический раздел для лиц с ограниченными возможностями здоровья*** 1. Презентация. Прием и передача мяча двумя руками сверху и снизу.		+	+	+					ОК1 ОК4 ОК8 ЛР 5.1 ЛР 5.2 ЛР 5.3 ЛР 6.1 ЛР 6.2 ЛР 6.3 ЛР 8.3 УУД 1.2.6-1.2.7

Примечание: Обучающиеся с ОВЗ и (или) инвалидностью по нозологическим группа (А-слабослыщащие, поздноглохшие; Б-слабовидящие; В- с поражениями опорно-двигательного аппарата(ПОДА).

	Содержание									
	В том числе практических занятий					**2**				
	Практические занятия №11 1.Освоение и совершенствование приёмов тактики защиты и нападения. Учебная игра 2.Контрольный норматив – нижняя прямая подача. ***Теоретический и методико-практический раздел для лиц с ограниченными возможностями здоровья*** ***1***. Презентация. Нижняя прямая подача		+	+	+					ОК1 ОК4 ОК8 ЛР 5.1 ЛР 5.2 ЛР 5.3 ЛР 6.1 ЛР 6.2 ЛР 6.3 ЛР 8.3 УУД2.1.1-2.1.3
	Содержание									ОК1 ОК4 ОК8 ЛР 5.1 ЛР 5.2 ЛР 5.3 ЛР 6.1 ЛР 6.2 ЛР 6.3 ЛР 8.3 УУД2.1.1-2.1.3
	В том числе практических занятий					**2**				
	Практические занятия №12 1.Выполнение технико-тактических приёмов в игровой деятельности. Учебная игра в волейбол ***Теоретический и методико-практический раздел для лиц с ограниченными возможностями здоровья*** ***1.*** Реферат. Технико-тактические приёмов в игровой деятельности.		+	+	+					
	Содержание									ОК1 ОК4
	В том числе практических занятий					**2**				

Примечание: Обучающиеся с ОВЗ и (или) инвалидностью по нозологическим группа (А-слабослыщащие, поздноглохшие; Б-слабовидящие; В- с поражениями опорно-двигательного аппарата(ПОДА).

	Практические занятия №13 **1.** Совершенствование технико-тактических приемов игры в волейбол. Учебная игра в волейбол ***Теоретический и методико-практический раздел для лиц с ограниченными возможностями здоровья*** ***1.*** Работа с протоколом и помощь в судействе.		+	+	+					ОК8 ЛР 5.1 ЛР 5.2 ЛР 5.3 ЛР 6.1 ЛР 6.2 ЛР 6.3 ЛР 8.3 УУД 1.2.6-1.2.7
Тема 2.10 Атлетическая гимнастика	**Содержание**					**6**				
	В том числе практических занятий					**2**				
	Практические занятия №14 1.Выполнение упражнений и комплексов упражнений атлетической гимнастики для рук и плечевого пояса, мышц спины и живота, мышц ног с использованием собственного веса. Выполнение упражнений со свободными весами 2. Контрольный норматив- отжимание в упоре лежа (кол-во раз). ***Теоретический и методико-практический раздел для лиц с ограниченными возможностями здоровья*** 1. Составить комплекс упражнений атлетической гимнастики с учетом нозологии		+	+	+					ОК1 ОК4 ОК8 ЛР 5.1 ЛР 5.2 ЛР 5.3 ЛР 6.1 ЛР 6.2 ЛР 6.3 ЛР 8.3 УУД 1.2.6-1.2.7
	Содержание									ОК1 ОК4
	В том числе практических занятий					**2**				

Примечание: Обучающиеся с ОВЗ и (или) инвалидностью по нозологическим группа (А-слабослыщащие, поздноглохшие; Б-слабовидящие; В- с поражениями опорно-двигательного аппарата(ПОДА).

	Практические занятия № 15 1.Выполнение упражнений и комплексов упражнений на силовых тренажерах и кардиотренажерах. ***Теоретический и методико-практический раздел для лиц с ограниченными возможностями здоровья*** 1. Составить и выполнить комплексов упражнений на силовых тренажерах с учетом нозологии.		+	+	+					ОК8 ЛР 5.1 ЛР 5.2 ЛР 5.3 ЛР 6.1 ЛР 6.2 ЛР 6.3 ЛР 8.3 УУД 1.2.6-1.2.7
	Содержание									
	В том числе практических занятий					**2**				
	Практические занятия № 16 1. Круговая тренировка на все группы мышц. 2. Итоговый контроль (КТ№2) (Прием контрольных нормативов: подтягивание или отжимание в упоре лежа, челночный бег 3*10,пресс, прыжок в длину с места, наклон вперед из положения стоя). ***Теоретический и методико-практический раздел для лиц с ограниченными возможностями здоровья*** 1.Реферат. Круговая тренировка.		+	+	+					ОК1 ОК4 ОК8 ЛР 5.1 ЛР 5.2 ЛР 5.3 ЛР 6.1 ЛР 6.2 ЛР 6.3 ЛР 8.3 УУД 2.1-2.1.3 УУД3.2- УУД3.3.3
Консультация						**2**				
Промежуточная аттестация (Дифференцированный зачет)						**2**				

Примечание: Обучающиеся с ОВЗ и (или) инвалидностью по нозологическим группа (А-слабослыщащие, поздноглохшие; Б-слабовидящие; В- с поражениями опорно-двигательного аппарата(ПОДА).

Итого за 2 семестр	**2**				**36**				
Всего	**4**				**68**				
Итого	**72**								

Примечание: Обучающиеся с ОВЗ и (или) инвалидностью по нозологическим группа (А-слабослыщащие, поздноглохшие; Б-слабовидящие; В- с поражениями опорно-двигательного аппарата(ПОДА).

3. УСЛОВИЯ РЕАЛИЗАЦИИ ПРОГРАММЫ ДИСЦИПЛИНЫ

3.1 Материально-техническое обеспечение

3.1. Для реализации программы учебной дисциплины предусмотрены следующие специальные помещения: зал игровых видов спорта (волейбол, баскетбол), тренажерный зал, парковая зона с искусственными и естественными беговыми дорожками.

Кабинет оснащен необходимым для реализации программы учебной дисциплины оборудованием: баскетбольные щиты 6 шт., волейбольная сетка 1шт., встроенная перекладина, шведская (гимнастическая) лестница 6шт., канат.

Технические средства обучения: ПК (ОС Windows XP, Microsoft Office 2007) .

3.2 Учебно-методическое обеспечение

Реализация программы учебной дисциплины осуществляется на основе печатных (электронных) и информационных ресурсов, рекомендуемых для использования в образовательном процессе.

3.2.1 Основные печатные и электронные издания

1. Лях В.И. Физическая культура. Базовый уровень: Учебник / В.И. Лях — Москва: Просвещение, 2025. — 288 с. — ISBN 978-5-09-124949-1. — URL: https://book.ru/book/957959 (дата обращения: 16.03.2026)
2. Лях В.И. Физическая культура. Базовый уровень: учебник для СПО / В.И. Лях. - М.: Просвещение, 2024.

3.2.2 Дополнительные источники

1. Виленский М. Я. Физическая культура: учебник / М. Я. Виленский, А. Г. Горшков. — Москва: КноРус, 2026. — 214 с. — ISBN 978-5-406-15281-2. — URL: https://book.ru/book/959228 (дата обращения: 16.03.2026)
2. Киреева, Е. А., Физическая культура. Практикум: учебное пособие / Е. А. Киреева. — М.: Русайнс, 2024. — 104 с. — URL: https://book.ru/book/951025 (дата обращения: 08.04.2024)
3. Кузнецов В. С. Физическая культура: учебник / В. С. Кузнецов, Г. А. Колодницкий. — Москва: КноРус, 2024. — 256 с. — ISBN 978-5-406-12453-6. — URL: https://book.ru/book/951558 (дата обращения: 16.03.2026)
4. Лисицкая Т. С. Физическая культура и фитнес: учебник / Т. С. Лисицкая. — Москва: КноРус, 2025. — 243 с. — ISBN 978-5-406-13766-6. — URL: https://book.ru/book/955653 (дата обращения: 16.03.2026)
5. Лях В.И. Физическая культура. Базовый уровень: учебник для СПО / В.И. Лях. - М.: Просвещение, 2024.
6. Лях В.И. Физическая культура. 10-11 класс. Учебник. Базовый уровень: Учебник / В.И. Лях — Москва: Просвещение, 2024. — 272 с. — ISBN 978-5-09-116790-0. — URL:
7. Погадаев Г.И. Физическая культура. Футбол для всех. 10-11 классы : Учебник / Г.И. Погадаев — Москва: Просвещение, 2024. — 112 с. — ISBN 978-5-09-124961-3. — URL:

8. Тиханова Е. И., Физическая культура. Практикум: учебно-методическое пособие / Е. И. Тиханова. — М.: Русайнс, 2024. — 96 с.— URL: https://book.ru/book/953983 (дата обращения:
9. Федонов Р. А., Физическая культура: учебник / Р. А. Федонов. — М.: Русайнс, 2024. — 256 с. — ISBN 978-5-466-06892-4. — URL: https://book.ru/book/953982 (дата обращения: 08.04.2024)

3.3 Организация образовательного процесса

3.3.1 Допуск к учебным занятиям по физической культуре

Главными особенностями учебных занятий является:

- Определение медицинских групп для занятий несовершеннолетними физической культурой с учетом состояния здоровья установленный приказом Министерства здравоохранения Российской Федерации от 14 апреля 2025 г№ 211н «Об утверждении порядка прохождения несовершеннолетними профилактических медицинских осмотров, учетной формы n 030-по/у «Карта профилактического медицинского осмотра несовершеннолетнего», порядка ее ведения, а также формы отраслевого статистического наблюдения n 030-по/о «Сведения о профилактических медицинских осмотрах несовершеннолетних», порядка ее заполнения.
- На основании данных медицинского осмотра определяется медицинская группу для занятий физической культурой и оформляет медицинское заключение о допуске к выполнению нормативов ВФСК ГТО.
- К выполнению нормативов ВФСК ГТО допускаются лица, относящиеся к основной медицинской группе для занятий физической культурой. Лица, относящиеся к подготовительной медицинской группе для занятий физической культурой к выполнению нормативов ВФСК ГТО допускаются после дополнительного медицинского осмотра. Лица, относящиеся к специальной медицинской группе "А" и "Б" для занятий физической культурой к выполнению нормативов ВФСК ГТО не допускаются.
- Обучающиеся, не имеющие допуска к занятиям физической культурой, СМГ, полностью освобожденные выполняют теоретический и методико-практический раздел для лиц с ограниченными возможностями здоровья согласно разделам программы.

3.3.2 Организация учебных занятий для инвалидов и лиц с ОВЗ

Обучающиеся с ОВЗ и (или) инвалидностью (А-слабослышащие, позднооглохшие; Б-слабовидящие; В- с поражениями опорно-двигательного аппарата (ПОДА)) выполняют практические занятия с учетом особенностей психофизического развития, индивидуальных возможностей и состояния здоровья.

В зависимости от нозологии обучающегося и степени ограниченности возможностей в соответствии с рекомендациями службы медико-социальной экспертизы или психолого-медико-педагогической комиссии, занятия для студентов с ОВЗ могут быть организованы в следующих видах деятельности:

- реферат;
- сообщение на тему;
- судейство по видам спорта (волейбол, баскетбол, легкая атлетика);
- составление и выполнение комплекса оздоровительных гимнастик (утренней гигиенической, дыхательной, глазодвигательной, мануальной, пальчиковой, коррегирующей, ритмической);
- занятия по настольным, интеллектуальным видам спорта;
- наблюдение занятия по физической культуре (с ведением протокола наблюдения).

- К выполнению нормативов ВФСК ГТО допускаются лица, относящиеся к основной медицинской группе для занятий физической культурой. Лица, относящиеся к подготовительной медицинской группе для занятий физической культурой к выполнению нормативов ВФСК ГТО

(дата обращения: 16.03.2026)

допускаются после дополнительного медицинского осмотра. Лица, относящиеся к специальной медицинской группе "А" и "Б" для занятий физической культурой к выполнению нормативов ВФСК ГТО не допускаются.

— Обучающиеся не имеющие допуска к занятиям физической культурой, СМГ, полностью освобожденные выполняют теоретический и методико-практический раздел для лиц с ограниченными возможностями здоровья согласно разделам программы.

4. КОНТРОЛЬ И ОЦЕНКА РЕЗУЛЬТАТОВ ОСВОЕНИЯ ДИСЦИПЛИНЫ

Контроль и оценка результатов освоения учебной дисциплины осуществляется преподавателем в процессе проведения теоретических и практических занятий, а также выполнению обучающимися индивидуальных заданий.

Текущий контроль.

Текущий контроль индивидуальных образовательных достижений обучающихся проводится преподавателем в рамках теоретических и практических занятий.

Текущий контроль предполагает оценку следующих показателей:

в теоретических знаниях учитывается: глубина, полнота, аргументированность, умение использовать их применительно к конкретным случаям и занятиям физическими упражнениями.

• в практических занятиях:

-результат выполнения контрольного норматива, выражающийся в количественных показателях;

-техника выполнения физических упражнений.

Критерием оценки результатов освоения текущих разделов учебного материала выступают контрольные нормативы проведения, которых описывается в КОС.

Промежуточная аттестация.

Формой промежуточной аттестации за семестр является дифференцированный зачет. Проводиться дифференцированный зачет по теоретическому курсу программы (тестирование).

Для допуска к дифференцированному зачету обучающимся необходимо получить положительные оценки (не ниже удовлетворительно) по каждому практическому разделу программы, освоенному в данном учебном семестре.

По итогу двух семестров выставляется итоговая оценка по нормативам ФВСК «Готов к труду и обороне» соответствующая уровню «Бронзы».

Оценка «отлично» выставляется, если обучающийся выполнил нормативы не менее 7 испытаний (тестов);

оценка «хорошо» ставится при выполнении 5-6 испытаний;

оценка «удовлетворительно» - при выполнении 3-4 испытаний;

оценка «неудовлетворительно» - менее 3 испытаний.

Формы и методы промежуточной аттестации и текущего контроля по учебной дисциплине доводятся до сведения обучающихся не позднее начала двух месяцев от начала обучения по программе.

Результаты обучения			Номер контрольной точки, номера тем в соответствии с	Показатели освоенности компетенций	Формы, методы контроля и оценки
Код ОК, ЛР	Код ПК	Знания, умения			
ОК1 ОК4 ОК8 ЛР5.1-5.3 ЛР6.1-6.3 ЛР8.3 УУД 1.2.1-УУД1.2.4 УУД 2.1-2.1.3 УУД1.2.5-1.2.7 УУД 2.1-2.1.3 УУД 1.3.1-УУД1.3.5 УУД 3.2.1-УУД3.3.3. УУД 3.1.1-УУД3.1.2		У1 У2 У3 У4 У5 У6 ЛР 5.1 ЛР 5.2 ЛР 5.3 ЛР 6.1 ЛР 6.2 ЛР 6.3 ЛР 8.3	КТ№1 Раздел 2 Тема 2.1 Тема 2.2 Тема 2.3 Тема 2.4 Тема 2.6 Тема 2.7	- умеет использовать разнообразные формы и виды физкультурной деятельности для организации здорового образа жизни, активного отдыха и досуга, в том числе в подготовке к выполнению нормативов Всероссийского физкультурно-спортивного комплекса «Готов к труду и обороне» (ГТО); - владеет современными технологиями укрепления и сохранения здоровья, поддержания работоспособности, профилактики заболеваний, связанных с учебной и производственной деятельностью; - владеет основными способами самоконтроля индивидуальных показателей здоровья, умственной и физической работоспособности, динамики физического развития и физических качеств; - владеет физическими упражнениями разной функциональной направленности, использование их в режиме учебной и производственной деятельности с целью профилактики переутомления и сохранения высокой работоспособности; - владеет техническими приемами и двигательными действиями базовых видов спорта, активное применение их в физкультурно-оздоровительной и соревновательной деятельности, в сфере досуга, в профессионально-прикладной сфере; - умеет отслеживать положительную динамику в развитии основных	Практическое задание (контрольные нормативы)

				физических качеств (силы, быстроты, выносливости, гибкости и ловкости)	
ОК1 ОК4 ОК8 ЛР5.1 ЛР5.2 ЛР5.3 ЛР6.1 ЛР6.2 ЛР6.3 ЛР8.3 УУД1.1.1- УУД1.1.5 УУД 1.2.1- УУД 1.2.7 УУД 2.1- 2.1.3 УУД3.2- УУД3.3.3		У1 У2 У3 У4 У5 У6 ЛР 5.1 ЛР 5.2 ЛР 5.3 ЛР 6.1 ЛР 6.2 ЛР 6.3 ЛР 8.3	КТ№2 Раздел1 Тема 1.2 Раздел 2 Тема 2.5 Тема 2.8 Тема 2.8.1 Тема 2.9 Тема 2.10	- умет использовать разнообразные формы и виды физкультурной деятельности для организации здорового образа жизни, активного отдыха и досуга, в том числе в подготовке к выполнению нормативов Всероссийского физкультурно-спортивного комплекса «Готов к труду и обороне» (ГТО); - владеет современными технологиями укрепления и сохранения здоровья, поддержания работоспособности, профилактики заболеваний, связанных с учебной и производственной деятельностью; - владеет основными способами самоконтроля индивидуальных показателей здоровья, умственной и физической работоспособности, динамики физического развития и физических качеств; - владеет физическими упражнениями разной функциональной направленности, использование их в режиме учебной и производственной деятельности с целью профилактики переутомления и сохранения высокой работоспособности; - владеет техническими приемами и двигательными действиями базовых видов спорта, активное применение их в физкультурно-оздоровительной и соревновательной деятельности, в сфере досуга, в профессионально-прикладной сфере; -уметь отслеживать положительную динамику в развитии основных физических качеств (силы, быстроты, выносливости, гибкости и ловкости)	Практическое задание (контрольные нормативы)

Лист актуализации рабочей программы

Дата актуализации программы	Основание проведения актуализации	Содержании изменений и дополнений, вносимых в программу	№ страниц с изменениями, дополнениями	ФИО преподавателя

РАБОЧАЯ ПРОГРАММА УЧЕБНОЙ ДИСЦИПЛИНЫ

ОУП.08 Основы безопасности и защиты Родины

по специальности

23.01.17 Мастер по ремонту и обслуживанию автомобилей

(Технологический профиль)

Форма обучения очная

г. Омск, 2026

Рабочая программа учебной дисциплины (далее УД) разработана на основе Федерального государственного образовательного стандарта СОО (далее ФГОС СОО), примерной программы общеобразовательной учебной дисциплины «Основы безопасности и защиты Родины», основной профессиональной образовательной программы (далее ОПОП) по специальности 23.01.17 Мастер по ремонту и обслуживанию автомобилей.

Организация-разработчик: бюджетное профессиональное образовательное учреждение Омской области «Омский автотранспортный колледж»

Разработчик: Денищенко Анатолий Валерьевич, преподаватель-организатор ОБЗР

Рабочая программа утверждена на заседании ЦМК «Физическая культура. БЖД, ОБЗР».
Протокол № ___ от «___» _____ 2026 года
Председатель ЦМК _____ / В.М. Шрейдер

© Денищенко А.В., 2026

© БПОУ ОО «Омский АТК», 2026

СОДЕРЖАНИЕ

1. ОБЩАЯ ХАРАКТЕРИСТИКА	4
1.1. Цель и место дисциплины в структуре основной образовательной программы	4
1.2. Планируемые результаты освоения дисциплины	6
2. СТРУКТУРА И СОДЕРЖАНИЕ ДИСЦИПЛИНЫ	12
2.1 Трудоемкость освоения дисциплины	12
2.2. Содержание дисциплины	13
3. УСЛОВИЯ РЕАЛИЗАЦИИ ПРОГРАММЫ ДИСЦИПЛИНЫ	28
4. КОНТРОЛЬ И ОЦЕНКА РЕЗУЛЬТАТОВ ОСВОЕНИЯ ДИСЦИПЛИНЫ	29

1. ОБЩАЯ ХАРАКТЕРИСТИКА

1.1. Цель и место дисциплины в структуре основной образовательной программы

Цель дисциплины: «Основы безопасности и защиты Родины»

Дисциплина «Основы безопасности и защиты Родины» является учебным предметом обязательной предметной области «Физическая культура, экология и основы безопасности жизнедеятельности» ФГОС среднего общего образования по специальности 23.01.17 Мастер по ремонту и обслуживанию автомобилей.

Связь с другими учебными дисциплинами: Безопасность жизнедеятельности.

Связь с профессиональными модулями (ПМ): нет

Дисциплина «Основы безопасности и защиты Родины» обеспечивает формирование общих компетенций и личностных результатов по специальности 23.01.17 Мастер по ремонту и обслуживанию автомобилей.

1.2. Планируемые результаты освоения дисциплины.

1.2.1. Перечень формируемых компетенций и личностных результатов

Код и наименование формируемых компетенций	Планируемые образовательные результаты обучения
ОК 01. Выбирать способы решения задач профессиональной деятельности применительно к различным контекстам	Уметь: - распознавать задачу и/или проблему в профессиональном и/или социальном контексте; анализировать задачу и/или проблему и выделять её составные части; определять этапы решения задачи; - выявлять и эффективно искать информацию, необходимую для решения задачи и/или проблемы; составлять план действия; - определять необходимые ресурсы; - владеть актуальными методами работы в профессиональной и смежных сферах; реализовывать составленный план; оценивать результат и последствия своих действий. Знать: -актуальный профессиональный и социальный контекст, в котором приходится работать и жить; - основные источники информации и ресурсы для решения задач и проблем в профессиональном и/или социальном контексте; - алгоритмы выполнения работ в профессиональной и смежных областях; методы работы в профессиональной и смежных сферах; - структуру плана для решения задач; порядок оценки результатов решения задач профессиональной деятельности.
ОК 02. Использовать современные средства поиска, анализа и интерпретации информации, и	Уметь: -определять задачи для поиска информации, планировать процесс поиска, выбирать необходимые источники информации -выделять наиболее значимое в перечне информации, структурировать получаемую информацию, оформлять результаты поиска -оценивать практическую значимость результатов поиска -применять средства информационных технологий для решения

информационные технологии для выполнения задач профессиональной деятельности	профессиональных задач -использовать современное программное обеспечение в профессиональной деятельности -использовать различные цифровые средства для решения профессиональных задач. Знать: -номенклатура информационных источников, применяемых в профессиональной деятельности -приемы структурирования информации -формат оформления результатов поиска информации -современные средства и устройства информатизации, порядок их применения -программное обеспечение в профессиональной деятельности, в том числе цифровые средства
ОК 03. Планировать и реализовывать собственное профессиональное и личностное развитие, предпринимательскую деятельность в профессиональной сфере, использовать знания по финансовой грамотности в различных жизненных ситуациях	Уметь: - определять актуальность нормативно-правовой документации в профессиональной деятельности -применять современную научную профессиональную терминологию -определять и выстраивать траектории профессионального развития и самообразования -выявлять достоинства и недостатки коммерческой идеи -определять инвестиционную привлекательность коммерческих идей в рамках профессиональной деятельности, выявлять источники финансирования -презентовать идеи открытия собственного дела в профессиональной деятельности -определять источники достоверной правовой информации -составлять различные правовые документы -находить интересные проектные идеи, грамотно их формулировать и документировать -оценивать жизнеспособность проектной идеи, составлять план проекта. Знать: -содержание актуальной нормативно-правовой документации -современная научная и профессиональная терминология -возможные траектории профессионального развития и самообразования -основы предпринимательской деятельности, правовой и финансовой грамотности -правила разработки презентации -основные этапы разработки и реализации проекта
ОК 04. Эффективно взаимодействовать и работать в коллективе и команде	Уметь: - организовывать работу коллектива и команды взаимодействовать с коллегами, руководством, клиентами в ходе профессиональной деятельности. Знать: - психологические основы деятельности коллектива психологические особенности личности
ОК 07. Содействовать сохранению	Уметь: -соблюдать нормы экологической безопасности -определять направления ресурсосбережения в рамках профессиональной

окружающей среды, ресурсосбережению, применять знания об изменении климата, принципы бережливого производства, эффективно действовать в чрезвычайных ситуациях мирного и военного времени	деятельности по специальности -организовывать профессиональную деятельность с соблюдением принципов бережливого производства -организовывать профессиональную деятельность с учетом знаний об изменении климатических условий региона -эффективно действовать в чрезвычайных ситуациях Знать: -правила экологической безопасности при ведении профессиональной деятельности -основные ресурсы, задействованные в профессиональной деятельности -пути обеспечения ресурсосбережения -принципы бережливого производства -основные направления изменения климатических условий региона -правила поведения в чрезвычайных ситуациях

1.2.2. Результаты освоения элементов компетенций по учебной дисциплине (в соответствии с ФГОС СОО).

Предметные результаты:

Знать	З 1. Основы законодательства Российской Федерации, обеспечивающие национальную безопасность и защиту населения от внешних и внутренних угроз; сформированность представлений о государственной политике в области обеспечения государственной и общественной безопасности, защиты населения и территорий от чрезвычайных ситуаций различного характера; З 2. Задачи и основные принципы организации Единой системы предупреждения и ликвидации последствий чрезвычайных ситуаций, прав и обязанностей гражданина в этой области; права и обязанности гражданина в области гражданской обороны; порядок действий по сигналам гражданской обороны; З 3. Правила безопасного поведения и способы их применения в собственном поведении; З 4. Источники опасности в различных ситуациях (в быту, транспорте, общественных местах, в природной среде, в социуме, в цифровой среде); владение основными способами предупреждения опасных ситуаций; знание порядка действий в экстремальных и чрезвычайных ситуациях; З 5. О важности соблюдения правил дорожного движения всеми участниками движения, правил безопасности на транспорте. Знание правил безопасного поведения на транспорте. умение применять их на практике, знание о порядке действий в опасных, экстремальных и чрезвычайных ситуациях на транспорте; З 6. Общие правила безопасного поведения в общественных местах, характеризовать их влияние на безопасность; действия, которые минимизируют риски попадания в толпу, давку, и о действиях, которые позволяют минимизировать риск получения травмы в случае попадания в толпу, давку; З 7. О способах безопасного поведения в природной среде; порядок действий при чрезвычайных ситуациях природного характера; сформированность представлений об

	экологической безопасности, ценности бережного отношения к природе, разумного природопользования; З 8. Владение основами медицинских знаний: владение приемами оказания первой помощи при неотложных состояниях, инфекционных и неинфекционных заболеваний, сохранения психического здоровья; сформированность представлений о здоровом образе жизни и его роли в сохранении психического и физического здоровья, негативного отношения к вредным привычкам; знания о необходимых действиях при чрезвычайных ситуациях биолого-социального и военного характера; умение применять табельные и подручные средства для само- и взаимопомощи; З 9. Основы безопасного, конструктивного общения; З 10. Знания о способах безопасного поведения в цифровой среде; З 11. Об опасности и негативном влиянии на жизнь личности, общества, государства деструктивной идеологии, в том числе экстремизма, терроризма; понимание роли государства в противодействии терроризму; порядок действий при объявлении разного уровня террористической опасности и действий при угрозе или в случае террористического акта, проведении контртеррористической операции; З 12. Роль России в современном мире; угрозы военного характера; роль Вооруженных Сил Российской Федерации в обеспечении защиты государства; формирование представления о военной службе; элементы начальной военной подготовки; требования безопасности при обращении со стрелковым оружием; виды, предназначение, тактико-технические характеристики и общее устройство беспилотных летательных аппаратов (БПЛА).
Уметь	У 1. Объяснять права и обязанности граждан Российской Федерации в области безопасности в условиях чрезвычайных ситуаций мирного и военного времени; У 2. Действовать при сигнале "Внимание всем!", в том числе при химической и радиационной опасности; У 3. Объяснять смысл понятий "опасность", "безопасность", "риск (угроза)", "культура безопасности", "опасная ситуация", "чрезвычайная ситуация", объяснять их взаимосвязь; У 4. Оценивать риски получения бытовых травм; иметь навыки первой помощи при бытовых отравлениях; У 5. Иметь навыки оказания первой помощи, навыки пользования огнетушителем; У 6. Действовать при угрозе или в случае террористического акта, пожара в общественном месте. У 7. Указывать причины и признаки возникновения природных пожаров; характеризовать источники экологических угроз, обосновывать влияние человеческого фактора на риски их возникновения; У 8. Иметь навыки применения алгоритма первой помощи; У 9. Различать опасные явления в социальном взаимодействии, в том числе криминогенного характера; предупреждать опасные явления и противодействовать им; У 10. Распознавать опасности в цифровой среде (в том числе криминогенного характера, опасности вовлечения в деструктивную деятельность) и противодействовать им; У 11. Различать приемы вовлечения в деструктивные сообщества, экстремистскую и

	террористическую деятельность и противодействовать им; У 12. Выполнять строевые приемы в движении без оружия; определять характерные конструктивные особенности образцов стрелкового оружия на примере автоматов Калашникова АК-74 и АК-12; выполнять неполную разборку и сборку АК; выполнять снаряжение магазина АК; выполнять прицеливание и стрельбу из пневматической винтовки.

Метапредметные результаты:

Межпредметные понятия	Связь с БЖ.
Познавательные УУД 1	**1.1 базовые логические действия**: 1.1.1 устанавливать существенный признак или основания для сравнения, классификации и обобщения; 1.1.2 выявлять закономерности и противоречия в рассматриваемых явлениях; 1.1.3 самостоятельно формулировать и актуализировать проблему, рассматривать ее всесторонне; определять цели деятельности, задавать параметры и критерии их достижения; 1.1.4 вносить коррективы в деятельность, оценивать соответствие результатов целям, оценивать риски последствий деятельности; 1.1.5 развивать креативное мышление при решении жизненных проблем. 1.1.6 разрабатывать план решения проблемы с учетом анализа имеющихся материальных и нематериальных ресурсов; **1.2 базовые исследовательские действия:** 1.2.1 владеть навыками учебно-исследовательской и проектной деятельности, навыками разрешения проблем; 1.2.2 овладение видами деятельности по получению нового знания, его интерпретации, преобразованию и применению в различных учебных ситуациях, в том числе при создании учебных и социальных проектов; 1.2.3 формирование научного типа мышления, владение научной терминологией, ключевыми понятиями и методами; 1.2.4 выявлять причинно-следственные связи и актуализировать задачу, выдвигать гипотезу ее решения, находить аргументы для доказательства своих утверждений, задавать параметры и критерии решения; 1.2.5 анализировать полученные в ходе решения задачи результаты, критически оценивать их достоверность, прогнозировать изменение в новых условиях; 1.2.6 уметь переносить знания в познавательную и практическую области жизнедеятельности; уметь интегрировать знания из разных учебных предметов; осуществлять целенаправленный поиск переноса средств и способов действия в профессиональную среду; 1.2.7 способность и готовность к самостоятельному поиску методов решения практических задач, применению различных методов познания; - ставить и формулировать собственные задачи в образовательной деятельности и жизненных ситуациях; ставить проблемы и задачи, допускающие альтернативные решения. выдвигать новые идеи, предлагать оригинальные подходы и решения; - разрабатывать план

	решения проблемы с учетом анализа имеющихся материальных и нематериальных ресурсов; 1.2.8 давать оценку новым ситуациям, оценивать приобретенный опыт; **1.3 работа с информацией** 1.3.1 владеть навыками получения информации из источников разных типов, самостоятельно осуществлять поиск, анализ, систематизацию и интерпретацию информации различных видов и форм представления; 1.3.2 создавать тексты в различных форматах с учетом назначения информации и целевой аудитории, выбирая оптимальную форму представления и визуализации; 1.3.3 оценивать достоверность, легитимность информации, ее соответствие правовым и морально-этическим нормам; 1.3.4 использовать средства информационных и коммуникационных технологий в решении когнитивных, коммуникативных и организационных задач с соблюдением требований эргономики, техники безопасности, гигиены, ресурсосбережения, правовых и этических норм, норм информационной безопасности; 1.3.5 владеть навыками распознавания и защиты информации, информационной безопасности личности.
Коммуникативные УУД 2	**2.1 общение** 2.1.1осуществлять коммуникации во всех сферах жизни; 2.1.2 развернуто и логично излагать свою точку зрения с использованием языковых средств. 2.1.3 аргументированно вести диалог, уметь смягчать конфликтные ситуации; владеть различными способами общения и взаимодействия; 2.1.4 распознавать невербальные средства общения, понимать значение социальных знаков, распознавать предпосылки конфликтных ситуаций и смягчать конфликты; **3.1 совместная деятельность** 3.1.1 понимать и использовать преимущества командной и индивидуальной работы; 3.1.2-выбирать тематику и методы совместных действий с учетом общих интересов, и возможностей каждого члена коллектива; 3.1.3 принимать цели совместной деятельности, организовывать и координировать действия по ее достижению: составлять план действий, распределять роли с учетом мнений участников, обсуждать результаты совместной работы; 3.1.4 оценивать качество вклада своего и каждого участника команды в общий результат по разработанным критериям; -предлагать новые проекты, оценивать идеи с позиции новизны, оригинальности, практической значимости; 3.1.5 координировать и выполнять работу в условиях реального, виртуального и комбинированного взаимодействия; 3.1.6 осуществлять позитивное стратегическое поведение в различных ситуациях; проявлять творчество и воображение, быть инициативным.
Регулятивные УУД 3	**3.1 самоорганизация** 3.1.1самостоятельно осуществлять познавательную деятельность, выявлять проблемы, ставить и формулировать собственные задачи в

	образовательной деятельности и жизненных ситуациях; 3.1.2 самостоятельно составлять план решения проблемы с учетом имеющихся ресурсов, собственных возможностей и предпочтений; -делать осознанный выбор, аргументировать его, брать ответственность за решение; -оценивать приобретенный опыт; -способствовать формированию и проявлению широкой эрудиции в разных областях знаний; 3.1.3 давать оценку новым ситуациям; 3.1.4-расширять рамки учебного предмета на основе личных предпочтений; 3.1.5постоянно повышать свой образовательный и культурный уровень; **3.2самоконтроль** 3.2.1 давать оценку новым ситуациям, вносить коррективы в деятельность, оценивать соответствие результатов целям; 3.2.2 владеть навыками познавательной рефлексии как осознанием совершаемых действий и мыслительных процессов, их результатов и оснований; - использовать приемы рефлексии для оценки ситуации, выбора верного решения; - уметь оценивать риски и своевременно принимать решения по их снижению; 3.3.3 эмоциональный интеллект, предполагающий сформированность: саморегулирования, включающего самоконтроль, умение принимать ответственность за свое поведение, способность адаптироваться к эмоциональным изменениям и проявлять гибкость, быть открытым новому; внутренней мотивации, включающей стремление к достижению цели и успеху, оптимизм, инициативность, умение действовать, исходя из своих возможностей. **3.3 принятие себя и других людей** 3.3.1принимать себя, понимая свои недостатки и достоинства; 3.3.2 принимать мотивы и аргументы других при анализе результатов деятельности; -3.3.3признавать свое право и право других на ошибки; 3.3.4 развивать способность понимать мир с позиции другого человека **4.4 эмоциональный интеллект, предполагающий сформированность:** 4.1.1 самосознания, включающего способность понимать свое эмоциональное состояние, видеть направления развития собственной эмоциональной сферы, быть уверенным в себе; 4.1.2 саморегулирования, включающего самоконтроль, умение принимать ответственность за свое поведение, способность адаптироваться к эмоциональным изменениям и проявлять гибкость, быть открытым новому; 4.1.3 внутренней мотивации, включающей стремление к достижению цели и успеху, оптимизм, инициативность, умение действовать, исходя из своих возможностей; 4.1.4эмпатии, включающей способность понимать эмоциональное состояние других, учитывать его при осуществлении коммуникации, способность к сочувствию и сопереживанию; 4.1.5 социальных навыков, включающих способность выстраивать отношения с другими людьми, заботиться, проявлять интерес и разрешать

	конфликты;

Личностные результаты:

ЛР 1. Гражданское воспитание	
ЛР 1.1	сформированность гражданской позиции обучающегося как активного и ответственного члена российского общества;
ЛР 1.2	осознание своих конституционных прав и обязанностей, уважение закона и правопорядка;
ЛР 1.3	принятие традиционных национальных, общечеловеческих гуманистических и демократических ценностей;
ЛР 1.4	готовность противостоять идеологии экстремизма, национализма, ксенофобии, дискриминации по социальным, религиозным, расовым, национальным признакам;
ЛР 1.5	готовность вести совместную деятельность в интересах гражданского общества, участвовать в самоуправлении в образовательной организации;
ЛР 1.6	умение взаимодействовать с социальными институтами в соответствии с их функциями и назначением;
ЛР 1.7	готовность к гуманитарной и волонтерской деятельности;
ЛР 2. Патриотическое воспитание	
ЛР 2.1	сформированность российской гражданской идентичности, патриотизма, уважения к своему народу, чувства ответственности перед Родиной, гордости за свой край, свою Родину, свой язык и культуру, прошлое и настоящее многонационального народа России;
ЛР 2.2	ценностное отношение к государственным символам, историческому и природному наследию, памятникам, традициям народов России, достижениям России в науке, искусстве, спорте, технологиях, труде;
ЛР 2.3	идейную убежденность, готовность к служению и защите Отечества, ответственность за его судьбу;
ЛР 3. Духовно-нравственное воспитание	
ЛР 3.1	осознание духовных ценностей российского народа;
ЛР 3.2	сформированность нравственного сознания, этического поведения;
ЛР 3.3	способность оценивать ситуацию и принимать осознанные решения, ориентируясь на морально-нравственные нормы и ценности;
ЛР 3.4	осознание личного вклада в построение устойчивого будущего;
ЛР 3.5	ответственное отношение к своим родителям, созданию семьи на основе осознанного принятия ценностей семейной жизни в соответствии с традициями народов России;
ЛР 4. Эстетическое воспитание	
ЛР 4.1	эстетическое отношение к миру, включая эстетику быта, научного и технического творчества, спорта, труда, общественных отношений;
ЛР 4.2	способность воспринимать различные виды искусства, традиции и творчество своего и других народов, ощущать эмоциональное воздействие искусства;
ЛР 4.3	убежденность в значимости для личности и общества отечественного и мирового искусства, этнических культурных традиций и народного творчества;
ЛР 4.4	готовность к самовыражению в разных видах искусства, стремление проявлять качества творческой личности;
ЛР 5. Физическое воспитание	
ЛР 5.1	сформированность здорового и безопасного образа жизни, ответственного отношения к своему здоровью;
ЛР 5.2	потребность в физическом совершенствовании, занятиях спортивно-

	оздоровительной деятельностью;
ЛР5.3	активное неприятие вредных привычек и иных форм причинения вреда физическому и психическому здоровью;
ЛР 6. Трудовое воспитание	
ЛР 6.1	готовность к труду, осознание приобретенных умений и навыков, трудолюбие;
ЛР 6.2	готовность к активной деятельности технологической и социальной направленности; способность инициировать, планировать и самостоятельно выполнять такую деятельность;
ЛР 6.3	интерес к различным сферам профессиональной деятельности, умение совершать осознанный выбор будущей профессии и реализовывать собственные жизненные планы;
ЛР 6.4	готовность и способность к образованию и самообразованию на протяжении всей жизни;
ЛР 7. Экологическое воспитание	
ЛР 7.1	сформированность экологической культуры, понимание влияния социально-экономических процессов на состояние природной и социальной среды, осознание глобального характера экологических проблем;
ЛР 7.2	планирование и осуществление действий в окружающей среде на основе знания целей устойчивого развития человечества;
ЛР 7.3	активное неприятие действий, приносящих вред окружающей среде;
ЛР 7.4	умение прогнозировать неблагоприятные экологические последствия предпринимаемых действий, предотвращать их;
ЛР 7.5	расширение опыта деятельности экологической направленности.
ЛР 8. Ценности научного познания	
ЛР 8.1	сформированность мировоззрения, соответствующего современному уровню развития науки и общественной практики, основанного на диалоге культур, способствующего осознанию своего места в поликультурном мире;
ЛР 8.2	совершенствование языковой и читательской культуры как средства взаимодействия между людьми и познанием мира;
ЛР 8.3	осознание ценности научной деятельности; готовность осуществлять проектную и исследовательскую деятельность индивидуально и в группе.

2. СТРУКТУРА И СОДЕРЖАНИЕ УЧЕБНОЙ ДИСЦИПЛИНЫ

2.1. Трудоемкость освоения дисциплины

Наименование составных частей дисциплины	**Объем в часах**	**В т.ч. в форме практ. подготовки**
Учебные занятия, в том числе:	**64**	**44**
теоретическое обучение	20	0
практическая подготовка (*практикум, практическая работа, лабораторная работа и т.д. при наличии*)	44	44
консультации *(при наличии)*	**2**	**2**
Промежуточная аттестация (дифференцированный зачет)	**2**	**2**
Всего	**68**	**48**

2.2. Содержание дисциплины

Наименование разделов и тем	**Содержание учебного материала, практических и лабораторных занятий, *курсовая работа (проект)***	**Объем, ак. ч. / в том числе в форме практической подготовки, ак. ч.**		**Коды компетенций, формированию которых способствует элемент программы**
		теоретическое обучение	**практическая подготовка**	
Раздел 1. Безопасное и устойчивое развитие личности, общества, государства		**2**	**2**	
Тема 1.1 Государственная и общественная безопасность	Российская Федерация в современном мире. Правовая основа обеспечения национальной безопасности. Принципы обеспечения национальной безопасности. Реализация национальных приоритетов как условие обеспечения национальной безопасности и устойчивого развития Российской Федерации. Взаимодействие личности, государства и общества в реализации национальных приоритетов. Государственные службы обеспечения безопасности, их роль и сфера ответственности, порядок взаимодействия с ними. Общественные институты и их место в системе обеспечения безопасности жизни и здоровья населения	2		ОК 01; ОК 02; ОК 03, ОК 04, ОК 07 З 1, У 1 ЛР 1-ЛР 8 УУД 1
Тема 1.2 Роль личности, общества и государства в предупреждении и ликвидации чрезвычайных ситуаций	Единая государственная система предупреждения и ликвидации чрезвычайных ситуаций (РСЧС), структура, режимы функционирования. Территориальный и функциональный принцип организации РСЧС. Её задачи и примеры их решения. Права и обязанности граждан в области защиты от чрезвычайных ситуаций. Задачи гражданской обороны. Права и обязанности граждан Российской Федерации в области гражданской обороны. ***В том числе:*** **Практическое занятие № 1. Права и обязанности граждан в области защиты от чрезвычайных ситуаций.**		2	ОК 01; ОК 02; ОК 03, ОК 04, ОК 07, З 2, У 2 ЛР 1-ЛР 8 УУД 1

Раздел 2 Культура безопасности жизнедеятельности в современном обществе		**2**		
Тема 2.1 Современные представления о культуре безопасности	Понятие «культура безопасности», его значение в жизни человека, общества и государства. Соотношение понятий «опасность», «безопасность», «риск» (угроза). Соотношение понятий «опасная ситуация», «чрезвычайная ситуация». Представление об уровнях взаимодействия человека и окружающей среды. Понятие «виктимность», «виктимное поведение», «безопасное поведение». Общие принципы (правила) безопасного поведения. Индивидуальный, групповой, общественно-государственный уровень решения задачи обеспечения безопасности. Влияние действий и поступков человека на его безопасность и благополучие. Действия, позволяющие предвидеть опасность. Действия, позволяющие избежать опасности. Действия в опасной и чрезвычайной ситуации.	2		ОК 01; ОК 02; ОК 03, ОК 04, ОК 07, З 3, У 3 ЛР 1-ЛР 8 УУД 1
Раздел 3. Безопасность в быту		**2**	**2**	
Тема 3.1. Источники опасности в быту. Профилактика и первая помощь при отравлениях и травмах	*Источники опасности в быту, их классификация.* Общие правила безопасного поведения. Причины и профилактика бытовых отравлений. Первая помощь, порядок действий в экстренных случаях в ситуациях бытового отравления. Предупреждение бытовых травм. Правила безопасного поведения в ситуациях, связанных с опасностью получить травму (спортивные занятия, использование различных инструментов, стремянок, лестниц и другое). Первая помощь при ушибах переломах, кровотечениях. *Пожарная безопасность в быту.* Основные правила пожарной безопасности в быту. Термические и химические ожоги. Основные правила безопасного поведения при обращении и газовыми и электрическими приборами. Последствия электротравмы. Порядок проведения сердечно-легочной реанимации. Первая помощь при ожогах.	2		ОК 01; ОК 02; ОК 03, ОК 04, ОК 07, З 4, У 4 ЛР 1-ЛР 8 УУД 1
Тема 3.2. Безопасное поведение в местах общего пользования	Правила безопасного поведения в местах общего пользования (подъезд, лифт, придомовая территория, детская площадка, площадка для выгула собак и др.). Коммуникация с соседями. Меры по предупреждению преступлений. Правила безопасного поведения в ситуации коммунальной аварии. Порядок вызова аварийных служб и взаимодействие с ними.		2	ОК 01; ОК 02; ОК 03, ОК 04, ОК 07 З 4, У 4 ЛР 1-ЛР 8

	В том числе: **Практическое занятие № 2. Правила безопасного поведения с ситуации коммунальной аварии.**			УУД 1 УУД3
Раздел 4. Безопасность на транспорте		**2**	**2**	
Тема 4.1. Безопасность дорожного движения	История появления правил дорожного движения и причины их изменчивости. Риск-ориентированный подход к обеспечению безопасности на транспорте. Безопасность пешехода в разных условиях (движение по обочине; движение в тёмное время суток; движение с использованием средств индивидуальной мобильности). Порядок действий при дорожно-транспортных происшествиях разного характера (при отсутствии пострадавших; с одним или несколькими пострадавшими; при опасности возгорания; с большим количеством участников)	2		ОК 01; ОК 02; ОК 03, ОК 04, ОК 07, З 5, У 5 ЛР 1-ЛР 8 УУД 1 УУД3
Тема 4.2. Правила безопасного поведения на разных видах транспорта	Основные источники опасности на железнодорожном транспорте. Правила безопасного поведения. Порядок действий при возникновении опасной или чрезвычайной ситуации. Основные источники опасности в метро. Правила безопасного поведения. Порядок действий при возникновении опасной или чрезвычайной ситуации. Основные источники опасности на водном транспорте. Правила безопасного поведения. Порядок действий при возникновении опасной или чрезвычайной ситуации. Основные источники опасности на авиационном транспорте. Правила безопасного поведения. Порядок действий при возникновении опасной или чрезвычайной ситуации. ***В том числе:*** **Практическое занятие № 3. Безопасность транспорта и поведение людей в экстремальных условиях.**		2	ОК 01; ОК 02; ОК 03, ОК 04, ОК 07, З 5, У 5 ЛР 1-ЛР 8 УУД 1 УУД3
Раздел 5. Безопасность в общественных местах		**2**	**2**	
Тема 5.1. Опасности социально-психологического характера	Общественные места и их классификация. Основные источники опасности в общественных местах закрытого и открытого типа. Общие правила безопасного поведения. Опасности в общественных местах социально-психологического характера (возникновение толпы и давки; проявление агрессии; криминальные ситуации; случаи, когда потерялся человек – ребенок, взрослый, пожилой человек, человек с ментальными нарушениями и т.п.)	2		ОК 01; ОК 02; ОК 03, ОК 04, ОК 07, З 6, У 6 ЛР 1-ЛР 8 УУД 1

				УУД3
Тема 5.2. Действия при угрозе или совершении террористического акта, пожара в общественных местах, обрушении конструкций	Меры безопасности и порядок поведения при угрозе, в условиях совершения террористического акта. Порядок действий при угрозе возникновения пожара в различных общественных местах, на объектах с массовым пребыванием людей (лечебные, образовательные, культурные, торгово-развлекательные учреждения). Меры безопасности и порядок действий при угрозе обрушения зданий и отдельных конструкций. ***В том числе:*** **Практическое занятие № 4. Правила поведения в ситуации террористического акта, пожара в общественных местах.**		2	ОК 01; ОК 02; ОК 03, ОК 04, ОК 07, З 6, У 6 ЛР 1-ЛР 8 УУД 1 УУД3
Раздел 6. Безопасность в природной среде			**4**	
Тема 6.1. Основные правила безопасного поведения в природной среде	Источники опасности в природной среде. Основные правила безопасного поведения в лесу, в горах, на водоёмах. Общие правила безопасности в походе. Особенности обеспечения безопасности в лыжном походе. Особенности обеспечения безопасности в водном походе. Особенности обеспечения безопасности в горном походе. Ориентирование на местности. Карты, традиционные и современные средства навигации (компас, GPS). Порядок действий в случаях, когда человек потерялся в природной среде. Сооружение убежища. Получение воды и питания. Способы защиты от перегрева и переохлаждения в разных природных условиях. Первая помощь при перегревании, переохлаждении. ***В том числе:*** **Практическое занятие № 5. Природные чрезвычайные ситуации: правила поведения.**		2	ОК 01; ОК 02; ОК 03, ОК 04, ОК 07 З 7, У 7 ЛР 1-ЛР 8 УУД 1 УУД3
Тема 6.2. Природные чрезвычайные ситуации	Природные чрезвычайные ситуации. Общие правила поведения в чрезвычайных ситуациях природного характера (предвидеть; избежать опасности; действовать: прекратить или минимизировать воздействие опасных факторов; дождаться помощи). Природные пожары. Возможности прогнозирования и предупреждения. Правила безопасного поведения. Последствия природных пожаров для людей и окружающей среды. Опасные геологические явления и процессы: землетрясения, извержение вулканов, оползни, сели, камнепады. Опасные гидрологические явления и процессы: наводнения, паводки, половодья, цунами, сели, лавины. Опасные метеорологические явления и процессы: бури, ливни, град, мороз, жара. Чрезвычайные ситуации экологического характера, возможности прогнозирования, предупреждение.		2	ОК 01; ОК 02; ОК 03, ОК 04, ОК 07 З 7, У 7 ЛР 1-ЛР 8 УУД 1

	В том числе: **Практическое занятие № 6. Классификация чрезвычайных ситуаций.**			
Раздел 7. Основы медицинских знаний. Оказание первой помощи			**6**	
Тема 7.1. Факторы, влияющие на здоровье человека. Инфекционные заболевания	Понятия «здоровье», «охрана здоровья», «здоровый образ жизни», «лечение», «профилактика». Биологические, социально-экономические, экологические (геофизические), психологические факторы, влияющие на здоровье человека. Составляющие здорового образа жизни: сон, питание, физическая активность, психологическое благополучие. Общие представления об инфекционных заболеваниях. Механизм распространения и способы передачи инфекционных заболеваний. Чрезвычайные ситуации биолого-социального характера. Меры профилактики и защиты. Роль вакцинации. Национальный календарь профилактических прививок. Вакцинация по эпидемиологическим показаниям. Значение изобретения вакцины для человечества. ***В том числе:*** **Практическое занятие № 7. Инфекционные заболевания.**		2	ОК 01; ОК 02; ОК 03, ОК 04, ОК 07 З 8, У 8 ЛР 1-ЛР 8 УУД 1 УУД3
Тема 7.2. Неинфекционные заболевания: факторы риска и меры профилактики	Неинфекционные заболевания. Самые распространённые неинфекционные заболевания. Факторы риска возникновения сердечно-сосудистых заболеваний. Факторы риска возникновения онкологических заболеваний. Факторы риска возникновения заболеваний дыхательной системы. Факторы риска возникновения эндокринных заболеваний. Меры профилактики неинфекционных заболеваний. Роль диспансеризации в профилактике неинфекционных заболеваний. Признаки угрожающих жизни и здоровью состояний, требующие вызова скорой медицинской помощи (инсульт, сердечный приступ, острая боль в животе, эпилепсия, кровотечения и др.). Состояния, при которых оказывается первая помощь. Основные правила оказания первой помощи. ***В том числе:*** **Практическое занятие № 8. Военные медики: война и медицина.**		2	ОК 01; ОК 02; ОК 03, ОК 04, ОК 07 З 8, У 8 ЛР 1-ЛР 8 УУД 1 УУД3
Тема 7.3. Психическое здоровье и психологическое благополучие	Психическое здоровье и психологическое благополучие. Критерии психического здоровья и психологического благополучия. Основные факторы, влияющие на психическое здоровье и психологическое благополучие. Основные направления сохранения и укрепления психического здоровья (раннее выявление психических расстройств; минимизация влияния хронического стресса: оптимизация условий жизни, работы, учёбы; профилактика злоупотребления алкоголя		2	ОК 01; ОК 02; ОК 03, ОК 04, ОК 07 З 8, У 8 ЛР 1-ЛР 8 УУД 1

	и употребления наркотических средств; помощь людям, перенёсшим психотравмирующую ситуацию). Меры, направленные на сохранение и укрепление психического здоровья. ***В том числе:*** **Практическое занятие № 9. Способы позитивного функционирования личности.**			УУД3
Раздел 8. Безопасность в социуме			**4**	
Тема 8.1. Конфликты и способы их разрешения	Понятие «конфликт». Стадии развития конфликта. Конфликты в межличностном общении; конфликты в малой группе. Факторы способствующие и препятствующие эскалации конфликта. Способы поведения в конфликте. Деструктивное и агрессивное поведение. Конструктивное поведение в конфликте. Роль регуляции эмоций при разрешении конфликта, виды эмоциональной регуляции. Способы разрешения конфликтных ситуаций. Основные формы участия третьей стороны в процессе урегулирования и разрешения конфликта. Ведение переговоров при разрешении конфликта. Опасные проявления конфликтов. Способы противодействия проявлению насилия. ***В том числе:*** **Практическое занятие № 10. Способы разрешения конфликтов.**		2	ОК 01; ОК 02; ОК 03, ОК 04, ОК 07 З 9, У 9 ЛР 1-ЛР 8 УУД 2
Тема 8.2. Конструктивные и деструктивные способы психологического воздействия	Определение понятия «общение». особенности общения людей, принципы и показатели эффективного общения. Общие представления о понятиях «социальная группа», «большая группа», «малая группа». Способы психологического воздействия. Психологическое влияние в малой группе. Положительные и отрицательные стороны конформизма. Эмпатия и уважение к партнёру (партнёрам) по общению как основа коммуникации. Убеждающая коммуникация. Этапы убеждения. Подчинение и сопротивление влиянию. Манипуляция в общении. Цели, технологии и способы противодействия. Манипулятивное воздействие в группе. Манипулятивные приёмы. Манипуляция и мошенничество. Психологическое влияние в больших группах. Способы воздействия на человека в большой группе (заражение; убеждение; внушение; подражание). Деструктивные и псевдопсихологические технологии. Противодействие вовлечению молодёжи в противозаконную и антиобщественную деятельность. ***В том числе:*** **Практическое занятие № 11. Тренинг эффективного общения.**		2	ОК 01; ОК 02; ОК 03, ОК 04, ОК 07 З 9, У 9 ЛР 1-ЛР 8 УУД 2
Раздел 9. Безопасность в информационном пространстве			**2**	

Тема 9.1. Безопасность в цифровой среде	*Безопасность в цифровой среде.* Понятия «цифровая среда», «цифровой след». Влияние цифровой среды на жизнь человека. Приватность, персональные данные. «Цифровая зависимость», её признаки и последствия. Опасности и риски цифровой среды, их источники. Правила безопасного поведения в цифровой среде. Кража персональных данных, паролей. Мошенничество, правила защиты от мошенников. Правила безопасного использования устройств и программ. *Опасности, связанные с коммуникацией в цифровой среде.* Поведенческие риски в цифровой среде и их причины. Опасные персоны, имитация близких социальных отношений. Неосмотрительное поведение и коммуникация в Сети как угроза для будущей жизни и карьеры. Травля в Сети, методы защиты от травли. Деструктивные сообщества и деструктивный контент в цифровой среде, их признаки. Механизмы вовлечения в деструктивные сообщества. Вербовка, манипуляция, воронки вовлечения. Радикализация деструктива. Профилактика и противодействие вовлечению в деструктивные сообщества. Правила коммуникации в цифровой среде. *Достоверность информации в цифровой среде.* Источники информации. Проверка на достоверность. «Информационный пузырь», манипуляция сознанием, пропаганда. Фальшивые аккаунты, вредные советчики, манипуляторы. Понятие «фейк», цели и виды, распространение фейков. Правила и инструменты для распознавания фейковых текстов и изображений. Понятие прав человека в цифровой среде, их защита. Ответственность за действия в Интернете. Запрещённый контент. Защита прав в цифровом пространстве. ***В том числе:*** **Практическое занятие № 12. Способы проверки достоверности информации.**		2	ОК 01; ОК 02; ОК 03, ОК 04, ОК 07 З 10, У 10 ЛР 1-ЛР 8 УУД 2
Итого за 1 семестр		**10**	**24**	
Раздел 10. Основы противодействия экстремизму и терроризму		**2**		
Тема 10.1. Экстремизм и терроризм как угроза устойчивого развития общества	*Экстремизм и терроризм как угроза устойчивого развития общества.* Понятия «экстремизм» и «терроризм», их взаимосвязь. Варианты проявления экстремизма, возможные последствия. Преступления террористической направленности, их цель, причины, последствия. Опасность вовлечения в экстремистскую и террористическую деятельность: способы и признаки. Предупреждение и противодействие вовлечению в экстремистскую и террористическую деятельность. *Правила безопасного поведения при угрозе и совершении террористического акта.*	2		ОК 01; ОК 02; ОК 03, ОК 04, ОК 07 З 11, У 11 ЛР 1-ЛР 8 УУД 2 УУД 3

	Противодействие экстремизму и терроризму: Правовые основы противодействия экстремизму и терроризму в Российской Федерации. Основы государственной системы противодействия экстремизму и терроризму, ее цели, задачи, принципы. Права и обязанности граждан и общественных организаций в области противодействия экстремизму и терроризму			
Раздел 11. Основы военной подготовки		**8**	**12**	
Тема 11.1. Оборона страны как обязательное условие благополучного развития страны	Роль Вооружённых Сил Российской Федерации и других войск, воинских формирований и органов повышения мобилизационной готовности Российской Федерации в обеспечении национальной безопасности. Воинские звания и военная форма одежды. Сущность единоначалия. Командиры (начальники) и подчинённые. Старшие и младшие. Приказ (приказание), порядок его отдачи и выполнения. Особенности прохождение службы по призыву, освоение военно-учетных специальностей. Особенности прохождение службы по контракту. Организация подготовки офицерских кадров для ВС РФ, МВД России, ФСБ России, МЧС России. Военно-учебные заведение и военно-учебные центры	2		ОК 01; ОК 02; ОК 03, ОК 04, ОК 07 З 12, У 12 ЛР 1-ЛР 8 УУД 3
Тема 11.2. Боевые традиции ВС. Символы воинской чести.	Понятия: патриотизм, Родина, честь, совесть, мораль, воинский долг. Боевое товарищество. Боевое знамя, Знамя воинской части, Знамя Победы. Понятия ритуал, воинский ритуал. Виды воинских ритуалов. Церемониал воинских ритуалов: «Приведение к Военной присяге», «Вручение Боевого Знамени воинской части».	2		ОК 01; ОК 02; ОК 03, ОК 04, ОК 07 З 12, У 12 УУД 3
Тема 11.3. Функции и основные задачи, структура современных ВС РФ.	Понятие ВС РФ. Комплектование и руководство ВС. Функции и основные задачи ВС. Приоритетные направления военно-технического обеспечения безопасности России. Структура ВС.	2		ОК 01; ОК 02; ОК 03, ОК 04, ОК 07 З 12, У 12 ЛР 1-ЛР 8 УУД 3

Тема 11.4. Виды, назначение и характеристики современного оружия	Стрелковое оружие. Назначение и тактико-технические характеристики современных видов стрелкового оружия (АК-12, ПЯ, ПЛ). Перспективы и тенденции развития современного стрелкового оружия. ***В том числе:*** **Практическое занятие № 13. Изучение современных видов техники и вооружения ВС РФ.**		2	ОК 01; ОК 02; ОК 03, ОК 04, ОК 07 З 12, У 12 ЛР 1-ЛР 8 УУД 3
Тема 11.5. Беспилотные системы и радиосвязь	История возникновения и развития беспилотных авиасистем (БАС). Виды, предназначение, тактико-технические характеристики и общее устройство беспилотных летательных аппаратов (БПЛА). Способы боевого применения БПЛА. Конструктивные особенности БПЛА квадрокоптерного типа. Морские беспилотные аппараты (автономные необитаемые подводные аппараты (АНПА), безэкипажные катеры (БЭК). История возникновения и развития радиосвязи. Радиосвязь, назначение и основные требования. Предназначение, общее устройство и тактикотехнические характеристики переносных радиостанций.	2		ОК 01; ОК 02; ОК 03, ОК 04, ОК 07 З 12, У 12 УУД 3
Тема 11.6. Строевая подготовка.	Строй и управление им. Виды строя. Строевые приемы и движение без оружия. Воинское приветствие. ***В том числе:*** **Практическое занятие № 14. Отработка строевых приемов и движения без оружия.**		2	ОК 01; ОК 02; ОК 03, ОК 04, ОК 07 З 12, У 12 ЛР 1-ЛР 8
Тема 11.7. Огневая подготовка.	Назначение и боевые свойства АК 74. Устройство АК 74. Неполная разборка и сборка автомата. Уход за автоматом. Снаряжение магазина патронами. Правила изготовки для стрельбы из автомата. Меры безопасности при проведении стрельб. ***В том числе:*** **Практическое занятие № 15. Изучение материальной части АК-74.** **Практическое занятие № 16. Неполная разборка и сборка АК 74.** **Практическое занятие № 17. Снаряжение магазина АК-74 патронами.** **Практическое занятие № 18. Выполнение учебной стрельбы из пневматической винтовки.**		8	ОК 01; ОК 02; ОК 03, ОК 04, ОК 07 З 12, У 12 ЛР 1-ЛР 8 УУД 3
Профессионально ориентированное содержание (содержание прикладного модуля)			**8**	
Прикладной модуль: Раздел 1.	Обзорная экскурсия на предприятия или объекты экономики региона. ***Теоретическая часть обзорной экскурсии (виртуальная экскурсия***): Изучаемая отрасль (по профессии или специальности) в России, ее перспективы и развитие. Объекты		2	ОК 01; ОК 02; ОК 03, ОК 04, ОК 07

Особенности профессиональной деятельности в рамках получаемой специальности или профессии, потенциальные опасности и их последствия	экономики страны, региона, изучаемой направленности. Сфера профессиональной деятельность, родственные профессии, классификация профессии, требования к индивидуальным особенностям специалиста, медицинские противопоказания, требования к профессиональной подготовке, область применения, требуемое профобразование, карьерный рост. ***Практическая часть обзорной экскурсии (место проведения):*** Условия труда, профессиональные риски, опасные и вредные производственные факторы, Методы уменьшения опасностей на рабочем месте, выбор средств индивидуальной и коллективной защиты. Типовые отраслевые нормы выдачи средств индивидуальной. ***В том числе:*** **Практическое занятие № 19. Экскурсия на предприятие.**			З 12, У 12 ЛР 1-ЛР 8 УУД 3
Прикладной модуль: Раздел 2. Мероприятия и алгоритм оказания первой помощи при возникновении несчастного случая на производстве	Первая помощь, история возникновения скорой медицинской помощи и первой помощи. Состояния, при которых оказывается первая помощь. Оказания первой помощи в сложных случаях (травма глаза, «сложные кровотечения», иные несчастные случаи на производстве). Первая помощь с использованием подручных средств, первая помощь при нескольких травмах одновременно. Действия при прибытии скорой медицинской помощи. ***В том числе:*** **Практическое занятие № 20. Универсальный алгоритм оказания первой помощи.**		2	ОК 01; ОК 02; ОК 03, ОК 04, ОК 07 З 12, У 12 ЛР 1-ЛР 8 УУД 3
Прикладной модуль: Раздел 3. Знакомство с повседневным бытом военнослужащих	Тематическая экскурсия с показом учебных классов, казармы, специальной военной техники, посещение музея части. (прим: Экскурсия в Военный комиссариат в рамках акции «Есть такая профессия - Родину защищать», «День призывника»; организация встреч с представителями воинских частей, участниками СВО). ***В том числе:*** **Практическое занятие № 21. Экскурсия в воинскую часть.**		4	ОК 01; ОК 02; ОК 03, ОК 04, ОК 07 З 12, У 12 ЛР 1-ЛР 8 УУД 3
	Консультация		**2**	
	Промежуточная аттестация (Дифференцированный зачёт)		**2**	
	Итого за 2 семестр	**10**	**24**	
	Всего		**68**	

3. УСЛОВИЯ РЕАЛИЗАЦИИ ПРОГРАММЫ ДИСЦИПЛИНЫ

3.1. Материально-техническое обеспечение

Для реализации программы дисциплины предусмотрены следующие специальные помещения: учебные кабинеты 501 «Безопасность жизнедеятельности. Стрелковый тир» и 502 «Безопасность жизнедеятельности», удовлетворяющие требованиям Санитарно-эпидемиологических правил и нормативов (СанПиН 2.4.2 № 178-02)

Кабинеты оснащены необходимым для реализации программы учебной дисциплины оборудованием: 30 рабочих мест, 15 столов, 30 стульев, 1 классная доска, рабочее место для преподавателя и техническими средствами обучения: ПК (ОС Windows 10, Microsoft Office 2010), телевизор.

3.2. Учебно-методическое обеспечение

Реализация программы дисциплины осуществляется на основе печатных (электронных) и информационных ресурсов, рекомендуемых для использования в образовательном процессе.

Основные печатные издания:

1. Шойгу Ю.С. Основы безопасности жизнедеятельности. Базовый уровень. В 2 ч. Часть 1.: Учебник / Ю.С. Шойгу, О.В. Белинская, Ю.С. Шойгу; под. ред. В.К. Ащаулов — Москва: Просвещение, 2025. — 224 с. — ISBN 978-5-09-124934-7. — URL: https://book.ru/book/958091 (дата обращения: 16.03.2026)

2. Шойгу Ю.С. Основы безопасности жизнедеятельности. Базовый уровень. В 2 ч. Часть 2: Учебник / Ю.С. Шойгу, Е.Н. Байбарина, Ю.С. Шойгу; под. ред. В.А. Зуев — Москва: Просвещение, 2025. — 253 с. — ISBN 978-5-09-124935-4. — URL: https://book.ru/book/957922 (дата обращения: 16.03.2026)

Дополнительные печатные издания:

1. Косолапова Н.В. Безопасность жизнедеятельности: учебник (СПО)/ Н.В. Косолапова, Н.А. Прокопенко. - М.: Академия, 2023. – 192 с.

2. Основы безопасности и защиты Родины: учебное пособие / М. Р. Алимов, А. В. Вилков, Д. А. Дворяшин [и др.]. — Москва: Русайнс, 2026. — 507 с. — ISBN 978-5-466-09591-3. — URL: https://book.ru/book/959021 (дата обращения: 06.04.2026)

3. Тебенькова, Е. А. Основы безопасности и защиты Родины. Практикум : учебное пособие / Е. А. Тебенькова. — Москва: КноРус, 2026. — 180 с. — ISBN 978-5-406-16099-2. — URL: https://book.ru/book/962219 (дата обращения: 06.04.2026)

4. Тебенькова, Е. А. Основы безопасности и защиты Родины с методикой преподавания: учебник / Е. А. Тебенькова. — Москва: КноРус, 2026. — 254 с. — ISBN 978-5-406-15722-0. — URL: https://book.ru/book/961102 (дата обращения: 06.04.2026)

5. Шойгу Ю.С. Основы безопасности жизнедеятельности. Базовый уровень: учебник для СПО. В 2 ч., Ч: 1 / Ю.С. Шойгу, О.В. Белинская, В.К. Ащаулов и др; под ред. Ю.С. Шойгу. - М.: Просвещение, 2024. – 224 с.

6. Шойгу Ю.С. Основы безопасности жизнедеятельности. Базовый уровень: учебник для СПО. В 2 ч., Ч: 2 / Ю.С. Шойгу, О.В. Белинская, В.К. Ащаулов и др; под ред. Ю.С. Шойгу. - М.: Просвещение, 2024. – 253 с.

Периодические издания:

1. Основы безопасности жизнедеятельности: информационно-методическое издание для преподавателей/ МЧС России.- 2022-2026.

Электронные издания (электронные ресурсы):

1. Безопасность жизнедеятельности: практикум для СПО / составители С. М. Гребенкин, В. А. Майнингер. — Москва: Ай Пи Ар Медиа, 2023. — 87 с. — ISBN 978-5-4497-2205-8. — Текст: электронный // Цифровой образовательный ресурс IPR SMART: [сайт]. — URL: https://www.iprbookshop.ru/131103.html.

2. Косолапова Н.В. Безопасность жизнедеятельности: ЭУМК: учебное издание / Косолапова Н.В., Прокопенко Н.А., Побежимова Е. Л. - Москва: Академия, 2023. - (Профессии среднего профессионального образования). - Текст: электронный. - URL: https://academia-moscow.ru/catalogue/5540/692259.

3. Мисюк, М. Н. Основы медицинских знаний: учебник и практикум для среднего профессионального образования / М. Н. Мисюк. — 4-е изд., перераб. и доп. — Москва: Издательство Юрайт, 2024. — 379 с. — (Профессиональное образование). — ISBN 978-5-534-17442-7. — Текст: электронный // Образовательная платформа Юрайт [сайт]. — URL: https://urait.ru/bcode/536769.

4. Микрюков, В. Ю., Основы военной службы: учебник / В. Ю. Микрюков, В. Г. Шамаев. — Москва : КноРус, 2023. — 505 с. — ISBN 978-5-406-10496-5. — URL: https://book.ru/book/945216. — Текст : электронный.

5. Михаилиди, А. М. Безопасность жизнедеятельности и охрана труда на производстве : учебное пособие для СПО / А. М. Михаилиди. — 2-е изд. — Саратов: Профобразование, 2024. — 120 с. — ISBN 978-5-4488-1333-7. — Текст: электронный // Электронный ресурс цифровой образовательной среды СПО PROFобразование : [сайт]. — URL: https://profspo.ru/books/137705.

4. Резчиков, Е. А. Безопасность жизнедеятельности: учебник для среднего профессионального образования / Е. А. Резчиков, А. В. Рязанцева. — 3-е изд., перераб. и доп. — Москва : Издательство Юрайт, 2024. — 639 с. — (Профессиональное образование). — ISBN 978-5-534-17400-7. — Текст: электронный // Образовательная платформа Юрайт [сайт]. — URL: https://urait.ru/bcode/542696.

6. Родионова, О. М. Медико-биологические основы безопасности. Охрана труда: учебник для среднего профессионального образования / О. М. Родионова, Е. В. Аникина, Б. И. Лавер, Д. А. Семенов. — 3-е изд., перераб. и доп. — Москва: Издательство Юрайт, 2024. — 599 с. — (Профессиональное образование). — ISBN 978-5-534-17182-2. — Текст: электронный // Образовательная платформа Юрайт [сайт]. — URL: https://urait.ru/bcode/538055.

7. Суворова, Г. М. Методика обучения безопасности жизнедеятельности: учебное пособие для среднего профессионального образования / Г. М. Суворова, В. Д. Горичева. — 2-е изд., испр. и доп. — Москва: Издательство Юрайт, 2024. — 212 с. — (Профессиональное образование). — ISBN 978-5-534-09079-6. — Текст: электронный // Образовательная платформа Юрайт [сайт]. — URL: https://urait.ru/bcode/538524.

8. Суворова, Г. М. Психологические основы безопасности: учебник и практикум для среднего профессионального образования / Г. М. Суворова. — 2-е изд., испр. и доп. — Москва: Издательство Юрайт, 2023. — 183 с. — (Профессиональное образование). — ISBN 978-5-534-09277-6. — Текст: электронный // Образовательная платформа Юрайт [сайт]. — URL: https://urait.ru/bcode/513805.

9.Официальный сайт МЧС РФ [Электронный ресурс] - URL: http://www.mchs.gov.ru.

4. КОНТРОЛЬ И ОЦЕНКА РЕЗУЛЬТАТОВ ОСВОЕНИЯ ДИСЦИПЛИНЫ

Контроль и оценка результатов освоения дисциплины осуществляется преподавателем в процессе проведения текущего контроля и промежуточной аттестации.

Текущий контроль индивидуальных образовательных достижений – демонстрируемых обучающимися знаний, умений и навыков проводится посредством двух контрольных точек в процессе проведения письменного опроса и тестирования, проведение которых описывается в КОС.

Обучение по программе учебной дисциплины завершается промежуточной аттестацией в форме дифференцированного зачета.

Для текущего контроля и промежуточной аттестации создаются фонды контрольно-оценочных средств (КОС), которые включают в себя педагогические контрольно-измерительные материалы, процедуру проведения контроля, предназначенные для определения соответствия (или несоответствия) индивидуальных образовательных достижений основным показателям оценки результатов подготовки.

Результаты обучения			Номер контрольной точки, номера тем в соответствии с тематическим планированием	Критерии оценки	Формы, методы контроля и оценки
Код ОК, ЛР	Код ПК	Знания, умения			
ОК 01; ОК 02; ОК 03, ОК 04, ОК 07 ЛР 1-ЛР 8 УУД 1.2.1-УУД1.2.4 УУД 2.1-2.1.3 УУД1.2.5-1.2.7 УУД 2.1-	-	З 1-З 7	КТ№ 1 Разделы 1, 2, 3, 4, 5, 6	Знает основные понятия о здоровье и здоровом образе жизни, факторы, влияющие на здоровье, факторы, разрушающие здоровье, факторы, влияющие на репродуктивное здоровье человека. Анализирует влияние двигательной активности на здоровье человека. Определяет основные формы закаливания, их влияние на здоровье человека. Обосновывает последствия влияния алкоголя на здоровье человека и социальные последствия употребления алкоголя.	Письменный опрос

2.1.3 УУД 1.3.1-УУД1. 3.5 УУД 3.2.1-УУД3. 3.3. УУД 3.1.1-УУД3. 1.2				Анализирует влияние неблагоприятной окружающей среды на здоровье человека.	
		У 1-У 7		Составляет режим дня, выявлять условия обеспечения рационального питания. Моделирует социальные последствия пристрастия к наркотикам. Моделирует ситуации по организации безопасности дорожного движения. Моделирует ситуации по применению правил сохранения и укрепления здоровья.	
ОК 01; ОК 02; ОК 03, ОК 04, ОК 07 ЛР 1-ЛР 8 УУД1. 1.1-УУД1. 1.5 УУД 1.2.1-УУД 1.2.7 УУД 2.1-2.1.3 УУД3. 2-УУД3. 3.3	-	З 8-З 11	КТ№ 2 Разделы 7, 8, 9, 10	Знает правила поведения в условиях чрезвычайных ситуаций природного и техногенного характера и других угрозах; основные задачи государственных служб по защите населения и территорий от чрезвычайных ситуаций природного и техногенного характера; современные средства поражения и организацию защиты от них; правовые основы защиты населения РФ предназначение, структуру и задачи РСЧС; предназначение, структуру и задачи гражданской обороны;	Тестирование
		У 8-У 11		Умеет пользоваться средствами индивидуальной и коллективной защиты.	
ОК 01; ОК 02; ОК 03, ОК 04, ОК 07 ЛР 1-ЛР 8 УУД 1.2.1-УУД1.	-	З 12	Дифференцированный зачёт Раздел 11	Знать понятия о воинской обязанности; основные виды военно-профессиональной деятельности; особенности прохождения военной службы по призыву и контракту, альтернативной гражданской службы; требования, предъявляемые военной службой к уровню	Тестирование

2.4 УУД 2.1-2.1.3 УУД1.2.5-1.2.7 УУД 2.1-2.1.3 УУД 1.3.1-УУД1.3.5 УУД 3.2.1-УУД3.3.3. УУД 3.1.1-УУД3.1.2 УУД1.1.1-УУД1.1.5 УУД 1.2.1-УУД 1.2.7 УУД 2.1-2.1.3 УУД3.2-УУД3.3.3				подготовленности призывника; требования к военнослужащему; организацию поступления в военные учебные заведения; боевые традиции, символы воинской чести и ритуалы ВС РФ; историю создания Вооруженных сил России; организационную структуру ВС РФ.	
		У 12		Умеет оценивать уровень своей подготовленности и осуществлять осознанное самоопределение по отношению к военной службе; Выполняет неполную разборку и сборку АК; прицеливание и стрельбу из пневматической винтовки.	

Лист актуализации рабочей программы

Дата внесения изменений	Основание проведения актуализации	Содержании изменений и дополнений, вносимых в программу	№ страниц с изменениями, дополнениями	ФИО преподавателя

РАБОЧАЯ ПРОГРАММА ДИСЦИПЛИНЫ

ОУП.09 Химия

по профессии

23.01.17 Мастер по ремонту и обслуживанию автомобилей

технологический профиль обучения

очная форма обучения

г. Омск, 2026

Рабочая программа учебной дисциплины (далее УД) разработана на основе Федерального государственного образовательного стандарта СОО (далее ФГОС СОО), примерной программы общеобразовательной учебной дисциплины **«Химия»**, основной профессиональной образовательной программы (далее ОПОП) по профессии **23.01.17 Мастер по ремонту и обслуживанию автомобилей.**

Организация-разработчик: бюджетное профессиональное образовательное учреждение Омской области «Омский автотранспортный колледж»

Разработчик: Кашленко Ирина Валерьевна, преподаватель

Рабочая программа утверждена на заседании ЦМК «Общеобразовательные, общие гуманитарные и социально-экономические дисциплины»

Протокол №____ от «____»_____ 2026 года

Председатель ЦМК «Общеобразовательные, общие гуманитарные и социально-экономические дисциплины» _____/Вахитова В.А.

© Кашленко Ирина Валерьевна, 2026

© БПОУ ОО «Омский АТК», 2026

СОДЕРЖАНИЕ

1. ОБЩАЯ ХАРАКТЕРИСТИКА	4
1.1. Цель и место дисциплины в структуре основной образовательной программы	4
1.2. Планируемые результаты освоения дисциплины	4
2. СТРУКТУРА И СОДЕРЖАНИЕ ДИСЦИПЛИНЫ	14
2.1. Трудоемкость освоения дисциплины	14
2.2. Содержание дисциплины	14
3. УСЛОВИЯ РЕАЛИЗАЦИИ ПРОГРАММЫ ДИСЦИПЛИНЫ	31
3.1. Материально-техническое обеспечение	31
3.2. Учебно-методическое обеспечение	31
4. КОНТРОЛЬ И ОЦЕНКА РЕЗУЛЬТАТОВ ОСВОЕНИЯ ДИСЦИПЛИНЫ	33

1. ОБЩАЯ ХАРАКТЕРИСТИКА

1.1 Цель и место учебной дисциплины в структуре основной профессиональной образовательной программы

Цель дисциплины «Химия» - формирование системы химических знаний как важнейшей составляющей естественно-научной картины мира, в основе которой лежат ключевые понятия, фундаментальные законы и теории химии, освоение языка науки, усвоение и понимание сущности доступных обобщений мировоззренческого характера, ознакомление с историей их развития и становления; формирование и развитие представлений о научных методах познания веществ и химических реакций, необходимых для приобретения умений ориентироваться в мире веществ и химических явлений, имеющих место в природе, в практической и повседневной жизни; развитие умений и способов деятельности, связанных с наблюдением и объяснением химического эксперимента, соблюдением правил безопасного обращения с веществами.

Дисциплина «Химия» является обязательной частью общеобразовательного цикла учебного плана ОПОП по профессии 23.01.17 Мастер по ремонту и обслуживанию автомобилей.

Связь с другими учебными дисциплинами: биология, физика, основы безопасной жизнедеятельности.

Дисциплина «Химия» обеспечивает формирование профессиональных компетенций, общих компетенций и личностных результатов по профессии 23.01.17 Мастер по ремонту и обслуживанию автомобилей.

Особое значение дисциплина имеет при формировании и развитии ОК02. Осуществлять поиск, анализ и интерпретацию информации, необходимой для выполнения задач профессиональной деятельности.

1.2 Планируемые результаты освоения дисциплины

1.2.1. Перечень формируемых компетенций и личностных результатов

Код и наименование формируемых компетенций	Планируемые результаты освоения
ОК01. Выбирать способы решения задач профессиональной деятельности применительно к различным контекстам	**Личностные результаты должны отражать в части:** **трудового воспитания:** – готовность к труду, осознание ценности мастерства, трудолюбие; – готовность к активной деятельности технологической и социальной направленности, способность инициировать, планировать и самостоятельно выполнять такую деятельность; – интерес к различным сферам профессиональной деятельности. **Метапредметные результаты должны отражать:** **Овладение универсальными учебными познавательными действиями:** **а) базовые логические действия**: – самостоятельно формулировать и актуализировать проблему, рассматривать ее всесторонне;

	– устанавливать существенный признак или основания для сравнения, классификации и обобщения; – определять цели деятельности, задавать параметры и критерии их достижения; – выявлять закономерности и противоречия в рассматриваемых явлениях; – вносить коррективы в деятельность, оценивать соответствие результатов целям, оценивать риски последствий деятельности. **б) базовые исследовательские действия:** – владеть навыками учебно-исследовательской и проектной деятельности, навыками разрешения проблем; – выявлять причинно-следственные связи и актуализировать задачу, выдвигать гипотезу ее решения, находить аргументы для доказательства своих утверждений, задавать параметры и критерии решения; – анализировать полученные в ходе решения задачи результаты, критически оценивать их достоверность, прогнозировать изменение в новых условиях; уметь переносить знания в познавательную и практическую области жизнедеятельности.
ОК02. Использовать современные средства поиска, анализа и интерпретации информации и информационные технологии для выполнения задач профессиональной деятельности	**Личностные результаты должны отражать в части:** **ценности научного познания:** – сформированность мировоззрения, соответствующего современному уровню развития науки и общественной практики, основанного на диалоге культур, способствующего осознанию своего места в поликультурном мире; – совершенствование языковой и читательской культуры как средства взаимодействия между людьми и познания мира. **Метапредметные результаты должны отражать:** **Овладение универсальными учебными познавательными действиями:** **в) работа с информацией:** – владеть навыками получения информации из источников разных типов, самостоятельно осуществлять поиск, анализ, систематизацию и интерпретацию информации различных видов и форм представления; – создавать тексты в различных форматах с учетом назначения информации и целевой аудитории, выбирая оптимальную форму представления и визуализации; – оценивать достоверность, легитимность информации, ее соответствие правовым и морально-этическим нормам; владеть навыками распознавания и защиты информации, информационной безопасности личности.
ОК04. Эффективно взаимодействовать и работать в коллективе и команде	**Личностные результаты должны отражать в части:** **гражданского воспитания:** – готовность вести совместную деятельность в интересах гражданского общества; – умение взаимодействовать с социальными институтами в соответствии с их функциями и назначением. **Метапредметные результаты должны отражать:** **Овладение универсальными коммуникативными действиями:**

	б) совместная деятельность: – понимать и использовать преимущества командной и индивидуальной работы; – принимать цели совместной деятельности, организовывать и координировать действия по ее достижению: составлять план действий, распределять роли с учетом мнений участников обсуждать результаты совместной работы. **Овладение универсальными регулятивными действиями:** **г) принятие себя и других людей:** – принимать мотивы и аргументы других людей при анализе результатов деятельности; – признавать свое право и право других людей на ошибки; развивать способность понимать мир с позиции другого человека.
ОК07. Содействовать сохранению окружающей среды, ресурсосбережению, применять знания об изменении климата, принципы бережливого производства, эффективно действовать в чрезвычайных ситуациях	**Личностные результаты должны отражать в части:** **экологического воспитания:** – сформированность экологической культуры, понимание влияния социально-экономических процессов на состояние природной и социальной среды, осознание глобального характера экологических проблем; – планирование и осуществление действий в окружающей среде на основе знания целей устойчивого развития человечества; – активное неприятие действий, приносящих вред окружающей среде; – умение прогнозировать неблагоприятные экологические последствия предпринимаемых действий, предотвращать их. **Метапредметные результаты должны отражать:** **Овладение универсальными учебными познавательными действиями:** **в) работа с информацией:** использовать средства информационных и коммуникационных технологий в решении когнитивных, коммуникативных и организационных задач с соблюдением требований эргономики, техники безопасности, гигиены, ресурсосбережения, правовых и этических норм, норм информационной безопасности.

1.2.2. Результаты освоения элементов компетенций по учебной дисциплине (в соответствии с ФГОС СОО).

Предметные результаты:

Знать	З1. сформированность представлений: о химической составляющей естественнонаучной картины мира, роли химии в познании явлений природы, в формировании мышления и культуры личности, ее функциональной грамотности, необходимой для решения практических задач и экологически обоснованного отношения к своему здоровью и природной среде; З2. систему химических знаний, которая включает: основополагающие понятия (химический элемент, атом, электронная оболочка атома, s-, p-, d-электронные орбитали атомов, ион, молекула, валентность, электроотрицательность, степень окисления, химическая связь, моль, молярная масса, молярный объем, углеродный скелет, функциональная группа, радикал, изомерия, изомеры, гомологический ряд, гомологи, углеводороды, кислород- и азотсодержащие соединения, биологически

	активные вещества (углеводы, жиры, белки), мономер, полимер, структурное звено, высокомолекулярные соединения, кристаллическая решетка, типы химических реакций (окислительно-восстановительные, экзо-и эндотермические, реакции ионного обмена), раствор, электролиты, неэлектролиты, электролитическая диссоциация, окислитель, восстановитель, скорость химической реакции, химическое равновесие), теории и законы (теория химического строения органических веществ А.М. Бутлерова, теория электролитической диссоциации, периодический закон Д.И. Менделеева, закон сохранения массы), закономерности, символический язык химии, фактологические сведения о свойствах, составе, получении и безопасном использовании важнейших неорганических и органических веществ в быту и практической деятельности человека; З3. систему знаний методами научного познания веществ и химических явлений (наблюдение, измерение, эксперимент, моделирование); З4. сформированность представлений: о химической составляющей естественнонаучной картины мира, роли химии в познании явлений природы, в формировании мышления и культуры личности, ее функциональной грамотности, необходимой для решения практических задач и экологически обоснованного отношения к своему здоровью и природной среде.
Уметь	У1. выявлять характерные признаки и взаимосвязь изученных понятий, применять соответствующие понятия при описании строения и свойств неорганических и органических веществ и их превращений; выявлять взаимосвязь химических знаний с понятиями и представлениями других естественнонаучных предметов; У2. использовать наименования химических соединений международного союза теоретической и прикладной химии и тривиальные названия важнейших веществ (этилен, ацетилен, глицерин, фенол, формальдегид, уксусная кислота, глицин, угарный газ, углекислый газ, аммиак, гашеная известь, негашеная известь, питьевая сода и других), составлять формулы неорганических и органических веществ, уравнения химических реакций, объяснять их смысл; подтверждать характерные химические свойства веществ соответствующими экспериментами и записями уравнений химических реакций; У3. устанавливать принадлежность изученных неорганических и органических веществ к определенным классам и группам соединений, характеризовать их состав и важнейшие свойства; определять виды химических связей (ковалентная, ионная, металлическая, водородная), типы кристаллических решеток веществ; классифицировать химические реакции; У4. проводить расчеты по химическим формулам и уравнениям химических реакций с использованием физических величин, характеризующих вещества с количественной стороны: массы, объема (нормальные условия) газов, количества вещества; использовать системные химические знания для принятия решений в конкретных жизненных ситуациях, связанных с веществами и их применением; У5. проводить расчеты по химическим формулам и уравнениям химических реакций с использованием физических величин, характеризующих вещества с количественной стороны: массы, объема (нормальные условия) газов, количества вещества; использовать системные химические знания для принятия решений в конкретных жизненных ситуациях, связанных с веществами и их применением; У6. планировать и выполнять химический эксперимент (превращения органических веществ при нагревании, получение этилена и изучение его свойств, качественные реакции на альдегиды, крахмал, уксусную кислоту; денатурация белков при нагревании, цветные реакции белков; проводить реакции ионного обмена, определять среду водных растворов, качественные реакции на сульфат-, карбонат- и хлорид-анионы, на катион аммония; решать экспериментальные задачи по темам "Металлы" и

	"Неметаллы") в соответствии с правилами техники безопасности при обращении с веществами и лабораторным оборудованием; представлять результаты химического эксперимента в форме записи уравнений соответствующих реакций и формулировать выводы на основе этих результатов; У7. анализировать химическую информацию, получаемую из разных источников (средств массовой информации, сеть Интернет и другие); У8. планировать и выполнять химический эксперимент (превращения органических веществ при нагревании, получение этилена и изучение его свойств, качественные реакции на альдегиды, крахмал, уксусную кислоту; денатурация белков при нагревании, цветные реакции белков; проводить реакции ионного обмена, определять среду водных растворов, качественные реакции на сульфат-, карбонат- и хлорид-анионы, на катион аммония; решать экспериментальные задачи по темам "Металлы" и "Неметаллы") в соответствии с правилами техники безопасности при обращении с веществами и лабораторным оборудованием; представлять результаты химического эксперимента в форме записи уравнений соответствующих реакций и формулировать выводы на основе этих результатов; У9. соблюдать правила экологически целесообразного поведения в быту и трудовой деятельности в целях сохранения своего здоровья и окружающей природной среды; учитывать опасность воздействия на живые организмы определенных веществ, понимая смысл показателя предельной допустимой концентрации.

Метапредметные результаты:

Межпредметные понятия	Общие естественно-научные понятия: явление, научный факт, гипотеза, закон, теория, анализ, синтез, классификация, периодичность, наблюдение, измерение, эксперимент, моделирование. Физика: материя, энергия, масса, атом, электрон, молекула, энергетический уровень, вещество, тело, объем, агрегатное состояние вещества, физические величины и единицы их измерения. Биология: клетка, организм, биосфера, обмен веществ в организме, фотосинтез, биологически активные вещества (белки, углеводы, жиры, ферменты). География: минералы, горные породы, полезные ископаемые, топливо, ресурсы. Технология: пищевые продукты, основы рационального питания, моющие средства, лекарственные и косметические препараты, материалы из искусственных и синтетических волокон.
Познавательные УУД	1.1 Базовые логические действия: 1.1.1 устанавливать существенный признак или основания для сравнения, классификации и обобщения; 1.1.2 выявлять закономерности и противоречия в рассматриваемых явлениях; 1.1.3 самостоятельно формулировать и актуализировать проблему, всесторонне ее рассматривать; определять цели деятельности, задавая параметры и критерии их достижения, соотносить результаты деятельности с поставленными целями; 1.1.4 вносить коррективы в деятельность, оценивать соответствие результатов целям, оценивать риски последствий деятельности;

	1.1.5 развивать креативное мышление при решении жизненных проблем. 1.1.6 использовать при освоении знаний приемы логического мышления - выделять характерные признаки понятий и устанавливать их взаимосвязь, использовать соответствующие понятия для объяснения отдельных фактов и явлений; 1.1.7 выбирать основания и критерии для классификации веществ и химических реакций; 1.1.8 устанавливать причинно-следственные связи между изучаемыми явлениями; 1.1.9 строить логические рассуждения (индуктивные, дедуктивные, по аналогии), выявлять закономерности и противоречия в рассматриваемых явлениях, формулировать выводы и заключения; 1.1.10 применять в процессе познания, используемые в химии символические (знаковые) модели, преобразовывать модельные представления - химический знак (символ) элемента, химическая формула, уравнение химической реакции - при решении учебных познавательных и практических задач, применять названные модельные представления для выявления характерных признаков изучаемых веществ и химических реакций. 2. Базовые исследовательские действия: 1.2.1 владеть навыками учебно-исследовательской и проектной деятельности, навыками разрешения проблем; 1.2.2 овладение видами деятельности по получению нового знания, его интерпретации, преобразованию и применению в различных учебных ситуациях, в том числе при создании учебных и социальных проектов; 1.2.3 формирование научного типа мышления, владение научной терминологией, ключевыми понятиями и методами; 1.2.4 выявлять причинно-следственные связи и актуализировать задачу, выдвигать гипотезу ее решения, находить аргументы для доказательства своих утверждений, задавать параметры и критерии решения; 1.2.5 анализировать полученные в ходе решения задачи результаты, критически оценивать их достоверность, прогнозировать изменение в новых условиях; 1.2.6 уметь переносить знания в познавательную и практическую области жизнедеятельности; уметь интегрировать знания из разных учебных предметов; осуществлять целенаправленный поиск переноса средств и способов действия в профессиональную среду; 1.2.7 способность и готовность к самостоятельному поиску методов решения практических задач, применению различных методов познания; ставить и формулировать собственные задачи в образовательной деятельности и жизненных ситуациях; ставить проблемы и задачи, допускающие альтернативные решения. выдвигать новые идеи, предлагать оригинальные подходы и решения; - разрабатывать план решения проблемы с учетом анализа имеющихся материальных и нематериальных ресурсов;

	1.2.8 владеть основами методов научного познания веществ и химических реакций; 1.2.9 формулировать цели и задачи исследования, использовать поставленные и самостоятельно сформулированные вопросы в качестве инструмента познания и основы для формирования гипотезы по проверке правильности высказываемых суждений; 1.2.10 владеть навыками самостоятельного планирования и проведения ученических экспериментов, совершенствовать умения наблюдать за ходом процесса, самостоятельно прогнозировать его результат, формулировать обобщения и выводы относительно достоверности результатов исследования, составлять обоснованный отчет о проделанной работе; 1.2.11 приобретать опыт ученической исследовательской и проектной деятельности, проявлять способность и готовность к самостоятельному поиску методов решения практических задач, применению различных методов познания. 3. Работа с информацией: 1.3.1 владеть навыками получения информации из источников разных типов, самостоятельно осуществлять поиск, анализ, систематизацию и интерпретацию информации различных видов и форм представления; 1.3.2 создавать тексты в различных форматах с учетом назначения информации и целевой аудитории, выбирая оптимальную форму представления и визуализации; 1.3.3 оценивать достоверность, легитимность информации, ее соответствие правовым и морально-этическим нормам; 1.3.4 использовать средства информационных и коммуникационных технологий в решении когнитивных, коммуникативных и организационных задач с соблюдением требований эргономики, техники безопасности, гигиены, ресурсосбережения, правовых и этических норм, норм информационной безопасности; 1.3.5 владеть навыками распознавания и защиты информации, информационной безопасности личности. 1.3.6 ориентироваться в различных источниках информации (научно-популярная литература химического содержания, справочные пособия, ресурсы Интернета), анализировать информацию различных видов и форм представления, критически оценивать ее достоверность и непротиворечивость; 1.3.7 формулировать запросы и применять различные методы при поиске и отборе информации, необходимой для выполнения учебных задач определенного типа; 1.3.8 приобретать опыт использования информационно-коммуникативных технологий и различных поисковых систем; 1.3.9 самостоятельно выбирать оптимальную форму представления информации (схемы, графики, диаграммы, таблицы, рисунки и другие); 1.3.10 использовать научный язык в качестве средства при работе с химической информацией: применять межпредметные (физические и математические) знаки и символы, формулы, аббревиатуры, номенклатуру;

	1.3.11 использовать и преобразовывать знаково-символические средства наглядности.
Коммуникативные УУД	2.1 Общение 2.1.1 осуществлять коммуникации во всех сферах жизни; владеть различными способами общения и взаимодействия; 2.1.2 развернуто и логично излагать свою точку зрения с использованием языковых средств. 2.1.3 аргументированно вести диалог; 2.1.4. задавать вопросы по существу обсуждаемой темы в ходе диалога и/или дискуссии, высказывать идеи, формулировать свои предложения относительно выполнения предложенной задачи; 2.1.5 выступать с презентацией результатов познавательной деятельности, полученных самостоятельно или совместно со сверстниками при выполнении химического эксперимента, практической работы по исследованию свойств изучаемых веществ, реализации учебного проекта и формулировать выводы по результатам проведенных исследований путем согласования позиций в ходе обсуждения и обмена мнениями.
Регулятивные УУД	3.1 Самоорганизация 3.1.1 самостоятельно осуществлять познавательную деятельность, выявлять проблемы, ставить и формулировать собственные задачи в образовательной деятельности и жизненных ситуациях; давать оценку новым ситуациям; 3.1.2 самостоятельно составлять план решения проблемы с учетом имеющихся ресурсов, собственных возможностей и предпочтений; делать осознанный выбор, аргументировать его, брать ответственность за решение; оценивать приобретенный опыт; способствовать формированию и проявлению широкой эрудиции в разных областях знаний; 3.1.3 самостоятельно планировать и осуществлять свою познавательную деятельность, определяя ее цели и задачи, контролировать и по мере необходимости корректировать предлагаемый алгоритм действий при выполнении учебных и исследовательских задач, выбирать наиболее эффективный способ их решения с учетом получения новых знаний о веществах и химических реакциях. 3.2 Самоконтроль 3.2.1 давать оценку новым ситуациям, вносить коррективы в деятельность, оценивать соответствие результатов целям; 3.2.2 владеть навыками познавательной рефлексии как осознанием совершаемых действий и мыслительных процессов, их результатов и оснований; использовать приемы рефлексии для оценки ситуации, выбора верного решения; уметь оценивать риски и своевременно принимать решения по их снижению; 3.2.3 осуществлять самоконтроль своей деятельности на основе самоанализа и самооценки.

	3.3 Эмоциональный интеллект, предполагающий сформированность: саморегулирования, включающего самоконтроль, умение принимать ответственность за свое поведение, способность адаптироваться к эмоциональным изменениям и проявлять гибкость, быть открытым новому; внутренней мотивации, включающей стремление к достижению цели и успеху, оптимизм, инициативность, умение действовать, исходя из своих возможностей.

Личностные результаты:

Гражданское воспитание	
ЛР1.1	сформированность гражданской позиции обучающегося как активного и ответственного члена российского общества;
ЛР1.2	осознание своих конституционных прав и обязанностей, уважение закона и правопорядка;
ЛР1.3	принятие традиционных национальных, общечеловеческих гуманистических и демократических ценностей;
ЛР1.4	готовность противостоять идеологии экстремизма, национализма, ксенофобии, дискриминации по социальным, религиозным, расовым, национальным признакам;
ЛР1.5	готовность вести совместную деятельность в интересах гражданского общества, участвовать в самоуправлении в образовательной организации;
ЛР1.6	умение взаимодействовать с социальными институтами в соответствии с их функциями и назначением;
ЛР1.7	готовность к гуманитарной и волонтерской деятельности;
Патриотическое воспитание	
ЛР 2.1	сформированность российской гражданской идентичности, патриотизма, уважения к своему народу, чувства ответственности перед Родиной, гордости за свой край, свою Родину, свой язык и культуру, прошлое и настоящее многонационального народа России;
ЛР 2.2	ценностное отношение к государственным символам, историческому и природному наследию, памятникам, традициям народов России, достижениям России в науке, искусстве, спорте, технологиях, труде;
ЛР 2.3	идейную убежденность, готовность к служению и защите Отечества, ответственность за его судьбу;
Духовно-нравственное воспитание	
ЛР3.1	осознание духовных ценностей российского народа;
ЛР3.2	сформированность нравственного сознания, этического поведения;
ЛР3.3	способность оценивать ситуацию и принимать осознанные решения, ориентируясь на морально-нравственные нормы и ценности;
ЛР3.4	осознание личного вклада в построение устойчивого будущего;
ЛР3.5	ответственное отношение к своим родителям, созданию семьи на основе осознанного принятия ценностей семейной жизни в соответствии с традициями народов России;
Эстетическое воспитание	
ЛР4.1	эстетическое отношение к миру, включая эстетику быта, научного и технического творчества, спорта, труда, общественных отношений;
ЛР4.2	способность воспринимать различные виды искусства, традиции и творчество своего и других народов, ощущать эмоциональное воздействие искусства;
ЛР4.3	убежденность в значимости для личности и общества отечественного и мирового

	искусства, этнических культурных традиций и народного творчества;
ЛР 4.4	готовность к самовыражению в разных видах искусства, стремление проявлять качества творческой личности;
Физическое воспитание	
ЛР 5.1	сформированность здорового и безопасного образа жизни, ответственного отношения к своему здоровью;
ЛР 5.2	потребность в физическом совершенствовании, занятиях спортивно-оздоровительной деятельностью;
ЛР5.3	активное неприятие вредных привычек и иных форм причинения вреда физическому и психическому здоровью;
Трудовое воспитание	
ЛР 6.1	готовность к труду, осознание приобретенных умений и навыков, трудолюбие;
ЛР 6.2	готовность к активной деятельности технологической и социальной направленности; способность инициировать, планировать и самостоятельно выполнять такую деятельность;
ЛР 6.3	интерес к различным сферам профессиональной деятельности, умение совершать осознанный выбор будущей профессии и реализовывать собственные жизненные планы;
ЛР 6.4	готовность и способность к образованию и самообразованию на протяжении всей жизни;
Экологическое воспитание	
ЛР 7.1	сформированность экологической культуры, понимание влияния социально-экономических процессов на состояние природной и социальной среды, осознание глобального характера экологических проблем;
ЛР 7.2	планирование и осуществление действий в окружающей среде на основе знания целей устойчивого развития человечества;
ЛР 7.3	активное неприятие действий, приносящих вред окружающей среде;
ЛР 7.4	умение прогнозировать неблагоприятные экологические последствия предпринимаемых действий, предотвращать их;
ЛР 7.5	расширение опыта деятельности экологической направленности.
Ценности научного познания	
ЛР 8.1	сформированность мировоззрения, соответствующего современному уровню развития науки и общественной практики, основанного на диалоге культур, способствующего осознанию своего места в поликультурном мире;
ЛР8.2	совершенствование языковой и читательской культуры как средства взаимодействия между людьми и познанием мира;
ЛР8.3	осознание ценности научной деятельности; готовность осуществлять проектную и исследовательскую деятельность индивидуально и в группе.

2. СТРУКТУРА И СОДЕРЖАНИЕ ДИСЦИПЛИНЫ

2.1 Трудоемкость освоения дисциплины

Наименование составных частей дисциплины	Объем в часах	В т.ч. в форме практ. подготовки
Учебные занятия, в том числе:	**68**	**28**
теоретическое обучение	40	
практическая подготовка - *практическая работа* - *лабораторная работа*	28	28
консультации	**2**	
Промежуточная аттестация (дифференцированный зачет)	**2**	
Всего	**72**	

2.2 Содержание дисциплины

Наименование разделов и тем	Содержание учебного материала, практических и лабораторных занятий	Объем, ак.ч./в форме практической подготовки, ак.ч.		Коды компетенций, формированию которых способствует элемент программы
		теоретическое обучение	практическая подготовка	
Раздел 1. Теоретические основы химии		**12**	**6**	
Тема 1.1. Основные химические понятия и законы, строение атомов химических элементов	**Основное содержание**	2		
	Химический элемент. Атом. Ядро атома, изотопы. Электронная оболочка. Энергетические уровни, подуровни. Атомные орбитали, s-, p-, d- элементы. Особенности распределения электронов по орбиталям в атомах элементов первых четырёх периодов. Электронная конфигурация атомов. Основные химические законы			ОК 1 ЛР1.1 - ЛР1.7 ЛР2.1 - ЛР2.3 ЛР3.1- ЛР3.5 ЛР4.1-ЛР4.4 ЛР 5.1-ЛР5.3 ЛР 6.1-ЛР6.4 ЛР7.1-ЛР7.5 ЛР8.1-ЛР8.3 УУД 1.1.1 – 1.1.9 1.2.1 – 1.2.11 1.3.1 – 1.3.6 УУД 2.1.1 – 2.1.4 УУД 3.1.1 – 3.1.3 3.2.1 – 3.2.3 3.3
Тема 1.2. Периодический закон и Периодическая система химических элементов Д. И. Менделеева, их связь с современной	**Основное содержание**		2	
	В том числе: практические занятия Практическая работа 1. «Изучение периодических закономерностей и их взаимосвязи со строением атомов». Периодическая система химических элементов Д.И. Менделеева. Связь периодического закона и Периодической системы химических элементов с современной теорией			ОК 01 ОК 02 ЛР1.1 - ЛР1.7 ЛР2.1 - ЛР2.3 ЛР3.1- ЛР3.5 ЛР4.1-ЛР4.4

теорией строения атомов	строения атомов. Закономерности изменения свойств химических элементов, образуемых ими простых и сложных веществ по группам и периодам Периодической системы. Значение периодического закона и системы химических элементов Д.И. Менделеева в развитии науки. Установление связи между строением атомов химических элементов и периодическим изменением свойств химических элементов и их соединений в соответствии с положением Периодической системы. Решение практико-ориентированных теоретических заданий на характеризацию химических элементов «Металлические / неметаллические свойства химических элементов в соответствии с их электронным строением и положением в периодической системе химических элементов Д.И. Менделеева»			ЛР 5.1-ЛР5.3 ЛР 6.1-ЛР6.4 ЛР7.1-ЛР7.5 ЛР8.1-ЛР8.3 УУД 1.1.1 – 1.1.10 1.2.1 – 1.2.11 1.3.1 – 1.3.11 УУД 2.1.1 – 2.1.5 УУД 3.1.1 – 3.1.3 3.2.1 – 3.2.3 3.3
Тема 1.3. Строение вещества и природа химической связи. Многообразие веществ	**Основное содержание**	2		
	Строение вещества. Химическая связь. Виды химической связи (ковалентная неполярная и полярная, ионная, металлическая). Механизмы образования ковалентной химической связи (обменный и донорно-акцепторный). Водородная связь. Валентность. Электроотрицательность. Степень окисления. Ионы: катионы и анионы			ОК 1 ЛР1.1 - ЛР1.7 ЛР2.1 - ЛР2.3 ЛР3.1- ЛР3.5 ЛР4.1-ЛР4.4 ЛР 5.1-ЛР5.3 ЛР 6.1-ЛР6.4 ЛР7.1-ЛР7.5 ЛР8.1-ЛР8.3 УУД 1.1.1 – 1.1.9 1.2.1 – 1.2.11 1.3.1 – 1.3.6 УУД 2.1.1 – 2.1.4 УУД 3.1.1 – 3.1.3 3.2.1 – 3.2.3 3.3
Тема 1.4. Классификация, и номенклатура	**Основное содержание**	2	2	
	Классификация неорганических веществ. Номенклатура неорганических веществ (оксиды, гидроксиды, кислоты,			ОК 01 ОК 02

неорганических веществ	соли). Вещества молекулярного и немолекулярного строения. Агрегатные состояния вещества. Кристаллические и аморфные вещества. Закон постоянства состава вещества. Типы кристаллических решеток (атомная, молекулярная, ионная, металлическая). Зависимость свойства веществ от типа кристаллической решётки **В том числе: практические занятия** Практическая работа №2. «Номенклатура неорганических веществ». Решение практических заданий по классификации, номенклатуре и химическим формулам неорганических веществ различных классов (угарный газ, углекислый газ, аммиак, гашеная известь, негашеная известь, питьевая сода и других): названия веществ по международной (ИЮПАК) или тривиальной номенклатуре и составление формулы химических веществ, определение принадлежности к классу. Поиск информации по названиям, идентификаторам, структурным формулам. Анализ химической информации, получаемой из разных источников (средств массовой информации, сеть Интернет и другие)			ЛР1.1 - ЛР1.7 ЛР2.1 - ЛР2.3 ЛР3.1- ЛР3.5 ЛР4.1-ЛР4.4 ЛР 5.1-ЛР5.3 ЛР 6.1-ЛР6.4 ЛР7.1-ЛР7.5 ЛР8.1-ЛР8.3 УУД 1.1.1 – 1.1.10 1.2.1 – 1.2.11 1.3.1 – 1.3.11 УУД 2.1.1 – 2.1.5 УУД 3.1.1 – 3.1.3 3.2.1 – 3.2.3 3.3
Тема 1.5.	**Основное содержание**	2		
Типы химических реакций	Химическая реакция. Классификация химических реакций в неорганической и органической химии. Законы сохранения массы вещества, сохранения и превращения энергии при химических реакциях. Окислительно-восстановительные реакции (уравнения окисления-восстановления, степень окисления, окислитель и восстановитель, окислительно-восстановительные реакции в природе, производственных процессах и жизнедеятельности организмов)			ОК 1 ОК 2 ЛР1.1 - ЛР1.7 ЛР2.1 - ЛР2.3 ЛР3.1- ЛР3.5 ЛР4.1-ЛР4.4 ЛР 5.1-ЛР5.3 ЛР 6.1-ЛР6.4 ЛР7.1-ЛР7.5 ЛР8.1-ЛР8.3 УУД 1.1.1 – 1.1.9 1.2.1 – 1.2.11 1.3.1 – 1.3.6

				УУД 2.1.1 – 2.1.4 УУД 3.1.1 – 3.1.3 3.2.1 – 3.2.3 3.3
Тема 1.6. Скорость химических реакций. Химическое равновесие	**Основное содержание**	2		
	Скорость реакции, ее зависимость от различных факторов: природы реагирующих веществ, концентрации реагирующих веществ, температуры и площади реакционной поверхности. Тепловые эффекты химических реакций: экзо- и эндотермические реакции. Обратимые реакции. Химическое равновесие. Факторы, влияющие на состояние химического равновесия (концентрация реагентов или продуктов реакции, давление, температура). Принцип Ле Шателье			ОК 1 ОК 2 ЛР1.1 - ЛР1.7 ЛР2.1 - ЛР2.3 ЛР3.1- ЛР3.5 ЛР4.1-ЛР4.4 ЛР 5.1-ЛР5.3 ЛР 6.1-ЛР6.4 ЛР7.1-ЛР7.5 ЛР8.1-ЛР8.3 УУД 1.1.1 – 1.1.9 1.2.1 – 1.2.11 1.3.1 – 1.3.6 УУД 2.1.1 – 2.1.4 УУД 3.1.1 – 3.1.3 3.2.1 – 3.2.3 3.3
Тема 1.7. Растворы, теория электролитической диссоциации и ионный обмен	**Основное содержание**	2	2	
	Растворы. Виды растворов по содержанию растворенного вещества. Растворимость. Понятие о дисперсных системах. Истинные и коллоидные растворы. Массовая доля вещества в растворе. Понятие о водородном показателе (pH) раствора. Электролитическая диссоциация. Сильные и слабые электролиты, неэлектролиты. Реакции ионного обмена **В том числе: практические занятия** Лабораторная работа №1 «Приготовление растворов». Приготовление растворов заданной массовой долей растворенного вещества, проведение реакций ионного обмена, определение среды растворов веществ с помощью			ОК 1 ОК 2 ЛР1.1 - ЛР1.7 ЛР2.1 - ЛР2.3 ЛР3.1- ЛР3.5 ЛР4.1-ЛР4.4 ЛР 5.1-ЛР5.3 ЛР 6.1-ЛР6.4 ЛР7.1-ЛР7.5 ЛР8.1-ЛР8.3 УУД 1.1.1 –

	универсального индикатора (кислая, нейтральная, щелочная). Задания на составление ионных реакций. Решение практико-ориентированных расчетных заданий на растворы, используемые в бытовой и производственной деятельности человека			1.1.10 1.2.1 – 1.2.11 1.3.1 – 1.3.11 УУД 2.1.1 – 2.1.5 УУД 3.1.1 – 3.1.3 3.2.1 – 3.2.3 3.3
Раздел 2. Неорганическая химия		**6**	**4**	
Тема 2.1. Физико-химические свойства неорганических веществ. Металлы.	**Основное содержание**	2		
	Положение металлов в Периодической системе химических элементов. Особенности строения электронных оболочек атомов металлов. Общие физические свойства металлов. Сплавы металлов. Электрохимический ряд напряжений металлов. Химические свойства важнейших металлов (натрий, калий, кальций, магний, алюминий, цинк, хром, железо, медь) и их соединений. Общие способы получения металлов. Применение металлов в быту и технике			ОК 01 ОК 02 ОК 04 ЛР1.1 - ЛР1.7 ЛР2.1 - ЛР2.3 ЛР3.1- ЛР3.5 ЛР4.1-ЛР4.4 ЛР 5.1-ЛР5.3 ЛР 6.1-ЛР6.4 ЛР7.1-ЛР7.5 ЛР8.1-ЛР8.3 УУД 1.1.1 – 1.1.9 1.2.1 – 1.2.11 1.3.1 – 1.3.6 УУД 2.1.1 – 2.1.4 УУД 3.1.1 – 3.1.3 3.2.1 – 3.2.3 3.3
Тема 2.2. Физико-химические свойства неорганических веществ. Неметаллы.	**Основное содержание**	2		
	Положение неметаллов в Периодической системе химических элементов Д.И. Менделеева и особенности строения атомов. Физические свойства неметаллов. Аллотропия неметаллов (на примере кислорода, серы, фосфора и углерода). Химические свойства и применение важнейших неметаллов (галогенов, серы, азота, фосфора, углерода и кремния) и их соединений			ОК 01 ОК 02 ОК 04 ЛР1.1 - ЛР1.7 ЛР2.1 - ЛР2.3 ЛР3.1- ЛР3.5

	(оксидов, кислородсодержащих кислот, водородных соединений). Применение важнейших неметаллов и их соединений			ЛР4.1-ЛР4.4 ЛР 5.1-ЛР5.3 ЛР 6.1-ЛР6.4 ЛР7.1-ЛР7.5 ЛР8.1-ЛР8.3 УУД 1.1.1 – 1.1.9 1.2.1 – 1.2.11 1.3.1 – 1.3.6 УУД 2.1.1 – 2.1.4 УУД 3.1.1 – 3.1.3 3.2.1 – 3.2.3 3.3
Тема 2.3. Физико-химические свойства неорганических веществ. Химические свойства основных классов неорганических веществ.	**Основное содержание**	2	2	
	Генетическая связь неорганических веществ, принадлежащих к различным классам. Закономерности в изменении свойств простых веществ, водородных соединений, высших оксидов и гидроксидов **В том числе: практические занятия** Практическая работа №3. «Физико-химические свойства неорганических веществ». Составление уравнений химических реакций с участием простых и сложных неорганических веществ: металлов и неметаллов; оксидов металлов, неметаллов и амфотерных элементов; неорганических кислот, оснований и амфотерных гидроксидов; неорганических солей, характеризующих их свойства. Расчёты массы вещества или объёма газов по известному количеству вещества, массе или объёму одного из участвующих в реакции веществ, расчёты массы (объёма, количества вещества) продуктов реакции, если одно из веществ имеет примеси. Решение практико-ориентированных заданий на свойства, состав, получение и безопасное использование важнейших неорганических веществ в быту и профессиональной деятельности человека			ОК 01 ОК 02 ОК 04 ЛР1.1 - ЛР1.7 ЛР2.1 - ЛР2.3 ЛР3.1- ЛР3.5 ЛР4.1-ЛР4.4 ЛР 5.1-ЛР5.3 ЛР 6.1-ЛР6.4 ЛР7.1-ЛР7.5 ЛР8.1-ЛР8.3 УУД 1.1.1 – 1.1.10 1.2.1 – 1.2.11 1.3.1 – 1.3.11 УУД 2.1.1 – 2.1.5 УУД 3.1.1 – 3.1.3 3.2.1 – 3.2.3 3.3

Тема 2.4. Идентификация неорганических веществ	**Основное содержание**		2	
	В том числе: практические занятия Лабораторная работа №2 «Идентификация неорганических веществ». Решение экспериментальных задач по химическим свойствам металлов и неметаллов, по распознаванию и получению соединений металлов и неметаллов (взаимодействие гидроксида алюминия с растворами кислот и щелочей,). Идентификация неорганических веществ с использованием их физико-химических свойств, характерных качественных реакций. Качественные реакции на сульфат-, карбонат- и хлорид-анионы, на катионы металлов и катион аммония			ОК 01 ОК 02 ОК 04 ЛР1.1 - ЛР1.7 ЛР2.1 - ЛР2.3 ЛР3.1- ЛР3.5 ЛР4.1-ЛР4.4 ЛР 5.1-ЛР5.3 ЛР 6.1-ЛР6.4 ЛР7.1-ЛР7.5 ЛР8.1-ЛР8.3 УУД 1.1.1 – 1.1.10 1.2.1 – 1.2.11 1.3.1 – 1.3.11 УУД 2.1.1 – 2.1.5 УУД 3.1.1 – 3.1.3 3.2.1 – 3.2.3 3.3
	Итого за 1 семестр	**18**	**10**	
Раздел 3. Теоретические основы органической химии		**2**	**2**	
Тема 3.1. Классификация, строение и номенклатура органических веществ	**Основное содержание**	2	2	
	Предмет органической химии: её возникновение, развитие и значение в получении новых веществ и материалов. Теория строения органических соединений А.М. Бутлерова, её основные положения. Структурные формулы органических веществ. Гомология, изомерия. Химическая связь в органических соединениях: кратные связи, σ- и π-связи. Представление о классификации органических веществ. Номенклатура органических соединений (систематическая) и тривиальные названия важнейших представителей классов органических веществ **В том числе: практические занятия**			ОК 1 ЛР1.1 - ЛР1.7 ЛР2.1 - ЛР2.3 ЛР3.1- ЛР3.5 ЛР4.1-ЛР4.4 ЛР 5.1-ЛР5.3 ЛР 6.1-ЛР6.4 ЛР7.1-ЛР7.5 ЛР8.1-ЛР8.3 УУД 1.1.1 – 1.1.10

	Практическая работа №4. «Номенклатура органических веществ». Ознакомление с образцами органических веществ и материалами на их основе, моделирование молекул органических веществ, наблюдение и описание демонстрационных опытов по превращению органических веществ при нагревании (плавление, обугливание и горение). Составление полных и сокращенных структурных формул органических веществ отдельных классов, используя их названия по систематической и тривиальной номенклатуре (этилен, ацетилен, глицерин, фенол, формальдегид, уксусная кислота, глицин). Расчеты простейшей формулы органической молекулы, исходя из элементного состава (в %)			1.2.1 – 1.2.11 1.3.1 – 1.3.11 УУД 2.1.1 – 2.1.5 УУД 3.1.1 – 3.1.3 3.2.1 – 3.2.3 3.3
Раздел 4. Углеводороды		**8**	**2**	
Тема 4.1. Углеводороды и их природные источники. Предельные углеводороды (алканы)	**Основное содержание**	2		
	Состав и строение, гомологический ряд. Метан и этан: состав, строение, физические и химические свойства (реакции замещения и горения), получение и применение.			ОК 01 ОК 02 ОК 04 ЛР1.1 - ЛР1.7 ЛР2.1 - ЛР2.3 ЛР3.1- ЛР3.5 ЛР4.1-ЛР4.4 ЛР 5.1-ЛР5.3 ЛР 6.1-ЛР6.4 ЛР7.1-ЛР7.5 ЛР8.1-ЛР8.3 УУД 1.1.1 – 1.1.9 1.2.1 – 1.2.11 1.3.1 – 1.3.6 УУД 2.1.1 – 2.1.4 УУД 3.1.1 – 3.1.3 3.2.1 – 3.2.3 3.3
Тема 4.2.	**Основное содержание**	2		

Углеводороды и их природные источники. Алкены. Алкадиены	Алкены: состав и строение, гомологический ряд. Этилен и пропилен: состав, строение, физические и химические свойства (реакции гидрирования, галогенирования, гидратации, окисления и полимеризации) получение и применение. Алкадиены: бутадиен-1,3 и метилбутадиен-1,3, химическое строение, свойства (реакция полимеризации), применение (для синтеза природного и синтетического каучука и резины).			ОК 01 ОК 02 ОК 04 ЛР1.1 - ЛР1.7 ЛР2.1 - ЛР2.3 ЛР3.1- ЛР3.5 ЛР4.1-ЛР4.4 ЛР 5.1-ЛР5.3 ЛР 6.1-ЛР6.4 ЛР7.1-ЛР7.5 ЛР8.1-ЛР8.3 УУД 1.1.1 – 1.1.9 1.2.1 – 1.2.11 1.3.1 – 1.3.6 УУД 2.1.1 – 2.1.4 УУД 3.1.1 – 3.1.3 3.2.1 – 3.2.3 3.3
Тема 4.3. Углеводороды и их природные источники. Алкины	**Основное содержание**	2		
	Состав и особенности строения, гомологический ряд. Ацетилен: состав, химическое строение, физические и химические свойства (реакции гидрирования, галогенирования, гидратации горения), получение и применение (источник высокотемпературного пламени для сварки и резки металлов)			ОК 01 ОК 02 ОК 04 ЛР1.1 - ЛР1.7 ЛР2.1 - ЛР2.3 ЛР3.1- ЛР3.5 ЛР4.1-ЛР4.4 ЛР 5.1-ЛР5.3 ЛР 6.1-ЛР6.4 ЛР7.1-ЛР7.5 ЛР8.1-ЛР8.3 УУД 1.1.1 – 1.1.9 1.2.1 – 1.2.11 1.3.1 – 1.3.6 УУД 2.1.1 – 2.1.4

				УУД 3.1.1 – 3.1.3 3.2.1 – 3.2.3 3.3
Тема 4.4. Углеводороды и их природные источники. Ароматические углеводороды (арены).	**Основное содержание**	2		
	Бензол и толуол: состав, строение, физические и химические свойства (реакции галогенирования и нитрования), получение и применение. Токсичность аренов (влияние бензола на организм человека). Генетическая связь между углеводородами, принадлежащими к различным классам. Природные источники углеводородов. Природный газ и попутные нефтяные газы. Нефть и её происхождение. Способы переработки нефти: перегонка, крекинг (термический, каталитический), пиролиз. Продукты переработки нефти, их применение в промышленности и в быту. Каменный уголь и продукты его переработки			ОК 01 ОК 02 ОК 04 ЛР1.1 - ЛР1.7 ЛР2.1 - ЛР2.3 ЛР3.1- ЛР3.5 ЛР4.1-ЛР4.4 ЛР 5.1-ЛР5.3 ЛР 6.1-ЛР6.4 ЛР7.1-ЛР7.5 ЛР8.1-ЛР8.3 УУД 1.1.1 – 1.1.9 1.2.1 – 1.2.11 1.3.1 – 1.3.6 УУД 2.1.1 – 2.1.4 УУД 3.1.1 – 3.1.3 3.2.1 – 3.2.3 3.3
Тема 4.5. Физико-химические свойства углеводородов	**Основное содержание**		2	
	В том числе: лабораторные и практические занятия Лабораторная работа №3 «Свойства углеводородов». Тривиальная и международная номенклатура, химические свойства, способы получения углеводородов. Получение этилена и изучение его свойств. Моделирование молекул и химических превращений углеводородов (на примере этана, этилена, ацетилена и др.) и галогенопроизводных			ОК 02 ОК 04 ЛР1.1 - ЛР1.7 ЛР2.1 - ЛР2.3 ЛР3.1- ЛР3.5 ЛР4.1-ЛР4.4 ЛР 5.1-ЛР5.3 ЛР 6.1-ЛР6.4 ЛР7.1-ЛР7.5 ЛР8.1-ЛР8.3 УУД 1.1.1 –

				1.1.10 1.2.1 – 1.2.11 1.3.1 – 1.3.11 УУД 2.1.1 – 2.1.5 УУД 3.1.1 – 3.1.3 3.2.1 – 3.2.3 3.3
Раздел 5. Кислородосодержащие органические соединения		**8**	**4**	
Тема 5.1. Спирты. Фенол	**Основное содержание**	2		
	Предельные одноатомные спирты (метанол и этанол): строение, физические и химические свойства (реакции с активными металлами, галогеноводородами, горение), применение. Водородные связи между молекулами спиртов. Физиологическое действие метанола и этанола на организм человека. Многоатомные спирты (этиленгликоль и глицерин): строение, физические и химические свойства (взаимодействие со щелочными металлами, качественная реакция на многоатомные спирты). Физиологическое действие на организм человека. Применение глицерина и этиленгликоля. Фенол. Строение молекулы, физические и химические свойства фенола. Токсичность фенола, его физиологическое действие на организм человека. Применение фенола			ОК 01 ОК 07 ЛР1.1 - ЛР1.7 ЛР2.1 - ЛР2.3 ЛР3.1- ЛР3.5 ЛР4.1-ЛР4.4 ЛР 5.1-ЛР5.3 ЛР 6.1-ЛР6.4 ЛР7.1-ЛР7.5 ЛР8.1-ЛР8.3 УУД 1.1.1 – 1.1.9 1.2.1 – 1.2.11 1.3.1 – 1.3.6 УУД 2.1.1 – 2.1.4 УУД 3.1.1 – 3.1.3 3.2.1 – 3.2.3 3.3
Тема 5.2. Альдегиды.	**Основное содержание**	2		
	Альдегиды и кетоны (формальдегид, ацетальдегид, ацетон): строение, физические и химические свойства (реакции окисления и восстановления, качественные реакции), получение и применение.			ОК 01 ОК 02 ОК 04 ЛР1.1 - ЛР1.7 ЛР2.1 - ЛР2.3 ЛР3.1- ЛР3.5 ЛР4.1-ЛР4.4

				ЛР 5.1-ЛР5.3 ЛР 6.1-ЛР6.4 ЛР7.1-ЛР7.5 ЛР8.1-ЛР8.3 УУД 1.1.1 – 1.1.9 1.2.1 – 1.2.11 1.3.1 – 1.3.6 УУД 2.1.1 – 2.1.4 УУД 3.1.1 – 3.1.3 3.2.1 – 3.2.3 3.3
Тема 5.3. Карбоновые кислоты. Сложные эфиры	**Основное содержание**	2		
	Одноосновные предельные карбоновые кислоты (муравьиная и уксусная кислоты): строение, физические и химические свойства (общие свойства кислот, реакция этерификации), получение и применение. Стеариновая и олеиновая кислоты как представители высших карбоновых кислот. Мыла как соли высших карбоновых кислот, их моющее действие. Сложные эфиры как производные карбоновых кислот. Гидролиз сложных эфиров. Жиры. Гидролиз жиров. Применение жиров. Биологическая роль жиров			ОК 01 ОК 02 ОК 04 ЛР1.1 - ЛР1.7 ЛР2.1 - ЛР2.3 ЛР3.1- ЛР3.5 ЛР4.1-ЛР4.4 ЛР 5.1-ЛР5.3 ЛР 6.1-ЛР6.4 ЛР7.1-ЛР7.5 ЛР8.1-ЛР8.3 УУД 1.1.1 – 1.1.9 1.2.1 – 1.2.11 1.3.1 – 1.3.6 УУД 2.1.1 – 2.1.4 УУД 3.1.1 – 3.1.3 3.2.1 – 3.2.3 3.3
Тема 5.4. Углеводы	**Основное содержание**	2		
	Углеводы: состав, классификация углеводов (моно-, ди- и полисахариды). Глюкоза – простейший моносахарид: особенности строения молекулы, физические и химические			ОК 01 ОК 02 ОК 04

	свойства глюкозы (взаимодействие с гидроксидом меди (II), окисление аммиачным раствором оксида серебра (I), восстановление, брожение глюкозы), нахождение в природе, применение глюкозы, биологическая роль в жизнедеятельности организма человека. Фотосинтез. Фруктоза как изомер глюкозы. Представитель дисахаридов, гидролиз сахарозы, нахождение в природе и применение. Полисахариды: крахмал и целлюлоза как природные полимеры. Строение крахмала и целлюлозы, физические и химические свойства крахмала (гидролиз, качественная реакция с иодом)			ЛР1.1 - ЛР1.7 ЛР2.1 - ЛР2.3 ЛР3.1- ЛР3.5 ЛР4.1-ЛР4.4 ЛР 5.1-ЛР5.3 ЛР 6.1-ЛР6.4 ЛР7.1-ЛР7.5 ЛР8.1-ЛР8.3 УУД 1.1.1 – 1.1.9 1.2.1 – 1.2.11 1.3.1 – 1.3.6 УУД 2.1.1 – 2.1.4 УУД 3.1.1 – 3.1.3 3.2.1 – 3.2.3 3.3
Тема 5.5. Физико-химические свойства кислородосодержащих органических соединений	**Основное содержание**		4	
	В том числе: лабораторные и практические занятия Практическая работа №5. «Номенклатура кислородосодержащих органических соединений». Тривиальная и международная номенклатура, химические свойства, способы получения спиртов и фенолов, карбоновых кислот и эфиров, альдегидов и кетонов. Составление схем реакций (в том числе по предложенным цепочкам превращений), характеризующих химические свойства кислородосодержащих органических соединений Практическая работа №6. «Химические и физические свойства кислородосодержащих органических соединения». Проведение, наблюдение и описание демонстрационных опытов: горение спиртов, качественные реакции одноатомных спиртов (окисление этанола оксидом меди (II)), многоатомных спиртов (взаимодействие глицерина с гидроксидом меди (II)), альдегидов (окисление аммиачным раствором оксида серебра(I) и гидроксидом меди (II), взаимодействие крахмала с иодом), изучение свойств			ОК 01 ОК 02 ОК 04 ЛР1.1 - ЛР1.7 ЛР2.1 - ЛР2.3 ЛР3.1- ЛР3.5 ЛР4.1-ЛР4.4 ЛР 5.1-ЛР5.3 ЛР 6.1-ЛР6.4 ЛР7.1-ЛР7.5 ЛР8.1-ЛР8.3 УУД 1.1.1 – 1.1.10 1.2.1 – 1.2.11 1.3.1 – 1.3.11 УУД 2.1.1 – 2.1.5 УУД 3.1.1 – 3.1.3 3.2.1 – 3.2.3

	раствора уксусной кислоты			3.3
Раздел 6. Азотсодержащие органические соединения		**2**	**2**	
Тема 6.1. Амины. Аминокислоты. Белки	**Основное содержание**	2	2	
	Амины: метиламин – простейший представитель аминов: состав, химическое строение, физические и химические свойства, нахождение в природе. Аминокислоты как амфотерные органические соединения. Физические и химические свойства аминокислот (на примере глицина). Биологическое значение аминокислот. Пептиды. Белки как природные полимеры. Первичная, вторичная и третичная структура белков. Химические свойства белков: гидролиз, денатурация, качественные реакции на белки **В том числе: лабораторные и практические занятия** Практическая работа №7. «Свойства азотосодержащих органических соединений». Физические и химические свойства аминов (реакции с кислотами и горения) и аминокислот (на примере глицина). Наблюдение и описание демонстрационных опытов: денатурация белков при нагревании, цветные реакции белков			ОК 01 ОК 02 ОК 04 ЛР1.1 - ЛР1.7 ЛР2.1 - ЛР2.3 ЛР3.1- ЛР3.5 ЛР4.1-ЛР4.4 ЛР 5.1-ЛР5.3 ЛР 6.1-ЛР6.4 ЛР7.1-ЛР7.5 ЛР8.1-ЛР8.3 УУД 1.1.1 – 1.1.10 1.2.1 – 1.2.11 1.3.1 – 1.3.11 УУД 2.1.1 – 2.1.5 УУД 3.1.1 – 3.1.3 3.2.1 – 3.2.3 3.3
Раздел 7. Высокомолекулярные соединения			4	
Тема 7.1. Пластмассы. Каучуки. Волокна	**Основное содержание**		4	
	В том числе: лабораторные и практические занятия Практическая работа №8. «Синтез, анализ высокомолекулярных соединений» Основные понятия химии высокомолекулярных соединений: мономер, полимер, структурное звено, степень полимеризации, средняя молекулярная масса. Основные методы синтеза высокомолекулярных соединений – полимеризация и поликонденсация.			ОК 01 ОК 02 ОК 07 ЛР1.1 - ЛР1.7 ЛР2.1 - ЛР2.3 ЛР3.1- ЛР3.5 ЛР4.1-ЛР4.4 ЛР 5.1-ЛР5.3

	Практическая работа №9. «Классификация высокомолекулярных соединений» Ознакомление с образцами природных и искусственных волокон, пластмасс, каучуков: пластмассы (полиэтилен, полипропилен, поливинилхлорид, полистирол); натуральный и синтетические каучуки (бутадиеновый, хлоропреновый и изопреновый); волокна (натуральные (хлопок, шерсть, шёлк), искусственные (ацетатное волокно, вискоза), синтетические (капрон и лавсан)			ЛР 6.1-ЛР6.4 ЛР7.1-ЛР7.5 ЛР8.1-ЛР8.3 УУД 1.1.1 – 1.1.10 1.2.1 – 1.2.11 1.3.1 – 1.3.11 УУД 2.1.1 – 2.1.5 УУД 3.1.1 – 3.1.3 3.2.1 – 3.2.3 3.3
Раздел 8. Химия в быту и производственной деятельности человека		**2**	**4**	
Профессионально-ориентированное содержание				
Тема 8.1. Химические технологии в повседневной и профессиональной деятельности человека	**Основное содержание**	2	4	
	Правила экологически целесообразного поведения в быту и трудовой деятельности в целях сохранения своего здоровья и окружающей природной среды, опасность воздействия на живые организмы органических веществ отдельных классов (углеводороды, спирты, фенолы, хлорорганические производные, альдегиды и др.), показатель предельно допустимой концентрации и его использование. Роль химии в обеспечении экологической, энергетической и пищевой безопасности, развитии медицины, создании новых материалов (в зависимости от вида профессиональной деятельности), новых источников энергии (альтернативные источники энергии). Понятие о научных методах познания веществ и химических реакций. Представления об общих научных принципах промышленного получения важнейших веществ (на примерах производства аммиака, серной кислоты, метанола). Химия и здоровье человека: правила безопасного использования лекарственных препаратов, бытовой химии в повседневной жизни			ОК 01 ОК 02 ОК 04 ОК 07 ЛР1.1 - ЛР1.7 ЛР2.1 - ЛР2.3 ЛР3.1- ЛР3.5 ЛР4.1-ЛР4.4 ЛР 5.1-ЛР5.3 ЛР 6.1-ЛР6.4 ЛР7.1-ЛР7.5 ЛР8.1-ЛР8.3 УУД 1.1.1 – 1.1.10 1.2.1 – 1.2.11 1.3.1 – 1.3.11 УУД 2.1.1 – 2.1.5 УУД 3.1.1 – 3.1.3 3.2.1 – 3.2.3

	В том числе: практические занятия Практическая работа №10. «Применение химических веществ и технологий с учетом будущей профессиональной деятельности». Решение кейс-задач по темам: пищевые продукты, основы рационального питания, важнейшие строительные и конструкционные материалы, сельскохозяйственное производство, краски, стекло, керамика. Практическая работа №11. «Применение химических веществ и технологий с учетом будущей профессиональной деятельности». Решение кейс-задач по темам: материалы для электроники, наноматериалы, текстильные волокна, источники энергии, органические и минеральные удобрения, лекарственные и косметические препараты, бытовая химия, материалы из искусственных и синтетических волокон.			3.3
	Консультация	2		
	Промежуточная аттестация (дифференцированный зачет)	**2**		
	Итого за 2 семестр	**26**	**18**	
	Всего	**72**		

3. УСЛОВИЯ РЕАЛИЗАЦИИ ПРОГРАММЫ ДИСЦИПЛИНЫ

3.1. Материально-техническое обеспечение

Для реализации программы учебной дисциплины предусмотрены следующие специальные помещения: учебный кабинет химии и учебной химической лаборатории, раздаточным материалом, УМК дисциплины, техническими средствами обучения (компьютер, экспозиционный экран, мультимедийный проектор).

Кабинет и лаборатория оснащены необходимым для реализации программы учебной дисциплины оборудованием: наборы шаростержневых моделей молекул, модели кристаллических решеток, коллекции простых и сложных веществ и/или коллекции полимеров; коллекция горных пород и минералов, таблица Менделеева, учебные фильмы, цифровые образовательные ресурсы.

Техническими средствами обучения: компьютер с устройствами воспроизведения звука, принтер, мультимедиа-проектор с экраном, мультимедийная доска, указка-презентер для презентаций.

3.2 Учебно-методическое обеспечение

Реализация программы учебной дисциплины осуществляется на основе печатных (электронных) и информационных ресурсов, рекомендуемых для использования в образовательном процессе.

3.2.1 Основные печатные и/или электронные издания

1. Радецкий А.М. Химия. Базовый уровень. Тренировочные и проверочные работы: Учебное пособие / А.М. Радецкий — Москва: Просвещение, 2025. — 80 с. — ISBN 978-5-09-124962-0. — URL: https://book.ru/book/957994 (дата обращения: 16.03.2026)

2. Рудзитис Г.Е. Химия. Базовый уровень: Учебник / Г.Е. Рудзитис, Ф.Г. Фельдман — Москва: Просвещение, 2025. — 336 с. — ISBN 978-5-09-124954-5. — URL: https://book.ru/book/957973 (дата обращения: 16.03.2026)

3.2.2 Дополнительные источники

1. Борисов, А. Н., Химия: учебник / А. Н. Борисов, Е. С. Остроглядов, Т. Б. Бойцова, Л. П. Ардашева. — Москва: КноРус, 2025. — 331 с. — URL: https://book.ru/book/957418 (дата обращения: 12.05.2025)

2. Габриелян О.С. Химия для профессий и специальностей технического профиля: учеб. для студ. учреждений сред. проф. образования / О.С. Габриелян, И.Г. Остроумов. 10-е изд., испр. – М.: Академия, 2022. – 272 с.

3. Глинка Н. Л. Задачи и упражнения по общей химии: учебное пособие / Н. Л. Глинка, Т. Е. Алексеева, Н. Б. Платунова, Т. Е. Хрипунова. — Москва: КноРус, 2025.

— 240 с. — ISBN 978-5-406-13750-5. — URL: https://book.ru/book/955524 (дата обращения: 16.03.2026)

4. Глинка Н. Л. Общая химия: учебное пособие / Н. Л. Глинка. — Москва: КноРус, 2026. — 749 с. — ISBN 978-5-406-15566-0. — URL: https://book.ru/book/960008 (дата обращения: 16.03.2026)

Рудзитис Г.Е., Фельдман Ф.Г. Химия. Базовый уровень: учебник для СПО / Г.Е. Рудзитис, Ф.Г. Фельдман. - М.: Просвещение, 2024. – 335 с.3.2.3

Интернет-ресурсы:

1. hvsh.ru – Журнал «Химия в школе».

2. https://postnauka.ru/themes/chemistry – лекции по химии на сайте Постнаука. http://gotourl.ru/4780 (http://elementy.ru/)

3. Научно-популярный проект «Элементы большой науки» (физика, химия, математика, астрономия, науки о жизни, науки о Земле). Новости науки, книги, научно-популярные статьи, лекции, энциклопедии.

4. http://gotourl.ru/4783 (http://potential.org.ru/)

5. Сайт научно-популярного журнала «Потенциал». Журнал издаётся с 2005 г., с 2011 г. — раздел «Химия».

6. http://gotourl.ru/4785 (http://www.hij.ru/)

7. Сайт научно-популярного журнала «Химия и жизнь». Журнал издаётся с 1965 г.

4. КОНТРОЛЬ И ОЦЕНКА РЕЗУЛЬТАТОВ ОСВОЕНИЯ ДИСЦИПЛИНЫ

Контроль и оценка результатов освоения учебной дисциплины осуществляется преподавателем в процессе проведения текущего контроля и промежуточной аттестации.

Текущий контроль индивидуальных образовательных достижений – демонстрируемых обучающимися знаний, умений и навыков проводится по средствам 3 контрольных точек в процессе проведения теоретического обучения, проведение которых описывается в КОС.

Обучение по программе учебной дисциплины завершается промежуточной аттестацией в форме дифференцированного зачета.

Для текущего контроля и промежуточной аттестации создаются фонды контрольно-оценочных средств (КОС), которые включают в себя педагогические контрольно-измерительные материалы, процедуру проведения контроля, предназначенные для определения соответствия (или несоответствия) индивидуальных образовательных достижений основным показателям оценки результатов подготовки.

Результаты обучения			Номер контрольной точки, номера тем в соответствии с тематическим планированием	Критерии оценки	Формы, методы контроля и оценки
Код ОК, ЛР *(перечень в соответствии с п.1.1.1 данной программы)*	Код ПК (при наличии, или в соответствии с п.1.1.2)	Знания, умения *(в соответствии с п.1.1.3 данной программы)*			
ОК 01 ОК 02 ОК 04 ЛР1.1 - ЛР1.7 ЛР2.1 - ЛР2.3 ЛР3.1- ЛР3.5 ЛР4.1-ЛР4.4 ЛР 5.1-ЛР5.3 ЛР 6.1-ЛР6.4 ЛР7.1-ЛР7.5 ЛР8.1-ЛР8.3 УУД 1.1.1 – 1.1.10 1.2.1 – 1.2.11 1.3.1 – 1.3.11 УУД 2.1.1 – 2.1.5 УУД 3.1.1 – 3.1.3 3.2.1 – 3.2.3 3.3		З1-З4 У1-У9	КТ № 1 Темы 1.1 – 2.4	Уметь решать практические задания по классификации, номенклатуре и химическим формулам неорганических веществ различных классов. Давать названия веществ по международной (ИЮПАК) или тривиальной номенклатуре и составление формулы химических веществ, определение принадлежности к классу. Уметь проводить поиск информации по названиям, идентификаторам, структурным формулам.	Контрольная работа

ОК 01 ОК 02 ОК 04 ЛР1.1 - ЛР1.7 ЛР2.1 - ЛР2.3 ЛР3.1- ЛР3.5 ЛР4.1-ЛР4.4 ЛР 5.1-ЛР5.3 ЛР 6.1-ЛР6.4 ЛР7.1-ЛР7.5 ЛР8.1-ЛР8.3 УУД 1.1.1 – 1.1.10 1.2.1 – 1.2.11 1.3.1 – 1.3.11 УУД 2.1.1 – 2.1.5 УУД 3.1.1 – 3.1.3 3.2.1 – 3.2.3 3.3		З1-З4 У1-У9	КТ № 2 Темы 3.1 – 4.5	Уметь писать тривиальные и международные номенклатуры, знать химические свойства, способы получения углеводородов. Знать получение этилена и изучение его свойств. Уметь моделировать молекулы и химических превращений углеводородов.	Контрольная работа
ОК 01 ОК 02 ОК 04 ЛР1.1 - ЛР1.7 ЛР2.1 - ЛР2.3 ЛР3.1- ЛР3.5 ЛР4.1-ЛР4.4 ЛР 5.1-ЛР5.3 ЛР 6.1-ЛР6.4 ЛР7.1-ЛР7.5 ЛР8.1-ЛР8.3 УУД 1.1.1 – 1.1.10 1.2.1 – 1.2.11 1.3.1 – 1.3.11 УУД 2.1.1 – 2.1.5 УУД 3.1.1 – 3.1.3 3.2.1 – 3.2.3 3.3		З1-З4 У1-У9	КТ № 3 Темы 5.1 – 7.1	Уметь писать тривиальные и международные номенклатуры, химические свойства, способы получения спиртов и фенолов, карбоновых кислот и эфиров, альдегидов и кетонов. Составлять схемы реакций, характеризовать химические свойства кислородосодержащих органических соединений. Уметь проводить и описывать демонстрационные опыты.	Контрольная работа
ОК 01 ОК 02 ОК 04 ОК 07 ЛР1.1 - ЛР1.7 ЛР2.1 - ЛР2.3 ЛР3.1- ЛР3.5 ЛР4.1-ЛР4.4 ЛР 5.1-ЛР5.3 ЛР 6.1-ЛР6.4 ЛР7.1-ЛР7.5 ЛР8.1-ЛР8.3 УУД 1.1.1 – 1.1.10 1.2.1 – 1.2.11 1.3.1 – 1.3.11 УУД 2.1.1 – 2.1.5 УУД 3.1.1 – 3.1.3 3.2.1 – 3.2.3 3.3		З1-З3 У1-У10	Темы 1.1 – 8.1	Уметь решать практические задания по классификации, номенклатуре и химическим формулам неорганических веществ различных классов. Давать названия веществ по международной (ИЮПАК) или тривиальной номенклатуре и составление формулы химических веществ, определение принадлежности к классу. Уметь проводить поиск информации по названиям, идентификаторам, структурным формулам. Уметь писать тривиальные и международные номенклатуры, знать химические свойства, способы получения углеводородов. Знать получение этилена и	Дифференцированный зачет

				изучение его свойств. Уметь моделировать молекулы и химических превращений углеводородов. Уметь писать тривиальные и международные номенклатуры, химические свойства, способы получения спиртов и фенолов, карбоновых кислот и эфиров, альдегидов и кетонов. Составлять схемы реакций, характеризовать химические свойства кислородосодержащих органических соединений. Уметь проводить и описывать демонстрационные опыты.	

РАБОЧАЯ ПРОГРАММА УЧЕБНОЙ ДИСЦИПЛИНЫ

ОУП.10 Биология

по профессии

23.01.17 Мастер по ремонту и обслуживанию автомобилей

на базе основного общего образования

Технологический профиль

Форма обучения - очная

г. Омск, 2026

Рабочая программа учебной дисциплины (далее УД) разработана на основе Федерального государственного образовательного стандарта СОО (далее ФГОС СОО), примерной программы общеобразовательной учебной дисциплины «Биология», основной профессиональной образовательной программы (далее ОПОП) по профессии **23.01.17 Мастер по ремонту и обслуживанию автомобилей**

Организация-разработчик: бюджетное профессиональное образовательное учреждение Омской области «Омский автотранспортный колледж»

Разработчик: Самкова Татьяна Станиславовна, преподаватель

Рабочая программа утверждена на заседании ЦМК «Общеобразовательные, общие гуманитарные и социально-экономические дисциплины».
Протокол № ____ от «____» _____ 2026 года
Председатель ЦМК «Общеобразовательные, общие гуманитарные и социально-экономические дисциплины» _____ / Вахитова В.А./
подпись

© Самкова Татьяна Станиславовна, 2026
© БПОУ ОО «Омский АТК», 2026

СОДЕРЖАНИЕ

1. ОБЩАЯ ХАРАКТЕРИСТИКА	4
1.1. Цель и место дисциплины в структуре основной образовательной программы	4
1.2. Планируемые результаты освоения дисциплины	5
2. СТРУКТУРА И СОДЕРЖАНИЕ УЧЕБНОЙ ДИСЦИПЛИНЫ	13
2.1. Трудоемкость освоения дисциплины	13
2.2. Содержание дисциплины	14
3. УСЛОВИЯ РЕАЛИЗАЦИИ ПРОГРАММЫ УЧЕБНОЙ ДИСЦИПЛИНЫ	28
3.1. Материально-техническое обеспечение	28
3.2. Учебно-методическое обеспечение	28
4. КОНТРОЛЬ И ОЦЕНКА РЕЗУЛЬТАТОВ ОСВОЕНИЯ УЧЕБНОЙ ДИСЦИПЛИНЫ	30

1. ОБЩАЯ ХАРАКТЕРИСТИКА

1.1 Цель и место учебной дисциплины в структуре основной профессиональной образовательной программы

Цель изучения дисциплины «Биология» на базовом уровне - овладение обучающимися знаниями о структурно-функциональной организации живых систем разного ранга и приобретение умений использовать эти знания для грамотных действий в отношении объектов живой природы и решения различных жизненных проблем.

Дисциплина «Биология» является обязательной частью общеобразовательного цикла учебного плана ОПОП на базе основного общего образования с получением среднего общего образования по профессии 23.01.17 Мастер по ремонту и обслуживанию автомобилей.

Связь с другими учебными дисциплинами: экология, химия, физика, история, география, математика, физическая культура и основы безопасности жизнедеятельности.

Дисциплина «Биология» обеспечивает формирование профессиональных компетенций, общих компетенций и личностных результатов по профессии 23.01.17 Мастер по ремонту и обслуживанию автомобилей.

Особое значение дисциплина имеет при формировании и развитии ОК 07. Содействовать сохранению окружающей среды, ресурсосбережению, применять знания об изменении климата, принципы бережливого производства, эффективно действовать в чрезвычайных ситуациях.

1.2 Планируемые результаты освоения дисциплины

1.2.1. Перечень формируемых компетенций и личностных результатов

Код и наименование формируемых компетенций	**Планируемые результаты освоения дисциплины**
	Общие
ОК 01. Выбирать способы решения задач профессиональной деятельности применительно к различным контекстам	**Личностные результаты** должны отражать в части: трудового воспитания: - готовность к труду, осознание ценности мастерства, трудолюбие; - готовность к активной деятельности технологической и социальной направленности, способность инициировать, планировать и самостоятельно выполнять такую деятельность; - интерес к различным сферам профессиональной деятельности. **Метапредметные результаты** должны отражать: Овладение универсальными учебными познавательными действиями: а) базовые логические действия: - самостоятельно формулировать и актуализировать проблему, рассматривать ее всесторонне; - устанавливать существенный признак или основания для сравнения, классификации и обобщения; - определять цели деятельности, задавать параметры и критерии их достижения; - выявлять закономерности и противоречия в рассматриваемых явлениях; - вносить коррективы в деятельность, оценивать соответствие результатов целям, оценивать риски последствий деятельности; б) базовые исследовательские действия: - владеть навыками учебно-исследовательской и проектной деятельности, навыками разрешения проблем; - выявлять причинно-следственные связи и актуализировать задачу, выдвигать гипотезу ее решения, находить аргументы для доказательства своих утверждений, задавать параметры и критерии решения; - анализировать полученные в ходе решения задачи результаты, критически оценивать их достоверность, прогнозировать изменение в новых условиях; - разрабатывать план решения проблемы с учетом анализа имеющихся материальных и нематериальных ресурсов; - уметь переносить знания в познавательную и практическую области жизнедеятельности; - уметь интегрировать знания из разных предметных областей; - выдвигать новые идеи, предлагать оригинальные подходы и решения.
ОК 02. Использовать современные средства поиска, анализа и интерпретации	**Личностные результаты** должны отражать в части: ценности научного познания: - сформированность мировоззрения, соответствующего современному уровню развития науки и общественной практики,

информации и информационные технологии для выполнения задач профессиональной деятельности	основанного на диалоге культур, способствующего осознанию своего места в поликультурном мире. **Метапредметные результаты** должны отражать: Овладение универсальными учебными познавательными действиями: в) работа с информацией: - владеть навыками получения информации из источников разных типов, самостоятельно осуществлять поиск, анализ, систематизацию и интерпретацию информации различных видов и форм представления; - оценивать достоверность, легитимность информации, ее соответствие правовым и морально-этическим нормам.
ОК 04. Эффективно взаимодействовать и работать в коллективе и команде	**Личностные результаты** должны отражать в части: ценности научного познания: осознание ценности научной деятельности, готовность осуществлять проектную и исследовательскую деятельность индивидуально и в группе. **Метапредметные результаты** должны отражать: Овладение универсальными коммуникативными действиями: б) совместная деятельность: - понимать и использовать преимущества командной и индивидуальной работы; - принимать цели совместной деятельности, организовывать и координировать действия по ее достижению: составлять план действий, распределять роли с учетом мнений участников обсуждать результаты совместной работы.
ОК 07. Содействовать сохранению окружающей среды, ресурсосбережению, применять знания об изменении климата, принципы бережливого производства, эффективно действовать в чрезвычайных ситуациях	**Личностные результаты** должны отражать в части экологического воспитания: - сформированность экологической культуры, понимание влияния социально-экономических процессов на состояние природной и социальной среды, осознание глобального характера экологических проблем; - планирование и осуществление действий в окружающей среде на основе знания целей устойчивого развития человечества; - активное неприятие действий, приносящих вред окружающей среде; - умение прогнозировать неблагоприятные экологические последствия предпринимаемых действий, предотвращать их; - расширение опыта деятельности экологической направленности. **Метапредметные результаты** должны отражать: Овладение универсальными коммуникативными действиями: б) совместная деятельность: - понимать и использовать преимущества командной и индивидуальной работы; - принимать цели совместной деятельности, организовывать и координировать действия по ее достижению: составлять план действий, распределять роли с учетом мнений участников обсуждать результаты совместной работы.

1.2.2 Результаты освоения элементов компетенций по учебной дисциплине (в соответствии с ФГОС СОО).

Предметные результаты:

Знать	З1. о месте и роли биологии в системе научного знания естественных наук, в формировании современной естественно-научной картины мира и научного мировоззрения, о вкладе российских и зарубежных ученых-биологов в развитие биологии.
	З2. функциональную грамотность человека для решения жизненных проблем.
Уметь	У1. раскрывать содержание основополагающих биологических терминов и понятий: жизнь, клетка, ткань, орган, организм, вид, популяция, экосистема, биоценоз, биосфера; метаболизм (обмен веществ и превращение энергии), гомеостаз (саморегуляция), биосинтез белка, структурная организация живых систем, дискретность, саморегуляция, самовоспроизведение (репродукция), наследственность, изменчивость, энергозависимость, рост и развитие, уровневая организация.
	У2. раскрывать содержание основополагающих биологических теорий и гипотез: клеточной, хромосомной, мутационной, эволюционной, происхождения жизни и человека.
	У3. раскрывать основополагающие биологические законы и закономерности (Г. Менделя, Т. Моргана, Н.И. Вавилова, Э. Геккеля, Ф. Мюллера, К. Бэра), границы их применимости к живым системам.
	У4. приобретать опыт применения основных методов научного познания, используемых в биологии: наблюдения и описания живых систем, процессов и явлений; организации и проведения биологического эксперимента, выдвижения гипотез, выявления зависимости между исследуемыми величинами, объяснения полученных результатов и формулирования выводов с использованием научных понятий, теорий и законов.
	У5. выделять существенные признаки вирусов, клеток прокариот и эукариот; одноклеточных и многоклеточных организмов, видов, биогеоценозов и экосистем; особенности процессов обмена веществ и превращения энергии в клетке, фотосинтеза, пластического и энергетического обмена, хемосинтеза, митоза, мейоза, оплодотворения, развития и размножения, индивидуального развития организма (онтогенеза), борьбы за существование, естественного отбора, видообразования, приспособленности организмов к среде обитания, влияния компонентов экосистем, антропогенных изменений в экосистемах своей местности, круговорота веществ и превращение энергии в биосфере.
	У6. применять полученные знания для объяснения биологических процессов и явлений, для принятия практических решений в повседневной жизни с целью обеспечения безопасности своего здоровья и здоровья окружающих людей, соблюдения здорового образа жизни, норм грамотного поведения в окружающей природной среде; понимание необходимости использования достижений современной биологии и биотехнологий для рационального природопользования.
	У7. решать биологические задачи, составлять генотипические схемы скрещивания для разных типов наследования признаков у организмов, составлять схемы переноса веществ и энергии в экосистемах (цепи питания, пищевые сети).
	У8. критически оценивать информацию биологического содержания, включающую псевдонаучные знания из различных источников (средства массовой информации, научно-популярные материалы); интерпретировать этические аспекты современных исследований в биологии, медицине, биотехнологии; рассматривать глобальные экологические проблемы современности, формировать по отношению к ним собственную позицию.

	У9. создавать собственные письменные и устные сообщения на основе биологической информации из нескольких источников, грамотно использовать понятийный аппарат биологии.

Метапредметные результаты:

Межпредметные понятия	Связь с экологией (основные законы природы, влияние экологических факторов, структура биогеоценозов, пищевые цепи/сети). Связь с химией (периодическая таблица Д.И. Менделеева, химические элементы, простые и сложные вещества, неорганические и органические соединения, виды химических реакций, биохимические процессы). Связь с физикой (физические процессы и явления). Связь с математикой (измерения и расчеты, построение графиков, решение биологических и экологических задач). Связь с историей (исторические даты открытий и достижений, исторические справки, геохронология). Связь с географией (распространение биологического разнообразия по земному шару, глобальные экологические проблемы). Связь с физической культурой (влияние спорта и физических нагрузок на состояние здоровья человека) Связь с ОБЖ (первая помощь, закаливание, гигиена).
Познавательные УУД	**1.1. Базовые логические действия**: 1.1.1. самостоятельно формулировать и актуализировать проблему, рассматривать ее всесторонне; 1.1.2. устанавливать существенный признак или основания для сравнения, классификации и обобщения; 1.1.3. определять цели деятельности, задавать параметры и критерии их достижения; 1.1.4. выявлять закономерности и противоречия в рассматриваемых явлениях; 1.1.5. разрабатывать план решения проблемы с учетом анализа имеющихся материальных и нематериальных ресурсов; 1.1.6. вносить коррективы в деятельность, оценивать соответствие результатов целям, оценивать риски последствий деятельности; 1.1.7. координировать и выполнять работу в условиях реального, виртуального и комбинированного взаимодействия; 1.1.8. развивать креативное мышление при решении жизненных проблем. **1.2. Базовые исследовательские действия:** 1.2.1 владеть навыками учебно-исследовательской и проектной деятельности, навыками разрешения проблем, способностью и готовностью к самостоятельному поиску методов решения практических задач, применению различных методов познания; 1.2.2 овладение видами деятельности по получению нового знания, его интерпретации, преобразованию и применению в различных учебных ситуациях, в том числе при создании учебных и социальных проектов; 1.2.3 формирование научного типа мышления, владение научной терминологией, ключевыми понятиями и методами; 1.2.4. ставить и формулировать собственные задачи в образовательной деятельности и жизненных ситуациях;

	1.2.5. выявлять причинно-следственные связи и актуализировать задачу, выдвигать гипотезу ее решения, находить аргументы для доказательства своих утверждений, задавать параметры и критерии решения; 1.2.6. анализировать полученные в ходе решения задачи результаты, критически оценивать их достоверность, прогнозировать изменение в новых условиях; 1.2.7. давать оценку новым ситуациям, оценивать приобретенный опыт; осуществлять целенаправленный поиск переноса средств и способов действия в профессиональную среду; 1.2.8. переносить знания в познавательную и практическую области жизнедеятельности; 1.2.9. интегрировать знания из разных предметных областей; 1.2.10. выдвигать новые идеи, предлагать оригинальные подходы и решения, ставить проблемы и задачи, допускающие альтернативные решения. **1.3. Работа с информацией:** 1.3.1. владеть навыками получения информации из источников разных типов, самостоятельно осуществлять поиск, анализ, систематизацию и интерпретацию информации различных видов и форм представления; 1.3.2. создавать тексты в различных форматах с учетом назначения информации и целевой аудитории, выбирая оптимальную форму представления и визуализации; 1.3.3. оценивать достоверность, легитимность информации, ее соответствие правовым и морально-этическим нормам; 1.3.4. использовать средства информационных и коммуникационных технологий в решении когнитивных, коммуникативных и организационных задач с соблюдением требований эргономики, техники безопасности, гигиены, ресурсосбережения, правовых и этических норм, норм информационной безопасности; 1.3.5. владеть навыками распознавания и защиты информации, информационной безопасности личности.
Коммуникативные УУД	**2.1. Общение:** 2.1.1. осуществлять коммуникации во всех сферах жизни; 2.1.2. владеть различными способами общения и взаимодействия; 2.1.3. аргументированно вести диалог, уметь смягчать конфликтные ситуации; 2.1.4. развернуто и логично излагать свою точку зрения с использованием языковых средств. **2.2. Совместная деятельность** 2.2.1. понимать и использовать преимущества командной и индивидуальной работы; 2.2.2. выбирать тематику и методы совместных действий с учетом общих интересов, и возможностей каждого члена коллектива; 2.2.3. принимать цели совместной деятельности, организовывать и координировать действия по ее достижению: 2.2.4. составлять план действий, распределять роли с учетом мнений участников, обсуждать результаты совместной работы; 2.2.5. оценивать качество вклада своего и каждого участника команды в общий результат по разработанным критериям;

	2.2.6. предлагать новые проекты, оценивать идеи с позиции новизны, оригинальности, практической значимости; 2.2.7. осуществлять позитивное стратегическое поведение в различных ситуациях; проявлять творчество и воображение, быть инициативным.
Регулятивные УУД	**3.1 Самоорганизация:** 3.1.1. самостоятельно осуществлять познавательную деятельность, выявлять проблемы, ставить и формулировать собственные задачи в образовательной деятельности и жизненных ситуациях; 3.1.2. самостоятельно составлять план решения проблемы с учетом имеющихся ресурсов, собственных возможностей и предпочтений; 3.1.3. давать оценку новым ситуациям; 3.1.4. расширять рамки учебного предмета на основе личных предпочтений; 3.1.5. делать осознанный выбор, аргументировать его, брать ответственность за решение; 3.1.6. оценивать приобретенный опыт; 3.1.7. способствовать формированию и проявлению широкой эрудиции в разных областях знаний, постоянно повышать свой образовательный и культурный уровень. **3.2. Самоконтроль:** 3.2.1. давать оценку новым ситуациям, вносить коррективы в деятельность, оценивать соответствие результатов целям; 3.2.2. владеть навыками познавательной рефлексии как осознания совершаемых действий и мыслительных процессов, их результатов и оснований; 3.2.3. использовать приемы рефлексии для оценки ситуации, выбора верного решения; 3.2.4. оценивать риски и своевременно принимать решения по их снижению; 3.2.5. принимать мотивы и аргументы других при анализе результатов деятельности. **3.3. Принятия себя и других:** 3.3.1. принимать себя, понимая свои недостатки и достоинства; 3.3.2. принимать мотивы и аргументы других при анализе результатов деятельности; 3.3.3. признавать свое право и право других на ошибку; 3.3.4. развивать способность понимать мир с позиции другого человека. **4.4. Эмоциональный интеллект, предполагающий сформированность:** 4.4.1. самосознания, включающего способность понимать свое эмоциональное состояние, видеть направления развития собственной эмоциональной сферы, быть уверенным в себе; 4.4.2. саморегулирования, включающего самоконтроль, умение принимать ответственность за свое поведение, способность адаптироваться к эмоциональным изменениям и проявлять гибкость, быть открытым новому; 4.4.3. внутренней мотивации, включающей стремление к достижению цели и успеху, оптимизм, инициативность, умение действовать, исходя из своих возможностей; 4.4.4. эмпатии, включающей способность понимать эмоциональное состо-

	яние других, учитывать его при осуществлении коммуникации, способность к сочувствию и сопереживанию; 4.4.5. социальных навыков, включающих способность выстраивать отношения с другими людьми, заботиться, проявлять интерес и разрешать конфликты.

Личностные результаты:

Гражданское воспитание	
ЛР1.1	сформированность гражданской позиции обучающегося как активного и ответственного члена российского общества;
ЛР1.2	осознание своих конституционных прав и обязанностей, уважение закона и правопорядка;
ЛР1.3	принятие традиционных национальных, общечеловеческих гуманистических и демократических ценностей;
ЛР1.4	готовность противостоять идеологии экстремизма, национализма, ксенофобии, дискриминации по социальным, религиозным, расовым, национальным признакам;
ЛР1.5	готовность вести совместную деятельность в интересах гражданского общества, участвовать в самоуправлении в образовательной организации;
ЛР1.6	умение взаимодействовать с социальными институтами в соответствии с их функциями и назначением;
ЛР1.7	готовность к гуманитарной и волонтерской деятельности.
Патриотическое воспитание	
ЛР2.1	сформированность российской гражданской идентичности, патриотизма, уважения к своему народу, чувства ответственности перед Родиной, гордости за свой край, свою Родину, свой язык и культуру, прошлое и настоящее многонационального народа России;
ЛР2.2	ценностное отношение к государственным символам, историческому и природному наследию, памятникам, традициям народов России, достижениям России в науке, искусстве, спорте, технологиях, труде;
ЛР2.3	идейную убежденность, готовность к служению и защите Отечества, ответственность за его судьбу.
Духовно-нравственное воспитание	
ЛР3.1	осознание духовных ценностей российского народа;
ЛР3.2	сформированность нравственного сознания, этического поведения;
ЛР3.3	способность оценивать ситуацию и принимать осознанные решения, ориентируясь на морально-нравственные нормы и ценности;
ЛР3.4	осознание личного вклада в построение устойчивого будущего;
ЛР3.5	ответственное отношение к своим родителям, созданию семьи на основе осознанного принятия ценностей семейной жизни в соответствии с традициями народов России.
Эстетическое воспитание	
ЛР4.1	эстетическое отношение к миру, включая эстетику быта, научного и технического творчества, спорта, труда, общественных отношений;
ЛР4.2	способность воспринимать различные виды искусства, традиции и творчество своего

	и других народов, ощущать эмоциональное воздействие искусства;
ЛР4.3	убежденность в значимости для личности и общества отечественного и мирового искусства, этнических культурных традиций и народного творчества;
ЛР 4.4	готовность к самовыражению в разных видах искусства, стремление проявлять качества творческой личности.
Физическое воспитание	
ЛР 5.1	сформированность здорового и безопасного образа жизни, ответственного отношения к своему здоровью;
ЛР 5.2	потребность в физическом совершенствовании, занятиях спортивно-оздоровительной деятельностью;
ЛР5.3	активное неприятие вредных привычек и иных форм причинения вреда физическому и психическому здоровью.
Трудовое воспитание	
ЛР 6.1	готовность к труду, осознание приобретенных умений и навыков, трудолюбие;
ЛР 6.2	готовность к активной деятельности технологической и социальной направленности; способность инициировать, планировать и самостоятельно выполнять такую деятельность;
ЛР 6.3	интерес к различным сферам профессиональной деятельности, умение совершать осознанный выбор будущей профессии и реализовывать собственные жизненные планы;
ЛР 6.4	готовность и способность к образованию и самообразованию на протяжении всей жизни.
Экологическое воспитание	
ЛР7.1	сформированность экологической культуры, понимание влияния социально-экономических процессов на состояние природной и социальной среды, осознание глобального характера экологических проблем;
ЛР7.2	планирование и осуществление действий в окружающей среде на основе знания целей устойчивого развития человечества;
ЛР7.3	активное неприятие действий, приносящих вред окружающей среде;
ЛР7.4	умение прогнозировать неблагоприятные экологические последствия предпринимаемых действий, предотвращать их;
ЛР7.5	расширение опыта деятельности экологической направленности.
Ценности научного познания	
ЛР8.1	сформированность мировоззрения, соответствующего современному уровню развития науки и общественной практики, основанного на диалоге культур, способствующего осознанию своего места в поликультурном мире;
ЛР8.2	совершенствование языковой и читательской культуры как средства взаимодействия между людьми и познанием мира;
ЛР8.3	осознание ценности научной деятельности; готовность осуществлять проектную и исследовательскую деятельность индивидуально и в группе.

2. СТРУКТУРА И СОДЕРЖАНИЕ ДИСЦИПЛИНЫ

2.1 Трудоемкость освоение дисциплины

Наименование составных частей дисциплины	**Объем, в часах**	**В т.ч. в форме практ. подготовки**
Учебные занятия, в том числе:	**68**	**28**
теоретическое обучение	40	
практическая подготовка (*практические занятия)*	28	28
Консультация	2	
Промежуточная аттестация (дифференцированный зачет)	**2**	
Всего	**72**	**28**

2.2 Тематический план и содержание учебной дисциплины

Наименование разделов и тем	Содержание учебного материала, практических и лабораторных занятий	Объем, ак. ч. / в том числе в форме практической подготовки, ак. ч.		Коды компетенций, формированию которых способствует элемент программы
		теорет. обучение	практич. подготовка	
Раздел 1. Биология как наука. Живые системы и их организация		**2**		ОК 2 ЛР 8.1-ЛР 8.3 УУД 1.1.1-1.1.8 УУД 1.3.1-1.3.5
Тема 1.1. Биология в системе наук. Общая характеристика жизни	**Содержание**	2		
	Теоретическое обучение: Биология – наука о живой природе. Связи биологии с общественными, техническими и другими естественными науками, философией, религией, этикой, эстетикой и правом. Роль биологии в формировании современной научной картины мира. Система биологических наук. Методы познания живой природы (наблюдение, эксперимент, описание, измерение, классификация, моделирование, статистическая обработка данных). Живые системы (биосистемы) как предмет изучения биологии. Отличие живых систем от неорганической природы. Свойства биосистем и их разнообразие. Уровни организации биосистем: молекулярно-генетический, клеточный, организменный, популяционно-видовой, экосистемный (биогеоценотический), биосферный.			
Раздел 2. Химический состав и строение клетки		**6**	**4**	ОК 1, ОК 2, ОК 4 ЛР 6.1, ЛР 6.4 ЛР 8.1-ЛР 8.3 УУД 1.1.1-1.1.8 УУД 1.2.1-1.2.10 УУД 1.3.1-1.3.5 УУД 2.1.1-2.1.4 УУД 2.2.1-2.2.7
Тема 2.1. Химический состав клетки. Вода и минеральные вещества	**Содержание**	2	2	
	Теоретическое обучение: Химический состав клетки. Химические элементы: макроэлементы, микроэлементы. Вода и минеральные вещества. Функции воды и минеральных веществ в клетке. Поддержание осмотического баланса. **В том числе: практические занятия**			

	Практическое занятие №1: «Биологическая роль минеральных веществ в обеспечении жизнедеятельности организмов, проявления дисбаланса минеральных элементов».			
Тема 2.2. Биологически важные химические соединения	**Содержание**	2		
	Теоретическое обучение: Белки. Состав и строение белков. Аминокислоты – мономеры белков. Незаменимые и заменимые аминокислоты. Аминокислотный состав. Уровни структуры белковой молекулы (первичная, вторичная, третичная и четвертичная структура). Химические свойства белков. Биологические функции белков. Ферменты – биологические катализаторы. Строение фермента: активный центр, субстратная специфичность. Коферменты. Витамины. Отличия ферментов от неорганических катализаторов. Углеводы: моносахариды (глюкоза, рибоза и дезоксирибоза), дисахариды (сахароза, лактоза) и полисахариды (крахмал, гликоген, целлюлоза). Биологические функции углеводов. Липиды: триглицериды, фосфолипиды, стероиды. Гидрофильно-гидрофобные свойства. Биологические функции липидов. Сравнение углеводов, белков и липидов как источников энергии. Нуклеиновые кислоты: ДНК и РНК. Нуклеотиды – мономеры нуклеиновых кислот. Строение и функции ДНК. Строение и функции РНК. АТФ: строение и функции.			
Тема 2.3. Структурно-функциональная организация клеток	**Содержание**	2	2	
	Теоретическое обучение: Цитология – наука о клетке. Клеточная теория – пример взаимодействия идей и фактов в научном познании. Методы изучения клетки. Клетка как целостная живая система. Общие признаки клеток: замкнутая наружная мембрана, молекулы ДНК как генетический аппарат, система синтеза белка. Типы клеток: эукариотическая и прокариотическая. Особенности строения прокариотической клетки. Клеточная стенка бактерий. Строение эукариотической клетки. Основные отличия растительной, животной и грибной клетки. Поверхностные структуры клеток– клеточная стенка, гликокаликс, их функции. Плазматическая мембрана, ее свойства и функции.			

	Цитоплазма и ее органоиды. Одномембранные органоиды клетки: ЭПС, аппарат Гольджи, лизосомы. Полуавтономные органоиды клетки: митохондрии, пластиды. Происхождение митохондрий и пластид. Виды пластид. Немембранные органоиды клетки: рибосомы, клеточный центр, центриоли, реснички, жгутики. Функции органоидов клетки. Включения. Ядро – регуляторный центр клетки. Строение ядра: ядерная оболочка, кариоплазма, хроматин, ядрышко. Хромосомы. Транспорт веществ в клетке. **В том числе: практические занятия** **Практическое занятие №2:** «Строение клетки (растения, животные, грибы) и клеточные включения (крахмал, каротиноиды, хлоропласты, хромопласты)» или «Изучение строения клеток растений, животных и бактерий под микроскопом на готовых микропрепаратах и их описание».			
Раздел 3. Жизнедеятельность клетки		**4**	**2**	ОК 1, ОК 2, ОК 4 ЛР 5.1, ЛР 5.3 УУД 1.1.1-1.1.8 УУД 1.3.1-1.3.5
Тема 3.1. Обмен веществ и превращение энергии в клетке	**Содержание**	2		
	Теоретическое обучение: Обмен веществ, или метаболизм. Ассимиляция (пластический обмен) и диссимиляция (энергетический обмен) – две стороны единого процесса метаболизма. Роль законов сохранения вещества и энергии в понимании метаболизма. Типы обмена веществ: автотрофный и гетеротрофный. Роль ферментов в обмене веществ и превращении энергии в клетке. Фотосинтез. Световая и темновая фазы фотосинтеза. Реакции фотосинтеза. Эффективность фотосинтеза. Значение фотосинтеза для жизни на Земле. Влияние условий среды на фотосинтез и способы повышения его продуктивности у культурных растений. Хемосинтез. Хемосинтезирующие бактерии. Значение хемосинтеза для жизни на Земле. Энергетический обмен в клетке. Расщепление веществ, выделение и аккумулирование энергии в клетке. Этапы энергетического обмена. Гликолиз. Брожение и его виды. Кислородное окисление, или			

	клеточное дыхание. Окислительное фосфорилирование. Эффективность энергетического обмена.			
Тема 3.2. Биосинтез белка	**Содержание**		2	
	Теоретическое обучение: Реакции матричного синтеза. Генетическая информация и ДНК. Реализация генетической информации в клетке. Генетический код и его свойства. Транскрипция – матричный синтез РНК. Трансляция – биосинтез белка. Этапы трансляции. Кодирование аминокислот. Роль рибосом в биосинтезе белка. **В том числе: практические занятия** **Практическое занятие №3:** «Решение задач на определение последовательности нуклеотидов».			
Тема 3.3. Вирусы	**Содержание**	2		
	Теоретическое обучение: Неклеточные формы жизни – вирусы. История открытия вирусов (Д. И. Ивановский). Особенности строения и жизненного цикла вирусов. Бактериофаги. Болезни растений, животных и человека, вызываемые вирусами. Вирус иммунодефицита человека (ВИЧ) – возбудитель СПИДа. Профилактика распространения вирусных заболеваний.			
Раздел 4. Размножение и индивидуальное развитие организмов		**4**	**2**	ОК 1, ОК 2, ОК 4 ЛР 5.1, ЛР 5.3 ЛР 6.1 УУД 1.1.1-1.1.8 УУД 1.2.1-1.2.10 УУД 1.3.1-1.3.5 УУД 2.1.1-2.1.4 УУД 2.2.1-2.2.7
Тема 4.1. Жизненный цикл клетки	**Содержание**	2		
	Теоретическое обучение: Клеточный цикл, или жизненный цикл клетки. Интерфаза и митоз. Процессы, протекающие в интерфазе. Репликация – реакция матричного синтеза ДНК. Строение хромосом. Хромосомный набор – кариотип. Диплоидный и гаплоидный хромосомные наборы. Хроматиды. Цитологические основы размножения и индивидуального развития организмов. Деление клетки – митоз. Стадии митоза. Процессы, происходящие на разных стадиях митоза. Биологический смысл митоза. Программируемая гибель клетки – апоптоз.			

Тема 4.2. Формы размножения организмов	**Содержание**	2		
	Теоретическое обучение: Формы размножения организмов: бесполое и половое. Виды бесполого размножения: деление надвое и почкование одно и многоклеточных, спорообразование, вегетативное размножение. Искусственное клонирование организмов, его значение для селекции. Половое размножение, его отличия от бесполого. Мейоз. Стадии мейоза. Процессы, происходящие на стадиях мейоза. Поведение хромосом в мейозе. Кроссинговер. Биологический смысл и значение мейоза. Гаметогенез – процесс образования половых клеток у животных. Половые железы: семенники и яичники. Образование и развитие половых клеток – гамет (сперматозоид, яйцеклетка) – сперматогенез и оогенез. Особенности строения яйцеклеток и сперматозоидов. Оплодотворение. Партеногенез.			
Тема 4.3. Индивидуальное развитие организмов	**Содержание**		2	
	Теоретическое обучение: Индивидуальное развитие (онтогенез). Эмбриональное развитие (эмбриогенез). Этапы эмбрионального развития у позвоночных животных: дробление, гаструляция, органогенез. Постэмбриональное развитие. Типы постэмбрионального развития: прямое, непрямое (личиночное). Влияние среды на развитие организмов; факторы, способные вызывать врожденные уродства. Рост и развитие растений. Онтогенез цветкового растения: двойное оплодотворение, строение семени, стадии развития. **В том числе: практические занятия** **Практическое занятие №4:** «Инфекционные заболевания и эпидемии в истории человечества». или «Вакцинация как профилактика инфекционных заболеваний».			
Раздел 5. Наследственность и изменчивость организмов		**4**	**6**	ОК 1, ОК 02, ОК 04 ЛР 5.1, ЛР 5.3, ЛР 6.1 УУД 1.1.1-1.1.8 УУД 1.2.1-1.2.10
Тема 5.1. Закономерности наследования	**Содержание**	2	2	
	Теоретическое обучение: Предмет и задачи генетики. Роль цитологии и эмбриологии в становлении генетики. Вклад российских и			

	зарубежных ученых в развитие генетики. Методы генетики (гибридологический, цитогенетический, молекулярно-генетический). Основные генетические понятия. Генетическая символика, используемая в схемах скрещиваний. Закономерности наследования признаков, установленные Г. Менделем. Моногибридное скрещивание. Закон единообразия гибридов первого поколения. Правило доминирования. Закон расщепления признаков. Гипотеза чистоты гамет. Полное и неполное доминирование. Дигибридное скрещивание. Закон независимого наследования признаков. Цитогенетические основы дигибридного скрещивания. Анализирующее скрещивание. Использование анализирующего скрещивания для определения генотипа особи. **В том числе: практические занятия** **Практическое занятие №5: «**Решение задач на определение вероятности возникновения наследственных признаков при моно-, ди-, полигибридном и анализирующем скрещивании, составление генотипических схем скрещивания».			УУД 1.3.1-1.3.5 УУД 2.1.1-2.1.4 УУД 2.2.1-2.2.7 УУД 3.1.1-3.1.7 УУД 3.2.1-3.2.5 УУД 3.3.1-3.3.4 УУД 4.4.1-4.4.5
	Итого за 1 семестр	**18**	**10**	
	Всего за 1 семестр	**28**		
Тема 5.2. Сцепленное наследование признаков	**Содержание**		2	
	Теоретическое обучение: Сцепленное наследование признаков. Работа Т. Моргана по сцепленному наследованию генов. Нарушение сцепления генов в результате кроссинговера. Хромосомная теория наследственности. Генетические карты. Генетика пола. Хромосомное определение пола. Аутосомы и половые хромосомы. Гомогаметные и гетерогаметные организмы. Наследование признаков, сцепленных с полом. **В том числе: практические занятия** **Практическое занятие №6: «**Решение задач на определение вероятности возникновения наследственных признаков при сцепленном наследовании, составление генотипических схем скрещивания».			

Тема 5.3. Закономерности изменчивости	**Содержание**		2	
	Теоретическое обучение: Изменчивость. Виды изменчивости: ненаследственная и наследственная. Роль среды в ненаследственной изменчивости. Характеристика модификационной изменчивости. Вариационный ряд и вариационная кривая. Норма реакции признака. Количественные и качественные признаки и их норма реакции. Свойства модификационной изменчивости. Наследственная, или генотипическая изменчивость. Комбинативная изменчивость. Мейоз и половой процесс – основа комбинативной изменчивости. Мутационная изменчивость. Классификация мутаций: генные, хромосомные, геномные. Частота и причины мутаций. Мутагенные факторы. Закон гомологических рядов в наследственной изменчивости Н. И. Вавилова. **В том числе: практические занятия** **Практическое занятие №7: «**Решение задач на определение вероятности возникновения наследственных признаков при различных типах взаимодействия генов, составление генотипических схем скрещивания».			
Тема 5.4. Генетика человека	**Содержание**	2		
	Теоретическое обучение: Генетика человека. Кариотип человека. Основные методы генетики человека: генеалогический, близнецовый, цитогенетический, биохимический, молекулярно-генетический. Современное определение генотипа: полногеномное секвенирование, генотипирование, в том числе с помощью ПЦР-анализа. Наследственные заболевания человека: генные болезни, болезни с наследственной предрасположенностью, хромосомные болезни. Соматические и генеративные мутации. Стволовые клетки. Принципы здорового образа жизни, диагностики, профилактики и лечения генетических болезней. Медико-генетическое консультирование. Значение медицинской генетики в предотвращении и лечении генетических заболеваний человека.			
Раздел 6. Эволюционная биология		**4**	**2**	ОК 1, ОК 02, ОК 04 ЛР 8.1-ЛР 8.3

Тема 6.1. Эволюционная теория и её место в биологии	**Содержание**	2		УУД 1.1.1-1.1.8 УУД 1.3.1-1.3.5
	Теоретическое обучение: Предпосылки возникновения эволюционной теории. Эволюционная теория и её место в биологии. Влияние эволюционной теории на развитие биологии и других наук. Свидетельства эволюции. Палеонтологические: последовательность появления видов в палеонтологической летописи, переходные формы. Биогеографические: сходство и различие фаун и флор материков и островов. Эмбриологические: сходства и различия эмбрионов разных видов позвоночных. Сравнительно-анатомические: гомологичные, аналогичные, рудиментарные органы, атавизмы. Молекулярно-биохимические: сходство механизмов наследственности и основных метаболических путей у всех живых организмов. Эволюционная теория Ч. Дарвина. Предпосылки возникновения дарвинизма. Движущие силы эволюции видов по Дарвину (избыточное размножение при ограниченности ресурсов, неопределённая изменчивость, борьба за существование, естественный отбор).			
Тема 6.2. Микроэволюция	**Содержание**	2		
	Теоретическое обучение: Синтетическая теория эволюции (СТЭ) и её основные положения. Микроэволюция. Популяция как единица вида и эволюции. Движущие силы (факторы)эволюции видов в природе. Мутационный процесс и комбинативная изменчивость. Популяционные волны и дрейф генов. Изоляция и миграция. Естественный отбор – направляющий фактор эволюции. Формы естественного отбора. Приспособленность организмов как результат эволюции. Примеры приспособлений у организмов. Ароморфозы и идиоадаптации. Вид и видообразование. Критерии вида. Основные формы видообразования: географическое, экологическое.			
Тема 6.3. Макроэволюция	**Содержание**		2	
	Теоретическое обучение: Макроэволюция. Формы эволюции: филетическая, дивергентная, конвергентная, параллельная. Необратимость эволюции. **В том числе: практические занятия**			

	Практическое занятие №8: «Сравнение видов по морфологическому критерию» или «Описание приспособленности организма и её относительного характера».			
Раздел 7. Возникновение и развитие жизни на Земле		**4**	**2**	ОК 1, ОК 02, ОК 04 ЛР 8.1-ЛР 8.3 УУД 1.1.1-1.1.8 УУД 1.3.1-1.3.5
Тема 7.1. Зарождение и развитие жизни	**Содержание**	2		
	Теоретическое обучение: Донаучные представления о зарождении жизни. Научные гипотезы возникновения жизни на Земле: абиогенез и панспермия. Химическая эволюция. Абиогенный синтез органических веществ из неорганических. Экспериментальное подтверждение химической эволюции. Начальные этапы биологической эволюции. Гипотеза РНК- мира. Формирование мембранных структур и возникновение протоклетки. Первые клетки и их эволюция. Формирование основных групп живых организмов. Развитие жизни на Земле по эрам и периодам. Катархей. Архейская и протерозойская эры. Палеозойская эра и её периоды: кембрийский, ордовикский, силурийский, девонский, каменноугольный, пермский. Мезозойская эра и её периоды: триасовый, юрский, меловой. Кайнозойская эра и её периоды: палеогеновый, неогеновый, антропогеновый.			
Тема 7.2. Система органического мира. Происхождение человека – антропогенез	**Содержание**	2		
	Теоретическое обучение: Система органического мира как отражение эволюции. Основные систематические группы организмов. Характеристика климата и геологических процессов. Основные этапы эволюции растительного и животного мира. Ароморфозы у растений и животных. Появление, расцвет и вымирание групп живых организмов. Эволюция человека. Антропология как наука. Развитие представлений о происхождении человека. Методы изучения антропогенеза. Сходства и различия человека и животных. Систематическое положение человека. Движущие силы (факторы) антропогенеза. Наследственная изменчивость и естественный отбор. Общественный образ жизни, изготовление орудий труда, мышление, речь.			
Тема 7.3.	**Содержание**		2	

Основные стадии эволюции человека	**Теоретическое обучение:** Основные стадии и ветви эволюции человека: австралопитеки, Человек умелый, Человек прямоходящий, Человек неандертальский, Человек разумный современного типа. Находки ископаемых останков, время существования, область распространения, объём головного мозга, образ жизни, орудия. Человеческие расы. Основные большие расы: европеоидная (евразийская), негро-австралоидная (экваториальная), монголоидная (азиатско-американская). Черты приспособленности представителей человеческих рас к условиям существования. Единство человеческих рас. Критика расизма. **В том числе: практические занятия** **Практическое занятие №9:** «Время и пути расселения человека по планете» или «Приспособленность человека к разным условиям среды. Влияние географической среды на морфологию и физиологию человека».			
Раздел 8. Организмы и окружающая среда		**2**		ОК 01, ОК 02, ОК 4, ОК 07 ЛР 7.1-ЛР 7.5 УУД 1.1.1-1.1.8 УУД 1.3.1-1.3.5
Тема 8.1. Экология как наука. Среды жизни. Экологические факторы	**Содержание**	2		
	Теоретическое обучение: Экология как наука. Задачи и разделы экологии. Методы экологических исследований. Экологическое мировоззрение современного человека. Среды обитания организмов: водная, наземно-воздушная, почвенная, внутриорганизменная. Экологические факторы. Классификация экологических факторов: абиотические, биотические и антропогенные. Действие экологических факторов на организмы. Абиотические факторы: свет, температура, влажность. Фотопериодизм. Приспособления организмов к действию абиотических факторов. Биологические ритмы. Биотические факторы. Виды биотических взаимодействий: конкуренция, хищничество. Паразитизм, мутуализм, комменсализм (квартиранство, нахлебничество), аменсализм, нейтрализм. Значение биотических взаимодействий для существования организмов в природных сообществах.			

Тема 8.2. Экологические характеристики популяции	**Теоретическое обучение:** Экологические характеристики популяции. Основные показатели популяции: численность, плотность, рождаемость, смертность, прирост, миграция. Динамика численности популяции и её регуляция.			
Раздел 9. Сообщества и экологические системы		**4**	**6**	ОК 01, ОК 02 ОК 04, ОК 07 ЛР 5.1, ЛР 5.3 ЛР 6.1, ЛР 6.2 ЛР 6.3, ЛР 6.4 ЛР 7.1-ЛР 7.5 ЛР 8.1-ЛР 8.3 УУД 1.1.1-1.1.8 УУД 1.2.1-1.2.10 УУД 1.3.1-1.3.5 УУД 2.1.1-2.1.4 УУД 2.2.1-2.2.7 УУД 3.1.1-3.1.7 УУД 3.2.1-3.2.5 УУД 3.3.1-3.3.4 УУД 4.4.1-4.4.5
Тема 9.1. Сообщества организмов, экосистемы	**Содержание**	2		
	Теоретическое обучение: Сообщество организмов – биоценоз. Структуры биоценоза: видовая, пространственная, трофическая (пищевая). Виды-доминанты. Связи в биоценозе. Экологические системы (экосистемы). Понятие об экосистеме и биогеоценозе. Функциональные компоненты экосистемы: продуценты, консументы, редуценты. Круговорот веществ и поток энергии в экосистеме. Трофические (пищевые) уровни экосистемы. Пищевые цепи и сети. Основные показатели экосистемы: биомасса, продукция. Экологические пирамиды: продукции, численности, биомассы. Свойства экосистем: устойчивость, саморегуляция, развитие. Сукцессия.			
Тема 9.2. Природные экосистемы	**Теоретическое обучение:** Природные экосистемы. Экосистемы рек и озёр. Экосистема хвойного или широколиственного леса. Антропогенные экосистемы. Агроэкосистемы. Урбоэкосистемы. Биологическое и хозяйственное значение агроэкосистем и урбоэкосистем. Биоразнообразие как фактор устойчивости экосистем. Сохранение биологического разнообразия на Земле.			
Тема 9.3. Биосфера - глобальная экосистема Земли	**Содержание**	2		
	Теоретическое обучение: Учение В. И. Вернадского о биосфере. Границы, состав и структура биосферы. Живое вещество и его функции. Особенности биосферы как глобальной экосистемы. Динамическое равновесие и обратная связь в биосфере. Круговороты веществ и биогеохимические циклы элементов (углерода, азота). Зональность биосферы. Основные биомы суши.			

Тема 9.4. Влияние антропогенных факторов на биосферу	**Профессионально ориентированное содержание (содержание прикладного модуля)**		2	
	Теоретическое обучение: Человечество в биосфере Земли. Антропогенные изменения в биосфере. Глобальные экологические проблемы. Сосуществование природы и человечества. Сохранение биоразнообразия как основа устойчивости биосферы. Основа рационального управления природными ресурсами и их использование. Достижения биологии и охрана природы. **В том числе: практические занятия** **Практическое занятие №10:** «Отходы производства» или «Экологические аспекты профессиональной деятельности» или «Профилактика профессиональных заболеваний» или «Влияние производственных факторов на организм человека».			
Тема 9.5. Влияние социально-экологических факторов на здоровье человека	**Профессионально ориентированное содержание (содержание прикладного модуля)**		4	
	Теоретическое обучение: Здоровье и его составляющие. Факторы, положительно и отрицательно влияющие на организм человека. Проблема техногенных воздействий на здоровье человека (электромагнитные поля, бытовая химия, избыточные шумы, радиация и т.п.). Адаптация организма человека к факторам окружающей среды. Принципы формирования здоровьесберегающего поведения. Физическая активность и здоровье. Биохимические аспекты рационального питания. **В том числе: практические занятия** **Практическое занятие №11:** «Умственная работоспособность» **Практическое занятие №12:** «Влияние абиотических факторов на человека» (в качестве триггеров, снижающих работоспособность, использовать условия осуществления профессиональной деятельности: шум, температура, физическая нагрузка и т.д.).			
Раздел 10. Селекция организмов, основы биотехнологии		**4**	**2**	ОК 01, ОК 02, ОК 04, ОК 7 ЛР 5.1, ЛР 5.3 ЛР 6.1, ЛР 6.2 ЛР 6.3, ЛР 6.4 ЛР 7.1-ЛР 7.5
Тема 10.1. Селекция как наука и процесс	**Содержание**	2		
	Теоретическое обучение: Селекция как наука и процесс. Зарождение селекции и доместикация. Учение Н. И. Вавилова о центрах многообразия и происхождения культурных растений. Центры происхождения			

	домашних животных. Сорт, порода, штамм. Современные методы селекции. Массовый и индивидуальный отборы в селекции растений и животных. Оценка экстерьера. Близкородственное скрещивание – инбридинг. Чистая линия. Скрещивание чистых линий. Гетерозис, или гибридная сила. Неродственное скрещивание – аутбридинг. Отдалённая гибридизация и её успехи. Искусственный мутагенез и получение полиплоидов. Достижения селекции растений, животных и микроорганизмов.			ЛР 8.1-ЛР 8.3 УУД 1.1.1-1.1.8 УУД 1.2.1-1.2.10 УУД 1.3.1-1.3.5 УУД 2.1.1-2.1.4 УУД 2.2.1-2.2.7 УУД 3.1.1-3.1.7 УУД 3.2.1-3.2.5 УУД 3.3.1-3.3.4 УУД 4.4.1-4.4.5
Тема 10.2. Основы биотехнологии	**Содержание**	2		
	Теоретическое обучение: Биотехнология как отрасль производства. Генная инженерия. Этапы создания рекомбинантной ДНК и трансгенных организмов. Клеточная инженерия. Клеточные культуры. Микроклональное размножение растений. Клонирование высокопродуктивных сельскохозяйственных организмов. Экологические и этические проблемы. ГМО – генетически модифицированные организмы.			
Тема 10.3. Биотехнологии в жизни и профессии	**Профессионально ориентированное содержание (содержание прикладного модуля)**		2	
	Теоретическое обучение: Основные направления современной биотехнологии в профессиональной деятельности человека. Методы биотехнологии. Объекты биотехнологии. Этика биотехнологических и генетических экспериментов. Правила поиска и анализа биоэкологической информации из различных источников (научная и учебно-научная литература, средства массовой информации, сеть Интернет и другие). **В том числе: практические занятия** **Практическое занятие №13:** Кейсы на анализ информации о научных достижениях в области генетических технологий, клеточной инженерии, пищевых биотехнологий. Защита кейса: представление результатов решения кейсов (выступление с презентацией).			
Раздел 11. Решение кейсов в области биотехнологий[1]			**4**	ОК 01, ОК 02, ОК 04, ОК 7 ЛР 5.1, ЛР 5.3 ЛР 6.1-ЛР 6.4 ЛР 7.1-ЛР 7.5
Тема 11.1.1. Биотехнологии в промышленности	**Профессионально ориентированное содержание (содержание прикладного модуля)**			
	Теоретическое обучение: Развитие промышленной биотехнологий и	2	2	

	ее применение в жизни человека, поиск и анализ информации из различных источников (научная и учебно-научная литература, средства массовой информации, сеть Интернет и другие). **В том числе: практические занятия** **Практическое занятие №14:** Кейсы на анализ информации о развитии промышленной биотехнологий (по мини-группам). Защита кейса: представление результатов решения кейсов (выступление с презентацией).			ЛР 8.1-ЛР 8.3 УУД 1.1.1-1.1.8 УУД 1.2.1-1.2.10 УУД 1.3.1-1.3.5 УУД 2.1.1-2.1.4 УУД 2.2.1-2.2.7 УУД 3.1.1-3.1.7 УУД 3.2.1-3.2.5 УУД 3.3.1-3.3.4 УУД 4.4.1-4.4.5
Консультация		**2**		
Промежуточная аттестация (дифференцированный зачёт)		**2**		ОК 01, ОК 02 ОК 04, ОК 07 ЛР 5.1, ЛР 5.3 ЛР 6.1-ЛР 8.3 УУД 1.1.1-1.1.8 УУД 1.2.1-1.2.10 УУД 1.3.1-1.3.5 УУД 2.1.1-2.1.4 УУД 2.2.1-2.2.7 УУД 3.1.1-3.1.7 УУД 3.2.1-3.2.5 УУД 3.3.1-3.3.4 УУД 4.4.1-4.4.5
	Итого за 2 семестр	**26**	**18**	
	Всего за 2 семестр	**44**		
	Итого	**72**		

[1] Образовательная организация самостоятельно определяет содержание раздела, выбирая одну из предложенных тем 11.1.1 -11.1.3.

3. УСЛОВИЯ РЕАЛИЗАЦИИ ПРОГРАММЫ ДИСЦИПЛИНЫ

3.1 Материально-техническое обеспечение

3.1. Для реализации программы учебной дисциплины предусмотрены следующие специальные помещения: кабинет.

Кабинет «Биология» оснащен необходимым для реализации программы учебной дисциплины оборудованием: 18 столов, 36 стульев, рабочее место преподавателя, компьютерный стол, доска, раздаточный материал, УМК дисциплины.

Технические средства обучения: персональный компьютер с устройствами воспроизведения звука, телевизор.

3.2 Учебно-методическое обеспечение

Реализация программы учебной дисциплины осуществляется на основе печатных (электронных) и информационных ресурсов, рекомендуемых для использования в образовательном процессе.

3.2.1 Основные печатные и электронные издания

1. Агафонова И.Б. Биология. Базовый уровень: Учебник / И.Б. Агафонова, А.А. Каменский, В.И. Сивоглазов — Москва: Просвещение, 2025. — 272 с. — ISBN 978-5-09-124905-7. — URL: https://book.ru/book/957853 (дата обращения:

2. Сивоглазов В.И. Биология. Базовый уровень: Практикум / В.И. Сивоглазов — Москва: Просвещение, 2025. — 112 с. — ISBN 978-5-09-124906-4. — URL:

3.2.2 Дополнительные источники

1. Агафонова И.Б. Биология. Базовый уровень: учебник СПО / И.Б. Агафонова, А.А. Каменский, В.И. Сивоглазов. - М.: Просвещение, 2024.
2. Биология. 10 класс. Базовый уровень: Учебник / В.В. Пасечник, В.В. Пасечника [и др.]; под. ред. А.А. Каменский — Москва: Просвещение, 2024. — 224 с. — ISBN 978-5-09-116776-4. — URL: https://book.ru/book/957854 (дата обращения:

3. Биология. 11 класс. Базовый уровень: Учебник / В.В. Пасечник, В.В. Пасечника [и др.]; под. ред. А.А. Каменский — Москва: Просвещение, 2024. — 272 с. — ISBN 978-5-09-116473-2. — URL: https://book.ru/book/957855 (дата обращения:

4. Константинов В.М. Биология для профессий и специальностей технического и естественно-научного профилей: учеб. для студ. учреждений сред. проф. образования / В.М. Константинов, А.Г. Резанов, Е.О. Фадеева; под ред. В.М. Константинова. – 10-е изд., стер. – М.: Академия, 2022. – 336 с.
5. Колесников С. И. Общая биология: учебное пособие / С. И. Колесников. — Москва: КноРус, 2023. — 287 с. — URL: https://book.ru/book/949522
6. Мамонтов С. Г. Общая биология: учебник / С. Г. Мамонтов, В. Б. Захаров. — Москва: КноРус, 2023. — 323 с. — URL: https://book.ru/book/948581
7. Мустафин А. Г. Биология: учебник / А. Г. Мустафин, В. Б. Захаров. — Москва: КноРус, 2024. — 423 с. — URL: https://book.ru/book/950239

4. КОНТРОЛЬ И ОЦЕНКА РЕЗУЛЬТАТОВ ОСВОЕНИЯ ДИСЦИПЛИНЫ

Контроль и оценка результатов освоения общеобразовательной учебной дисциплины «Биология» раскрываются через дисциплинарные результаты, направленные на формирование общих компетенций по разделам, темам содержания учебного материала и осуществляется преподавателем в процессе проведения текущего контроля и промежуточной аттестации.

Текущий контроль индивидуальных образовательных достижений, демонстрируемых обучающимися знаний, умений и навыков, проводится посредством 2-х контрольных точек в процессе выполнения практических работ, процедура проведения которых, описывается в КОС.

Обучение по программе учебной дисциплины завершается промежуточной аттестацией в форме дифференцированного зачета.

Для текущего контроля и промежуточной аттестации создаются фонды контрольно-оценочных средств (КОС), которые включают в себя педагогические контрольно-измерительные материалы, процедуру проведения контроля, предназначенные для определения соответствия (или несоответствия) индивидуальных образовательных достижений основным показателям оценки результатов подготовки.

Результаты обучения			Номер контрольной точки, номера тем в соответствии с тематическим планированием	Критерии оценки	Формы, методы контроля и оценки
Код ОК, ЛР УУД	Код ПК	Знания, умения			
ОК 01 ОК 02 ОК 04 ЛР5.1 ЛР5.3 ЛР6.1 ЛР6.2 ЛР6.4 ЛР7.1 ЛР8.1 ЛР8.2 УУД 1.1.1-		З1, З2 У1-У6	КТ № 1 Раздел 2-3 Темы 2.1 - 3.2	- Знает основополагающие биологические термины и понятия: жизнь, клетка, ткань, орган, организм, метаболизм (обмен веществ и превращение энергии), гомеостаз (саморегуляция), биосинтез белка, структурная организация живых систем, дискретность, саморегуляция, самовоспроизведение (репродукция), наследственность, изменчивость, энергозависимость, рост и развитие, уровневая организация. - Раскрывает содержание основополагающих биологических теорий и гипотез: клеточной теории.	Представление результатов выполнения практического задания

1.1.8 УУД 1.2.1-1.2.10 УУД 1.3.1-1.3.5 УУД 2.1.1-2.1.4 УУД 2.2.1-2.2.7				- Знает химический состав клеток живых организмов (органические и неорганические вещества). Функции, значение и роль в клетке данных веществ и соединений. - Раскрывает содержание основополагающих биол. терминов и понятий: нуклеиновые кислоты - ДНК, РНК. Их нахождение в клетке, строение и функции, значение. - Раскрывает матричные процессы в клетке: репликация, биосинтез белка (транскрипция и трансляция), репарация. - Понимает важность универсальности генетического кода и его свойств.	
ОК 01 ОК 02 ОК 04 ЛР5.1 ЛР5.3 ЛР6.4 ЛР7.1 УУД 1.1.1-1.1.8 УУД 1.2.1-1.2.10 УУД 1.3.1-1.3.5 УУД 2.1.1-2.1.4 УУД 2.2.1-2.2.7 УУД 3.1.1-3.1.7 УУД 3.2.1-3.2.5 УУД 3.3.1-3.3.4 УУД 4.4.1-4.4.5		З1, З2 У1-У4, У6-У8	КТ №2 Раздел 5 Темы 5.1 - 5.2	- Знает основополагающие биологические термины и понятия: генетика, наследственность, изменчивость, доминантные и рецессивные гены, гомозиготный и гетерозиготный организм, чистая линия, генотип, фенотип, аллельные гены, символика обозначений; - Раскрывает содержание основополагающих биологических теорий и гипотез: хромосомной, мутационной; - Раскрывает основополагающие биологические законы и закономерности (Г. Менделя, Т. Моргана), границы их применимости к живым системам; - Применяет основные методы научного познания, используемых в биологии: наблюдения и описания живых систем, процессов и явлений; организации и проведения биологического эксперимента, выдвижения гипотез, выявления зависимости между исследуемыми величинами, объяснения полученных результатов и формулирования выводов с использованием научных понятий, теорий и законов; - Применяет полученные знания для объяснения биологических процессов и явлений, для принятия практических решений в повседневной жизни с целью обеспечения безопасности своего здоровья и здоровья окружающих людей, соблюдения здорового образа жизни; понимание необходимости использования достижений современной биологии и биотехнологий; - Решает биологические задачи, составляет генотипические схемы скрещивания для разных типов наследования признаков у организмов; - Критически оценивает информацию биологического содержания, включающую	Представление результатов выполнения практического задания

				псевдонаучные знания из различных источников (средства массовой информации, научно-популярные материалы); интерпретирует этические аспекты современных исследований в биологии, медицине, биотехнологии.	
ОК 01 ОК 02 ОК 04 ОК 07 ЛР5.1 ЛР5.3 ЛР6.1-ЛР8.3 УУД 1.1.1-1.1.8 УУД 1.2.1-1.2.10 УУД 1.3.1-1.3.5 УУД 2.1.1-2.1.4 УУД 2.2.1-2.2.7 УУД 3.1.1-3.1.7 УУД 3.2.1-3.2.5 УУД 3.3.1-3.3.4 УУД 4.4.1-4.4.5		З1, З2 У1-У9	Темы 1.1 – 10.3	- Знает место и роль биологии в системе научного знания; - Знает функциональную грамотность человека для решения жизненных проблем; - Раскрывает содержание основополагающих биол. терминов и понятий: жизнь, клетка, ткань, орган, организм, вид, популяция, экосистема, биоценоз, биосфера; метаболизм (обмен веществ и превращение энергии), гомеостаз (саморегуляция), биосинтез белка, структурная организация живых систем, дискретность, саморегуляция, самовоспроизведение (репродукция), наследственность, изменчивость, энергозависимость, рост и развитие, уровневая организация; - Раскрывает содержание основополагающих биологических теорий и гипотез: клеточной, хромосомной, мутационной, эволюционной, происхождения жизни и человека; - Раскрывает основополагающие биол. законы и закономерности (Г. Менделя, Т. Моргана, Н.И. Вавилова, Э. Геккеля, Ф. Мюллера, К. Бэра), границы их применимости к живым системам; - Применяет основные методы научного познания, используемых в биологии: наблюдения и описания живых систем, процессов и явлений; организации и проведения биол. эксперимента, выдвижения гипотез, выявления зависимости между исследуемыми величинами, объяснения полученных результатов и формулирования выводов с использованием научных понятий, теорий и законов; - Выделяет существенные признаки вирусов, клеток прокариот и эукариот; одноклеточных и многоклеточных организмов, видов, биогеоценозов и экосистем; особенности процессов обмена веществ и превращения энергии в клетке, фотосинтеза, пластического и энергетического обмена, хемосинтеза, митоза, мейоза, оплодотворения, развития и размножения, индивидуального развития организма (онтогенеза), борьбы за существование, естественного	Дифференцированный зачет

				отбора, видообразования, приспособленности организмов к среде обитания, влияния компонентов экосистем, антропогенных изменений в экосистемах своей местности, круговорота веществ и превращение энергии в биосфере; - Применяет полученные знания для объяснения биологических процессов и явлений, для принятия практических решений в повседневной жизни с целью обеспечения безопасности своего здоровья и здоровья окружающих людей, соблюдения здорового образа жизни, норм грамотного поведения в окружающей природной среде; понимание необходимости использования достижений современной биологии и биотехнологий для рационального природопользования; - Решает биологические задачи, составляет генотипические схемы скрещивания для разных типов наследования признаков у организмов, составляет схемы переноса веществ и энергии в экосистемах (цепи питания, пищевые сети); - Критически оценивает информацию биологического содержания, включающую псевдонаучные знания из различных источников (средства массовой информации, научно-популярные материалы); интерпретирует этические аспекты современных исследований в биологии, медицине, биотехнологии; рассматривает глобальные экологические проблемы современности, формирует по отношению к ним собственную позицию; - Создаёт собственные устные логические умозаключения на основе биологической информации из некоторых источников, грамотно использует понятийный аппарат биологии.	

РАБОЧАЯ ПРОГРАММА ДИСЦИПЛИНЫ

ОУП.11 Индивидуальный проект

по профессии

23.01.17 Мастер по ремонту и обслуживанию автомобилей

на базе основного общего образования

Технологический профиль обучения

Очная форма обучения

г. Омск, 2026

Рабочая программа учебной дисциплины (далее УД) разработана на основе Федерального государственного образовательного стандарта СОО (далее ФГОС СОО), основной профессиональной образовательной программы (далее ОПОП) по профессии «23.01.17 Мастер по ремонту и обслуживанию автомобилей», а также Инструктивно-методического письма Минпросвещения РФ № 05-772 от 20.07.2020 по организации применения современных методик и программ преподавания по общеобразовательным дисциплинам в системе среднего профессионального образования, учитывающих образовательные потребности обучающихся образовательных организаций, реализующих программы среднего профессионального образования.

Организация-разработчик: бюджетное профессиональное образовательное учреждение Омской области «Омский автотранспортный колледж»

Разработчик: Вахитова Валентина Анатольевна, преподаватель

Рабочая программа утверждена на заседании ЦМК «Общеобразовательные, общие гуманитарные и социально-экономические дисциплины»
Протокол №____ от «____» _____ 2026 года
Председатель ЦМК «Общеобразовательные, общие гуманитарные и социально-экономические дисциплины» _____/Вахитова В.А./

© Вахитова Валентина Анатольевна, 2026
© БПОУ ОО «Омский АТК», 2026

СОДЕРЖАНИЕ

1. ОБЩАЯ ХАРАКТЕРИСТИКА	4
1.1. Цель и место дисциплины в структуре основной образовательной программы	4
1.2. Планируемые результаты освоения дисциплины	4
2. СТРУКТУРА И СОДЕРЖАНИЕ ДИСЦИПЛИНЫ	12
2.1. Трудоемкость освоения дисциплины	12
2.2. Содержание дисциплины	13
3. УСЛОВИЯ РЕАЛИЗАЦИИ ПРОГРАММЫ ДИСЦИПЛИНЫ	17
3.1. Материально-техническое обеспечение	17
3.2. Учебно-методическое обеспечение	17
4. КОНТРОЛЬ И ОЦЕНКА РЕЗУЛЬТАТОВ ОСВОЕНИЯ ДИСЦИПЛИНЫ	18

1. ОБЩАЯ ХАРАКТЕРИСТИКА

1.1 Цель и место учебной дисциплины в структуре основной профессиональной образовательной программы

Цель дисциплины «Индивидуальный проект» – освоение системы базовых знаний, отражающих вклад информатики в формирование современной научной картины мира, роль информационных процессов в современном обществе, биологических и технических системах; овладение умениями применять, анализировать, преобразовывать информационные модели реальных объектов и процессов, используя при этом цифровые технологии, в том числе при изучении других дисциплин; развитие познавательных интересов, интеллектуальных и творческих способностей путем освоения и использования методов информатики и цифровых технологий при изучении различных учебных предметов; воспитание ответственного отношения к соблюдению этических и правовых норм информационной деятельности; приобретение опыта использования цифровых технологий в индивидуальной и коллективной учебной и познавательной, в том числе проектной деятельности.

Дисциплина «Индивидуальный проект» является обязательной частью общеобразовательного цикла учебного плана ОПОП по профессии «23.01.17 Мастер по ремонту и обслуживанию автомобилей».

Связь с другими учебными дисциплинами: история, обществознание, физика.

Дисциплина «Индивидуальный проект» обеспечивает формирование профессиональных компетенций, общих компетенций и личностных результатов по профессии «23.01.17 Мастер по ремонту и обслуживанию автомобилей».

Особое значение дисциплина имеет при формировании и развитии ОК01, ОК07.

1.2 Планируемые результаты освоения дисциплины

1.2.1. Перечень формируемых компетенций и личностных результатов

Код и наименование формируемых компетенций	Планируемые результаты освоения
ОК 01. Выбирать способы решения задач профессиональной деятельности применительно к различным контекстам	**Личностные результаты должны отражать в части:** **трудового воспитания:** - готовность к труду, осознание ценности мастерства, трудолюбие; - готовность к активной деятельности технологической и социальной направленности, способность инициировать, планировать и самостоятельно выполнять такую деятельность; - интерес к различным сферам профессиональной деятельности. **Метапредметные результаты должны отражать:** **Овладение универсальными учебными познавательными действиями:** **а) базовые логические действия**:

	- самостоятельно формулировать и актуализировать проблему, рассматривать ее всесторонне; - устанавливать существенный признак или основания для сравнения, классификации и обобщения; - определять цели деятельности, задавать параметры и критерии их достижения; - выявлять закономерности и противоречия в рассматриваемых явлениях; - вносить коррективы в деятельность, оценивать соответствие результатов целям, оценивать риски последствий деятельности. **б) базовые исследовательские действия:** - владеть навыками учебно-исследовательской и проектной деятельности, навыками разрешения проблем; - выявлять причинно-следственные связи и актуализировать задачу, выдвигать гипотезу ее решения, находить аргументы для доказательства своих утверждений, задавать параметры и критерии решения; - анализировать полученные в ходе решения задачи результаты, критически оценивать их достоверность, прогнозировать изменение в новых условиях; - уметь переносить знания в познавательную и практическую области жизнедеятельности.
ОК 02. Использовать современные средства поиска, анализа и интерпретации информации и информационные технологии для выполнения задач профессиональной деятельности	**Личностные результаты должны отражать в части:** **ценности научного познания:** - сформированность мировоззрения, соответствующего современному уровню развития науки и общественной практики, основанного на диалоге культур, способствующего осознанию своего места в поликультурном мире; - совершенствование языковой и читательской культуры как средства взаимодействия между людьми и познания мира. **Метапредметные результаты должны отражать:** **Овладение универсальными учебными познавательными действиями:** **в) работа с информацией:** - владеть навыками получения информации из источников разных типов, самостоятельно осуществлять поиск, анализ, систематизацию и интерпретацию информации различных видов и форм представления; - создавать тексты в различных форматах с учетом назначения информации и целевой аудитории, выбирая оптимальную форму представления и визуализации; - оценивать достоверность, легитимность информации, ее соответствие правовым и морально-этическим нормам; - владеть навыками распознавания и защиты информации, информационной безопасности личности.
ОК 03. Планировать и реализовывать собственное профессиональное и личностное развитие, предпринимательскую деятельность в профессиональной	**Личностные результаты должны отражать в части:** **духовно-нравственного воспитания:** - сформированность нравственного сознания, этического поведения; - способность оценивать ситуацию и принимать осознанные решения, ориентируясь на морально-нравственные нормы и ценности; - осознание личного вклада в построение устойчивого будущего;

сфере, использовать знания по правовой и финансовой грамотности в различных жизненных ситуациях	- ответственное отношение к своим родителям и (или) другим членам семьи, созданию семьи на основе осознанного принятия ценностей семейной жизни в соответствии с традициями народов России; **Метапредметные результаты должны отражать:** **Овладение универсальными регулятивными действиями:** **а) самоорганизация:** - самостоятельно осуществлять познавательную деятельность, выявлять проблемы, ставить и формулировать собственные задачи в образовательной деятельности и жизненных ситуациях; - самостоятельно составлять план решения проблемы с учетом имеющихся ресурсов, собственных возможностей и предпочтений; - давать оценку новым ситуациям; способствовать формированию и проявлению широкой эрудиции в разных областях знаний, постоянно повышать свой образовательный и культурный уровень; **б) самоконтроль:** - использовать приемы рефлексии для оценки ситуации, выбора верного решения; - уметь оценивать риски и своевременно принимать решения по их снижению; **в) эмоциональный интеллект, предполагающий сформированность:** - внутренней мотивации, включающей стремление к достижению цели и успеху, оптимизм, инициативность, умение действовать, исходя из своих возможностей; - эмпатии, включающей способность понимать эмоциональное состояние других, учитывать его при осуществлении коммуникации, способность к сочувствию и сопереживанию; - социальных навыков, включающих способность выстраивать отношения с другими людьми, заботиться, проявлять интерес и разрешать конфликты
ОК 04. Эффективно взаимодействовать и работать в коллективе и команде	**Личностные результаты должны отражать в части:** **ценности научного познания:** - осознание ценности научной деятельности, готовность осуществлять проектную и исследовательскую деятельность индивидуально и в группе. **Метапредметные результаты должны отражать:** **Овладение универсальными коммуникативными действиями:** **совместная деятельность:** - понимать и использовать преимущества командной и индивидуальной работы; - принимать цели совместной деятельности, организовывать и координировать действия по ее достижению: составлять план действий, распределять роли с учетом мнений участников обсуждать результаты совместной работы; - координировать и выполнять работу в условиях реального, виртуального и комбинированного взаимодействия;

	- осуществлять позитивное стратегическое поведение в различных ситуациях, проявлять творчество и воображение, быть инициативным. **Овладение универсальными регулятивными действиями:** - принятие себя и других людей; - принимать мотивы и аргументы других людей при анализе результатов деятельности; - признавать свое право и право других людей на ошибки; - развивать способность понимать мир с позиции другого человека.
ОК 09. Пользоваться профессиональной документацией на государственном и иностранном языках	**Личностные результаты должны отражать в части:** **ценности научного познания:** - сформированность мировоззрения, соответствующего современному уровню развития науки и общественной практики, основанного на диалоге культур, способствующего осознанию своего места в поликультурном мире; - совершенствование языковой и читательской культуры как средства взаимодействия между людьми и познания мира; - осознание ценности научной деятельности, готовность осуществлять проектную и исследовательскую деятельность индивидуально и в группе. **Метапредметные результаты должны отражать:** **Овладение универсальными учебными познавательными действиями:** **б) базовые исследовательские действия:** - владеть навыками учебно-исследовательской и проектной деятельности, навыками разрешения проблем; - способность и готовность к самостоятельному поиску методов решения практических задач, применению различных методов познания; - овладение видами деятельности по получению нового знания, его интерпретации, преобразованию и применению в различных учебных ситуациях, в том числе при создании учебных и социальных проектов; - формирование научного типа мышления, владение научной терминологией, ключевыми понятиями и методами; -осуществлять целенаправленный поиск переноса средств и способов действия в профессиональную среду

1.2.2. Результаты освоения элементов компетенций по учебной дисциплине (в соответствии с ФГОС СОО).

Предметные результаты:

Знать	З1 основы методологии проектной и исследовательской деятельности; З2 современные средства и устройства информатизации, порядок их применения и программное обеспечение в профессиональной деятельности, в том числе цифровые средства; З3 структуру и правила оформления индивидуального проекта; З4 этапы проектирования и научного исследования; З5 основные источники информации и ресурсы для решения задач и/или проблем в профессиональном и/или социальном контексте; З6 формат оформления результатов поиска информации; З7 требования, предъявляемые к оформлению индивидуального проекта;

	З8 требования, предъявляемые к защите индивидуального проекта; З9 основы предпринимательской деятельности, правовой и финансовой грамотности правила разработки презентации основные этапы разработки и реализации проекта; З10 возможные траектории профессионального развития и самообразования.
Уметь	У1 формулировать тему индивидуального проекта, доказывать её актуальность; У2 определять цель и задачи индивидуального проекта; У3 определять этапы решения задачи, составлять план действия, реализовывать составленный план, определять необходимые ресурсы выявлять и эффективно искать информацию, необходимую для решения задачи и/или проблемы; У4 работать с различными источниками, в том числе с первоисточниками, грамотно их цитировать, оформлять библиографические ссылки, составлять библиографический список; У5 выбирать и применять на практике методы исследовательской работы, адекватные задачам исследования; У6 пользоваться актуальными методами работы в профессиональной и смежных сферах оценивать результат и последствия своих действий (самостоятельно или с помощью наставника); У7 оформлять теоретические и экспериментальные результаты исследовательской работы; У8 защищать результаты, полученные в ходе исследования, оценивать жизнеспособность проектной идеи.

Метапредметные результаты:

Межпредметные понятия	-
Познавательные УУД	1.1 Базовые логические действия: 1.1.1 устанавливать существенный признак или основания для сравнения, классификации обобщения; 1.1.2 выявлять закономерности и противоречия в рассматриваемых явлениях; 1.1.3 самостоятельно формулировать и актуализировать проблему, всесторонне ее рассматривать; определять цели деятельности, задавая параметры и критерии их достижения; 1.1.4 вносить коррективы в деятельность, оценивать соответствие результатов целям, оценивать риски последствий деятельности; 1.1.5 развивать креативное мышление при решении жизненных проблем; 1.2. Базовые исследовательские действия: 1.2.1 владеть навыками учебно-исследовательской и проектной деятельности, навыками разрешения проблем; 1.2.2 овладение видами деятельности по получению нового знания, его интерпретации, преобразованию и применению в различных учебных ситуациях, в том числе при создании учебных и социальных проектов; 1.2.3 формирование научного типа мышления, владение научной терминологией, ключевыми понятиями и методами; 1.2.4 выявлять причинно-следственные связи и актуализировать задачу, выдвигать гипотезу ее решения, находить аргументы для доказательства своих утверждений, задавать параметры и критерии решения; 1.2.5 анализировать полученные в ходе решения задачи

	результаты, критически оценивать их достоверность, прогнозировать изменение в новых условиях; 1.2.6 уметь переносить знания в познавательную и практическую области жизнедеятельности; уметь интегрировать знания из разных предметных областей; осуществлять целенаправленный поиск переноса средств и способов действия в профессиональную среду; 1.2.7 способность и готовность к самостоятельному поиску методов решения практических задач, применению различных методов познания; ставить и формулировать собственные задачи в образовательной деятельности и жизненных ситуациях; ставить проблемы и задачи, допускающие альтернативные решения; выдвигать новые идеи, предлагать оригинальные подходы и решения; разрабатывать план решения проблемы с учетом анализа имеющихся материальных и нематериальных ресурсов. 1.3. Работа с информацией: 1.3.1 владеть навыками получения информации из, источников разных типов, самостоятельно осуществлять поиск, анализ, систематизацию и интерпретацию информации различных видов и форм представления; 1.3.2 создавать тексты в различных форматах с учетом назначения информации и целевой аудитории, выбирая оптимальную форму представления и визуализации; 1.3.3 оценивать достоверность, легитимность информации, ее соответствие правовым и морально-этическим нормам; 1.3.4 использовать средства информационных и коммуникационных технологий в решении когнитивных, коммуникативных и организационных задач с соблюдением требований эргономики, техники безопасности, гигиены, ресурсосбережения, правовых и этических норм, норм информационной безопасности; 1.3.5 владеть навыками распознавания и защиты информации, информационной безопасности личности.
Коммуникативные УУД	2.1 Общение 2.1.1 осуществлять коммуникации во всех сферах жизни; владеть различными способами общения и взаимодействия; 2.1.2 развернуто и логично излагать свою точку зрения с использованием языковых средств; 2.1.3 аргументированно вести диалог.
Регулятивные УУД	3.1 Самоорганизация 3.1.1 самостоятельно осуществлять познавательную деятельность, выявлять проблемы, ставить и формулировать собственные задачи в образовательной деятельности и жизненных ситуациях; давать оценку новым ситуациям; 3.1.2 самостоятельно составлять план решения проблемы с учетом имеющихся ресурсов, собственных возможностей и предпочтений; делать осознанный выбор, аргументировать его, брать ответственность за решение; оценивать приобретенный опыт; способствовать формированию и проявлению широкой эрудиции в разных областях знаний. 3.2 Самоконтроль

	3.2.1 давать оценку новым ситуациям, вносить коррективы в деятельность, оценивать соответствие результатов целям; 3.2.2 владеть навыками познавательной рефлексии как осознание совершаемых действий и мыслительных процессов, их результатов и оснований; использовать приемы рефлексии для оценки ситуации, выбора верного решения; уметь оценивать риски и своевременно принимать решения по их снижению. 3.3 Эмоциональный интеллект, предполагающий сформированность: саморегулирования, включающего самоконтроль, умение принимать ответственность за свое поведение, способность адаптироваться к эмоциональным изменениям и проявлять гибкость, быть открытым новому; внутренней мотивации, включающей стремление к достижению цели и успеху, оптимизм, инициативность, умение действовать, исходя из своих возможностей.

Личностные результаты:

Гражданское воспитание	
ЛР1.1	сформированность гражданской позиции обучающегося как активного и ответственного члена российского общества;
ЛР1.2	осознание своих конституционных прав и обязанностей, уважение закона и правопорядка;
ЛР1.3	принятие традиционных национальных, общечеловеческих гуманистических и демократических ценностей;
ЛР1.4	готовность противостоять идеологии экстремизма, национализма, ксенофобии, дискриминации по социальным, религиозным, расовым, национальным признакам;
ЛР1.5	готовность вести совместную деятельность в интересах гражданского общества, участвовать в самоуправлении в образовательной организации;
ЛР1.6	умение взаимодействовать с социальными институтами в соответствии с их функциями и назначением;
ЛР1.7	готовность к гуманитарной и волонтерской деятельности;
Патриотическое воспитание	
ЛР2.1	сформированность российской гражданской идентичности, патриотизма, уважения к своему народу, чувства ответственности перед Родиной, гордости за свой край, свою Родину, свой язык и культуру, прошлое и настоящее многонационального народа России;
ЛР2.2	ценностное отношение к государственным символам, историческому и природному наследию, памятникам, традициям народов России, достижениям России в науке, искусстве, спорте, технологиях, труде;
ЛР2.3	идейную убежденность, готовность к служению и защите Отечества, ответственность за его судьбу;
Духовно-нравственное воспитание	
ЛР3.1	осознание духовных ценностей российского народа;
ЛР3.2	сформированность нравственного сознания, этического поведения;
ЛР3.3	способность оценивать ситуацию и принимать осознанные решения, ориентируясь на морально-нравственные нормы и ценности;
ЛР3.4	осознание личного вклада в построение устойчивого будущего;
ЛР3.5	ответственное отношение к своим родителям, созданию семьи на основе осознанного принятия ценностей семейной жизни в соответствии с традициями народов России;

Эстетическое воспитание	
ЛР4.1	эстетическое отношение к миру, включая эстетику быта, научного и технического творчества, спорта, труда, общественных отношений;
ЛР4.2	способность воспринимать различные виды искусства, традиции и творчество своего и других народов, ощущать эмоциональное воздействие искусства;
ЛР4.3	убежденность в значимости для личности и общества отечественного и мирового искусства, этнических культурных традиций и народного творчества;
ЛР4.4	готовность к самовыражению в разных видах искусства, стремление проявлять качества творческой личности;
Ценности научного познания	
ЛР5.1	сформированность мировоззрения, соответствующего современному уровню развития науки и общественной практики, основанного на диалоге культур, способствующего осознанию своего места в поликультурном мире;
ЛР5.2	совершенствование языковой и читательской культуры как средства взаимодействия между людьми и познанием мира;
ЛР5.3	осознание ценности научной деятельности; готовность осуществлять проектную и исследовательскую деятельность индивидуально и в группе.
Физическое воспитание, формирование культуры здоровья и эмоционального благополучия	
ЛР6.1	сформированность здорового и безопасного образа жизни, ответственного отношения к своему здоровью;
ЛР6.2	потребность в физическом совершенствовании, занятиях спортивно-оздоровительной деятельностью;
ЛР6.3	активное неприятие вредных привычек и иных форм причинения вреда физическому и психическому здоровью;
Трудовое воспитание	
ЛР7.1	готовность к труду, осознание ценности мастерства, трудолюбие;
ЛР7.2	готовность к активной деятельности технологической и социальной направленности; способность инициировать, планировать и самостоятельно выполнять такую деятельность;
ЛР7.3	интерес к различным сферам профессиональной деятельности, умение совершать осознанный выбор будущей профессии и реализовывать собственные жизненные планы;
ЛР7.4	готовность и способность к образованию и самообразованию на протяжении всей жизни;
Экологическое воспитание	
ЛР8.1	сформированность экологической культуры, понимание влияния социально-экономических процессов на состояние природной и социальной среды, осознание глобального характера экологических проблем;
ЛР8.2	планирование и осуществление действий в окружающей среде на основе знания целей устойчивого развития человечества;
ЛР8.3	активное неприятие действий, приносящих вред окружающей среде;
ЛР8.4	умение прогнозировать неблагоприятные экологические последствия предпринимаемых действий, предотвращать их;
ЛР8.5	расширение опыта деятельности экологической направленности.

2. СТРУКТУРА И СОДЕРЖАНИЕ ДИСЦИПЛИНЫ

2.1 Трудоемкость освоения дисциплины

Наименование составных частей дисциплины	**Объем в часах**	**В т.ч. в форме практ. подготовки**
Учебные занятия, в том числе:	**32**	**28**
теоретическое обучение	2	2
индивидуальное проектирование	24	24
консультации	4	
Промежуточная аттестация (защита проекта)	2	**2**
Всего	**32**	

2.2 Содержание дисциплины

Наименование разделов и тем	Содержание учебного материала, практических и лабораторных занятий	Объем, ак.ч./в форме практической подготовки, ак.ч.		Коды компетенций, формированию которых способствует элемент программы
		теоретическое обучение	Практическая подготовка (в т.ч. индивидуальное проектирование)	
Раздел 1. Методология проектной деятельности, типология проектов			**8**	
Тема 1.1 Проект как вид учебно-познавательной деятельности. Теоретические основы проектирования	**Основное содержание**		2	ОК01 – ОК03 ЛР5.1 – ЛР5.3 ЛР7.2 – ЛР7.4 УУД1.1.1 УУД1.2.2 УУД2.1.1 УУД3.2.1
	Определение понятия «проект». Цели и задачи курса. Усвоение теоретических основ проектирования. Различие между проектной и исследовательской деятельностью. Занятие проектной деятельностью как проявление творчества. Проект как один из видов самостоятельной деятельности обучающегося			
Тема 1.2 Типология проектов	**Основное содержание**		2	ОК01 – ОК03 ЛР7.2 – ЛР7.4 УУД1.1.1 УУД1.2.2 УУД2.1.1 УУД3.2.1
	Понимание различия между разными типами проектов. Типы проектов по сферам деятельности (технический, организационный, экономический, социальный, смешанный) Классы проектов (монопроекты, мультипроекты, мегапроекты). Виды проектов (инвестиционный, инновационный, научно-исследовательский, учебно-образовательный, смешанный). Определение, к какому типу относится тот или иной проект. Управление проектами			
Тема 1.3 Структура и логика изложения материала в проектной и учебно-	**Основное содержание**		2	ОК01 – ОК03 ОК09 ЛР5.1 – ЛР5.3 ЛР8.3 УУД1.1.1 УУД1.2.2
	Требования к структуре и содержанию проекта. Грамотное изложение сути проблемы, недопущение			

исследовательской работе	упрощенчества, поверхностного толкования тех или иных вопросов			УУД2.1.1 УУД3.2.1
Тема 1.4. Инструментарий работы с информацией	**Профессионально-ориентированное содержание** Изучение методов, приемов, технологии поиска и переработки информации. Отбор и систематизация информации. Применение информационных технологий в проектной деятельности. Изучение Правил безопасности работы в сети Интернет		2	ОК02, ОК04 ОК09 ЛР7.2 – ЛР7.4 УУД1.1.1 УУД1.2.7 УУД1.3.1 – УУД1.3.5 УУД3.1.2
Раздел 2. Написание индивидуального проекта		**–**	**10**	
Тема 2.1. Формулирование темы проекта. Постановка цели и определение задач проекта. Составление алгоритма работы над проектом	**Основное содержание** Выбор темы проекта. Алгоритм формулирования темы проекта. Определение типа проекта. Планирование проекта. Постановка цели и определение задач работы над индивидуальным проектом в соответствии с содержанием		2	ОК01 – ОК04 ОК09 ЛР3.3, ЛР4.4 ЛР8.3 УУД1.1.1 – УУД1.1.5 УУД1.2.4 УУД1.2.6 УУД3.1.1 – УУД3.1.5 УУД3.2.1 УУД3.2.2
Тема 2.2. Оформление содержания проекта. Оформление введения к проекту	**Основное содержание** Соблюдение подготовительного и поискового этапов работы над проектом. Составление содержания проекта. Оценка и обоснование актуальности проекта. Описание и определение проблемного поля. Раскрытие практического значения индивидуального проекта с учетом полученных результатов работы над ним. Форматирование и структурирование введения в соответствии с требованиями к оформлению проекта		2	ОК01, ОК02 ЛР5.1 – ЛР5.3 ЛР7.2 – ЛР7.4 УУД1.1.1 – УУД1.1.5 УУД1.2.6 УУД3.1.1 – УУД3.1.5 УУД3.2.1, УУД3.2.2
Тема 2.3. Оформление глав проекта	**Профессионально-ориентированное содержание** Форматирование текстового документа. Оформление заголовков структурных элементов (глав) проекта. Редактирование текстовой части проекта в соответствии с требованиями		2	ОК01, ОК02 ЛР4.4 ЛР5.1 – ЛР5.3 УУД1.1.1 – УУД1.1.5 УУД1.2.6 УУД3.1.1 – УУД3.1.5 УУД3.2.1 УУД3.2.2
Консультации		**2**		

	Итого за 1 семестр	**2**	**14**	
	Всего за 1 семестр	**16**		
Тема 2.4. Формулировка заключения, выводов по итогам работы над проектом. Самооценка индивидуального проекта	**Основное содержание**		2	ОК01 – ОК04 ЛР7.2 – ЛР7.4 УУД1.1.1 – УУД1.1.5 УУД1.2.6 УУД3.1.1 – УУД3.1.5 УУД3.1.1 УУД3.1.2 УУД3.2.2
	Составление краткого обзора проекта, формулирование выводов, оформление заключения в соответствии с требованиями. Проведение самооценки индивидуального проекта в соответствии с разработанными критериями			
Тема 2.5. Оформление библиографического списка и перечня информационных источников. Оформление таблиц, рисунков, иллюстраций. Оформление ссылок, сносок, приложений	**Основное содержание**		2	ОК01 – ОК04, ОК09 ЛР7.2 – ЛР7.4 УУД1.1.1 – УУД1.1.5 УУД1.2.6 УУД3.1.1 – УУД3.1.5 УУД3.1.1 УУД3.1.2 УУД3.2.2
	Оформление библиографического списка и перечня информационных источников в соответствии с требованиями. Поиск и систематизация информации. Информационная культура. Виды информационных источников. Инструментарий работы с информацией. Оформление таблиц, рисунков, иллюстраций в соответствии с требованиями. Изучение Правил оформления ссылок на информационные источники в соответствии с требованиями ГОСТов. Оформление ссылок, сносок, приложений в соответствии с требованиями			
Раздел 3. Подготовка к защите индивидуального проекта			**8**	
Тема 3.1. Составление плана выступления, подготовка тезисов для защиты проекта	**Основное содержание**		2	ОК01 – ОК04, ОК09 ЛР3.3, ЛР4.4 ЛР5.1 – ЛР5.3 УУД1.1.4 УУД1.2.5 УУД2.1.1 – УУД2.1.3 УУД3.2.1 УУД3.3
	Определение цели своей деятельности и критическое оценивание результатов. Создание письменных текстов с использованием необходимых речевых средств			
Тема 3.2. Подготовка презентации к публичной защите проекта	**Основное содержание**		2	ОК01, ОК02 ЛР4.1, ЛР7.1 ЛР8.2 УУД1.2.6 УУД1.3.1 – УУД1.3.5 УУД3.1.2 УУД3.3
	Овладение навыками работы в программе Power Point. Примерное оформление слайда в соответствии с требованиями			
Тема 3.3.	**Профессионально-ориентированное содержание**		2	ОК01 – ОК03, ОК09

Предзащита проекта	Репетиция представления индивидуального проекта. Общие требования построения речи, правильность произношения слов. Рекомендации оратору: особенности мышления аудитории, чем добиться ее расположения и внимания, от чего воздержаться. Типы вопросов. Снятие коммуникативных барьеров при публичной защите результатов проекта			ЛР5.1 – ЛР5.3 ЛР7.2 – ЛР7.4 УУД1.1.4 УУД1.2.5 УУД2.1.1 – УУД2.1.3 УУД3.2.1 УУД3.3
Консультация		**2**		
Промежуточная аттестация (защита проекта)			**2**	
Итого за 2 семестр		**2**	**14**	
Всего за 2 семестр		**16**		
Всего за учебный год		**32**		

3. УСЛОВИЯ РЕАЛИЗАЦИИ ПРОГРАММЫ ДИСЦИПЛИНЫ

3.1 Материально-техническое обеспечение

Для реализации программы учебной дисциплины предусмотрены учебные кабинеты.

Оборудование учебного кабинета:

- посадочные места по количеству обучающихся – 15 столов, 30 стульев;
- рабочее место преподавателя;
- информационно-коммуникационные средства; экранно-звуковые пособия;
- технические средства обучения (персональный компьютер; мультимедийный проектор; интерактивная доска);

3.2 Учебно-методическое обеспечение

Реализация программы учебной дисциплины осуществляется на основе печатных (электронных) и информационных ресурсов, рекомендуемых для использования в образовательном процессе.

3.2.1 Основные печатные и/или электронные издания

Основная:

1. Половкова М.В. Индивидуальный проект. Шаг в профессию. Базовый уровень: Учебник / М.В. Половкова, А.В. Носов, Т.В. Половкова — Москва: Просвещение, 2025. — 192 с. — ISBN 978-5-09-124911-8. — URL: https://book.ru/book/957872 (дата обращения: 16.03.2026)

2. Половкова М.В. Индивидуальный проект. Шаг в профессию. Базовый уровень: Учебник / М.В. Половкова, А.В. Носов, Т.В. Половкова — Москва: Просвещение, 2025. — 192 с. — ISBN 978-5-09-124911-8. — URL: https://book.ru/book/957872 (дата обращения: 16.03.2026)

Дополнительная:

1. Антропова Н. В. Индивидуальный проект: учебное пособие / Н. В. Антропова. — Москва: Русайнс, 2026. — 151 с. — ISBN 978-5-466-09545-6. — URL: https://book.ru/book/958718 (дата обращения: 16.03.2026)

2. Истомина О. Б. Я готовлю исследовательский проект: рекомендации для среднего профессионального образования: учебное пособие / О. Б. Истомина. — М.: Русайнс, 2024. — 96 с. — URL: https://book.ru/book/955221 (дата обращения: 13.05.2025)

3. Кунилова, О. В. Индивидуальный проект. Проектно-исследовательская деятельность: учебное пособие / О. В. Кунилова. — Москва : КноРус, 2026. — 167 с. — ISBN 978-5-406-16162-3. — URL: https://book.ru/book/962273 (дата обращения: 16.03.2026)

4. Основы учебно-исследовательской деятельности студентов: учебник / И.З. Сковородкина, С.А. Герасимов, О.Б. Фомина. – 2- е изд., стер. – Москва: Кнорус, 2022. – 266 с. – (Среднее профессиональное образование).

5. Половкова М.В. Индивидуальный проект. Шаг в профессию. Базовый уровень: учебник для СПО / М.В. Половкова, А.В. Носов, Т.В. Половкова и др. - М.: Просвещение, 2024.

6. Половкова М.В. Индивидуальный проект. Шаг в профессию. Практикум: учебник для СПО / М.В. Половкова, А.В. Носов, Т.В. Половкова и др. - М.: Просвещение, 2024.

7. Сковородкина И. З. Основы учебно-исследовательской деятельности студентов: учебник / И. З. Сковородкина, С. А. Герасимов, О. Б. Фомина. — М.: КноРус, 2025. — 277 с. — URL: https://book.ru/book/955414 (дата обращения: 13.05.2025)

8. Уварова О. А. Индивидуальный проект. Практикум: учебное пособие / О. А. Уварова. — Москва: КноРус, 2026. — 158 с. — ISBN 978-5-406-15672-8. — URL: https://book.ru/book/961392 (дата обращения: 16.03.2026)

9. Шарова С. Ю. Основы исследовательской и проектной деятельности: учебное пособие / С. Ю. Шарова. — Москва: Русайнс, 2026. — 181 с. — ISBN 978-5-466-09865-5. — URL: https://book.ru/book/959305 (дата обращения: 16.03.2026)

4. КОНТРОЛЬ И ОЦЕНКА РЕЗУЛЬТАТОВ ОСВОЕНИЯ ДИСЦИПЛИНЫ

Контроль и оценка результатов освоения учебной дисциплины осуществляется преподавателем в процессе проведения текущего контроля и промежуточной аттестации.

Текущий контроль индивидуальных образовательных достижений – демонстрируемых обучающимися знаний, умений и навыков проводится посредством 1 контрольной точки, проведение которой описывается в КОС.

Обучение по программе учебной дисциплины завершается промежуточной аттестацией в форме защиты проекта.

Для текущего контроля и промежуточной аттестации создаются фонды контрольно-оценочных средств (КОС), которые включают в себя педагогические контрольно-измерительные материалы, процедуру проведения контроля, предназначенные для определения соответствия (или несоответствия) индивидуальных образовательных достижений основным показателям оценки результатов подготовки.

Результаты обучения			Номер контрольной точки, номера тем в соответствии с тематическим планированием	Критерии оценки	Формы, методы контроля и оценки
Код ОК, ЛР *(перечень в соответствии с п.1.1.1 данной программы)*	Код ПК (при наличии, или в соответствии с п.1.1.2)	Знания, умения *(в соответствии с п.1.1.3 данной программы)*			
ОК01 – ОК04 ОК09 ЛР5.1 – ЛР5.3 ЛР7.2 – ЛР7.4 ЛР8.3	–	З1 – З10	КТ№1 Темы 1.1 – 1.4	Знает понятие индивидуального проекта, особенности, структуру индивидуального проекта. Определяет виды и типы проектов. Формулирует требования к оформлению индивидуального проекта	Контрольное тестирование
		У5 У6		Умеет вести конспект, самостоятельно работать с литературой. Осуществляет готовность к самостоятельному поиску методов решения практических задач. Применяет анализ текста с точки зрения наличия в нем основной и второстепенной информации. Составляет высказывание в виде обоснованного суждения.	
ОК01 – ОК04 ОК09 ЛР3.3, ЛР4.4 ЛР5.1 – ЛР5.3 ЛР7.2 – ЛР7.4 ЛР8.3	–	З4 З6 – З8	Темы 1.1 – 2.5	Знает составляющие паспорта проекта. Определяет типы проектов по их описанию. Формулирует критерии оценивания проекта, способы оценки и самооценки	Контрольная работа
		У1 У2 У3 У4 У5 У6 У7		Умеет представлять информацию в виде таблиц, схем, графиков, и диаграмм. Применяет теоретические сведения в практической деятельности. Составляет высказывание в виде обоснованного суждения.	
ОК01 – ОК04 ОК09 ЛР1.1, ЛР1.3 ЛР2.1 ЛР3.1 – ЛР3.4 ЛР4.4 ЛР5.1 – ЛР5.3 ЛР7.2 – ЛР7.4	–	З1 – З10	Темы 2.1 – 3.3	Знает требования, предъявляемые к защите индивидуального проекта. Определяет цель своей проектной деятельности. Формулирует тезисы для защиты проекта с использованием необходимых речевых средств.	Защита проекта

ЛР6.3, ЛР8.3		У6 У8		Умеет защищать результаты, полученные в ходе исследования. Осуществляет самооценку индивидуального проекта в соответствии с разработанными критериями. Применяет навыки работы в программе Power Point.	

РАБОЧАЯ ПРОГРАММА УЧЕБНОЙ ДИСЦИПЛИНЫ

УПП.01 Математика

по специальности

23.01.17 Мастер по ремонту и обслуживанию автомобилей

Профиль: технологический

Форма обучения: очная

Омск ,2026

Рабочая программа учебной дисциплины УПП.01 «**Математика»** разработана на основе Федерального государственного образовательного стандарта СОО (далее ФГОС СОО), примерной программы общеобразовательной учебной дисциплины **«Математика»,** основной профессиональной образовательной программы (далее ОПОП) по профессии **23.01.17 Мастер по ремонту и обслуживанию автомобилей**.

Организация-разработчик: бюджетное профессиональное образовательное учреждение Омской области «Омский автотранспортный колледж»

Разработчик: **Чарова Ирина Владимировна,** преподаватель

Рабочая программа утверждена на заседании ЦМК «Информатика и вычислительная техника. Математика».

Протокол № 8 от «24»апреля 2026 года

Председатель ЦМК «Информатика и вычислительная техника. Математика» _____ / Попова А.П.

©Чарова И. В., 2026

©БПОУ ОО «Омский АТК», 2026

СОДЕРЖАНИЕ

1.ОБЩАЯ ХАРАКТЕРИСТИКА	4
1.1. Цель и место дисциплины в структуре основной образовательной программы	4
1.2. Планируемые результаты освоения дисциплины	4
2. СТРУКТУРА И СОДЕРЖАНИЕ ДИСЦИПЛИНЫ	6
2.1 Трудоемкость освоения дисциплины	
2.2. Содержание дисциплины	
3. УСЛОВИЯ РЕАЛИЗАЦИИ ПРОГРАММЫ ДИСЦИПЛИНЫ	
3.1. Материально-техническое обеспечение	
3.2. Учебно-методическое обеспечение	
4. КОНТРОЛЬ И ОЦЕНКА РЕЗУЛЬТАТОВ ОСВОЕНИЯ ДИСЦИПЛИНЫ	

1. ОБЩАЯ ХАРАКТЕРИСТИКА РАБОЧЕЙ ПРОГРАММЫ УЧЕБНОЙ ДИСЦИПЛИНЫ

1.1 Цель и место учебной дисциплины в структуре основной профессиональной образовательной программы

Содержание программы общеобразовательной дисциплины «Математика» направлено на достижение результатов ее изучения в соответствии с требованиями ФГОС СОО с учетом профессиональной направленности ФГОС СПО. Приоритетными целями обучения математике на базовом уровне являются:

- формирование центральных математических понятий (число, величина, геометрическая фигура, переменная, вероятность, функция), обеспечивающих преемственность и перспективность математического образования обучающихся;

- подведение обучающихся на доступном для них уровне к осознанию взаимосвязи математики и окружающего мира, понимание математики как части общей культуры человечества;

- развитие интеллектуальных и творческих способностей обучающихся, познавательной активности, исследовательских умений, критичности мышления, интереса к изучению математики;

- формирование функциональной математической грамотности: умения распознавать математические аспекты в реальных жизненных ситуациях и при изучении других дисциплин, проявления зависимостей и закономерностей, формулировать их на языке математики и создавать математические модели, применять освоенный математический аппарат для решения практико-ориентированных задач, задач профессиональной деятельности, интерпретировать и оценивать полученные результаты.

Учебная дисциплина «Математика»является обязательной частью общеобразовательного цикла образовательной программы в соответствии с ФГОС СПО по специальности 23.02.05 «Эксплуатация транспортного

электрооборудования и автоматики (по видам транспорта, за исключением водного)».

Связь с другими учебными дисциплинами:

УПП.03 Физика

УПП.02 Информатика

1.2 Планируемые результаты освоения дисциплины

1.2.1. Перечень формируемых компетенций и личностных результатов

Код и наименование формируемых компетенций	**Планируемые результаты освоения:**
ОК 01. Выбирать способы решения задач профессиональной деятельности применительно к различным контекстам	Личностные результаты должны отражать в части: трудового воспитания: - готовность к труду, осознание ценности мастерства, трудолюбие; - готовность к активной деятельности технологической и социальной направленности, способность инициировать, планировать и самостоятельно выполнять такую деятельность; - интерес к различным сферам профессиональной деятельности/ - готовность и способность к образованию и самообразованию на протяжении всей жизни Метапредметные результаты должны отражать: Овладение универсальными учебными познавательными действиями: а) базовые логические действия: - самостоятельно формулировать и актуализировать проблему, рассматривать ее всесторонне; - устанавливать существенный признак или основания для сравнения, классификации и обобщения; - определять цели деятельности, задавать параметры и критерии их достижения; - выявлять закономерности и противоречия в рассматриваемых явлениях; - вносить коррективы в деятельность, оценивать соответствие результатов целям, оценивать риски последствий деятельности - развивать креативное мышление при решении жизненных проблем б) базовые исследовательские действия: - владеть навыками учебно-исследовательской и проектной деятельности, навыками разрешения проблем; - способность и готовность к самостоятельному поиску методов решения практических задач, применению различных методов познания - выявлять причинно-следственные связи и актуализировать задачу, выдвигать гипотезу ее решения, находить аргументы для доказательства своих утверждений, задавать параметры и критерии решения; - анализировать полученные в ходе решения задачи результаты, критически оценивать их достоверность, прогнозировать изменение в новых условиях; разрабатывать план решения проблемы с учетом анализа имеющихся материальных и нематериальных ресурсов;

	- уметь переносить знания в познавательную и практическую области жизнедеятельности; - уметь интегрировать знания из разных предметных областей; - выдвигать новые идеи, предлагать оригинальные подходы и решения - ставить проблемы и задачи, допускающие способность их использования в познавательной и социальной практике Овладение универсальными регулятивными действиями: а) самоорганизация: делать осознанный выбор, аргументировать его, брать ответственность за решение
ОК 02. Использовать современные средства поиска, анализа и интерпретации информации, и информационные технологии для выполнения задач профессиональной деятельности	Личностные результаты должны отражать в части: ценности научного познания: -сформированность мировоззрения, соответствующего современному уровню развития науки и общественной практики, основанного на диалоге культур, способствующего осознанию своего места в поликультурном мире; Метапредметные результаты должны отражать: Овладение универсальными учебными познавательными действиями: в) работа с информацией: - владеть навыками получения информации из источников разных типов, самостоятельно осуществлять поиск, анализ, систематизацию и интерпретацию информации различных видов и форм представления; - создавать тексты в различных форматах с учетом назначения информации и целевой аудитории, выбирая оптимальную форму представления и визуализации; - оценивать достоверность, легитимность информации, ее соответствие правовым и морально-этическим нормам; - использовать средства информационных и коммуникационных технологий в решении когнитивных, коммуникативных и организационных задач с соблюдением требований эргономики, техники безопасности, гигиены, ресурсосбережения, правовых и этических норм, норм информационной безопасности; - владеть навыками распознавания и защиты информации, информационной безопасности личности
ОК 03. Планировать и реализовывать собственное профессиональное и личностное развитие, предпринимательскую деятельность в профессиональной сфере,	Личностные результаты должны отражать в части: духовно-нравственного воспитания: - сформированность нравственного сознания, этического поведения; - способность оценивать ситуацию и принимать осознанные решения, ориентируясь на морально-нравственные нормы и ценности; - осознание личного вклада в построение устойчивого будущего; - ответственное отношение к своим родителям и (или) другим членам семьи, созданию семьи на основе осознанного принятия ценностей семейной жизни в соответствии с традициями народов России; Метапредметные результаты должны отражать: Овладение универсальными регулятивными действиями: а) самоорганизация: - самостоятельно осуществлять познавательную деятельность, выявлять проблемы, ставить и формулировать собственные задачи в

использовать знания по правовой и финансовой грамотности в различных жизненных ситуациях	образовательной деятельности и жизненных ситуациях; самостоятельно составлять план решения проблемы с учетом имеющихся ресурсов, собственных возможностей и предпочтений; давать оценку новым ситуациям; способствовать формированию и проявлению широкой эрудиции в разных областях знаний, постоянно повышать свой образовательный и культурный уровень; б) самоконтроль: использовать приемы рефлексии для оценки ситуации, выбора верного решения; - уметь оценивать риски и своевременно принимать решения по их снижению; в) эмоциональный интеллект, предполагающий сформированность: внутренней мотивации, включающей стремление к достижению цели и успеху, оптимизм, инициативность, умение действовать, исходя из своих возможностей; - эмпатии, включающей способность понимать эмоциональное состояние других, учитывать его при осуществлении коммуникации, способность к сочувствию и сопереживанию; - социальных навыков, включающих способность выстраивать отношения с другими людьми, заботиться, проявлять интерес и разрешать конфликты
ОК 04. Эффективно взаимодействовать и работать в коллективе и команде	Личностные результаты должны отражать в части: ценности научного познания: осознание ценности научной деятельности, готовность осуществлять проектную и исследовательскую деятельность индивидуально и в группе Метапредметные результаты должны отражать: Овладение универсальными коммуникативными действиями: б) совместная деятельность: - понимать и использовать преимущества командной и индивидуальной работы; - принимать цели совместной деятельности, организовывать и координировать действия по ее достижению: составлять план действий, распределять роли с учетом мнений участников обсуждать результаты совместной работы; - координировать и выполнять работу в условиях реального, виртуального и комбинированного взаимодействия; - осуществлять позитивное стратегическое поведение в различных ситуациях, проявлять творчество и воображение, быть инициативным. Овладение универсальными регулятивными действиями: г) принятие себя и других людей: - принимать мотивы и аргументы других людей при анализе результатов деятельности; - признавать свое право и право других людей на ошибки; - развивать способность понимать мир с позиции другого человека
ОК 05. Осуществлять устную и	Личностные результаты должны отражать в части: эстетического воспитания:

письменную коммуникацию на государственном языке Российской Федерации с учетом особенностей социального и культурного контекста	- эстетическое отношение к миру, включая эстетику быта, научного и технического творчества, спорта, труда и общественных отношений; - способность воспринимать различные виды искусства, традиции и творчество своего и других народов, ощущать эмоциональное воздействие искусства; - убежденность в значимости для личности и общества отечественного и мирового искусства, этнических культурных традиций и народного творчества Метапредметные результаты должны отражать: Овладение универсальными коммуникативными действиями: а) общение: - осуществлять коммуникации во всех сферах жизни; - распознавать невербальные средства общения, понимать значение социальных знаков, распознавать предпосылки конфликтных ситуаций и смягчать конфликты; - развернуто и логично излагать свою точку зрения с использованием языковых средств
ОК 06. Проявлять гражданско-патриотическую позицию, демонстрировать осознанное поведение на основе российских духовно-нравственных ценностей, в том числе с учетом гармонизации межнациональных и межрелигиозных отношений, применять стандарты антикоррупционного поведения	Личностные результаты должны отражать в части: - гражданского воспитания: принятие традиционных национальных, общечеловеческих гуманистических и демократических ценностей; -патриотического воспитания: ценностное отношение к государственным символам, историческому и природному наследию, памятникам, традициям народов России, достижениям России в науке, искусстве, спорте, технологиях и труде; Метапредметные результаты должны отражать: Овладение универсальными регулятивными действиями: в) эмоциональный интеллект, предполагающий сформированность: --самосознания, включающего способность понимать свое эмоциональное состояние, видеть направления развития собственной эмоциональной сферы, быть уверенным в себе; - саморегулирования, включающего самоконтроль, умение принимать ответственность за свое поведение, способность адаптироваться к эмоциональным изменениям и проявлять гибкость, быть открытым новому; - внутренней мотивации, включающей стремление к достижению цели и успеху, оптимизм, инициативность, умение действовать, исходя из своих возможностей; - эмпатии, включающей способность понимать эмоциональное состояние других, учитывать его при осуществлении коммуникации, способность к сочувствию и сопереживанию; - социальных навыков, включающих способность выстраивать отношения с другими людьми, заботиться, проявлять интерес и разрешать конфликты

ОК 07. Содействовать сохранению окружающей среды, ресурсосбережению, применять знания об изменении климата, принципы бережливого производства, эффективно действовать в чрезвычайных ситуациях	Личностные результаты должны отражать в части: экологического воспитания: - активное неприятие действий, приносящих вред окружающей среде; - умение прогнозировать неблагоприятные экологические последствия предпринимаемых действий, предотвращать их; - расширение опыта деятельности экологической направленности; Метапредметные результаты должны отражать: Овладение универсальными учебными познавательными действиями: б) базовые исследовательские действия: - разрабатывать план решения проблемы с учетом анализа имеющихся материальных и нематериальных ресурсов; - осуществлять целенаправленный поиск переноса средств и способов действия в профессиональную среду; - уметь переносить знания в познавательную и практическую области жизнедеятельности; Овладение универсальными коммуникативными действиями: б) совместная деятельность: - предлагать новые проекты, оценивать идеи с позиции новизны, оригинальности, практической значимости; Овладение универсальными регулятивными действиями: б) самоконтроль: - давать оценку новым ситуациям, вносить коррективы в деятельность, оценивать соответствие результатов целям

Предметные результаты:

Знать	31 методы доказательств, алгоритмы решения задач; определения, аксиомы и теоремы 32 понятия: степень числа, логарифм числа; 33 определения показательные, степенные, логарифмические, тригонометрические функции 34 понятия функция, непрерывная функция, производная, первообразная, определенный интеграл 35 понятия рациональная функция, показательная функция, степенная функция, логарифмическая функция, тригонометрические функции, обратные функции 36 знать понятие процента, правила нахождения процента от числа и числа по известным процентам, знать формулы на движение и производительности труда 37 определение понятий: среднее арифметическое, медиана, наибольшее и наименьшее значения, размах, дисперсия, стандартное отклонение числового набора 38 определение понятий: случайный опыт и случайное событие, вероятность случайного события; 39 понятия: точка, прямая, плоскость, пространство, двугранный угол, скрещивающиеся прямые, параллельность и перпендикулярность прямых и плоскостей, угол между прямыми, угол между прямой и плоскостью, угол между плоскостями, расстояние от точки до плоскости, расстояние между прямыми, расстояние между плоскостями

	З10 понятия: многогранник, сечение многогранника, куб, параллелепипед, призма, пирамида, фигура и поверхность вращения, цилиндр, конус, шар, сфера, сечения фигуры вращения, плоскость, касающаяся сферы, цилиндра, конуса, площадь поверхности пирамиды, призмы, конуса, цилиндра, площадь сферы, объем куба, прямоугольного параллелепипеда, пирамиды, призмы, цилиндра, конуса, шара; З11 понятия: движение в пространстве, подобные фигуры в пространстве; использовать отношение площадей поверхностей и объемов подобных фигур З12 формулы и методы вычислений геометрические величины (длина, угол, площадь, объем, площадь поверхности); З13 понятия прямоугольная система координат, координаты точки, вектор, координаты вектора, скалярное произведение, угол между векторами, сумма векторов, произведение вектора на число; З14 метод для решения задачи, распознавать математические факты и математические модели в природных и общественных явлениях.
Уметь	У1. владение методами доказательств, алгоритмами решения задач; умение формулировать определения, аксиомы и теоремы, применять их, проводить доказательные рассуждения в ходе решения задач; У2. умение выполнять вычисление значений и преобразования выражений со степенями и логарифмами, преобразования дробно-рациональных выражений У3. умение оперировать понятиями: рациональные, иррациональные, показательные, степенные, логарифмические, тригонометрические уравнения и неравенства, их системы; У4. умение находить производные элементарных функций, используя справочные материалы; исследовать в простейших случаях функции на монотонность, находить наибольшие и наименьшие значения функций; строить графики многочленов с использованием аппарата математического анализа; применять производную при решении задач на движение; решать практико-ориентированные задачи на наибольшие и наименьшие значения, на нахождение пути, скорости и ускорения; У5. умение строить графики изученных функций, использовать графики при изучении процессов и зависимостей, при решении задач из других учебных предметов и задач из реальной жизни; выражать формулами зависимости между величинами; У6. умение решать текстовые задачи разных типов (в том числе на проценты, доли и части, на движение, работу, стоимость товаров и услуг, налоги, задачи из области управления личными и семейными финансами); составлять выражения, уравнения, неравенства и их системы по условию задачи, исследовать полученное решение и оценивать правдоподобность результатов; У7. умение извлекать, интерпретировать информацию, представленную в таблицах, на диаграммах, графиках, отражающую свойства реальных процессов и явлений; представлять информацию с помощью таблиц и диаграмм; исследовать статистические данные, в том числе с применением графических методов и электронных средств; У8. умение вычислять вероятность с использованием графических методов; применять формулы сложения и умножения вероятностей, комбинаторные факты и формулы при решении задач; оценивать вероятности реальных событий; знакомство со случайными величинами; умение приводить примеры проявления закона больших чисел в природных и общественных явлениях; У9. умение оперировать понятиями: точка, прямая, плоскость, пространство, двугранный угол, скрещивающиеся прямые, параллельность и перпендикулярность прямых и плоскостей, угол между прямыми, угол между

	прямой и плоскостью, угол между плоскостями, расстояние от точки до плоскости, расстояние между прямыми, расстояние между плоскостями; умение использовать при решении задач изученные факты и теоремы планиметрии; умение оценивать размеры объектов окружающего мира; У10. умение оперировать понятиями: многогранник, сечение многогранника, куб, параллелепипед, призма, пирамида, фигура и поверхность вращения, цилиндр, конус, шар, сфера, сечения фигуры вращения, плоскость, касающаяся сферы, цилиндра, конуса, площадь поверхности пирамиды, призмы, конуса, цилиндра, площадь сферы, объем куба, прямоугольного параллелепипеда, пирамиды, призмы, цилиндра, конуса, шара; умение изображать многогранники и поверхности вращения, их сечения от руки, с помощью чертежных инструментов и электронных средств; умение распознавать симметрию в пространстве; умение распознавать правильные многогранники; У11. умение оперировать понятиями: движение в пространстве, подобные фигуры в пространстве; использовать отношение площадей поверхностей и объемов подобных фигур при решении задач; У12. умение вычислять геометрические величины (длина, угол, площадь, объем, площадь поверхности), используя изученные формулы; У13. умение оперировать понятиями: прямоугольная система координат, координаты точки, вектор, координаты вектора, скалярное произведение, угол между векторами, сумма векторов, произведение вектора на число; находить с помощью изученных формул координаты середины отрезка, расстояние между двумя точками; У14. умение выбирать подходящий изученный метод для решения задачи, распознавать математические факты и математические модели в природных и общественных явлениях, в искусстве; умение приводить примеры математических открытий российской и мировой математической науки.

Метапредметные результаты:

Межпредметные понятия	Отношение, сравнение, объект, функция, множество, система, линия, координата, круг, модель, сумма, совокупность, неравенства, угол, подобие, анализ, алгоритм, величина, время, пространство, область, сфера, корень, фигура, точка, вершина, площадь, свойство, пропорция, зависимость, производная, дифференциал, интеграл, периодичность, вектор, вероятность, совокупность, проекция, выражение, равенство, степень, высота, градус, признак, процент, кривая.
Регулятивные УУД	Р.1 Самоорганизация: самостоятельно осуществлять познавательную деятельность, выявлять проблемы, ставить и формулировать собственные задачи в образовательной деятельности и жизненных ситуациях; самостоятельно составлять план решения проблемы с учетом имеющихся ресурсов, собственных возможностей и предпочтений; давать оценку новым ситуациям; расширять рамки учебного предмета на основе личных предпочтений; делать осознанный выбор, аргументировать его, брать ответственность за решение; оценивать приобретенный опыт; способствовать формированию и проявлению широкой эрудиции в

	разных областях знаний, постоянно повышать свой образовательный и культурный уровень. Р.2 Самоконтроль: давать оценку новым ситуациям, вносить коррективы в деятельность, оценивать соответствие результатов целям; владеть навыками познавательной рефлексии как осознания совершаемых действий и мыслительных процессов, их результатов и оснований; использовать приемы рефлексии для оценки ситуации, выбора верного решения; оценивать риски и своевременно принимать решения по их снижению; принимать мотивы и аргументы других при анализе результатов деятельности. Р.3 Принятия себя и других: принимать себя, понимая свои недостатки и достоинства; принимать мотивы и аргументы других при анализе результатов деятельности; признавать свое право и право других на ошибку; развивать способность понимать мир с позиции другого человека.
Познавательные УУД	П.1 Базовые логические действия: самостоятельно формулировать и актуализировать проблему, рассматривать ее всесторонне; устанавливать существенный признак или основания для сравнения, классификации и обобщения; определять цели деятельности, задавать параметры и критерии их достижения; выявлять закономерности и противоречия в рассматриваемых явлениях; разрабатывать план решения проблемы с учетом анализа имеющихся материальных и нематериальных ресурсов; вносить коррективы в деятельность, оценивать соответствие результатов целям, оценивать риски последствий деятельности; координировать и выполнять работу в условиях реального, виртуального и комбинированного взаимодействия; развивать креативное мышление при решении жизненных проблем. П.2 Базовые исследовательские действия: владеть навыками учебно-исследовательской и проектной деятельности, навыками разрешения проблем, способностью и готовностью к самостоятельному поиску методов решения практических задач, применению различных методов познания; овладеть видами деятельности по получению нового знания, его интерпретации, преобразованию и применению в различных учебных ситуациях, в том числе при создании учебных и социальных проектов; формирование научного типа мышления, владение научной терминологией, ключевыми понятиями и методами; ставить и формулировать собственные задачи в образовательной деятельности

	и жизненных ситуациях; выявлять причинно-следственные связи и актуализировать задачу, выдвигать гипотезу ее решения, находить аргументы для доказательства своих утверждений, задавать параметры и критерии решения; анализировать полученные в ходе решения задачи результаты, критически оценивать их достоверность, прогнозировать изменение в новых условиях; давать оценку новым ситуациям, оценивать приобретенный опыт; осуществлять целенаправленный поиск переноса средств и способов действия в профессиональную среду; переносить знания в познавательную и практическую области жизнедеятельности; интегрировать знания из разных предметных областей; выдвигать новые идеи, предлагать оригинальные подходы и решения, ставить проблемы и задачи, допускающие альтернативные решения. П.3 Работа с информацией: выявлять дефициты информации, данных, необходимых для ответа на вопрос и для решения задачи; выбирать информацию из источников различных типов, анализировать, систематизировать и интерпретировать информацию различных видов и форм представления; структурировать информацию, представлять ее в различных формах, иллюстрировать графически; оценивать надежность информации по самостоятельно сформулированным критериям.
Коммуникативные УУД	К.1 Общение: осуществлять коммуникации во всех сферах жизни; распознавать невербальные средства общения, понимать значение социальных знаков, распознавать предпосылки конфликтных ситуаций и уметь смягчать конфликты; владеть различными аргументированно вести диалог; способами общения развернуто и логично излагать свою точку зрения. К.2 Совместная деятельность: и взаимодействия, понимать и использовать преимущества командной и индивидуальной работы; выбирать тематику и методы совместных действий с учетом общих интересов и возможностей каждого члена коллектива; принимать цели совместной деятельности, организовывать и координировать действия по ее достижению: составлять план действий, распределять роли с учетом мнений участников, обсуждать результаты совместной работы; оценивать качество своего вклада и каждого участника команды в общий результат по разработанным критериям; предлагать новые проекты, оценивать идеи с позиции новизны, оригинальности, практической значимости; осуществлять позитивное стратегическое поведение в различных ситуациях, проявлять творчество и воображение, быть инициативным.

Личностные результаты по ФГОС СОО:

	Духовно-нравственное воспитание
ЛР 3.2	сформированность нравственного сознания, этического поведения
ЛР 3.3	способность оценивать ситуацию и принимать осознанные решения, ориентируясь на морально-нравственные нормы и ценности
ЛР 3.4	осознание личного вклада в построение устойчивого будущего
	Трудовое воспитание
ЛР 6.1	готовность к труду, осознание ценности мастерства, трудолюбие
ЛР 6.2	готовность к активной деятельности технологической и социальной направленности, способность инициировать, планировать и самостоятельно выполнять такую деятельность
ЛР 6.3	интерес к различным сферам профессиональной деятельности, умение совершать осознанный выбор будущей профессии и реализовывать собственные жизненные планы
	Ценности научного познания
ЛР 8.1	сформированность мировоззрения, соответствующего современному уровню развития науки и общественной практики, основанного на диалоге культур, способствующего осознанию своего места в поликультурном мире
ЛР 8.2	совершенствование языковой и читательской культуры как средства взаимодействия между людьми и познания мира
ЛР 8.3	осознание ценности научной деятельности, готовность осуществлять проектную и исследовательскую деятельность индивидуально и в группе

2. СТРУКТУРА И СОДЕРЖАНИЕ УЧЕБНОЙ ДИСЦИПЛИНЫ

2.1 Трудоемкость освоения дисциплины

Наименование составных частей дисциплины	**Объем в часах**	**В т.ч. в форме практ.подготовки**
Учебные занятия, в том числе:		
теоретическое обучение	**192**	4
практическая подготовка (*практикум, практическая работа, лабораторная работа и т.д. при наличии)*	**128**	**128**
Промежуточная аттестация (контрольная работа, экзамен)	**2+18**	
Всего	**340**	**132**

Наименование разделов и тем	Содержание учебного материала, практических и лабораторных занятий	Объем, ак.ч. /в том числе в форме практической подготовки, ак.ч.		Коды компетенций, формирования которых способствует элемент программы
		Теоретическое обучение	Практическая подготовка	
Раздел. 1 Повторение курса математики основной школы		**10**	**10**	ОК-01, ОК-02, ОК-03, ОК-04, ОК-05, ОК-06, ОК-07,
Тема 1.1 Цель и задачи математики при освоении специальности. Множества и логика.	**Содержание**	**2**		
	Цель и задачи математики при освоении специальности. Базовые знания и умения по математике в профессиональной и в повседневной деятельности. Множество, операции над множествами. Диаграммы Эйлера–Венна. Использование теоретико множественного аппарата для описания реальных процессов и явлений в профессиональной деятельности, при решении задач из других дисциплин.			
Тема 1.2 Числа и вычисления	**Содержание**	2		ОК-01, ОК-02, ОК-03, ОК-04, ОК-05, ОК-06, ОК-07
	Натуральные и целые числа. Признаки делимости целых чисел. Рациональные числа. Обыкновенные и десятичные дроби, проценты, бесконечные периодические дроби. Арифметические операции с рациональными числами, преобразования числовых выражений. Действительные числа. Рациональные и иррациональные числа. Арифметические операции с действительными числами. Приближённые вычисления, правила			

	округления, прикидка и оценка результата вычислений			
Тема 1.3 Тождества и тождественные преобразованияУравнения, неравенства и их системы	**Содержание**	1	1	ОК-01, ОК-02, ОК-03, ОК-04, ОК-05, ОК-06, ОК-07
	Тождества и тождественные преобразования. Уравнение, корень уравнения. Неравенство, решение неравенства. Метод интервалов. Решение целых и дробно-рациональных уравнений и неравенств. Применение уравнений и неравенств к решению математических задач и задач из различных областей науки и реальной жизни. Системы и совокупности рациональных уравнений и неравенств. Системы линейных уравнений. Решение прикладных задач с помощью системы линейных уравнений			
	В том числе практических и лабораторных занятий			
	ПР№1 Решение уравнений и неравенств различных типов		2	
Тема 1.4 Процентные вычисления в профессиональных задачах	**Содержание**		2	ОК-01, ОК-02, ОК-03, ОК-04, ОК-05, ОК-06, ОК-07
	Применение дробей и процентов для решения прикладных задач из различных отраслей знаний и реальной жизни. Приближённые вычисления, правила округления, прикидка и оценка результата вычислений. Разные способы вычисления процентов. Процентные вычисления в профессиональных задачах. Применение уравнений и неравенств к решению математических задач и задач из различных областей науки и реальной жизни			
	В том числе практических и лабораторных занятий			
	Профессионально ориентированное содержание		2	

	ПР№2 Процентные вычисления в профессиональных задачах.			
Тема 1.5 Последовательности и прогрессии	**Содержание**	1	1	ОК-01, ОК-02, ОК-03, ОК-04, ОК-05, ОК-06, ОК-07
	Последовательности, способы задания последовательностей. Монотонные последовательности. Арифметическая и геометрическая прогрессии. Бесконечно убывающая геометрическая прогрессия. Сумма бесконечно убывающей геометрической прогрессии. Формула сложных процентов. Использование прогрессии для решения реальных задач прикладного характера			
Тема 1.6 Функции и графики	**Содержание**	2		ОК-01, ОК-02, ОК-03, ОК-04, ОК-05, ОК-06, ОК-07,
	Функция, способы задания функции. График функции. Взаимно обратные функции. Область определения и множество значений функции. Нули функции. Промежутки знакопостоянства. Чётные и нечётные функции			
	В том числе практических и лабораторных занятий			
	ПР№3 Исследование функции		2	
Тема 1.7 Входной контроль	**Содержание**	2		К-01, ОК-02, ОК-03, ОК-04, ОК-05, ОК-06, ОК-07,
	Вычисления и преобразования. Уравнения и неравенства. Прогрессии. Функции и графики **КТ №1 Контрольная работа по разделу №1.**			
Раздел 2. Степени и корни. Степенная функция, показательная функция логарифмическая функция		**40**	**22**	
Тема 2.1. Арифметический корень n–ой степени	**Содержание**	2		ОК-01, ОК-02, ОК-03, ОК-04, ОК-05, ОК-06, ОК-07,
	Арифметический корень натуральной степени. Действия с арифметическими корнями n–ой степени			

	В том числе практических и лабораторных занятий			
	ПР№4Вычисление арифметических корней n-ой степени		2	
Тема 2.2 Степени. Стандартная форма записи действительного числа	**Содержание**			
	Степень с целым показателем. Стандартная форма записи действительного числа. Использование подходящей формы записи действительных чисел для решения практических задач и представления данных. Степень с рациональным показателем. Свойства степени. Преобразование выражений, содержащих степени с рациональным показателем	2		ОК-01, ОК-02, ОК-03, ОК-04, ОК-05, ОК-06, ОК-07,
	В том числе практических и лабораторных занятий			
	ПР №5Преобразование чисел в стандартную форму записи, свойства степени, преобразование выражений, содержащих степени с рациональным показателем		2	
Тема 2.3 Степенная функция	**Содержание**			
	Степенная функция с натуральным и целым показателем. Её свойства и график. Свойства и график корня n-ой степени	2		ОК-01, ОК-02, ОК-03, ОК-04, ОК-05, ОК-06, ОК-07,
Тема 2.4 Иррациональные уравнения и неравенства	**Содержание**	4		
	Решение иррациональных уравнений и неравенств			
	В том числе практических и лабораторных занятий		2	
	ПР№6 Решение иррациональных уравнений и неравенств			
Тема 2.5 Применение свойств степенной функции	**Содержание**	2		ОК-01, ОК-02, ОК-03, ОК-04, ОК-05, ОК-06, ОК-07
	Использование свойств степенной функции при решении уравнений и неравенств			

Тема 2.6 Показательная функция,ее свойства	**Содержание**	4		ОК-01, ОК-02, ОК-03, ОК-04, ОК-05, ОК-06, ОК-07
	Показательная функция, ее свойства и график			
Тема 2.7 Показательные уравнения и неравенства	**Содержание**			ОК-01, ОК-02, ОК-03, ОК-04, ОК-05, ОК-06, ОК-07
	Показательные уравнения и неравенства	4		
	В том числе практических и лабораторных занятий			
	ПР №7 Решение показательных уравнений		2	
	ПР №8 Решение показательных неравенств		2	
Тема 2.8 Применение свойств показательной функции	**Содержание**	2		ОК-01, ОК-02, ОК-03, ОК-04, ОК-05, ОК-06, ОК-07,
	Решение показательных уравнений и показательных неравенств**КТ№2 Контрольная работа по темам 2.1-2.8**			
Тема 2.9 Логарифм числа. Десятичный и натуральный логарифмы	**Содержание**	2		ОК-01, ОК-02, ОК-03, ОК-04, ОК-05, ОК-06, ОК-07,
	Логарифм числа. Десятичный и натуральный логарифмы			
	В том числе практических и лабораторных занятий			
	ПР№9 Вычисление логарифма числа. Десятичный и натуральный логарифмы		2	
Тема 2.10 Свойства логарифмов	**Содержание**	2		ОК-01, ОК-02, ОК-03, ОК-04, ОК-05, ОК-06, ОК-07,
	Преобразование выражений, содержащих логарифмы			
	В том числе практических и лабораторных занятий			
	ПР№10. Преобразование выражений с помощью свойств логарифма		2	
	ПР №11. Формула перехода к новому основанию		2	

Тема 2.11 Логарифмическая функция, ее свойства	**Содержание**	4		ОК-01, ОК-02, ОК-03, ОК-04, ОК-05, ОК-06, ОК-07
	Профессионально ориентированное содержание Логарифмическая функция, ее свойства и график			
Тема 2.12 Логарифмические уравнения и неравенства	**Содержание**	4		ОК-01, ОК-02, ОК-03, ОК-04, ОК-05, ОК-06, ОК-07,
	Логарифмические уравнения и неравенства			
	В том числе практических и лабораторных занятий			
	ПР №12. Решение логарифмических уравнений по определению		2	
	ПР№13. Решение логарифмических уравнений методом потенцирования и замены переменной		2	
	ПР №14. Решение логарифмических неравенств		2	
Тема 2.13 Логарифмы в природе и технике	**Профессионально ориентированное содержание**	4		ОК-01, ОК-02, ОК-03, ОК-04, ОК-05, ОК-06, ОК-07,
	Применение логарифма. История развития математики. Логарифмическая спираль в природе. Ее математические свойства. Использование графиков функций для исследования процессов и зависимостей, которые возникают при решении задач из различных областей науки и реальной жизни			
Тема 2.14 Применение логарифмов к решению задач	**Содержание**	2		ОК-01, ОК-02, ОК-03, ОК-04, ОК-05, ОК-06, ОК-07,
	Решение логарифмических уравнений и неравенств **КТ№3 Контрольная работа по темам 2.9-2.14**			
Раздел 3. Прямые и плоскости в пространстве		**16**	**4**	
Тема 3.1 Повторение планиметрии. Основные понятия стереометрии	**Содержание**	4		ОК-01, ОК-02, ОК-03, ОК-04, ОК-05, ОК-06, ОК-07
	Основные фигуры, факты и теоремы планиметрии. Основные понятия стереометрии. Точка, прямая, плоскость, пространство. Понятие об			

	аксиоматическом построении стереометрии: аксиомы стереометрии и следствия из них			
Тема 3.2 Прямые и плоскости в пространстве. Параллельность прямых, прямой и плоскости, плоскостей	**Содержание**	4		ОК-01, ОК-02, ОК-03, ОК-04, ОК-05, ОК-06, ОК-07
	Взаимное расположение прямых в пространстве: пересекающиеся, параллельные и скрещивающиеся прямые. Параллельность прямых и плоскостей в пространстве: параллельные прямые в пространстве, параллельность трёх прямых, параллельность прямой и плоскости. Углы с сонаправленными сторонами, угол между прямыми в пространстве. Параллельность плоскостей: параллельные плоскости, свойства параллельных плоскостей. Простейшие пространственные фигуры на плоскости: тетраэдр, куб, параллелепипед, построение сечений			
	В том числе практических и лабораторных занятий			
	Профессионально ориентированное содержание **ПР№15** Решение задач, построение сечений		2	
Тема 3.3 Перпендикулярность прямых и плоскостей	**Содержание**	2		ОК-01, ОК-02, ОК-03, ОК-04, ОК-05, ОК-06, ОК-07,
	Профессионально ориентированное содержание Перпендикулярность прямой и плоскости: перпендикулярные прямые в пространстве, прямые параллельные и перпендикулярные к плоскости, признак перпендикулярности прямой и плоскости, теорема о прямой перпендикулярной плоскости			
Тема 3.4. Углы между прямыми и плоскостями	**Содержание**	2		ОК-01, ОК-02, ОК-03, ОК-04, ОК-05, ОК-06, ОК-07
	Углы в пространстве: угол между прямой и плоскостью, двугранный угол, линейный угол двугранного угла. Перпендикуляр и наклонные: расстояние от точки до плоскости, расстояние от прямой до плоскости, проекция фигуры на			

	плоскость. Перпендикулярность плоскостей: признак перпендикулярности двух плоскостей. Теорема о трёх перпендикулярах			
	В том числе практических и лабораторных занятий			
	ПР№ 16. Решение задач по теореме о трех перпендикулярах		2	
Тема 3.5. Прямые и плоскости в практических задачах	**Содержание**	2		ОК-01, ОК-02, ОК-03, ОК-04, ОК-05, ОК-06, ОК-07
	Профессионально ориентированное содержание Расположение прямых и плоскостей в окружающем мире (природе, искусстве, архитектуре, технике). Решение практико-ориентированных задач			
Тема 3.6. Основные пространственные фигуры и их взаиморасположение	**Содержание**	2		ОК-01, ОК-02, ОК-03, ОК-04, ОК-05, ОК-06, ОК-07
	Взаимное расположение прямых и плоскостей в пространстве. Построение сечений			
Раздел 4. Координаты и векторы в пространстве		**8**	**8**	
Тема 4.1. Векторы в пространстве. Действия с векторами	**Содержание**	2		ОК-01, ОК-02, ОК-03, ОК-04, ОК-05, ОК-06, ОК-07,
	Вектор на плоскости и в пространстве. Сложение и вычитание векторов. Умножение вектора на число. Разложение вектора по трём некомпланарным векторам. Правило параллелепипеда.			
	В том числе практических и лабораторных занятий			
	ПР№17. Решение задач, связанных с применением правил действий с векторами		2	
Тема 4.2. Координаты в пространстве. Простейшие задачи в координатах	**Содержание**	4		ОК-01, ОК-02, ОК-03, ОК-04, ОК-05, ОК-06, ОК-07,
	Прямоугольная система координат в пространстве. Координаты вектора. Простейшие задачи в координатах. Угол между векторами. Скалярное произведение векторов. Вычисление углов между			

	прямыми и плоскостями. Координатно-векторный метод при решении геометрических задач			
	В том числе практических и лабораторных занятий			
	ПР№18 Вычисление координат вектора, скалярного произведения, нахождение угла между векторами		2	
Тема 4.3. Практико-ориентированные задачи на координатной плоскости	**Содержание**	2		ОК-01, ОК-02, ОК-03, ОК-04, ОК-05, ОК-06, ОК-07,
	Координатная плоскость. Вычисление расстояний и площадей на координатной плоскости. Количественные расчеты			
	В том числе практических и лабораторных занятий			
	ПР№19 Вычисление расстояний и площадей на координатной плоскости		2	
Тема 4.4. Решение задач на координаты и векторы	**Содержание**		2	ОК-01, ОК-02, ОК-03, ОК-04, ОК-05, ОК-06, ОК-07,
	Координатно-векторный метод при решении геометрических задач. Решение задач, связанных с применением правил действий с векторами. Задачи планиметрии и стереометрии и методы их решения **ПР №20** **Контрольная работа по разделам 3-4 (КТ№4)**			
Промежуточная аттестация Контрольная работа за 1 семестр		**2**		
Всего за 1 семестр (120ч)		**76**	**44**	
Раздел 5. Основы тригонометрии		**24**	**22**	
Тема 5.1 Основы тригонометрии	**Содержание**	2		ОК-01, ОК-02, ОК-03, ОК-04, ОК-05, ОК-06, ОК-07,
	Синус, косинус и тангенс числового аргумента. Арксинус, арккосинус, арктангенс числового аргумента. Тригонометрическая окружность,			

	определение тригонометрических функций числового аргумента			
	В том числе практических и лабораторных занятий			
	ПР№21 Определение тригонометрических функций числового аргумента с помощью тригонометрической окружности		2	
Тема 5.2Основные тригонометрические тождества	**Содержание**	**4**		ОК-01, ОК-02, ОК-03, ОК-04, ОК-05, ОК-06, ОК-07,
	Преобразование тригонометрических выражений. Основные тригонометрические формулы			
	В том числе практических и лабораторных занятий			
	ПР№22 Формулы сложения, двойного угла, половинного угла **ПР№23** Преобразование тригонометрических выражений		4	
Тема 5.3 Периодические функции.Тригонометрические функции	**Содержание**	2		ОК-01, ОК-02, ОК-03, ОК-04, ОК-05, ОК-06, ОК-07,
	Функция. Периодические функции. Тригонометрические функции, их свойства и графики			
	В том числе практических и лабораторных занятий			
	Профессионально ориентированное содержание **ПР№24** Построение графиков функций y=sinx, y=cosx, y=tgx, y= ctgx **ПР№25**Нахождение периода тригонометрических функций		4	
Тема 5.4. Преобразование графиков тригонометрических функций	**Содержание**	2		ОК-01, ОК-02, ОК-03, ОК-04, ОК-05, ОК-06, ОК-07,
	Сжатие и растяжение графиков тригонометрических функций. Преобразование графиков тригонометрических функций			

	В том числе практических и лабораторных занятий			
	ПР№26 Преобразование графиков функций		2	
Тема 5.5. Описание производственных процессов с помощью графиков функций	**Содержание**			
	Использование свойств тригонометрических функций в профессиональных задачах.Использование графиков функций для исследования процессов и зависимостей, которые возникают при решении задач из других учебных дисциплин и реальной жизни	4		ОК-01, ОК-02, ОК-03, ОК-04, ОК-05, ОК-06, ОК-07,
	В том числе практических и лабораторных занятий			
	Профессионально ориентированное содержание **ПР№ 27** Описание производственных процессов с помощью тригонометрических функций		2	
Тема 5.6. Обратные тригонометрические функции	**Содержание**	2		ОК-01, ОК-02, ОК-03, ОК-04, ОК-05, ОК-06, ОК-07,
	Обратные функции. Обратные тригонометрические функции. Их свойства и графики			
	В том числе практических и лабораторных занятий			
	ПР №28 Построение графиков обратных тригонометрических функций		2	
Тема 5.7. Тригонометрические уравнения	**Содержание**	4		ОК-01, ОК-02, ОК-03, ОК-04, ОК-05, ОК-06, ОК-07,
	Решение тригонометрических уравнений			
	В том числе практических и лабораторных занятий			
	ПР№29 Решение простейших тригонометрических уравнений с помощью тригонометрической окружности **ПР№30**Решение тригонометрических уравнений методом замены переменной, методом группировки		4	
Тема 5.8.	**Содержание**	2		

Тригонометрические неравенства	Примеры тригонометрические неравенства. Решение простейших тригонометрических неравенств в том числе с использованием свойств функций			ОК-01, ОК-02, ОК-03, ОК-04, ОК-05, ОК-06, ОК-07, ЛР14, ЛР17, ЛР21
	В том числе практических и лабораторных занятий			
	ПР №31 Решение тригонометрических неравенств		2	
Тема 5.9. Решение задачтригонометрии	**Содержание**	2		ОК-01, ОК-02, ОК-03, ОК-04, ОК-05, ОК-06, ОК-07,
	Тригонометрические выражения, уравнения и неравенства **КТ №5** Контрольная работа по разделу 5			
Раздел 6. Производная функции, ее применение		**24**	**26**	
Тема 6.1. Монотонность функции. Экстремумы функции. Точки экстремума	**Содержание**	2		ОК-01, ОК-02, ОК-03, ОК-04, ОК-05, ОК-06, ОК-07,
	Промежутки монотонности функции. Максимумы и минимумы функции. Наибольшее и наименьшее значение функции на промежутке			
	В том числе практических и лабораторных занятий			
	ПР№32. Исследование функции на монотонность и экстремум. **ПР№33**Нахождение наибольшего и наименьшего значения функции		4	
Тема 6.2. Понятие о непрерывности функции	**Содержание**	2		ОК-01, ОК-02, ОК-03, ОК-04, ОК-05, ОК-06, ОК-07,
	Непрерывные функции. Метод интервалов для решения неравенств			
	В том числе практических и лабораторных занятий			
	ПР№34. Метод интервалов для решения неравенств **ПР№35**Исследование функции на непрерывность		4	
Тема 6.3.	**Содержание**	2		

Производная функции	Производная функции. Производные элементарных функций. Формулы нахождения производной суммы, произведения и частного			ОК-01, ОК-02, ОК-03, ОК-04, ОК-05, ОК-06, ОК-07,
	В том числе практических и лабораторных занятий			
	ПР№36 Вычисление производной по таблице производных **ПР №37**Вычисление производной, правила дифференцирования		4	
Тема 6.4. Геометрический смысл производной	**Содержание**	2		ОК-01, ОК-02, ОК-03, ОК-04, ОК-05, ОК-06, ОК-07,
	Геометрический смысл производной функции – угловой коэффициент касательной к графику функции в точке. Уравнение касательной к графику функции			
	В том числе практических и лабораторных занятий			
	Профессионально ориентированное содержание **ПР №38** Составление уравнений касательной к графику функции с помощью производной		2	
Тема 6.5. Физический смысл производной в профессиональных задачах	**Содержание**	2		ОК-01, ОК-02, ОК-03, ОК-04, ОК-05, ОК-06, ОК-07,
	Физический (механический) смысл производной. Применение производной для определения скорости процесса, заданного формулой или графиком			
	В том числе практических и лабораторных занятий			
	Профессионально ориентированное содержание **ПР №39** Решение физических задач с помощью производной. Нахождение скорости и ускорения. Производная второго порядка		2	
Тема 6.6. Применение производной к исследованию	**Содержание**	4		ОК-01, ОК-02, ОК-03, ОК-04, ОК-05, ОК-06,
	Возрастание и убывание функции, соответствие возрастания и убывания функции знаку			

функций на монотонность и экстремумы	производной. Применение производной к исследованию функций на монотонность и экстремумы.			ОК-07, П.К.2.3, П.К. 2.4,
	В том числе практических и лабораторных занятий			
	ПР №40 Исследование функций с помощью производной		2	
Тема 6.7. Исследование функций и построение графиков	**Содержание**	4		ОК-01, ОК-02, ОК-03, ОК-04, ОК-05, ОК-06, ОК-07, П.К.2.3, П.К. 2.4,
	Алгоритм исследования функций и построения ее графика с помощью производной. Построение графиков многочленов с использованием аппарата математического анализа. История развития математического анализа			
	В том числе практических и лабораторных занятий			
	ПР№41 Построение графиков функций с помощью производной		2	
Тема 6.8. Наибольшее и наименьшее значения функции на отрезке	**Содержание**	2		ОК-01, ОК-02, ОК-03, ОК-04, ОК-05, ОК-06, ОК-07,
	Нахождение наибольшего и наименьшего значения функции на отрезке. Применение производной для нахождения наилучшего решения в прикладных задачах, для определения скорости процесса, заданного формулой или графиком			
	В том числе практических и лабораторных занятий			
	Профессионально ориентированное содержание **ПР№42**. Нахождение наименьшего и наибольшего значения функции на отрезке **ПР№43** Решение прикладных задач на оптимизацию с помощью производной		4	
Тема 6.9.	**Содержание**	2		

Нахождение оптимального результата с помощью производной в практических задачах	Прикладные задачи, в том числе социально-экономического и физического характера, их решение средствами математического анализа			ОК-01, ОК-02, ОК-03, ОК-04, ОК-05, ОК-06, ОК-07,
	В том числе практических и лабораторных занятий			
	Профессионально ориентированное содержание **ПР№44** Решение прикладных задач средствами математического анализа		2	
Тема 6.10. Решение задач. Производная функции, ее применение	**Содержание**	2		ОК-01, ОК-02, ОК-03, ОК-04, ОК-05, ОК-06, ОК-07, Р1-Р3, П1-П2, ЛР.6.2, ЛР3.4, ЛР.8.2, 8.3
	Дифференцирование функций. Исследование функций с помощью производной. Наибольшее и наименьшее значения функции **КТ№6** Контрольная работа по разделу №6			
Раздел 7. Многогранники и тела вращения		**36**	**16**	
Тема 7.1. Многогранники	**Содержание**	2		ОК-01, ОК-02, ОК-03, ОК-04, ОК-05, ОК-06, ОК-07,
	Понятие многогранника, основные элементы многогранника, выпуклые и невыпуклые многогранники; развёртка многогранника			
Тема 7.2. Призма. Прямая и правильная призмы	**Содержание**	2		ОК-01, ОК-02, ОК-03, ОК-04, ОК-05, ОК-06, ОК-07,
	Призма: n-угольная призма; грани и основания призмы; прямая и наклонная призмы; боковая и полная поверхность призмы. Элементы призмы. Правильная призма			
Тема 7.3. Параллелепипед, куб	**Содержание**	2		ОК-01, ОК-02, ОК-03, ОК-04, ОК-05, ОК-06, ОК-07,
	Параллелепипед, прямоугольный параллелепипед и его свойства. Куб. Сечение куба, параллелепипеда			
Тема 7.4. Пирамида. Правильная пирамида. Усеченная пирамида	**Содержание**	2		ОК-01, ОК-02, ОК-03, ОК-04,
	Пирамида: n-угольная пирамида, грани и основание пирамиды; боковая и полная поверхность			

	пирамиды; правильная и усечённая пирамида. Элементы пирамиды. Вычисление элементов многогранников: рёбра, диагонали, углы			ОК-05, ОК-06, ОК-07,
Тема 7.5. Боковая и полная поверхность призмы, пирамиды	**Содержание**	2		ОК-01, ОК-02, ОК-03, ОК-04, ОК-05, ОК-06, ОК-07,
	Площадь боковой поверхности и полной поверхности прямой призмы, площадь оснований, теорема о боковой поверхности прямой призмы. Площадь боковой поверхности и поверхности правильной пирамиды, теорема о площади боковой поверхности усечённой пирамиды			
Тема 7.6. Движение в пространстве. Симметрия в пространстве	**Содержание**	2		ОК-01, ОК-02, ОК-03, ОК-04, ОК-05, ОК-06, ОК-07,
	Движение в пространстве. Симметрия в пространстве: симметрия относительно точки, прямой, плоскости. Элементы симметрии в пирамидах, параллелепипедах			
Тема 7.7. Правильные многогранники, их свойства	**Содержание**	2		ОК-01, ОК-02, ОК-03, ОК-04, ОК-05, ОК-06, ОК-07,
	Понятие правильного многогранника; правильная призма и правильная пирамида; правильная треугольная пирамида и правильный тетраэдр; куб. Представление о правильных многогранниках: октаэдр, додекаэдр и икосаэдр. Движение в пространстве. Элементы симметрии в правильных многогранниках			
Тема 7.8. Симметрия в профессии. Сечения многогранников в профессиональных задачах	**Содержание**	4		ОК-01, ОК-02, ОК-03, ОК-04, ОК-05, ОК-06, ОК-07,
	Симметрия в природе, архитектуре, технике, в быту, в профессии.Использование движений в пространстве при решении профессиональных задач. Сечения призмы и пирамиды. Построение сечений многогранников, используя метод следов. Выполнение выносных плоских чертежей из рисунков простых объемных фигур (вид сверху, сбоку,снизу)			

	В том числе практических и лабораторных занятий			
	Профессионально ориентированное содержание **ПР№45**Вычисление площади полной поверхности и объема многогранников **ПР№46** Построение сечений многогранников		4	
Тема 7.9. **Цилиндр, его составляющие. Сечение цилиндра**	**Содержание**	2		ОК-01, ОК-02, ОК-03, ОК-04, ОК-05, ОК-06, ОК-07,
	Цилиндрическая поверхность, образующие цилиндрической поверхности, ось цилиндрической поверхности. Цилиндр: основания и боковая поверхность, образующая и ось; площадь боковой и полной поверхности. Изображение цилиндра на плоскости. Развёртка цилиндра. Сечения цилиндра (плоскостью, параллельной или перпендикулярной оси цилиндра)			
Тема 7.10. **Конус, его составляющие. Сечение конуса**	**Содержание**	2		ОК-01, ОК-02, ОК-03, ОК-04, ОК-05, ОК-06, ОК-07,
	Коническая поверхность, образующие конической поверхности, ось и вершина конической поверхности. Конус: основание и вершина, образующая и ось; площадь боковой и полной поверхности			
	В том числе практических и лабораторных занятий			
	Профессионально ориентированное содержание **ПР№47**Вычисление площади боковой и полной поверхности конуса		2	
Тема 7.11. **Усеченный конус. Сечение усеченного конуса**	**Содержание**	2		ОК-01, ОК-02, ОК-03, ОК-04, ОК-05, ОК-06, ОК-07,
	Усечённый конус: образующие и высота; основания и боковая поверхность. Изображение конуса на плоскости. Развёртка конуса. Сечения конуса (плоскостью, параллельной основанию, и плоскостью, проходящей через вершину)			

Тема 7.12. Шар и сфера, их сечения	**Содержание**	2		ОК-01, ОК-02, ОК-03, ОК-04, ОК-05, ОК-06, ОК-07,
	Сфера и шар: центр, радиус, диаметр; площадь поверхности сферы. Взаимное расположение сферы и плоскости; касательная плоскость к сфере. Изображение сферы, шара на плоскости. Сечения шара			
	В том числе практических и лабораторных занятий			
	Профессионально ориентированное содержание ПР №48Составление уравнения сферы. Вычисление площади поверхности шара		2	
Тема 7.13. Понятие об объеме тела. Объемы многогранников и тел вращения	**Содержание**	2		ОК-01, ОК-02, ОК-03, ОК-04, ОК-05, ОК-06, ОК-07, ЛР21,
	Понятие об объёме. Основные свойства объёмов тел. Объём пирамиды, призмы цилиндра, конуса. Объём шара и площадь сферы			
	В том числе практических и лабораторных занятий			
	Профессионально ориентированное содержание ПР№49 Решение задач по теме «Вычисление объемов многогранников и тел вращения»		2	
Тема 7.14. Объемы и площади поверхностей подобных тел	**Содержание**	2		ОК-01, ОК-02, ОК-03, ОК-04, ОК-05, ОК-06, ОК-07,
	Подобные тела в пространстве. Соотношения между площадями поверхностей и объёмами подобных тел			
	В том числе практических и лабораторных занятий			
	Профессионально ориентированное содержание ПР №50Вычисление площади и объема подобных тел		2	
Тема 7.15.	**Содержание**	2		

Комбинации многогранников и тел вращения	Многогранник, описанный около сферы. Сфера, вписанная в многогранник или в тело вращения. Многогранник, вписанный в тело вращения			ОК-01, ОК-02, ОК-03, ОК-04, ОК-05, ОК-06, ОК-07,
	В том числе практических и лабораторных занятий			
	ПР№51 Вписанные и описанные многогранники, решение задач		2	
Тема 7.16. Комбинации геометрических тел на практике	**Содержание**	2		ОК-01, ОК-02, ОК-03, ОК-04, ОК-05, ОК-06, ОК-07,
	Использование комбинаций многогранников и тел вращения на практике			
	В том числе практических и лабораторных занятий			
	Профессионально ориентированное содержание **ПР№52** Практико-ориентированные задачи с использованием комбинаций геометрических тел		2	
Тема 7.17. Решение задач. Многогранники и тела вращения	**Содержание**	2		ОК-01, ОК-02, ОК-03, ОК-04, ОК-05, ОК-06, ОК-07,
	Вычисление величин (длина, угол, объем, площадь поверхности) геометрических фигур, используя изученные формулы и методы **КТ№7** Контрольная работа по разделу 7			
Раздел 8. Первообразная функции, ее применение		**10**	**12**	
Тема 8.1. Первообразная функции	**Содержание**	2		ОК-01, ОК-02, ОК-03, ОК-04, ОК-05, ОК-06, ОК-07,
	Первообразная. Таблица первообразных			
	В том числе практических и лабораторных занятий			
	ПР№ 53Непосредственное интегрирование **ПР№54** Интегрирование методом подстановки		4	
Тема 8.2. Площадь криволинейной трапеции. Формула Ньютона – Лейбница	**Содержание**	4		ОК-01, ОК-02, ОК-03, ОК-04, ОК-05, ОК-06, ОК-07,
	Интеграл, его геометрический и физический смысл. Вычисление интеграла по формуле Ньютона-Лейбница			

	В том числе практических и лабораторных занятий			
	Профессионально ориентированное содержание **ПР№55**Вычисление определенного интеграла с помощью формул Ньютона-Лейбница **ПР №56**Вычисление определенных интегралов, восстановление функций с помощью интеграла **ПР №57** Вычисление площади фигур с помощью определенного интеграла		6	
Тема 8.3. Определенный интеграл в профессиональной деятельности и жизни	**Содержание**	2		ОК-01, ОК-02, ОК-03, ОК-04, ОК-05, ОК-06, ОК-07,
	Решение задач на применение интеграла для вычисления физических величин и площадей			
	В том числе практических и лабораторных занятий			
	Профессионально ориентированное содержание **ПР №58** Физический смысл с помощью определенного интеграла		2	
Тема 8.4. Решение задачна нахождение первообразной и ее применение	**Содержание**	2		ОК-01, ОК-02, ОК-03, ОК-04, ОК-05, ОК-06, ОК-07,
	Первообразная и интеграл **КТ №8** Контрольная работа по разделу №8			
Раздел 9. Теория вероятностей и статистика		**20**	**12**	
Тема 9.1. Представление данных и описательная статистика	**Содержание**	2		ОК-01, ОК-02, ОК-03, ОК-04, ОК-05, ОК-06, ОК-07
	Представление данных с помощью таблиц и диаграмм. Среднее арифметическое, медиана, наибольшее и наименьшее значения, размах, дисперсия, стандартное отклонение числовых наборов			
	В том числе практических и лабораторных занятий			
	Профессионально ориентированное содержание		2	

	ПР №59Исследование статистических данных по таблице			
Тема 9.2. Составление таблиц и диаграмм на практике	**Содержание**	2		ОК-01, ОК-02, ОК-03, ОК-04, ОК-05, ОК-06, ОК-07
	Первичная обработка статистических данных. Графическое их представление. Нахождение средних характеристик, наблюдаемых данных.			
	В том числе практических и лабораторных занятий			
	Профессионально ориентированное содержание **ПР№60**Применение статистических методов для решения профессиональных задач		2	
Тема 9.3. Операции над событиями, над вероятностями. Условная вероятность	**Содержание**	4		ОК-01, ОК-02, ОК-03, ОК-04, ОК-05, ОК-06, ОК-07
	Случайные эксперименты (опыты) и случайные события. Элементарные события (исходы). Вероятность случайного события. Близость частоты и вероятности событий. Случайные опыты с равновозможными элементарными событиями. Вероятности событий в опытах с равновозможными элементарными событиями.Операции над событиями: пересечение, объединение, противоположные события. Диаграммы Эйлера. Формула сложения вероятностей. Условная вероятность. Умножение вероятностей. Дерево случайного эксперимента. Формула полной вероятности. Независимые события			
	В том числе практических и лабораторных занятий			
	ПР№61Операции над событиями, решение профессионально-ориентированных задач		2	
	Содержание	2		

Тема 9.4. Элементы комбинаторики	Комбинаторное правило умножения. Перестановки и факториал. Число сочетаний. Треугольник Паскаля. Формула бинома Ньютона			ОК-01, ОК-02, ОК-03, ОК-04, ОК-05, ОК-06, ОК-07
	В том числе практических и лабораторных занятий			
	Профессионально ориентированное содержание **ПР №62** Перестановки, размещения, сочетания		2	
Тема 9.5. Вероятность в профессиональных задачах	**Содержание**	2		ОК-01, ОК-02, ОК-03, ОК-04, ОК-05, ОК-06, ОК-07
	Профессионально ориентированное содержание Вычисление вероятностей с использованием формул комбинаторики. Оценка вероятности события в профессиональной деятельности. Решение профессиональных задач на вероятность события			
Тема 9.6. Серии последовательных испытаний	**Содержание**	2		ОК-01, ОК-02, ОК-03, ОК-04, ОК-05, ОК-06, ОК-07,
	Бинарный случайный опыт (испытание), успех и неудача. Независимые испытания. Серия независимых испытаний до первого успеха. Серия независимых испытаний Бернулли			
Тема 9.7. Случайные величины и распределения. Математическое ожидание случайной величины	**Содержание**	2		ОК-01, ОК-02, ОК-03, ОК-04, ОК-05, ОК-06, ОК-07
	Случайная величина. Распределение вероятностей. Диаграмма распределения. Примеры распределений, в том числе, геометрическое и биномиальное.Числовые характеристики случайных величин: математическое ожидание, дисперсия и стандартное отклонение. Примеры применения математического ожидания, в том числе в задачах из повседневной жизни. Математическое ожидание бинарной случайной величины. Математическое ожидание суммы случайных величин. Математическое ожидание и дисперсия геометрического и биномиального распределений			

	В том числе практических и лабораторных занятий			
	ПР №63Числовые характеристики случайных величин: математическое ожидание, дисперсия и стандартное отклонение в профессиональных задачах **ПР№64**Математическое ожидание и дисперсия геометрического и биномиального распределений		4	
Тема 9.8. Закон больших чисел Непрерывные случайные величины (распределения). Нормальное распределение	**Содержание**	2		ОК-01, ОК-02, ОК-03, ОК-04, ОК-05, ОК-06, ОК-07
	Закон больших чисел и его роль в науке, природе и обществе. Выборочный метод исследований. Примеры непрерывных случайных величин. Функция плотности распределения. Равномерное распределение и его свойства. Понятие о нормальном распределении			
Тема 9.9. Решение задач комбинаторики, статистики и теории вероятностей	**Содержание**	2		ОК-01, ОК-02, ОК-03, ОК-04, ОК-05, ОК-06, ОК-07
	Элементы комбинаторики. Событие, вероятность события. Сложение и умножение вероятностей **КТ№9** Контрольная работа по разделу №9			
	Итого за 2 семестр	**114**	88	
Промежуточная аттестация	**Экзамен**	**18**		
	Всего за год	**340**		

3. УСЛОВИЯ РЕАЛИЗАЦИИ ПРОГРАММЫ ДИСЦИПЛИНЫ

3.1 Материально- техническое обеспечение

Реализация программы дисциплины требует наличия учебного кабинета математики.

Оборудование учебного кабинета:

рабочих мест 30: 15 столов, 30 стульев,

1 классная доска,

1 шкаф для хранения дидактического материала и демонстрационных моделей, рабочее место для преподавателя.

Технические средства обучения:

мультимедийное оборудование: компьютер.

Средства обучения:

1) Каркасные модели: пирамид, призм, параллелепипедов, цилиндров, многогранников-15 штук.
2) Модели для доказательства теоремы о трёх перпендикулярах, наклонная и её проекция, признак перпендикулярности прямой и плоскости-2 штуки.
3) Демонстрационные линейки(1 штука), треугольники(3 штуки), циркули(1 штука), транспортиры (2 штуки)

3.2 Учебно-методическое обеспечение

Реализация программы учебной дисциплины осуществляется на основе печатных (электронных) и информационных ресурсов, рекомендуемых для использования в образовательном процессе.

3.2.1 Основные печатные и/или электронные издания:

1. Карп А.П. Математика. Базовый уровень. Учебное пособие для СПО Часть 1: Учебное пособие / А.П. Карп, А.Л. Вернер — Москва: Просвещение, 2025. — 320 с. — ISBN 978-5-09-127028-0. — URL:

2. Карп А.П. Математика. Базовый уровень. Учебное пособие для СПО Часть 2: Учебное пособие / А.П. Карп, А.Л. Вернер — Москва: Просвещение, 2025. — 256 с. — ISBN 978-5-09-127029-7. — URL:

3.2.2 Дополнительные источники:

1. Башмаков, М. И., Математика: учебник / М. И. Башмаков. — М.: КноРус, 2024. — 394 с. —URL: https://book.ru/book/951555 (дата обращения:

2. Башмаков М.И. Математика: учеб. для студентов учреждений сред. проф. образования; 1-е издание. — М.: Академия, 2024. – 284 с.
3. Башмаков, М. И., Математика. Практикум: учебно-практическое пособие / М. И. Башмаков, С. Б. Энтина. — М.: КноРус, 2024. — 294 с. —URL:

4. Дзюба Т. С. Математика. Практикум: учебное пособие / Т. С. Дзюба. — М.: Русайнс, 2024. — 202 с. — URL: https://book.ru/book/954059(дата обращения: 17.04.2025)
5. Математика. Алгебра и начала математического анализа. Базовый уровень. Учебное пособие для СПО: Учебное пособие / Ш.А. Алимов М.В., Ткачёва Ю.М. Колягин [и др.] — Москва: Просвещение, 2025. — 560 с. — ISBN 978-5-09-127030-3. — URL:

6. Математика. Геометрия. Базовый уровень. Учебное пособие для СПО: Учебник / Л.С. Атанасян, В.Ф. Бутузов, С.Б. Кадомцев [и др.] — Москва: Просвещение, 2025. — 304 с. — ISBN 978-5-09-127108-9. — URL:

4. КОНТРОЛЬ И ОЦЕНКА РЕЗУЛЬТАТОВ ОСВОЕНИЯ УЧЕБНОЙ ДИСЦИПЛИНЫ

Контроль и оценка результатов освоения учебной дисциплины осуществляется преподавателем в процессе проведения текущего контроля и промежуточной аттестации.

Текущий контроль индивидуальных образовательных достижений – демонстрируемых обучающимися знаний, умений и навыков проводится по средством 9 контрольных точек в процессе проведения практических занятий, тестирования, контрольной работы), проведение которых описывается в КОС.

Обучение по программе учебной дисциплины завершается промежуточной аттестацией в форме контрольной работы и экзамена.

Для текущего контроля и промежуточной аттестации создаются фонды контрольно-оценочных средств (КОС), которые включают в себя педагогические контрольно-измерительные материалы, процедуру проведения контроля, предназначенные для определения соответствия (или несоответствия) индивидуальных образовательных достижений основным показателям оценки результатов подготовки.

Результаты обучения			Номер контрольной точки, номера тем в соответствии с тематическим планированием	Показатели освоенности компетенций	Формы, методы контроля и оценки
Код ОК, ЛР	Код ПК	Знания, умения			
ОК-01, ОК-02, ОК-03, ОК-04, ОК-05, ОК-06, ОК-07, Р1-Р2, П1-П3, К1		З1 З5 З6 З14	КТ№1 Раздел 1	Знает определение множества Выполняет операции над множествами, в том числе с помощью диаграмм Эйлера –Венна Умеет выполнять арифметические действия с числами, знает правила округления Знает определение и виды уравнений и неравенств, способы решения Определение области определения функции	Практические задания Проверка выполненных практических заданий

ЛР.6.1-6.3, ЛР.3.4,3.2, ЛР.8.3				Верно выполняет вычисления и преобразования Знает определение проценты, определение простых и сложных процентов Умеет решать задачи профессионально-ориентированного характера	
		У1 У2 У3 У6 У14		Умеет работать по алгоритму Осуществляет письменную коммуникацию Выполняет поиск информации Составляет план работы	
ОК-01, ОК-02, ОК-03, ОК-04, ОК-05, ОК-06, ОК-07, Р1-Р2, П1-П2, К1 ЛР.6.1,ЛР.8.2 ЛР.8.3		З2 З5 З14	КТ№2 Раздел 2 Тема 2.1-2.8	Знает определение и свойства степени Знает определение степенной функции и ее свойства Умеет преобразовывать выражения, содержащие степени с рациональным показателем Знает определение показательной функции Умеет решать показательные уравнения Верно выполняет вычисления и преобразования	Выполнение тестовых заданий Проверка выполненного теста по эталону ответов
		У2 У5 У14		Умеет работать по алгоритму Осуществляет письменную коммуникацию Выполняет поиск информации Составляет план работы	
ОК-01, ОК-02, ОК-03, ОК-04, ОК-05, ОК-06, ОК-07, Р1-Р2, П1-П2, К1-К2 ЛР.3.2,3.4, ЛР.6.2, ЛР.8.1,8.2,8.3		З2 З3 З5	КТ №3 Раздел 2.9-2.14	Знает определение логарифма, свойства логарифма Умеет решать показательные и логарифмические уравнения и неравенства Определение логарифмической функции Верно выполняет вычисления и преобразования	Практические задания Проверка выполненных практических заданий
		У2 У 3 У 5		Умеет работать по алгоритму Осуществляет письменную коммуникацию Выполняет поиск информации Составляет план работы	

О К-01, ОК-02, ОК-03, ОК-04, ОК-05, ОК-06, ОК-07, Р1-Р2, П1-П2, К1-К2 ЛР.3.2,3.4, ЛР.6.2, ЛР.8.1,8.2,8.3		З1 З9 З12 З13 З14	КТ №4 Раздел 3,4	Знает основные аксиомы стереометрии Знает способы доказательства Знает взаимное расположение прямых, прямых и плоскостей, плоскостей в пространстве Умеет строить сечения Знает теорему о трех перпендикулярах Знает определение вектора в пространстве Умеет выполнять действия с векторами	Практические задания Проверка выполненных практических заданий
		У1 У3 У12 У13 У14		Умеет работать по алгоритму Осуществляет письменную коммуникацию Выполняет поиск информации Составляет план работы	
ОК-01, ОК-02, ОК-03, ОК-04, ОК-05, ОК-06, ОК-07, Р1-Р3, П1-П2, ЛР.6.2, ЛР.8.1	П.К .2.3, П.К . 2.4	З3 З4 З5 З14	КТ №5 Раздел 5	Знает определение тригонометрических функций Знает основные тригонометрические формулы Знает определение тригонометрической окружности Умеет решать тригонометрические уравнения и неравенства	Графическая работа Проверка построенных графиков функций
		У3 У4 У5 У14		Умеет преобразовывать тригонометрические выражения Умеет работать по алгоритму Осуществляет письменную коммуникацию Выполняет поиск информации Составляет план работы	
ОК-01, ОК-02, ОК-03, ОК-04, ОК-05, ОК-06, ОК-07, Р1-Р3, П1-П2, ЛР.6.2, ЛР3.4, , ЛР.8.2,8.3		З4 З14	КТ№6 Раздел 6	Знает определение функции,, производной функции Умеет находить производную функции с помощью правил дифференцирования и формул Знает физический и геометрический смысл производной	Практические задания Проверка практических заданий
		У4 У14		Правильно оформлять решение заданий в соответствии с эталоном Умеет работать по алгоритму Осуществляет письменную коммуникацию. Выполняет поиск информации. Составляет план работы	
ОК-01, ОК-02, ОК-03,		З1 З9 З10 З11	КТ№7 Раздел 7	Знает виды и свойства многогранников. Знает основные теоремы планиметрии и стереометрии.	Практические задания Проверка заданий в

ОК-04, ОК-05, ОК-06, ОК-07, Р1-Р3, П1-П3, ЛР.3.4,3.2 ЛР.6.1-6.3, ЛР8.3		З12 З14		Знает алгоритм решения и доказательство задач.	соответствии с критериями оценки
		У9 У10 У11 У12 У14		Правильный ответ в соответствии с алгоритмом решения Умеет работать по алгоритму Осуществляет письменную коммуникацию Выполняет поиск информации Составляет план работы Умеет оформлять геометрическую задачу по образцу	
ОК-01, ОК-02, ОК-03, ОК-04, ОК-05, ОК-06, ОК-07, Р1-Р2, П1-П2, ЛР.6.1-6.3, ЛР.8.3, 8.1		З4 З14	КТ№8 Раздел 8	Знает определение первообразной, неопределенного и определенного интеграла Знает основные формулы интегрирования, формулу Ньютона-Лейбница Знает геометрический и физический смысл определенного интеграла	Практические задания Проверка выполненных практических заданий
		У9 У4 У14		Умеет работать по алгоритму Осуществляет письменную коммуникацию Выполняет поиск информации Составляет план работы	
ОК-01, ОК-02, ОК-03, ОК-04, ОК-05, ОК-06, ОК-07 Р1-Р2, П1-П2, ЛР.3.4,3.2 ЛР.6.1-6.3, ЛР.8.3, 8.1		З2 З7 З8	КТ№9 Раздел 9	Знает определение статистики и основных описательных характеристик статистических данных Знает определение и основные формулы комбинаторики Знает основные формулы вероятностей	Выполнение практических заданий Проверка выполненных заданий в соответствии с критериями
		У2 У7 У8		Умеет работать по алгоритму Осуществляет письменную коммуникацию Выполняет поиск информации Составляет план работы	
ОК-01, ОК-02, ОК-03, ОК-04, ОК-05, ОК-06, ОК-07		З1, З2,З3, З4, З5,З6, З9,З12-14	Контрольная работа за 1-й семестр	Знает определение множества, операции над ними Знает определение степенной, показательной и логарифмической функции Знает алгоритмы и способы решения уравнений различных видов	Выполнение практических заданий Проверка выполненных заданий в

Р1-Р3, П1-П2, К1 ЛР.3.2,3.4,ЛР.6.1 ЛР.6.2,ЛР.6.3,ЛР.8.1, 8.2				Знает основные теоремы и аксиомы, способы доказательства теорем при решении геометрических задач	соответствии с критериями
		У1-У3, У5, У12-У14		Умеет работать по алгоритму Осуществляет письменную коммуникацию Выполняет поиск информации Составляет план работы	
ОК01-ОК07 Р1-Р3, П1-П3, К1-К2 ЛР.3.2,3.3,3,4, ЛР.6.1ЛР.6.2,ЛР.6.3,ЛР.8.1, 8.2, 8.3		З1-З14	Экзамен		Экзаменационные билеты, содержащие 12 практических заданий по темам разделов 1-9 Проверка выполненных заданий в соответствии с критериями
		У1-У14			

РАБОЧАЯ ПРОГРАММА ДИСЦИПЛИНЫ

УПП.02 Информатика

(в соответствии с учебным планом)

по специальности

23.01.17 Мастер по ремонту и обслуживанию автомобилей

(профиль обучения технологический)

Форма обучения очная

г. Омск, 2026

Рабочая программа учебной дисциплины (далее УД) разработана на основе Федерального государственного образовательного стандарта СОО (далее ФГОС СОО), примерной программы общеобразовательной учебной дисциплины Информатика, основной профессиональной образовательной программы (далее ОПОП) по специальности 23.01.17 Мастер по ремонту и обслуживанию автомобилей

Организация-разработчик: бюджетное профессиональное образовательное учреждение Омской области «Омский автотранспортный колледж»

Разработчик: Попова Анна Петровна, преподаватель
ФИО

Рабочая программа утверждена на заседании ЦМК «Информатика и ВТ. Математика».
Протокол № 8 от «24» апреля 2026 года
Председатель ЦМК «Информатика и ВТ. Математика» _____ / Попова А.П.

© Попова А.П.., 2026

© БПОУ ОО «Омский АТК», 2026

СОДЕРЖАНИЕ ПРОГРАММЫ

1. ОБЩАЯ ХАРАКТЕРИСТИКА	4
1.1. Цель и место дисциплины в структуре основной образовательной программы	4
1.2. Планируемые результаты освоения дисциплины	5
2. СТРУКТУРА И СОДЕРЖАНИЕ ДИСЦИПЛИНЫ	15
2.1 Трудоемкость освоения дисциплины	15
2.2. Содержание дисциплины	16
3. УСЛОВИЯ РЕАЛИЗАЦИИ ПРОГРАММЫ ДИСЦИПЛИНЫ	29
3.1. Материально-техническое обеспечение	29
3.2. Учебно-методическое обеспечение	29
4. КОНТРОЛЬ И ОЦЕНКА РЕЗУЛЬТАТОВ ОСВОЕНИЯ ДИСЦИПЛИНЫ	31

1. ОБЩАЯ ХАРАКТЕРИСТИКА

1.1 Цель и место учебной дисциплины в структуре основной профессиональной образовательной программы

Основная цель изучения информатики на базовом уровне для уровня среднего общего образования (далее – СОО) – обеспечение дальнейшего развития информационных компетенций выпускника, его готовности к жизни в условиях развивающегося информационного общества и возрастающей конкуренции на рынке труда. В связи с этим изучение информатики должно обеспечить:

сформированность представлений о роли информатики, информационных и коммуникационных технологий в современном обществе;

сформированность основ логического и алгоритмического мышления;

сформированность умений различать факты и оценки, сравнивать оценочные выводы, видеть их связь с критериями оценивания и связь критериев с определенной системой ценностей, проверять на достоверность и обобщать информацию;

сформированность представлений о влиянии информационных технологий на жизнь человека в обществе, понимание социального, экономического, политического, культурного, юридического, природного, эргономического, медицинского и физиологического контекстов информационных технологий;

принятие правовых и этических аспектов информационных технологий, осознание ответственности людей, вовлеченных в создание и использование информационных систем, распространение информации;

создание условий для развития навыков учебной, проектной, научно-исследовательской и творческой деятельности, мотивации обучающихся к саморазвитию.

Дисциплина «Информатика» является обязательной частью Общеобразовательной подготовки ОПОП по специальности 23.01.17 Мастер по ремонту и обслуживанию автомобилей.

Связь с другими дисциплинами: (*перечень дисциплин из ОПОП*)

УПП.01 Математика

ОУП.11 Индивидуальный проект

Дисциплина Информатика обеспечивает формирование общих компетенций и личностных результатов по специальности 23.01.17 Мастер по ремонту и обслуживанию автомобилей.

1.2 Планируемые результаты освоения дисциплины

1.2.1. Перечень формируемых компетенций и личностных результатов

Код и наименование формируемых компетенций	Планируемые результаты освоения дисциплины
ОК 01 Выбирать способы решения задач профессиональной деятельности применительно к различным контекстам	Личностные результаты должны отражать в части: трудового воспитания: – готовность к труду, осознание ценности мастерства, трудолюбие; – готовность к активной деятельности технологической и социальной направленности, способность инициировать, планировать и самостоятельно выполнять такую деятельность; – интерес к различным сферам профессиональной деятельности. Метапредметные результаты должны отражать: Овладение универсальными учебными познавательными действиями: а) базовые логические действия: – самостоятельно формулировать и актуализировать проблему, рассматривать ее всесторонне; – устанавливать существенный признак или основания для сравнения, классификации и обобщения; – определять цели деятельности, задавать параметры и критерии их достижения; – выявлять закономерности и противоречия в рассматриваемых явлениях; – вносить коррективы в деятельность, оценивать соответствие результатов целям, оценивать риски последствий деятельности; б) базовые исследовательские действия: – владеть навыками учебно-исследовательской и проектной деятельности, навыками разрешения проблем; – выявлять причинно-следственные связи и актуализировать задачу, выдвигать гипотезу ее решения, находить аргументы для доказательства своих утверждений, задавать параметры и критерии решения; – анализировать полученные в ходе решения задачи результаты, критически оценивать их достоверность, прогнозировать изменение в новых условиях; – уметь переносить знания в познавательную и практическую области жизнедеятельности; – уметь интегрировать знания из разных предметных областей; выдвигать новые идеи, предлагать оригинальные подходы и решения
ОК 02 Использовать современные средства поиска, анализа и интерпретации информации, и	Личностные результаты должны отражать в части: ценности научного познания: – сформированность мировоззрения, соответствующего современному уровню развития науки и общественной практики, основанного на диалоге культур, способствующего осознанию своего места в поликультурном мире; – совершенствование языковой и читательской культуры как средства взаимодействия между людьми и познания мира; – осознание ценности научной деятельности, готовность осуществлять проектную и исследовательскую деятельность индивидуально и в группе;

информационные технологии для выполнения задач профессиональной деятельности	Метапредметные результаты должны отражать: Овладение универсальными учебными познавательными действиями: в) работа с информацией: – владеть навыками получения информации из источников разных типов, самостоятельно осуществлять поиск, анализ, систематизацию и интерпретацию информации различных видов и форм представления; – создавать тексты в различных форматах с учетом назначения информации и целевой аудитории, выбирая оптимальную форму представления и визуализации; – оценивать достоверность, легитимность информации, ее соответствие правовым и морально-этическим нормам; – использовать средства информационных и коммуникационных технологий в решении когнитивных, коммуникативных и организационных задач с соблюдением требований эргономики, техники безопасности, гигиены, ресурсосбережения, правовых и этических норм, норм информационной безопасности; владеть навыками распознавания и защиты информации, информационной безопасности личности

1.2.2. Результаты освоения элементов компетенций по учебной дисциплине
(в соответствии с ФГОС СОО).

Предметные результаты:

Знать	31 Владение представлениями о роли информации и связанных с ней процессов в природе, технике и обществе; понятиями «информация», «информационный процесс», «система», «компоненты системы», «системный эффект», «информационная система», «система управления»; 32 понимание возможностей цифровых сервисов государственных услуг, цифровых образовательных сервисов; 33 Понимание основных принципов дискретизации различных видов информации; 34 Понимание угроз информационной безопасности, 35 Понимание основных принципов устройства и функционирования современных стационарных и мобильных компьютеров; тенденций развития компьютерных технологий; 36 Наличие представлений о компьютерных сетях и их роли в современном мире; об общих принципах разработки и функционирования интернет-приложений; 37 Владение теоретическим аппаратом, позволяющим осуществлять представление заданного натурального числа в различных системах счисления; 38 понимание правовых основ использования компьютерных программ, баз данных и работы в сети Интернет; 39 понимание возможностей и ограничений технологий искусственного интеллекта в различных областях; 310 наличие представлений об использовании информационных технологий в различных профессиональных сферах

Уметь	У1 Умение организовывать личное информационное пространство с использованием различных средств цифровых технологий; У2 соблюдение требований техники безопасности и гигиены при работе с компьютерами и другими компонентами цифрового окружения; У3 владение навыками работы с операционными системами и основными видами программного обеспечения для решения учебных задач по выбранной специализации; У4 умение определять информационный объем текстовых, графических и звуковых данных при заданных параметрах дискретизации; У5 Умение строить неравномерные коды, допускающие однозначное декодирование сообщений (префиксные коды); использовать простейшие коды, которые позволяют обнаруживать и исправлять ошибки при передаче данных; У6 выполнять преобразования логических выражений, используя законы алгебры логики; У7 определять кратчайший путь во взвешенном графе и количество путей между вершинами ориентированного ациклического графа; У8 Умение создавать структурированные текстовые документы и демонстрационные материалы с использованием возможностей современных программных средств и облачных сервисов; умение использовать табличные (реляционные) базы данных, в частности, составлять запросы в базах данных (в том числе вычисляемые запросы), выполнять сортировку и поиск записей в базе данных; наполнять разработанную базу данных; умение использовать электронные таблицы для анализа, представления и обработки данных (включая вычисление суммы, среднего арифметического, наибольшего и наименьшего значений, решение уравнений); У9 Умение использовать компьютерно-математические модели для анализа объектов и процессов: формулировать цель моделирования, выполнять анализ результатов, полученных в ходе моделирования; оценивать адекватность модели моделируемому объекту или процессу; представлять результаты моделирования в наглядном виде; У10 владение методами поиска информации в сети Интернет; умение критически оценивать информацию, полученную из сети Интернет; умение характеризовать большие данные, приводить примеры источников их получения и направления использования; У11 владение навыками работы с операционными системами и основными видами программного обеспечения для решения учебных задач по выбранной специализации; У12 использование методов и средств противодействия угрозам, соблюдение мер безопасности, предотвращающих незаконное распространение персональных данных; У13 Умение читать и понимать программы, реализующие несложные алгоритмы обработки числовых и текстовых данных (в том числе массивов и символьных строк) на выбранном для изучения универсальном языке программирования

	высокого уровня (Паскаль, Python, Java, C++, C#, 1C); анализировать алгоритмы с использованием таблиц трассировки; определять без использования компьютера результаты выполнения несложных программ, включающих циклы, ветвления и подпрограммы, при заданных исходных данных; модифицировать готовые программы для решения новых задач, использовать их в своих программах в качестве подпрограмм (процедур, функций); У14 Умение реализовать этапы решения задач на компьютере; умение реализовывать на выбранном для изучения языке программирования высокого уровня (Паскаль, Python, Java, C++, C#, 1C) типовые алгоритмы обработки чисел, числовых последовательностей и массивов: представление числа в виде набора простых сомножителей; нахождение максимальной (минимальной) цифры натурального числа, записанного в системе счисления с основанием, не превышающим 10; вычисление обобщенных характеристик элементов массива или числовой последовательности (суммы, произведения среднего арифметического, минимального и максимального элементов, количества элементов, удовлетворяющих заданному условию); сортировку элементов массива;

Метапредметные результаты:

Межпредметные понятия	
Познавательные УУД	1.1 базовые логические действия: 1.1.1 устанавливать существенный признак или основания для сравнения, классификации и обобщения; 1.1.2 выявлять закономерности и противоречия в рассматриваемых явлениях; 1.1.3 самостоятельно формулировать и актуализировать проблему, рассматривать ее всесторонне; определять цели деятельности, задавать параметры и критерии их достижения; 1.1.4 вносить коррективы в деятельность, оценивать соответствие результатов целям, оценивать риски последствий деятельности; 1.1.5 развивать креативное мышление при решении жизненных проблем. 1.16 разрабатывать план решения проблемы с учетом анализа имеющихся материальных и нематериальных ресурсов; 1.2 базовые исследовательские действия: 1.2.1 владеть навыками учебно-исследовательской и проектной деятельности, навыками разрешения проблем; 1.2.2 овладение видами деятельности по получению нового знания, его интерпретации, преобразованию и применению в различных учебных ситуациях, в том числе при создании учебных и социальных проектов; 1.2.3 формирование научного типа мышления, владение научной терминологией, ключевыми понятиями и методами; 1.2.4 выявлять причинно-следственные связи и актуализировать задачу, выдвигать гипотезу ее решения, находить

	аргументы для доказательства своих утверждений, задавать параметры и критерии решения; 1.2.5 анализировать полученные в ходе решения задачи результаты, критически оценивать их достоверность, прогнозировать изменение в новых условиях; 1.2.6 уметь переносить знания в познавательную и практическую области жизнедеятельности; уметь интегрировать знания из разных учебных предметов; осуществлять целенаправленный поиск переноса средств и способов действия в профессиональную среду; 1.2.7 способность и готовность к самостоятельному поиску методов решения практических задач, применению различных методов познания; -ставить и формулировать собственные задачи в образовательной деятельности и жизненных ситуациях; ставить проблемы и задачи, допускающие альтернативные решения. выдвигать новые идеи, предлагать оригинальные подходы и решения; - разрабатывать план решения проблемы с учетом анализа имеющихся материальных и нематериальных ресурсов; 1.2.8 давать оценку новым ситуациям, оценивать приобретенный опыт; 1.3 работа с информацией 1.3.1 владеть навыками получения информации из источников разных типов, самостоятельно осуществлять поиск, анализ, систематизацию и интерпретацию информации различных видов и форм представления; 1.3.2 создавать тексты в различных форматах с учетом назначения информации и целевой аудитории, выбирая оптимальную форму представления и визуализации; 1.3.3 оценивать достоверность, легитимность информации, ее соответствие правовым и морально-этическим нормам; 1.3.4 использовать средства информационных и коммуникационных технологий в решении когнитивных, коммуникативных и организационных задач с соблюдением требований эргономики, техники безопасности, гигиены, ресурсосбережения, правовых и этических норм, норм информационной безопасности; 1.3.5 владеть навыками распознавания и защиты информации, информационной безопасности личности.
Коммуникативные УУД	2.1 общение 2.1.1осуществлять коммуникации во всех сферах жизни; 2.1.2 развернуто и логично излагать свою точку зрения с использованием языковых средств. 2.1.3 аргументированно вести диалог, уметь смягчать конфликтные ситуации; владеть различными способами общения и взаимодействия; 2.1.4 распознавать невербальные средства общения, понимать значение социальных знаков, распознавать предпосылки конфликтных ситуаций и смягчать конфликты; 2.2 совместная деятельность 2.2.1 понимать и использовать преимущества командной и индивидуальной работы;

	2.2.2-выбирать тематику и методы совместных действий с учетом общих интересов, и возможностей каждого члена коллектива; 2.2.3 принимать цели совместной деятельности, организовывать и координировать действия по ее достижению: составлять план действий, распределять роли с учетом мнений участников, обсуждать результаты совместной работы; 2.2.4 оценивать качество вклада своего и каждого участника команды в общий результат по разработанным критериям; -предлагать новые проекты, оценивать идеи с позиции новизны, оригинальности, практической значимости; 2.2.5 координировать и выполнять работу в условиях реального, виртуального и комбинированного взаимодействия; 2.2.6 осуществлять позитивное стратегическое поведение в различных ситуациях; проявлять творчество и воображение, быть инициативным.
Регулятивные УУД	3.1 самоорганизация 3.1.1самостоятельно осуществлять познавательную деятельность, выявлять проблемы, ставить и формулировать собственные задачи в образовательной деятельности и жизненных ситуациях; 3.1.2 самостоятельно составлять план решения проблемы с учетом имеющихся ресурсов, собственных возможностей и предпочтений; -делать осознанный выбор, аргументировать его, брать ответственность за решение; -оценивать приобретенный опыт; -способствовать формированию и проявлению широкой эрудиции в разных областях знаний; 3.1.3 давать оценку новым ситуациям; 3.1.4-расширять рамки учебного предмета на основе личных предпочтений; 3.1.5постоянно повышать свой образовательный и культурный уровень; 3.2самоконтроль 3.2.1 давать оценку новым ситуациям, вносить коррективы в деятельность, оценивать соответствие результатов целям; 3.2.2 владеть навыками познавательной рефлексии как осознанием совершаемых действий и мыслительных процессов, их результатов и оснований; - использовать приемы рефлексии для оценки ситуации, выбора верного решения; - уметь оценивать риски и своевременно принимать решения по их снижению; 3.3.3 эмоциональный интеллект, предполагающий сформированность: саморегулирования, включающего самоконтроль, умение принимать ответственность за свое поведение, способность адаптироваться к эмоциональным изменениям и проявлять гибкость, быть открытым новому; внутренней мотивации, включающей стремление к достижению цели и успеху, оптимизм, инициативность, уменеие действовать, изходя из своих возможностей.

	3.3 принятие себя и других людей 3.3.1принимать себя, понимая свои недостатки и достоинства; 3.3.2 принимать мотивы и аргументы других при анализе результатов деятельности; -3.3.3признавать свое право и право других на ошибки; 3.3.4 развивать способность понимать мир с позиции другого человека 4.4 эмоциональный интеллект, предполагающий сформированность: 4.1.1 самосознания, включающего способность понимать свое эмоциональное состояние, видеть направления развития собственной эмоциональной сферы, быть уверенным в себе; 4.1.2 саморегулирования, включающего самоконтроль, умение принимать ответственность за свое поведение, способность адаптироваться к эмоциональным изменениям и проявлять гибкость, быть открытым новому; 4.1.3 внутренней мотивации, включающей стремление к достижению цели и успеху, оптимизм, инициативность, умение действовать, исходя из своих возможностей; 4.1.4эмпатии, включающей способность понимать эмоциональное состояние других, учитывать его при осуществлении коммуникации, способность к сочувствию и сопереживанию; 4.1.5 социальных навыков, включающих способность выстраивать отношения с другими людьми, заботиться, проявлять интерес и разрешать конфликты;

Личностные результаты:

Гражданское воспитание	
ЛР1.1	сформированность гражданской позиции обучающегося как активного и ответственного члена российского общества;
ЛР1.2	осознание своих конституционных прав и обязанностей, уважение закона и правопорядка;
ЛР1.4	готовность противостоять идеологии экстремизма, национализма, ксенофобии, дискриминации по социальным, религиозным, расовым, национальным признакам;
Патриотическое воспитание	
ЛР 2.1	сформированность российской гражданской идентичности, патриотизма, уважения к своему народу, чувства ответственности перед Родиной, гордости за свой край, свою Родину, свой язык и культуру, прошлое и настоящее многонационального народа России;
Духовно-нравственное воспитание	
ЛР3.1	осознание духовных ценностей российского народа;
ЛР3.2	сформированность нравственного сознания, этического поведения;
Эстетическое воспитание	
ЛР4.1	эстетическое отношение к миру, включая эстетику быта, научного и технического творчества, спорта, труда, общественных отношений;
Физическое воспитание	
Трудовое воспитание	
ЛР 6.1	готовность к труду, осознание приобретенных умений и навыков, трудолюбие;
ЛР 6.2	готовность к активной деятельности технологической и социальной направленности; способность инициировать, планировать и самостоятельно выполнять такую деятельность;
ЛР 6.3	интерес к различным сферам профессиональной деятельности, умение совершать осознанный выбор будущей профессии и реализовывать собственные жизненные планы;
Ценности научного познания	
ЛР 8.1	сформированность мировоззрения, соответствующего современному уровню развития науки и общественной практики, основанного на диалоге культур, способствующего осознанию своего места в поликультурном мире;
ЛР8.2	совершенствование языковой и читательской культуры как средства взаимодействия между людьми и познанием мира;
ЛР8.3	осознание ценности научной деятельности; готовность осуществлять проектную и исследовательскую деятельность индивидуально и в группе.

2. СТРУКТУРА И СОДЕРЖАНИЕ ДИСЦИПЛИНЫ

2.1 Трудоемкость освоения дисциплины

Наименование составных частей дисциплины	**Объем в часах**	**В т.ч. в форме практ. подготовки**
Учебные занятия, в том числе:		
теоретическое обучение	34	4
практическая подготовка	102	102
самостоятельная работа студентов *(при наличии)*		
консультации *(при наличии)*	4	
Промежуточная аттестация (контрольная работа/ зачет с оценкой)	2/2	2
Всего	144	108

2. Содержание дисциплины

Наименование разделов и тем	Содержание учебного материала, практических и лабораторных занятий, *курсовая работа (проект)*	Объем, ак. ч. / в том числе в форме практической подготовки, ак. ч.		Коды компетенций, формированию которых способствует элемент программы
		теоретическое обучение	практическая подготовка	
Вводное занятие	Цель и задачи изучения информатики для выполнения задач профессиональной деятельности. Принципы работы компьютера. Персональный компьютер. Выбор конфигурации компьютера в зависимости от решаемых задач. Входной контроль	**2**		ОК 01, ОК 02, ЛР 1.4, ЛР 2.1, ЛР 6.2, ЛР 8.1, 1.1, 2.1.2, 3.1.5
Раздел 1 Теоретические основы информатики. Цифровая грамотность		**12**	**26**	
Тема 1.1 Компьютер и цифровое представление информации. Устройство компьютера	**Содержание**	2		ОК 02 ЛР 1,1, ЛР 2.1, ЛР 3.1, ЛР 4.1, ЛР , ЛР 6.2, ЛР 8.2, 1.1, 1.2, 1.4
	Требования техники безопасности и гигиены при работе с компьютерами и другими компонентами цифрового окружения. Основные тенденции развития компьютерных технологий. Параллельные вычисления. Многопроцессорные системы. Суперкомпьютеры. Распределенные вычислительные системы и обработка больших данных. Микроконтроллеры. Роботизированные производства. Сферы применения и перспективы развития искусственного интеллекта. Файловая система. Поиск в файловой системе. Организация хранения и обработки данных с использованием интернет-сервисов, облачных технологий и мобильных устройств			
	В том числе практических и лабораторных занятий ПР 1. Комплектующие персонального компьютера. ПР 2. Программное обеспечение компьютера. Файловая система.		4	
Тема 1.2 Информация и информационные процессы	**Содержание**	2		ОК 02 ЛР 1,1, ЛР 2.1, ЛР 3.1, ЛР 4.1, ЛР 6.2, ЛР 8.2, 1.1, 1.2,1.4
	Информация, данные и знания. Универсальность дискретного представления информации. Двоичное кодирование. Равномерные и неравномерные коды. Условие Фано. Информационные процессы. Передача информации. Источник, приемник, канал			

	связи, сигнал, кодирование. Искажение информации при передаче. Скорость передачи данных по каналу связи. Хранение информации, объем памяти.			
	В том числе практических и лабораторных занятий			
	ПР 3 Равномерные и неравномерные коды.		2	
Тема 1.3 Подходы к измерению информации	**Содержание**	2		ОК 02, ЛР 8.1-ЛР 8.2, 1.2, 1.3
	Подходы к измерению информации. Сущность объемного (алфавитного) подхода к измерению информации, определение бита с точки зрения алфавитного подхода, связь между размером алфавита и информационным весом символа (в предположении о равновероятности появления символов), связь между единицами измерения информации: бит, байт, Кбайт, Мбайт, Гбайт. Сущность содержательного (вероятностного) подхода к измерению информации, определение бита с позиции содержания сообщения. Системы. Компоненты системы и их взаимодействие. Системы управления. Управление как информационный процесс. Обратная связь			
	В том числе практических и лабораторных занятий:			
	ПР 4. Измерение информации		2	
Тема 1.4 Системы счисления. Кодирование информации	**Содержание**	2		ОК 02, ЛР 8.1-ЛР 8.2, 1.2, 1.3, 2.1, 3.1
	Системы счисления. Развернутая запись целых и дробных чисел в позиционных системах счисления. Свойства позиционной записи числа: количество цифр в записи, признак делимости числа на основание системы счисления. Алгоритм перевода целого числа из Р-ичной системы счисления в десятичную. Алгоритм перевода конечной Р-ичной дроби в десятичную. Алгоритм перевода целого числа из десятичной системы счисления в Р-ичную. Перевод конечной десятичной дроби в Р-ичную. Двоичная, восьмеричная и шестнадцатеричная системы счисления, перевод чисел между этими системами. Арифметические операции в позиционных системах счисления Представление целых и вещественных чисел в памяти компьютера.			

	Кодирование текстов. Кодировка ASCII. Однобайтные кодировки. Стандарт UNICODE. Кодировка UTF-8. Определение информационного объема текстовых сообщений. Кодирование изображений. Оценка информационного объема растрового графического изображения при заданном разрешении и глубине кодирования цвета. Кодирование звука. Оценка информационного объема звуковых данных при заданных частоте дискретизации и разрядности кодирования			
	В том числе практических и лабораторных занятий			
	ПР 5. Алгоритм перевода чисел из *P*-ичной системы счисления в десятичную и наоборот ПР 6. Кодирование и декодирование информации ПР 7 Определение информационного объема		6	
Тема 1.5 Элементы комбинаторики, теории множеств и математической логики	**Содержание**			ОК 02, ОК 02, ЛР 8.1-ЛР 8.2, 1.2, 1.3, 3.1.
	Понятие множества. Мощность множества. Операции над множествами. Решение логических задач графическим способом			
	Профессионально ориентированное содержание **В том числе практических и лабораторных занятий**			
	ПР 8. Построение таблиц истинности ПР 9 Построение схемы на логических элементах по логическому выражению ПР 10 Решение логических задач графическим способом		6	
Тема 1.6 Компьютерные сети: локальные сети, сеть Интернет	**Содержание**	1	1	ОК 02, ЛР 1.2, ЛР 2.1, ЛР 6.2, ЛР 6.3, ЛР 8.1, 1.1-1.3, 2.1., 3.1.
	Принципы построения и аппаратные компоненты компьютерных сетей. Сетевые протоколы. Сеть Интернет. Адресация в сети Интернет. Система доменных имен			
	В том числе практических и лабораторных занятий ПР. 11 . Адресация в сети Интернет (Контрольная точка № 1)		2	
Тема 1.7 Службы Интернета	**Профессионально ориентированное содержание** **Содержание**			ОК 02 ЛР 1.2, ЛР 2.1, ЛР 6.2, ЛР 6.3, ЛР 6.3, ЛР 8.1, 1.1,1.3,
	Виды деятельности в сети Интернет. Сервисы Интернета. Поисковые системы. Сетевой этикет: правила поведения в			

	киберпространстве. Проблема подлинности полученной информации. Поиск информации профессионального содержания			2.1., 3.1
	В том числе практических и лабораторных занятий ПР 12 Службы Интернет в профессиональной деятельности		2	
Тема 1.8 Основы социальной информатики	**Содержание** Техногенные и экономические угрозы, связанные с использованием информационно-коммуникационных технологий. Общие проблемы защиты информации и информационной безопасности. Средства защиты информации в компьютерах, компьютерных сетях и автоматизированных информационных системах. Правовое обеспечение информационной безопасности. Предотвращение несанкционированного доступа к личной конфиденциальной информации, хранящейся на персональном компьютере, мобильных устройствах. Вредоносное программное обеспечение и способы борьбы с ним. Антивирусные программы. Организация личного архива информации. Резервное копирование. Парольная защита архива. Информационные технологии и профессиональная деятельность. Информационные ресурсы. Цифровая экономика. Информационная культура Сетевое хранение данных и цифрового контента. Облачные сервисы. Цифровые сервисы государственных услуг. Разделение прав доступа в облачных хранилищах. Соблюдение мер безопасности, предотвращающих незаконное распространение персональных данных	2		ОК 01, ОК 02 ЛР 1.2, ЛР 2.1, , ЛР 6.2, ЛР 6.3, ЛР 8.1, 1.1-1.4, 2.1., 3.1., 3.2
Тема 1.9 Информационная безопасность (Контрольная точка №1)	**Профессионально ориентированное содержание** Информационная безопасность и тренды в развитии цифровых технологий; риски и прогнозы использования цифровых технологий при решении профессиональных задач. Цифровая грамотность в профессиональной деятельности	1	1	ОК 01, ОК 02, ЛР 1.2, ЛР 2.1, ЛР 6.2, ЛР 6.3, ЛР 8.1, 1.1-1.3, 2.1., 3.1., 3.3
Раздел 2 Информационные технологии		**0**	**26**	
Тема 2.1 Обработка	**Содержание**			ОК 02, ЛР 1.1,

информации в текстовых процессорах	Текстовый процессор. Редактирование и форматирование. Проверка орфографии и грамматики. Средства поиска и автозамены в текстовом процессоре. Использование стилей			ЛР 4.1, ЛР 6.1-6.3, ЛР 8.1-8.3 1.1-1.3, 2.1 3.1. 3.3
	В том числе практических и лабораторных занятий			
	ПР 13. Технология обработки текстовой информации ПР 14 Создание таблиц и графических объектов в текстовом документе ПР 15 Форматирование документа.		6	
Тема 2.2 Технологии создания структурированных текстовых документов	**Профессионально ориентированное содержание**			ОК 02, ЛР 1.1, ЛР 4.1, ЛР 6.1-6.3, ЛР 8.1-8.3 1.1-1.3, 2.1 3.1. 3.3
	Структурированные текстовые документы. Сноски, оглавление. Облачные сервисы. Коллективная работа с документом. Инструменты рецензирования в текстовых процессорах. Деловая переписка. Реферат. Правила цитирования источников и оформления библиографических ссылок. Оформление списка литературы. Работа с текстовыми документами профессиональной специфики. Структурирование профессиональной информации с помощью текстового процессора. Реферирование информации по заданной теме профессиональной специфики			
	В том числе практических и лабораторных занятий			
	ПР.16 Библиографические списки ПР 17 Создание структурированного документа ПР 18 Использование шаблонов документов. ПР 19 Создание буклета «Программное обеспечение ПК»		8	
Тема 2.3 Компьютерная графика и мультимедиа	**Профессионально ориентированное содержание**			ОК 02, ЛР 1.1, ЛР 4.1, ЛР 6.1-6.3, ЛР 8.1-8.3 1.1-1.3, 2.1 3.1. 3.3
	Графический редактор. Обработка графических объектов. Растровая и векторная графика. Форматы графических файлов. Мультимедиа			
	В том числе практических и лабораторных занятий			
	ПР 20 Изучение интерфейса графического редактора ПР 21 Создание изображения.		4	
Тема 2.4 Технологии обработки графических	**Профессионально ориентированное содержание**			ОК 02, ЛР 1.1, ЛР 2.1, ЛР 4.1,
	Ввод изображений с использованием различных цифровых			

объектов	устройств (цифровых фотоаппаратов и микроскопов, видеокамер, сканеров и других устройств). Технологии обработки различных объектов компьютерной графики (растровые и векторные изображения, обработка звука, монтаж видео)			ЛР 6.1-6.3, ЛР 8.1-8.3, 1.1-1.3, 2.2., 3.1.-3.3
	В том числе практических и лабораторных занятий			
	ПР 22. Создание изображения с преобразованием		2	
Тема 2.5 Представление профессиональной информации в виде презентаций	**Профессионально ориентированное содержание**			ОК 02, ЛР 1.1, ЛР 2.1, ЛР 4.1, ЛР 6.1-6.3, ЛР 8.1-8.3, 1.1-1.3, 2.2., 3.1.-3.3
	Компьютерные презентации. Основные понятия: слайд, макет слайда; этапы подготовки презентации; способы создания переходов и анимаций. Технология работы с мультимедийной презентацией. Правила создания презентаций			
	В том числе практических и лабораторных занятий			
	ПР 23 Создание мультимедийной презентации ПР 24 Деловая презентация		4	
Тема 2.6 Интерактивные и мультимедийные объекты на слайде	**Профессионально ориентированное содержание**			ОК 02, ЛР 1.1, ЛР 2.1, ЛР 4.1, ЛР 6.1-6.3, ЛР 8.1-8.3, 1.1-1.3, 2.2., 3.1.-3.3
	Использование мультимедийных онлайн-сервисов для разработки презентаций проектных работ профессиональной тематики. Обработка изображения и звука с использованием интернет-приложений			
	В том числе практических и лабораторных занятий			
	ПР 25 Интерактивная презентация «Аппаратное обеспечение компьютера»		2	
Промежуточная аттестация в 1 семестре (контрольная работа)			**2**	
Всего за 1 семестр		**14**	**54**	
		68		
Раздел 3 Информационное моделирование. Алгоритмы и программирование		**12**	**38**	
Тема 3.1 Модели и моделирование. Этапы моделирования	**Содержание**	2		ОК 02, ЛР 1.1, ЛР 2.2, ЛР 3.2, ЛР 4.1, ЛР 6.1-6.3, ЛР 8.1-8.3, 1.1-1.3, 3.3.2, 2.1.-2.2, 3.1-3.3
	Модели и моделирование. Цели моделирования. Соответствие модели моделируемому объекту или процессу. Формализация прикладных задач. Представление результатов моделирования в виде, удобном для восприятия человеком. Графическое представление данных (схемы, таблицы, графики)			

	В том числе практических и лабораторных занятий			
	ПР 26. Модели данных (ER-диаграммы) ПР 27. Табличное представление информации		4	
Тема 3.2 Списки, графы, деревья	**Содержание**	2		ОК 02, ЛР 1.1, ЛР 2.2, ЛР 3.2, ЛР 4.1, ЛР 6.1-6.3, ЛР 8.1-8.3, 1.1-1.3, 3.3.2, 2.1.-2.2, 3.1-3.3
	Графы. Основные понятия. Виды графов. Решение алгоритмических задач, связанных с анализом графов (построение оптимального пути между вершинами графа, определение количества различных путей между вершинами ориентированного ациклического графа). Деревья. Бинарное дерево. Дискретные игры двух игроков с полной информацией. Построение дерева перебора вариантов, описание стратегии игры в табличной форме. Выигрышные стратегии			
	В том числе практических и лабораторных занятий			
	Профессионально ориентированное содержание ПР 28 Задачи на графах.		2	
	ПР 29 Выигрышные стратегии		2	
Тема 3.3 Математические модели в профессиональной области	**Профессионально ориентированное содержание**	1	1	ОК 02, ЛР 1.1, ЛР 2.2, ЛР 3.2, ЛР 4.1, ЛР 6.1-6.3, ЛР 8.1-8.3, 1.1-1.3, 3.3.2, 2.1.-2.2, 3.1-3.3
	Использование графов и деревьев при описании объектов и процессов в профессиональной деятельности. Построение модели поведения для достижения лучших результатов в решении профессиональных задач (в переговорах, логистике, бюджетировании и т.д.)			
	В том числе практических и лабораторных занятий			
	ПР 30. Построение модели поведения (принятие решения)		2	
Тема 3.4 Понятие алгоритма и основные алгоритмические структуры	**Содержание**	2		ОК 02, ЛР 1.1, ЛР 2.2, ЛР 3.2, ЛР 4.1, ЛР 6.1-6.3, ЛР 8.1-8.3, 1.1-1.3, 3.3.2, 2.1.-2.2, 3.1-3.3
	Определение возможных результатов работы простейших алгоритмов управления исполнителями и вычислительных алгоритмов. Определение исходных данных, при которых алгоритм может дать требуемый результат. Этапы решения задач на компьютере. Язык программирования (Паскаль, Python, Java, C++, C#, 1C). Основные конструкции языка программирования. Типы данных: целочисленные, вещественные, символьные,			

	логические. Ветвления. Составные условия. Циклы с условием. Циклы по переменной. Использование таблиц трассировки. Разработка и программная реализация алгоритмов решения типовых задач базового уровня. Примеры задач: алгоритмы обработки конечной числовой последовательности (вычисление сумм, произведений, количества элементов с заданными свойствами), алгоритмы анализа записи чисел в позиционной системе счисления, алгоритмы решения задач методом перебора (поиск наибольшего общего делителя двух натуральных чисел, проверка числа на простоту). Обработка символьных данных. Встроенные функции языка программирования для обработки символьных строк. Табличные величины (массивы). Алгоритмы работы с элементами массива с однократным просмотром массива: суммирование элементов массива, подсчет количества (суммы) элементов массива, удовлетворяющих заданному условию, нахождение наибольшего (наименьшего) значения элементов массива, нахождение второго по величине наибольшего (наименьшего) значения, линейный поиск элемента, перестановка элементов массива в обратном порядке. Сортировка одномерного массива. Простые методы сортировки (например, метод пузырька, метод выбора, сортировка вставками). Подпрограммы			
	В том числе практических и лабораторных занятий			
	ПР 31 Определение результатов работы алгоритмов		2	
Тема 3.5 Анализ алгоритмов в профессиональной области	**Профессионально ориентированное содержание**			ОК 02, ЛР 1.1, ЛР 2.2, ЛР 3.2, ЛР 4.1, ЛР 6.1-6.3, ЛР 8.1-8.3, 1.1-1.3, 3.3.2, 2.1.-2.2, 3.1-3.3
	Разработка и программная реализация алгоритмов решения типовых задач профессиональной деятельности			
	В том числе практических и лабораторных занятий		4	
	ПР 32 Построение блок-схемы простейших алгоритмов ПР 33 Построение алгоритма процесса по заданной инструкции.			
Тема 3.6 Базы данных	**Профессионально ориентированное содержание** **Содержание**	2		ОК 02, ЛР 1.1, ЛР 2.2, ЛР 3.2, ЛР 4.1, ЛР 6.1-6.3, ЛР 8.1-8.3,
	Табличные (реляционные) базы данных. Таблица - представление сведений об однотипных объектах. Поле, запись. Ключ таблицы.			

	Работа с готовой базой данных. Заполнение базы данных. Поиск, сортировка и фильтрация записей. Запросы на выборку данных. Запросы с параметрами. Вычисляемые поля в запросах. Многотабличные базы данных. Типы связей между таблицами. Запросы к многотабличным базам данных			1.1-1.3, 3.3.2, 2.1.-2.2, 3.1-3.3
	В том числе практических и лабораторных занятий			
	ПР 34 Этапы работы с БД в СУБД.		2	
Тема 3.7 Анализ данных	**Содержание**	2		ОК 02, ЛР 1.1, ЛР 2.2, ЛР 3.2, ЛР 4.1, ЛР 6.1-6.3, ЛР 8.1-8.3, 1.1-1.3, 3.3.2, 2.1.-2.2, 3.1-3.3
	Анализ данных. Основные задачи анализа данных: прогнозирование, классификация, кластеризация, анализ отклонений. Последовательность решения задач анализа данных: сбор первичных данных, очистка и оценка качества данных, выбор и/или построение модели, преобразование данных, визуализация данных, интерпретация результатов			
	В том числе практических и лабораторных занятий			
	ПР 35 Анализ данных		2	
Тема 3.8 Анализ данных в профессиональной сфере с помощью электронных таблиц	**Содержание**	1	1	ОК 02, ЛР 1.1, ЛР 2.2, ЛР 3.2, ЛР 4.1, ЛР 6.1-6.3, ЛР 8.1-8.3, 1.1-1.3, 3.3.2, 2.1.-2.2, 3.1-3.3
	Анализ данных с помощью электронных таблиц. Формулы и функции в электронных таблицах. Вычисление суммы, среднего арифметического, наибольшего и наименьшего значений диапазона. Сортировка, фильтрация, условное форматирование профессиональной информации, представленной в табличной форме			
	В том числе практических и лабораторных занятий			
	ПР 36 Технология обработки числовой информации в электронных таблицах ПР 37 Формулы и функции в электронных таблицах. ПР 38 Визуализация данных.		6	
Тема 3.9 Компьютерно-математическое моделирование	**Профессионально ориентированное содержание**			ОК 02, ЛР 1.1, ЛР 2.1, ЛР 3.2, ЛР 4.1, ЛР 6.1-6.3, ЛР 8.1-8.3, 1.1-
	Компьютерно-математические модели. Этапы компьютерно-математического моделирования: постановка задачи, разработка модели, тестирование модели, компьютерный эксперимент, анализ результатов моделирования. Численное решение уравнений			

	с помощью подбора параметра			1.3, 3.2, 2.1- 2.2
	В том числе практических и лабораторных занятий			
	ПР 39. Модель расчета производственных показателей. ПР 40. Решение экономических задач. ПР 41. Численное решение уравнений с помощью подбора параметра ПР 42. Задачи на прогнозирование результата с помощью Поиск решения		8	
Тема 3.10 Моделирование в электронных таблицах	**Профессионально ориентированное содержание**			
	Моделирование в электронных таблицах			
	В том числе практических и лабораторных занятий			
	ПР 43 Моделирование в электронных таблицах. (Контрольная точка № 2)		2	
Профессионально ориентированное содержание Раздел 4. Прикладной модуль «Создание графических изображений»		**4**	**16**	
Тема 4.1 Растровая и векторная графика. Форматы изображений, конвертация и оптимизация	**Содержание**			ОК 01, ОК 02, ЛР 1.1, ЛР 4.1, ЛР 6.1-6.3, ЛР 8.1-8.3, 1.1-1.3, 2.1-2.2, 3.1-3.3,
	Отличия растровой и векторной графики. Использование растровой графики для хранения фотографий. Форматы PNG и JPEG. Конвертация с целью снижения объема изображения	2		
Тема 4.2 Растровые графические редакторы	**Содержание**			
	Растровые графические редакторы для различных операционных систем. Особенности проекта в качестве представителя класса свободного программного обеспечения. Установка на различные платформы. Интерфейс и настройка его частей. Однооконный и многооконный режим. Управление диалогами. Окно слоев изображения	2		
	В том числе практических и лабораторных занятий			
	ПР 44 Создание графического изображения «Схема» с заданными параметрами.		2	
Тема 4.3 Разрешение изображения. Навигация,	**Содержание**			ОК 01, ОК 02, ЛР 1.1, ЛР 4.1, ЛР 6.1-6.3, ЛР
	Размеры изображения в пикселах и понятие разрешения изображения. Преобразования: выравнивание, перемещение,			

масштабирование, кадрирование, аффинные преобразования	кадрирование, вращение, наклон, перспектива, 3D-преобразование, трансформация, преобразование по точкам, зеркало, преобразование по рамке, искажения			8.1-8.3, 1.1-1.3, 2.1-2.2, 3.1-3.3,
	В том числе практических и лабораторных занятий			
	ПР 45 3D - моделирование		2	
Тема 4.4 Заливка, фильтры и инструменты рисования	**Содержание**			ОК 01, ОК 02, ЛР 1.1, ЛР 4.1, ЛР 6.1-6.3, ЛР 8.1-8.3, 1.1-1.3, 2.1-2.2, 3.1-3.3,
	Использование заливки. Фильтры: размытие, улучшение, искажения, свет и тень, шум, выделение краев, декорация, проекция			
	В том числе практических и лабораторных занятий			
	ПР 46 Объекты профессиональной деятельности (обработка изображений)		2	
Тема 4.5 Выделение. Контуры. Комбинирование изображений	**Содержание**			ОК 01, ОК 02, ЛР 1.1, ЛР 4.1, ЛР 6.1-6.3, ЛР 8.1-8.3, 1.1-1.3, 2.1-2.2, 3.1-3.3,
	Использование выделений для работы с отдельными объектами в составе изображения. Выделение контуров. Создание коллажей путем соединения нескольких изображений			
	В том числе практических и лабораторных занятий			
	ПР 47 Комбинирование изображений		2	
Тема 4.6 Быстрая маска и преобразование цвета. Создание градиентов	**Содержание**			ОК 01, ОК 02, ЛР 1.1, ЛР 4.1, ЛР 6.1-6.3, ЛР 8.1-8.3, 1.1-1.3, 2.1-2.2, 3.1-3.3,
	Графические отображение области выделения. Преобразование цвета в изображении с помощью применения маски. Понятие градиента. Плавные переходы от одних цветов к другим			
	В том числе практических и лабораторных занятий			
	ПР 48 Создание коллажа на тему профессиональной деятельности		2	
Тема 4.7 Создание анимированного изображения в формате GIF	**Содержание**			ОК 01, ОК 02, ЛР 1.1, ЛР 4.1, ЛР 6.1-6.3, ЛР 8.1-8.3, 1.1-1.3, 2.1-2.2, 3.1-3.3,
	Использование анимации для наглядного представления процессов с несколькими этапами. Формат GIF. Ограничения GIF. Создание изображения в формате GIF с помощью GIMP			
	В том числе практических и лабораторных занятий			
	ПР 49 Использование анимации для наглядного представления процессов с несколькими этапами.		2	
Тема 4.8 Проектная работа по	**Содержание**			ОК 01, ОК 02, ЛР 1.1, ЛР 4.1,
	Выполнение проектной работы по специальности.			

профессиональными деятельности	**В том числе практических и лабораторных занятий**			ЛР 6.1-6.3, ЛР 8.1-8.3, 1.1-1.3, 2.1-2.2, 3.1-3.3,
	ПР 50 *Проектная работа по профессиональной деятельности*		2	
	ПР 51 *Создание отчета по проектной работе*		2	
Консультация		**4**		
Промежуточная аттестация (зачет с оценкой)		**2**		
Итого за 2 семестр		**22**	**54**	
		76		
Всего за год		**36**	**108**	
		144		

3. УСЛОВИЯ РЕАЛИЗАЦИИ ПРОГРАММЫ ДИСЦИПЛИНЫ

3.1. Материально-техническое обеспечение

Для реализации программы учебной дисциплины предусмотрены следующие специальные помещения: кабинет «Информатика»

Кабинет «Информатика» оснащенный необходимым для реализации программы учебной дисциплины оборудованием столы, стулья, доска, техническими средствами обучения:

1. Персональные компьютеры с соответствующим программным обеспечением:

— операционная система Windows, Linux;
— антивирусная программа;
— программа-архиватор;
— клавиатурный тренажер;
— интегрированное офисное приложение, включающее текстовый редактор, растровый и векторный графические редакторы, программу разработки презентаций и электронные таблицы;
— звуковой редактор;
— система управления базами данных ;
— мультимедиа проигрыватель (входит в состав операционных систем или др.);
— среда разработки приложений VBA;
— браузер (входит в состав операционных систем или др.);
— виртуальная машина;
— простой редактор Web-страниц.

2. Мультимедийный проектор.
3. Интерактивная доска.
4. Принтер.
5. Сканер.
6. Устройства вывода звуковой информации.

3.2. Учебно-методическое обеспечение

Реализация программы учебной дисциплины осуществляется на основе печатных (электронных) и информационных ресурсов, рекомендуемых для использования в образовательном процессе.

3.2.1 Основные печатные и/или электронные издания

1. Босова Л.Л. Информатика. Базовый уровень. Компьютерный практикум. Учебное пособие для СПО: Учебник / Л.Л. Босова, А.Ю. Босова, Н.А. Аквилянов — Москва: Просвещение, 2025. — 144 с. — ISBN 978-5-09-

127154-6. — URL: https://book.ru/book/959940 (дата обращения: 16.03.2026)

2. Босова Л.Л. Информатика. Базовый уровень. Учебное пособие для СПО Часть 1: Учебное пособие / Л.Л. Босова — Москва: Просвещение, 2025. — 306 с. — ISBN 978-5-09-127156-0. — URL: https://book.ru/book/959938 (дата обращения: 16.03.2026)

3. Босова Л.Л. Информатика. Базовый уровень. Учебное пособие для СПО Часть 2: Учебник / Л.Л. Босова — Москва: Просвещение, 2025. — 272 с. — ISBN 978-5-09-127157-7. — URL: https://book.ru/book/959939 (дата обращения:

3.2.2 Дополнительные источники (при необходимости)

1. Макарова Н.В. Программирование и моделирование в цифровой среде. 11 класс. Учебное пособие для технологического профиля: Учебное пособие / Н.В. Макарова, Ю.Ф. Титова, К.В. Шапиро; под. ред. Н.В. Макарова — Москва: Просвещение, 2025. — 384 с. — ISBN 978-5-09-130004-8. — URL:

2. Михеева Е.В. Информатика: учебник для студ. Учреждений сред. Проф. образования / Е. В. Михеева, О. И. Титова. – 6-е изд., стер. – М.: Академия, 2023. – 400 с.

3. Прикладные технологии цифровой среды. 10 класс. Учебное пособие для технологического профиля: Учебное пособие / Н.В. Макарова, Ю.Ф. Титова, К.В. Шапиро, П.Ю. Белкин; под. ред. Н.В. Макарова — Москва : Просвещение, 2025. — 401 с. — ISBN 978-5-09-130003-1. — URL: https://book.ru/book/961371 (дата обращения: 16.03.2026)

4. Угринович Н.Д. Информатика: учебник / Н.Д. Угринович. – М.: Кнорус, 2024. – 378 с. – (Среднее профессиональное образование).

5. Угринович Н.Д. Информатика. Практикум: учебное пособие / Н.Д. Угринович. – М.: Кнорус, 2023. – 264 с. – (Среднее профессиональное образование).

6. Угринович Н. Д. Информатика: учебник / Н. Д. Угринович. — М.: КноРус, 2025. — 377 с. — URL: https://book.ru/book/958100 (дата обращения:

7. Угринович Н. Д. Информатика. Практикум: учебное пособие / Н. Д. Угринович. — М.: КноРус, 2023. — 264 с. — URL: https://book.ru/book/948714

8. Цветкова М.С., Хлобыстова И.Ю. Информатика: учеб. для студентов учреждений сред. проф. образования; 1-е издание. — М.: Академия, 2024.

4. КОНТРОЛЬ И ОЦЕНКА РЕЗУЛЬТАТОВ ОСВОЕНИЯ ДИСЦИПЛИНЫ

Контроль и оценка результатов освоения учебной дисциплины осуществляется преподавателем в процессе проведения текущего контроля и промежуточной аттестации.

Текущий контроль индивидуальных образовательных достижений – демонстрируемых обучающимися знаний, умений и навыков проводится по средствам двух контрольных точек в процессе проведения тестирования и практической работы, проведение которых описывается в КОС.

Обучение по программе учебной дисциплины завершается промежуточной аттестацией в форме контрольной работы и дифференцированного зачета. Для текущего контроля и промежуточной аттестации создаются фонды контрольно-оценочных средств (КОС), которые включают в себя педагогические контрольно-измерительные материалы, процедуру проведения контроля, предназначенные для определения соответствия (или несоответствия) индивидуальных образовательных достижений основным показателям оценки результатов подготовки.

Результаты обучения			Номер контрольной точки, номера тем в соответствии с тематическим планированием	Критерии оценки	Формы, методы контроля и оценки
Код ОК, ЛР *(перечень в соответствии с п.1.2.1 данной программы)*	Код ПК (при наличии, или в соответствии с п.1.2.1)	Знания, умения *(в соответствии с п.1.2.2 данной программы)*			
ОК01 ОК02 ЛР 1.2, ЛР 2.1, ЛР , ЛР 6.2, ЛР 6.3, ЛР 6.3, ЛР 8.1, 1.1-1.3, 2.1.1, 3.1.5, 4.1.3		З1 З3 З4 З5 З6 З7	КТ№1 Темы Раздела 1	имеет представление о роли информации и связанных с ней процессов в окружающем мире; понимает основные принципы дискретизации различных видов информации, угрозы информационной безопасности; имеет представление о компьютерных сетях и их роли в современном мире; об общих принципах разработки и функционирования интернет-приложений; владеет теоретическим аппаратом, позволяющим осуществлять представление заданного натурального числа в различных системах счисления;	Тестирование

		У1 У4 У5 У6 У7		Умеет организовывать личное информационное пространство с использованием различных средств цифровых технологий; умеет определять информационный объем текстовых, графических и звуковых данных при заданных параметрах дискретизации; умеет строить неравномерные коды, допускающие однозначное декодирование сообщений (префиксные коды); использовать простейшие коды, которые позволяют обнаруживать и исправлять ошибки при передаче данных; умеет выполнять преобразования логических выражений, используя законы алгебры логики, определять кратчайший путь во взвешенном графе и количество путей между вершинами ориентированного ациклического графа.	
ОК 02, ЛР 1.1, ЛР 2.3, ЛР 3.4, ЛР 4.1, ЛР 6.1-6.3, ЛР 8.1-8.3, 1.1-1.3, 3.3.2, 2.1.1-2.1.2, 2.2, 3.1, 4.1.3		З2 З8 З9 З10	КТ№2 Темы Раздела 3	имеет представление о компьютерно-математических моделях и необходимости анализа соответствия модели и моделируемого объекта (процесса); о способах хранения и простейшей обработке данных; понятия о базах данных и средствах доступа к ним, умений работать с ними;	Практическая работа
		У2 У3 У8 У9 У10 У11 У12 У13		умеет понимать программы, написанные на выбранном для изучения универсальном алгоритмическом языке высокого уровня; знанием основных конструкций программирования; уметь анализировать алгоритмы с использованием таблиц; владеет стандартными приемами написания на алгоритмическом языке программы для решения стандартной задачи с использованием основных конструкций программирования и отладки таких программ; использование готовых прикладных компьютерных программ по выбранной специализации; владеет компьютерными средствами представления и анализа данных;	
ОК 02, ЛР 1.1, ЛР 2.1, ЛР 4.1, ЛР 6.1-6.3, ЛР 8.1-8.3, 1.1-1.3, 2.2., 3.1.-		З1-З10	Контрольная работа	владеет представлениями о роли информации и связанных с ней процессов в природе, технике и обществе; понятиями «информация», «информационный процесс»,	Выполнение практической работы по вариантам

3.3				«система», «компоненты системы», «системный эффект», «информационная система», «система управления»; понимает возможности цифровых сервисов государственных услуг, цифровых образовательных сервисов; понимает основные принципы устройства и функционирования современных стационарных и мобильных компьютеров; тенденций развития компьютерных технологий; понимает правовые основы использования компьютерных программ, баз данных и работы в сети Интернет; понимает возможности и ограничения технологий искусственного интеллекта в различных областях; имеет представление об использовании информационных технологий в различных профессиональных сферах	
		У1-У8		соблюдет требования техники безопасности и гигиены при работе с компьютерами и другими компонентами цифрового окружения; владеет навыками работы с операционными системами и основными видами программного обеспечения для решения учебных задач по выбранной специализации; умеет создавать структурированные текстовые документы и демонстрационные материалы с использованием возможностей современных программных средств и облачных сервисов;	
ОК 01, ОК 02, ЛР 1.1, ЛР 1.2, ЛР 1.4 ЛР 3.1-3.2, ЛР 4.1, ЛР 6.1-6.3, ЛР 8.1-8.3, 1.1-1.3, 2.1-2.2, 3.1-3.3,		З1-З10	Диференцированный зачет	З1 Владение представлениями о роли информации и связанных с ней процессов в природе, технике и обществе; понятиями «информация», «информационный процесс», «система», «компоненты системы», «системный эффект», «информационная система», «система управления»; З2 понимание возможностей цифровых сервисов государственных услуг, цифровых образовательных сервисов; З3 Понимание основных принципов дискретизации различных видов информации; З4 Понимание угроз	тестирование

				информационной безопасности, З5 Понимание основных принципов устройства и функционирования современных стационарных и мобильных компьютеров; тенденций развития компьютерных технологий; З6 Наличие представлений о компьютерных сетях и их роли в современном мире; об общих принципах разработки и функционирования интернет-приложений; З7 Владение теоретическим аппаратом, позволяющим осуществлять представление заданного натурального числа в различных системах счисления; З8 понимание правовых основ использования компьютерных программ, баз данных и работы в сети Интернет; З9 понимание возможностей и ограничений технологий искусственного интеллекта в различных областях; З10 наличие представлений об использовании информационных технологий в различных профессиональных сферах	
		У1-У13		У1 Умение организовывать личное информационное пространство с использованием различных средств цифровых технологий; У2 соблюдение требований техники безопасности и гигиены при работе с компьютерами и другими компонентами цифрового окружения; У3 владение навыками работы с операционными системами и основными видами программного обеспечения для решения учебных задач по выбранной специализации; У4 умение определять информационный объем текстовых, графических и звуковых данных при заданных параметрах дискретизации; У5 Умение строить неравномерные коды, допускающие однозначное декодирование сообщений (префиксные коды); использовать простейшие коды, которые позволяют обнаруживать и исправлять ошибки при передаче данных; У6 выполнять преобразования	

				логических выражений, используя законы алгебры логики; У7 определять кратчайший путь во взвешенном графе и количество путей между вершинами ориентированного ациклического графа; У8 Умение создавать структурированные текстовые документы и демонстрационные материалы с использованием возможностей современных программных средств и облачных сервисов; умение использовать табличные (реляционные) базы данных, в частности, составлять запросы в базах данных (в том числе вычисляемые запросы), выполнять сортировку и поиск записей в базе данных; наполнять разработанную базу данных; умение использовать электронные таблицы для анализа, представления и обработки данных (включая вычисление суммы, среднего арифметического, наибольшего и наименьшего значений, решение уравнений); У9 Умение использовать компьютерно-математические модели для анализа объектов и процессов: формулировать цель моделирования, выполнять анализ результатов, полученных в ходе моделирования; оценивать адекватность модели моделируемому объекту или процессу; представлять результаты моделирования в наглядном виде; У10 владение методами поиска информации в сети Интернет; умение критически оценивать информацию, полученную из сети Интернет; умение характеризовать большие данные, приводить примеры источников их получения и направления использования; У11 владение навыками работы с операционными системами и основными видами программного обеспечения для решения учебных задач по выбранной специализации; У12 использование методов и средств противодействия угрозам, соблюдение мер безопасности, предотвращающих незаконное распространение персональных	

				данных; У13 Умение читать и понимать программы, реализующие несложные алгоритмы обработки числовых и текстовых данных (в том числе массивов и символьных строк) на выбранном для изучения универсальном языке программирования	

Лист актуализации рабочей программы

Дата актуализации программы	Основание проведения актуализации	Содержании изменений и дополнений, вносимых в программу	№№ страниц с изменениями, дополнениями	ФИО преподавателя

РАБОЧАЯ ПРОГРАММА ДИСЦИПЛИНЫ

УПП.03 ФИЗИКА

по профессии

23.01.17 Мастер по ремонту и обслуживанию автомобилей
(на базе основного общего образования)

Профиль: технологический

Форма обучения – очная

г. Омск, 2026

Рабочая программа учебной дисциплины (далее УД) разработана на основе Федерального государственного образовательного стандарта СОО (далее ФГОС СОО), примерной программы общеобразовательной учебной дисциплины Физика, основной профессиональной образовательной программы (далее ОПОП) по профессии 23.01.17 Мастер по ремонту и обслуживанию автомобилей

Организация-разработчик: бюджетное профессиональное образовательное учреждение Омской области «Омский автотранспортный колледж»

Разработчик: Мусина Аида Ризовна, преподаватель

Рабочая программа утверждена на заседании ЦМК «Общеобразовательные, общие гуманитарные и социально-экономические дисциплины».

Протокол № _____ от «_____» _____ 2026 года

Председатель ЦМК «Общеобразовательные, общие гуманитарные и социально-экономические дисциплины» _____ / Вахитова В.А.

© Мусина А.Р., 2026

© БПОУ ОО «Омский АТК», 2026

СОДЕРЖАНИЕ ПРОГРАММЫ

1. ОБЩАЯ ХАРАКТЕРИСТИКА	4
1.1. Цель и место дисциплины в структуре основной образовательной программы	4
1.2. Планируемые результаты освоения дисциплины	5
2. СТРУКТУРА И СОДЕРЖАНИЕ ДИСЦИПЛИНЫ	14
2.1 Трудоемкость освоения дисциплины	14
2.2. Содержание дисциплины	15
3. УСЛОВИЯ РЕАЛИЗАЦИИ ПРОГРАММЫ ДИСЦИПЛИНЫ	23
3.1. Материально-техническое обеспечение	23
3.2. Учебно-методическое обеспечение	24
4. КОНТРОЛЬ И ОЦЕНКА РЕЗУЛЬТАТОВ ОСВОЕНИЯ ДИСЦИПЛИНЫ	25

1. ОБЩАЯ ХАРАКТЕРИСТИКА

1.1 Цель и место учебной дисциплины в структуре основной профессиональной образовательной программы

Содержание программы общеобразовательной дисциплины Физика направлено на достижение следующих целей: формирование интереса и стремления обучающихся к научному изучению природы, развитие их интеллектуальных и творческих способностей; развитие представлений о научном методе познания и формирование исследовательского отношения к окружающим явлениям; формирование научного мировоззрения как результата изучения основ строения материи и фундаментальных законов физики; формирование умений объяснять явления с использованием физических знаний и научных доказательств; формирование представлений о роли физики для развития других естественных наук, техники и технологий.

Дисциплина «Физика» является обязательной частью общеобразовательного учебного плана цикла ОПОП по профессии 23.01.17 Мастер по ремонту и обслуживанию автомобилей

Связь с профессиональными модулями (ПМ): МДК 01.01 Устройство автотранспортных средств, МДК 02.01 Диагностика автотранспортных средств

Дисциплина «Физика» обеспечивает формирование профессиональных компетенций, общих компетенций и личностных результатов по профессии 23.01.17 Мастер по ремонту и обслуживанию автомобилей

Особое значение дисциплина имеет при формировании и развитии ОК 1; ОК 2; ОК 3; ОК 4; ОК 5; ОК 7

1.2 Планируемые результаты освоения дисциплины

Код и наименование формируемых компетенций	Планируемые результаты освоения
ОК 01. Выбирать способы решения задач профессиональной деятельности применительно к различным контекстам	**Личностные результаты должны отражать в части:** **трудового воспитания:** - готовность к труду, осознание ценности мастерства, трудолюбие; - готовность к активной деятельности технологической и социальной направленности, способность инициировать, планировать и самостоятельно выполнять такую деятельность; - интерес к различным сферам профессиональной деятельности. **Метапредметные результаты должны отражать:** **Овладение универсальными учебными познавательными действиями:** **а) базовые логические действия**: - самостоятельно формулировать и актуализировать проблему, рассматривать ее всесторонне; - устанавливать существенный признак или основания для сравнения, классификации и обобщения; - определять цели деятельности, задавать параметры и критерии их достижения; - выявлять закономерности и противоречия в рассматриваемых явлениях; - вносить коррективы в деятельность, оценивать соответствие результатов целям, оценивать риски последствий деятельности. **б) базовые исследовательские действия:** - владеть навыками учебно-исследовательской и проектной деятельности, навыками разрешения проблем; - выявлять причинно-следственные связи и актуализировать задачу, выдвигать гипотезу ее решения, находить аргументы для доказательства своих утверждений, задавать параметры и критерии решения; - анализировать полученные в ходе решения задачи результаты, критически оценивать их достоверность, прогнозировать изменение в новых условиях; - уметь переносить знания в познавательную и практическую области жизнедеятельности.
ОК 02. Использовать современные средства поиска, анализа и интерпретации информации и информационные технологии для выполнения задач профессиональной деятельности	**Личностные результаты должны отражать в части:** **ценности научного познания:** - сформированность мировоззрения, соответствующего современному уровню развития науки и общественной практики, основанного на диалоге культур, способствующего осознанию своего места в поликультурном мире; - совершенствование языковой и читательской культуры как средства взаимодействия между людьми и познания мира. **Метапредметные результаты должны отражать:** **Овладение универсальными учебными познавательными действиями:** **в) работа с информацией:** - владеть навыками получения информации из источников разных типов, самостоятельно осуществлять поиск, анализ, систематизацию и

	интерпретацию информации различных видов и форм представления; - создавать тексты в различных форматах с учетом назначения информации и целевой аудитории, выбирая оптимальную форму представления и визуализации; - оценивать достоверность, легитимность информации, ее соответствие правовым и морально-этическим нормам; - владеть навыками распознавания и защиты информации, информационной безопасности личности.
ОК 03. Планировать и реализовывать собственное профессиональное и личностное развитие, предпринимательскую деятельность в профессиональной сфере, использовать знания по правовой и финансовой грамотности в различных жизненных ситуациях	**Личностные результаты должны отражать в части:** **духовно-нравственного воспитания:** - сформированность нравственного сознания, этического поведения; - способность оценивать ситуацию и принимать осознанные решения, ориентируясь на морально-нравственные нормы и ценности; - осознание личного вклада в построение устойчивого будущего; - ответственное отношение к своим родителям и (или) другим членам семьи, созданию семьи на основе осознанного принятия ценностей семейной жизни в соответствии с традициями народов России; **Метапредметные результаты должны отражать:** **Овладение универсальными регулятивными действиями:** **а) самоорганизация:** - самостоятельно осуществлять познавательную деятельность, выявлять проблемы, ставить и формулировать собственные задачи в образовательной деятельности и жизненных ситуациях; - самостоятельно составлять план решения проблемы с учетом имеющихся ресурсов, собственных возможностей и предпочтений; - давать оценку новым ситуациям; способствовать формированию и проявлению широкой эрудиции в разных областях знаний, постоянно повышать свой образовательный и культурный уровень; **б) самоконтроль:** - использовать приемы рефлексии для оценки ситуации, выбора верного решения; - уметь оценивать риски и своевременно принимать решения по их снижению; **в) эмоциональный интеллект, предполагающий сформированность:** - внутренней мотивации, включающей стремление к достижению цели и успеху, оптимизм, инициативность, умение действовать, исходя из своих возможностей; - эмпатии, включающей способность понимать эмоциональное состояние других, учитывать его при осуществлении коммуникации, способность к сочувствию и сопереживанию; - социальных навыков, включающих способность выстраивать отношения с другими людьми, заботиться, проявлять интерес и разрешать конфликты
ОК 04. Эффективно взаимодействовать и работать в коллективе и	**Личностные результаты должны отражать в части:** **ценности научного познания:**

команде	- осознание ценности научной деятельности, готовность осуществлять проектную и исследовательскую деятельность индивидуально и в группе. **Метапредметные результаты должны отражать:** **Овладение универсальными коммуникативными действиями:** **совместная деятельность:** - понимать и использовать преимущества командной и индивидуальной работы; - принимать цели совместной деятельности, организовывать и координировать действия по ее достижению: составлять план действий, распределять роли с учетом мнений участников обсуждать результаты совместной работы; - координировать и выполнять работу в условиях реального, виртуального и комбинированного взаимодействия; - осуществлять позитивное стратегическое поведение в различных ситуациях, проявлять творчество и воображение, быть инициативным. **Овладение универсальными регулятивными действиями:** - принятие себя и других людей; - принимать мотивы и аргументы других людей при анализе результатов деятельности; - признавать свое право и право других людей на ошибки; - развивать способность понимать мир с позиции другого человека.
ОК 05. Осуществлять устную и письменную коммуникацию на государственном языке Российской Федерации с учетом особенностей социального и культурного контекста	**Личностные результаты должны отражать в части:** **эстетического воспитания:** - эстетическое отношение к миру, включая эстетику быта, научного и технического творчества, спорта, труда и общественных отношений; - способность воспринимать различные виды искусства, традиции и творчество своего и других народов, ощущать эмоциональное воздействие искусства; - убежденность в значимости для личности и общества отечественного и мирового искусства, этнических культурных традиций и народного творчества; - готовность к самовыражению в разных видах искусства, стремление проявлять качества творческой личности; **Метапредметные результаты должны отражать:** **Овладение универсальными коммуникативными действиями:** **а) общение:** - осуществлять коммуникации во всех сферах жизни; - распознавать невербальные средства общения, понимать значение социальных знаков, распознавать предпосылки конфликтных ситуаций и смягчать конфликты; - развернуто и логично излагать свою точку зрения с использованием языковых средств.
ОК 07. Содействовать сохранению окружающей среды, ресурсосбережению, применять знания об изменении климата, принципы бережливого производства, эффективно	**Личностные результаты должны отражать в части:** **экологического воспитания:** - сформированность экологической культуры, понимание влияния социально-экономических процессов на состояние природной и социальной среды, осознание глобального характера экологических проблем; - планирование и осуществление действий в окружающей среде на основе знания целей устойчивого развития человечества;

действовать в чрезвычайных ситуациях	- активное неприятие действий, приносящих вред окружающей среде; - умение прогнозировать неблагоприятные экологические последствия предпринимаемых действий, предотвращать их; - расширение опыта деятельности экологической направленности; - овладение навыками учебно-исследовательской, проектной и социальной деятельности; **Метапредметные результаты должны отражать:** **Овладение универсальными учебными познавательными действиями:** **в) работа с информацией:** использовать средства информационных и коммуникационных технологий в решении когнитивных, коммуникативных и организационных задач с соблюдением требований эргономики, техники безопасности, гигиены, ресурсосбережения, правовых и этических норм, норм информационной безопасности.

1.2.1. Перечень формируемых компетенций и личностных результатов

Личностные результаты:

Гражданское воспитание	
ЛР1.1	сформированность гражданской позиции обучающегося как активного и ответственного члена российского общества;
ЛР1.2	осознание своих конституционных прав и обязанностей, уважение закона и правопорядка;
ЛР1.3	принятие традиционных национальных, общечеловеческих гуманистических и демократических ценностей;
ЛР1.4	готовность противостоять идеологии экстремизма, национализма, ксенофобии, дискриминации по социальным, религиозным, расовым, национальным признакам;
ЛР1.5	готовность вести совместную деятельность в интересах гражданского общества, участвовать в самоуправлении в образовательной организации;
ЛР1.6	умение взаимодействовать с социальными институтами в соответствии с их функциями и назначением;
ЛР1.7	готовность к гуманитарной и волонтерской деятельности;
Патриотическое воспитание	
ЛР 2.1	сформированность российской гражданской идентичности, патриотизма, уважения к своему народу, чувства ответственности перед Родиной, гордости за свой край, свою Родину, свой язык и культуру, прошлое и настоящее многонационального народа России;
ЛР 2.2	ценностное отношение к государственным символам, историческому и природному наследию, памятникам, традициям народов России, достижениям России в науке, искусстве, спорте, технологиях, труде;
ЛР 2.3	идейную убежденность, готовность к служению и защите Отечества, ответственность за его судьбу;
Духовно-нравственное воспитание	
ЛР3.1	осознание духовных ценностей российского народа;
ЛР3.2	сформированность нравственного сознания, этического поведения;
ЛР3.3	способность оценивать ситуацию и принимать осознанные решения, ориентируясь на морально-нравственные нормы и ценности;
ЛР3.4	осознание личного вклада в построение устойчивого будущего;

ЛР3.5	ответственное отношение к своим родителям, созданию семьи на основе осознанного принятия ценностей семейной жизни в соответствии с традициями народов России;
Эстетическое воспитание	
ЛР4.1	эстетическое отношение к миру, включая эстетику быта, научного и технического творчества, спорта, труда, общественных отношений;
ЛР4.2	способность воспринимать различные виды искусства, традиции и творчество своего и других народов, ощущать эмоциональное воздействие искусства;
ЛР4.3	убежденность в значимости для личности и общества отечественного и мирового искусства, этнических культурных традиций и народного творчества;
ЛР 4.4	готовность к самовыражению в разных видах искусства, стремление проявлять качества творческой личности;
Физическое воспитание	
ЛР 5.1	сформированность здорового и безопасного образа жизни, ответственного отношения к своему здоровью;
ЛР 5.2	потребность в физическом совершенствовании, занятиях спортивно-оздоровительной деятельностью;
ЛР5.3	активное неприятие вредных привычек и иных форм причинения вреда физическому и психическому здоровью;
Трудовое воспитание	
ЛР 6.1	готовность к труду, осознание приобретенных умений и навыков, трудолюбие;
ЛР 6.2	готовность к активной деятельности технологической и социальной направленности; способность инициировать, планировать и самостоятельно выполнять такую деятельность;
ЛР 6.3	интерес к различным сферам профессиональной деятельности, умение совершать осознанный выбор будущей профессии и реализовывать собственные жизненные планы;
ЛР 6.4	готовность и способность к образованию и самообразованию на протяжении всей жизни;
Экологическое воспитание	
ЛР 7.1	сформированность экологической культуры, понимание влияния социально-экономических процессов на состояние природной и социальной среды, осознание глобального характера экологических проблем;
ЛР 7.2	планирование и осуществление действий в окружающей среде на основе знания целей устойчивого развития человечества;
ЛР 7.3	активное неприятие действий, приносящих вред окружающей среде;
ЛР 7.4	умение прогнозировать неблагоприятные экологические последствия предпринимаемых действий, предотвращать их;
ЛР 7.5	расширение опыта деятельности экологической направленности.
Ценности научного познания	
ЛР 8.1	сформированность мировоззрения, соответствующего современному уровню развития науки и общественной практики, основанного на диалоге культур, способствующего осознанию своего места в поликультурном мире;
ЛР8.2	совершенствование языковой и читательской культуры как средства взаимодействия между людьми и познанием мира;
ЛР8.3	осознание ценности научной деятельности; готовность осуществлять проектную и исследовательскую деятельность индивидуально и в группе.

1.2.2. Результаты освоения элементов компетенций по учебной дисциплине (в соответствии с ФГОС СОО).

Предметные результаты:

Знать	З1. Смысл понятий: физическое явление, гипотеза, закон, теория, вещество, взаимодействие, электромагнитное поле, волна, фотон, атом, атомное ядро, ионизирующие излучения; З2. Смысл физических величин: скорость, ускорение, масса, сила, импульс, работа, механическая энергия, внутренняя энергия, абсолютная температура, средняя кинетическая энергия частиц вещества, количество теплоты, элементарный электрический заряд; З3. Смысл физических законов классической механики, всемирного тяготения, сохранения энергии, импульса и электрического заряда, термодинамики, электромагнитной индукции, фотоэффекта; З4. Вклад российских и зарубежных ученых, оказавших наибольшее влияние на развитие физики.
Уметь	У1. Проводить наблюдения, планировать и выполнять эксперименты; У2. Выдвигать гипотезы и строить модели; У3.Применять полученные знания по физике для объяснения разнообразных физических явлений и свойств веществ; У4. Практически использовать физические знания; У5. Оценивать достоверность естественно -научной информации; У6. Использовать приобретенные знания и умения для решения практических задач повседневной жизни, обеспечения безопасности собственной жизни, рационального природопользовании и охраны окружающей среды; У7. Описывать и объяснять физические явления и свойства тел: свойства газов, жидкостей и твердых тел; электромагнитную индукцию, распространение электромагнитных волн; волновые свойства света; излучение и поглощение света атомом; фотоэффект; У8. Отличать гипотезы от научных теорий; У9. Приводить примеры, показывающие, что: наблюдения и эксперимент являются основой для выдвижения гипотез и теорий, позволяют проверить истинность теоретических выводов; физическая теория дает возможность объяснять известные явления природы и научные факты, предсказывать еще неизвестные явления делать выводы на основе экспериментальных данных; У10. Приводить примеры практического использования физических знаний: законов механики, термодинамики электродинамики в энергетике; различных видов электромагнитных излучений для развития радио и телекоммуникаций, квантовой физики в создании ядерной энергетики, лазеров.; У11. Воспринимать и на основе полученных знаний самостоятельно оценивать информацию, содержащуюся в сообщениях СМИ, Интернете, научно-популярных статьях. У12. Применять полученные знания для решения физических задач; У13. Определять характер физического процесса по графику, таблице, формуле; У14. Измерять ряд физических величин, представляя результаты измерений с учетом их погрешностей.

Метапредметные результаты:

Межпредметные понятия	Физическая величина, модель, явление, процесс, система, взаимодействие, энергия, поле, вещество, поле, пространство, время, скорость, ускорение, масса, сила, импульс, работа, мощность, давление, температура, количество теплоты, напряжение, сопротивление, амплитуда, частота, длина волны, фаза, гипотеза, эксперимент, наблюдение, измерение, график, диаграмма, таблица, формула, уравнение, вектор, проекция, координата, производная, интеграл, дифференциал, предел, функция, зависимость, пропорция, коэффициент, процент, степень, корень, логарифм, алгоритмы, знак, символ, логика, аргумент, вывод, доказательство, информация.
Познавательные УУД	1.1 базовые логические действия: 1.1.1 устанавливать существенный признак или основания для сравнения, классификации и обобщения; 1.1.2 выявлять закономерности и противоречия в рассматриваемых явлениях; 1.1.3 самостоятельно формулировать и актуализировать проблему, рассматривать ее всесторонне; определять цели деятельности, задавать параметры и критерии их достижения; 1.1.4 вносить коррективы в деятельность, оценивать соответствие результатов целям, оценивать риски последствий деятельности; 1.1.5 развивать креативное мышление при решении жизненных проблем. 1.16 разрабатывать план решения проблемы с учетом анализа имеющихся материальных и нематериальных ресурсов; 1.2 базовые исследовательские действия: 1.2.1 владеть навыками учебно-исследовательской и проектной деятельности, навыками разрешения проблем; 1.2.2 овладение видами деятельности по получению нового знания, его интерпретации, преобразованию и применению в различных учебных ситуациях, в том числе при создании учебных и социальных проектов; 1.2.3 формирование научного типа мышления, владение научной терминологией, ключевыми понятиями и методами; 1.2.4 выявлять причинно-следственные связи и актуализировать задачу, выдвигать гипотезу ее решения, находить аргументы для доказательства своих утверждений, задавать параметры и критерии решения; 1.2.5 анализировать полученные в ходе решения задачи результаты, критически оценивать их достоверность, прогнозировать изменение в новых условиях; 1.2.6 уметь переносить знания в познавательную и практическую области жизнедеятельности; уметь интегрировать знания из разных учебных предметов; осуществлять целенаправленный поиск переноса средств и способов действия в профессиональную среду; 1.2.7 способность и готовность к самостоятельному поиску методов решения практических задач, применению различных методов познания; -ставить и формулировать собственные задачи в образовательной деятельности и жизненных ситуациях; ставить проблемы и задачи, допускающие альтернативные решения. выдвигать новые идеи, предлагать оригинальные подходы и решения; - разрабатывать план решения проблемы с учетом анализа имеющихся материальных и нематериальных ресурсов;

	1.2.8 давать оценку новым ситуациям, оценивать приобретенный опыт; 1.3 работа с информацией 1.3.1 владеть навыками получения информации из источников разных типов, самостоятельно осуществлять поиск, анализ, систематизацию и интерпретацию информации различных видов и форм представления; 1.3.2 создавать тексты в различных форматах с учетом назначения информации и целевой аудитории, выбирая оптимальную форму представления и визуализации; 1.3.3 оценивать достоверность, легитимность информации, ее соответствие правовым и морально-этическим нормам; 1.3.4 использовать средства информационных и коммуникационных технологий в решении когнитивных, коммуникативных и организационных задач с соблюдением требований эргономики, техники безопасности, гигиены, ресурсосбережения, правовых и этических норм, норм информационной безопасности; 1.3.5 владеть навыками распознавания и защиты информации, информационной безопасности личности.
Коммуникативные УУД	2.1 общение 2.1.1осуществлять коммуникации во всех сферах жизни; 2.1.2 развернуто и логично излагать свою точку зрения с использованием языковых средств. 2.1.3 аргументированно вести диалог, уметь смягчать конфликтные ситуации; владеть различными способами общения и взаимодействия; 2.1.4 распознавать невербальные средства общения, понимать значение социальных знаков, распознавать предпосылки конфликтных ситуаций и смягчать конфликты; 2.2 совместная деятельность 2.2.1 понимать и использовать преимущества командной и индивидуальной работы; 2.2.2-выбирать тематику и методы совместных действий с учетом общих интересов, и возможностей каждого члена коллектива; 2.2.3 принимать цели совместной деятельности, организовывать и координировать действия по ее достижению: составлять план действий, распределять роли с учетом мнений участников, обсуждать результаты совместной работы; 2.2.4 оценивать качество вклада своего и каждого участника команды в общий результат по разработанным критериям; -предлагать новые проекты, оценивать идеи с позиции новизны, оригинальности, практической значимости; 2.2.5 координировать и выполнять работу в условиях реального, виртуального и комбинированного взаимодействия; 2.2.6 осуществлять позитивное стратегическое поведение в различных ситуациях; проявлять творчество и воображение, быть инициативным.
Регулятивные УУД	3.1 самоорганизация 3.1.1самостоятельно осуществлять познавательную деятельность, выявлять проблемы, ставить и формулировать собственные задачи в образовательной деятельности и жизненных ситуациях; 3.1.2 самостоятельно составлять план решения проблемы с учетом имеющихся ресурсов, собственных возможностей и предпочтений; -делать осознанный выбор, аргументировать его, брать ответственность за решение; -оценивать приобретенный опыт; -способствовать

	формированию и проявлению широкой эрудиции в разных областях знаний; 3.1.3 давать оценку новым ситуациям; 3.1.4 расширять рамки учебного предмета на основе личных предпочтений; 3.1.5постоянно повышать свой образовательный и культурный уровень; 3.2самоконтроль 3.2.1 давать оценку новым ситуациям, вносить коррективы в деятельность, оценивать соответствие результатов целям; 3.2.2 владеть навыками познавательной рефлексии как осознанием совершаемых действий и мыслительных процессов, их результатов и оснований; - использовать приемы рефлексии для оценки ситуации, выбора верного решения; - уметь оценивать риски и своевременно принимать решения по их снижению; 3.2.3 эмоциональный интеллект, предполагающий сформированность: саморегулирования, включающего самоконтроль, умение принимать ответственность за свое поведение, способность адаптироваться к эмоциональным изменениям и проявлять гибкость, быть открытым новому; внутренней мотивации, включающей стремление к достижению цели и успеху, оптимизм, инициативность, умение действовать, исходя из своих возможностей. 3.3 принятие себя и других людей 3.3.1принимать себя, понимая свои недостатки и достоинства; 3.3.2 принимать мотивы и аргументы других при анализе результатов деятельности; 3.3.3признавать свое право и право других на ошибки; 3.3.4 развивать способность понимать мир с позиции другого человека 3.4 эмоциональный интеллект, предполагающий сформированность: 3.4.1 самосознания, включающего способность понимать свое эмоциональное состояние, видеть направления развития собственной эмоциональной сферы, быть уверенным в себе; 3.4.2 саморегулирования, включающего самоконтроль, умение принимать ответственность за свое поведение, способность адаптироваться к эмоциональным изменениям и проявлять гибкость, быть открытым новому; 3.4.3 внутренней мотивации, включающей стремление к достижению цели и успеху, оптимизм, инициативность, умение действовать, исходя из своих возможностей; 3.4.4 эмпатии, включающей способность понимать эмоциональное состояние других, учитывать его при осуществлении коммуникации, способность к сочувствию и сопереживанию; 3.4.5 социальных навыков, включающих способность выстраивать отношения с другими людьми, заботиться, проявлять интерес и разрешать конфликты;

2. СТРУКТУРА И СОДЕРЖАНИЕ ДИСЦИПЛИНЫ

2.1 Трудоемкость освоения дисциплины

Наименование составных частей дисциплины	Объем в часах	В т.ч. в форме практ. подготовки
Учебные занятия, в том числе:	**124**	**40**
теоретическое обучение	84	
практическая подготовка (*практикум, практическая работа, лабораторная работа и т.д. при наличии)*	40	40
Промежуточная аттестация (контрольная работа, экзамен)	**20**	
Всего	**144**	**40**

2.2 Содержание дисциплины

Наименование разделов и тем	Содержание учебного материала, практических и лабораторных занятий	Объем, ак.ч./ в том числе в форме практическое подготовки, ак.ч		Коды компетенций, формированию которых способствует элемент программы
		Теоретическое обучение	Практическая подготовка	
Раздел 1. Физика и методы научного познания		**2**		
Тема 1.1 Введение	**Основное содержание** Физика—фундаментальная наука о природе. Естественно-научный метод познания, его возможности и границы применимости. Эксперимент и теория в процессе познания природы. Моделирование физических явлений и процессов. Роль эксперимента и теории в процессе познания природы. Физическая величина. Физические законы. Границы применимости физических законов и теорий. Принцип соответствия. Понятие о физической картине мира. Погрешности измерений физических величин. Значение физики при освоении специальности.	2		ОК3, ОК7 ЛР1.1. - ЛР1.7 ЛР2.1. - ЛР2.3. ЛР3.1- ЛР3.5 ЛР4.1 - ЛР4.4 ЛР 5.1 - ЛР5.3 ЛР 6.1. - ЛР 6.4 ЛР 7.1. - ЛР 7.4 УУД1.1.1 - УУД1.1.5 УУД 2.1 - 2.1.3
Раздел 2. Механика		**16**	**8**	
Тема 2.1 Основы кинематики	**Основное содержание** Механическое движение и его виды. Материальная точка. Относительность механического движения**.** Система отсчета. Принцип относительности Галилея. Способы описания движения. Траектория. Путь. Перемещение. Равномерное прямолинейное движение. Скорость. Мгновенная и средняя скорости. Ускорение Прямолинейное движение с постоянным ускорением. Движение с постоянным ускорением свободного падения. ***В том числе: практические занятия*** Практическое занятие №1 «Основы кинематики».	4	2	ОК 1, ОК 2, ОК 4, ОК 5, ОК 7. ЛР1.3 ЛР1.7 ЛР2.2 ЛР3.2 ЛР3.3 ЛР3.4 ЛР4.1 ЛР4.4 ЛР5.1 ЛР5.3 ЛР6.1-ЛР6.4 ЛР7.1-ЛР7.5 ЛР8.1 ЛР.83 УУД1.1.1-1.1.6
	Профессионально- ориентированное содержание	2		

	Равномерное движение точки по окружности, угловая скорость. Центростремительное ускорение.			УУД 1.2.1-.1.2.7 УУД1.3.1-1.3.5 УУД 2.1.1-2.1.3
Тема 2.2 Основы динамики	**Основное содержание**	2	2	
	Основная задача динамики. Сила. Масса. Законы механики Ньютона. Силы в природе. Сила тяжести и сила всемирного тяготения. Закон всемирного тяготения. Первая космическая скорость. Движение планет и малых тел Солнечной системы. Вес. Невесомость. Силы упругости. ***В том числе: практические занятия*** Практическое занятие №2 «Основы динамики»			
	Профессионально-ориентированное содержание Силы упругости. Силы трения.	2		
Тема 2.3 Законы сохранения в механике	**Основное содержание**	2	2	
	Импульс тела. Импульс силы. Закон сохранения импульса. Реактивное движение. Применение законов сохранения. Использование законов механики для объяснения движения небесных тел и для развития космических исследований, границы применимости классической механики. ***В том числе: практические занятия*** Практическое занятие №3 «Обобщающее повторение».			
	Профессионально- ориентированное содержание	4	2	
	Механическая работа и мощность. Работа силы тяжести и силы упругости. Консервативные силы. Кинетическая энергия. Потенциальная энергия. Закон сохранения механической энергии. Практическое занятие №4 «Решение задач профессиональной направленности». *Контрольная точка №1*			
Раздел 3. Молекулярная физика и термодинамика		**14**	**8**	
Тема 3.1 Основы	**Основное содержание**	2		ОК 1, ОК 2, ОК 4,

молекулярно-кинетической теории	Основные положения молекулярно-кинетической теории. Размеры и масса молекул и атомов. Броуновское движение. Силы и энергия межмолекулярного взаимодействия. Строение газообразных, жидких и твердых тел. Идеальный газ. Давление газа. Основное уравнение молекулярно-кинетической теории газов. Изопроцессы и их графики. Газовые законы. Молярная газовая постоянная			ОК 5, ОК 7. ЛР1.3 ЛР1.7 ЛР2.2 ЛР3.2 ЛР3.3 ЛР3.4 ЛР4.1 ЛР4.4 ЛР5.1 ЛР5.3 ЛР6.1-ЛР6.4 ЛР7.1-ЛР7.5 ЛР8.1 ЛР.83 УУД1.1.1-1.1.6 УУД 1.2.1-.1.2.7 УУД1.3.1-1.3.5 УУД 2.1.1-2.1.3
	Профессионально-ориентированное содержание	2	2	
	Температура и ее измерение. Термодинамическая шкала температуры. Абсолютный нуль температуры. Температура звезд. Скорости движения молекул и их измерение. Уравнение состояния идеального газа Практическое занятие №5 «Изопроцессы».			
Тема 3.2 Основы термодинамики	**Основное содержание** Внутренняя энергия системы. Внутренняя энергия идеального газа. Работа и теплота как формы передачи энергии. Теплоемкость. Удельная теплоемкость. Количество теплоты. Уравнение теплового баланса. Первое начало термодинамики. Адиабатный процесс. Второе начало термодинамики.	2		
	Профессионально-ориентированное содержание	2	2	
	Принцип действия тепловой машины. Тепловые двигатели. КПД теплового двигателя. Холодильные машины. Охрана природы. Практическая работа №6 «Основы термодинамики».			
Тема 3.3 Агрегатные состояния вещества и фазовые переходы	**Основное содержание**	2	2	
	Испарение и конденсация. Насыщенный пар и его свойства. Абсолютная и относительная влажность воздуха. Приборы для определения влажности воздуха. Точка росы. Кипение. Зависимость температуры кипения от давления. Критическое состояние вещества. Характеристика жидкого состояния вещества. Поверхностный слой жидкости. Энергия поверхностного слоя. Ближний порядок Поверхностное натяжение. Смачивание. Явления на границе жидкости с твердым телом. Капиллярные явления. Характеристика твердого состояния вещества. Кристаллические и аморфные тела. Упругие свойства твердых тел. Закон Гука. Механические свойства твердых тел. Пластическая (остаточная) деформация. Плавление. Удельная теплота плавления. Кристаллизация.			ОК 1, ОК 2, ОК 4, ОК 5, ОК 7. ЛР1.3 ЛР1.7 ЛР2.2 ЛР3.2 ЛР3.3 ЛР3.4 ЛР4.1 ЛР4.4 ЛР5.1 ЛР5.3 ЛР6.1-ЛР6.4 ЛР7.1-ЛР7.5 ЛР8.1 ЛР.83 УУД1.1.1-1.1.6 УУД 1.2.1-.1.2.7

	В том числе: практические занятия Практическое занятие №7 «Обобщающее повторение».			УУД1.3.1-1.3.5 УУД 2.1.1-2.1.3
	Профессионально-ориентированное содержание	2	2	
	Тепловое расширение твердых тел и жидкостей. Учет расширения в технике. Практическое применение в повседневной жизни физических знаний о свойствах газов, жидкостей и твердых тел. Практическое занятие №8 «Влажность воздуха». *Контрольная точка №2*			
Тема 3.4. Промежуточная аттестация	Промежуточная аттестация (Контрольная работа)	2		
	Итого за 1 семестр	**32**	**16**	
	Всего за 1 семестр	**48**		
Раздел 4. Электродинамика		**24**	**10**	
Тема 4.1 Электрическое поле	**Основное содержание**	4	2	
	Электрические заряды. Элементарный электрический заряд. Закон сохранения заряда. Закон Кулона. Электрическая постоянная. Электрическое поле. Напряженность электрического поля. Принцип суперпозиции полей. Проводники в электрическом поле. Диэлектрики в электрическом поле. Поляризация диэлектриков. Работа сил электростатического поля. Потенциал. ***В том числе практическое занятие*** Практическое занятие №9 «Электрическое поле».			ОК 1, ОК 2, ОК 4, ОК 5, ОК 7. ЛР1.3 ЛР1.7 ЛР2.2 ЛР3.2 ЛР3.3 ЛР3.4 ЛР4.1 ЛР4.4 ЛР5.1 ЛР5.3 ЛР6.1-ЛР6.4 ЛР7.1-ЛР7.5 ЛР8.1 ЛР.83 УУД1.1.1-1.1.6 УУД 1.2.1-.1.2.7 УУД1.3.1-1.3.5 УУД 2.1.1-2.1.3
	Профессионально-ориентированное содержание	2		
	Разность потенциалов. Связь между напряженностью и разностью потенциалов электрического поля. Электроемкость. Единицы электроемкости. Конденсаторы. Соединение конденсаторов в батарею. Энергия заряженного конденсатора. Энергия электрического поля. Применение конденсаторов.			
Тема 4.2 Законы	**Основное содержание**	2		

постоянного тока	Условия, необходимые для возникновения и поддержания электрического тока. Сила тока и плотность тока. Параллельное и последовательное соединение проводников. Закон Ома для участка цепи. Зависимость электрического сопротивления от материала, длины и площади поперечного сечения проводника. Зависимость электрического сопротивления проводников от температуры			
	Профессионально-ориентированное содержание	4	2	
	Электродвижущая сила источника тока. Закон Ома для полной цепи. Электрические цепи. Работа и мощность постоянного тока. Тепловое действие тока. Закон Джоуля -Ленца. Практическое занятие №10 «Решение задач профессиональной направленности».			
Тема 4.3 Электрический ток в различных средах.	**Основное содержание**	2		
	Электрический ток в металлах, в электролитах, газах, в вакууме. Электролиз. Закон электролиза Фарадея. Электрохимический эквивалент. Виды газовых разрядов. Термоэлектронная эмиссия. Плазма. Электрический ток в полупроводниках. Применение полупроводников. Полупроводниковые приборы.			
Тема 4.4 Магнитное поле.	**Основное содержание**	2	2	
	Взаимодействие токов. Вектор индукции магнитного поля. Напряженность магнитного поля. Магнитный поток. Работа по перемещению проводника с током в магнитном поле. Солнечная активность и её влияние на Землю. Магнитные бури. ***В том числе: практические занятия*** Практическое занятие №11 «Магнитное поле».			
	Профессионально-ориентированное содержание	4		
	Действие магнитного поля на прямолинейный проводник с током. Сила Ампера. Применение силы Ампера. Действие магнитного поля на движущийся заряд. Сила Лоренца. Применение силы Лоренца. Магнитные свойства вещества. Магнитная проницаемость.			
Тема 4.5	**Основное содержание**	2	2	

Электромагнитная индукция	Правило Ленца. Закон электромагнитной индукции. ЭДС индукции в движущихся проводниках. Взаимосвязь электрических и магнитных полей. Электромагнитное поле. ***В том числе: практические занятия*** Практическое занятие №12 «Обобщающее повторение»			
	Профессионально-ориентированное содержание	2	2	
	Явление электромагнитной индукции. Вихревое электрическое поле. Явление самоиндукции. Индуктивность. Энергия магнитного поля тока. Практическое занятие №13 «Решение задач профессиональной направленности». *Контрольная точка №3*			
Раздел 5. Колебания и волны		**10**	**4**	
Тема 5.1 Механические колебания и волны	**Основное содержание**	4		
	Колебательноедвижение.Гармоническиеколебания.Свободныемеханическиеколебания.Превращениеэнергииприколебательномдвижении.Свободныезатухающие механические колебания. Математический маятник. Пружинный маятник. Вынужденные механические колебания. Резонанс. Поперечные и продольные волны. Характеристики волны. Звуковые волны. Ультразвуки его применение.			ОК 1, ОК 2, ОК 4, ОК 5, ОК 7. ЛР1.3 ЛР1.7 ЛР2.2 ЛР3.2 ЛР3.3 ЛР3.4, ЛР4.1 ЛР4.4 ЛР5.1 ЛР5.3 ЛР6.1-ЛР6.4 ЛР7.1-ЛР7.5, ЛР8.1 ЛР.83 УУД1.1.1-1.1.6 УУД 1.2.1-.1.2.7 УУД1.3.1-1.3.5 УУД 2.1.1-2.1.3
	Профессионально-ориентированное содержание		2	
	Практическое занятие №14 «Колебания и волны»			
Тема 5.2 Электромагнитные колебания и волны	**Основное содержание**	2	2	
	Свободные электромагнитные колебания. Превращение энергии в колебательномконтуре.ФормулаТомсона.Затухающиеэлектромагнитные колебания.Генераторнезатухающихэлектромагнитныхколебаний.Вынужденныеэлектрическиеколебания.Электромагнитное поле как особый вид материи. Электромагнитные волны. Свойства электромагнитных волн.			

	Вибратор Герца. Открытый колебательный контур. Изобретение радио А.С. Поповым. Понятие о радиосвязи. ***В том числе практическое занятие*** Практическое занятие №15 «Электромагнитные колебания и волны»			
	Профессионально-ориентированное содержание	4		
	Переменный ток. Генератор переменного тока. Емкостное и индуктивное сопротивления переменного тока. Активное сопротивление. Закон Ома для электрической цепи переменного тока. Работа и мощность переменного тока. Резонанс в электрической цепи. Трансформаторы. Токи высокой частоты. Получение, передача и распределение электроэнергии. Принцип радиосвязи. Применение электромагнитных волн.			
Раздел 6. Оптика		**10**	**2**	
Тема 6.1 Природа света	**Основное содержание**	4		
	Точечный источник света. Солнечные и лунные затмения. Принцип Гюйгенса. Линзы. Построение изображения в линзах. Формула тонкой линзы. Увеличение линзы. Глаз как оптическая система. Телескопы.			ОК 1, ОК 2, ОК 4, ОК 5, ОК 7. ЛР1.3 ЛР1.7 ЛР2.2 ЛР3.2 ЛР3.3 ЛР3.4, ЛР4.1 ЛР4.4 ЛР5.1 ЛР5.3 ЛР6.1-ЛР6.4 ЛР7.1-ЛР7.5, ЛР8.1 ЛР.83 УУД1.1.1-1.1.6 УУД 1.2.1-.1.2.7 УУД1.3.1-1.3.5 УУД 2.1.1-2.1.3
	Профессионально-ориентированное содержание	2	2	
	Скорость распространения света. Законы отражения и преломления света. Полное отражение. Оптические приборы. Практическое занятие №16 «Определение показателя преломления стекла».			
	Основное содержание	2		
Тема 6.2 Волновые свойства света	Интерференция света. Интерференция в тонких пленках. Кольца Ньютона. Использование интерференции в науке и технике. Дифракция света. Дифракция на щели в параллельных лучах. Дифракционная решетка. Поляризация поперечных волн. Поляризация света. Поляроиды. Дисперсия света. Виды излучений. Виды спектров. Спектры испускания. Спектры поглощения. Спектральный анализ. Спектральные классы звезд. Ультрафиолетовое излучение. Инфракрасное излучение. Рентгеновские лучи. Их природа и свойства. Шкала электромагнитных излучений.			.

Тема 6.3 Специальная теория относительности	**Основное содержание**	2		
	Движение со скоростью света. Постулаты теории относительности и следствия из них. Инвариантность модуля скорости света в вакууме. Энергия покоя. Связь массы и энергии свободной частицы. Элементы релятивистской динамики.			
Раздел 7. Основы специальной теории относительности		**2**		
Тема 7.1. Основы теории относительности	Границы применимости классической механики. Постулаты специальной теории относительности: инвариантность модуля скорости света в вакууме, принцип относительности Эйнштейна. Относительность одновременности. Замедление времени и сокращение длины. Энергия и импульс релятивистской частицы. Связь массы с энергией и импульсом релятивистской частицы. Энергия покоя свободной частицы	2		
Раздел 8. Квантовая физика		**6**	**6**	
Тема 8.1 Квантовая оптика	**Основное содержание**	2		
	Квантовая гипотеза Планка. Тепловое излучение. Корпускулярно-волновой дуализм**.** Фотоны. Гипотеза де Бройля о волновых свойствах частиц. Соотношение неопределенностей Гейзенберга. Давление света. Химическое действие света. Опыты П.Н. Лебедева и Н.И. Вавилова.			ОК 1, ОК 2, ОК 4, ОК 6, ОК 7. ЛР1.3 ЛР1.7 ЛР2.2 ЛР3.2 ЛР3.3 ЛР3.4, ЛР4.1 ЛР4.4 ЛР5.1 ЛР5.3 ЛР6.1-ЛР6.4 ЛР7.1-ЛР7.5, ЛР8.1 ЛР.83 УУД1.1.1-1.1.6 УУД 1.2.1-.1.2.7 УУД1.3.1-1.3.5 УУД 2.1.1-2.1.3
	Профессионально-ориентированное содержание	2	2	
	Фотоэффект. Уравнение Эйнштейна для фотоэффекта. Внешний фотоэлектрический эффект. Внутренний фотоэффект. Типы фотоэлементов. Применение фотоэффекта. Практическое занятие №17 «Квантовая оптика»			
Тема 8.2 Физика атома и атомного ядра	**Основное содержание**	2	4	
	Развитие взглядов на строение вещества. Модели строения атомного ядра. Закономерности в атомных спектрах водорода. Ядерная модель атома. Опыты Э. Резерфорда. Модель атома водорода по Н. Бору. Квантовые постулаты Бора. Лазеры. Радиоактивность. Закон радиоактивного распада. Радиоактивные превращения. Способы наблюдения и регистрации заряженных частиц. Эффект Вавилова-Черенкова. Строение атомного ядра. Дефект массы, энергия связи устойчивость атомных ядер. Ядерные			.

	реакции. Ядерная энергетика. Энергетический выход ядерных реакций. Искусственная радиоактивность. Деление тяжелых ядер. Цепная ядерная реакция. Управляемая цепная реакция. Ядерный реактор. Термоядерный синтез. Энергия звезд. Получение радиоактивных изотопов и их применение Биологическое действие радиоактивных излучений. Элементарные частицы. ***В том числе: практические занятия*** Практическое занятие №18 Наблюдение линейчатого спектра Практическое занятие №19 «Обобщающее повторение». *Контрольная точка №4*			
Раздел 9. Элементы астрономии и астрофизики		**2**	**2**	
Тема 9.1 Эволюция Вселенной	**Основное содержание**	2	2	
	Солнечная система. Планеты, их видимое движение. Малые тела солнечной системы. Система Земля—Луна. Солнце. Солнечная активность. Источник энергии Солнца и звёзд. Звёзды, их основные характеристики. Современные представления о происхождении и эволюции Солнца и звёзд. Этапы жизни звёзд. Млечный Путь — наша Галактика. Типы галактик. Радиогалактики и квазары. Вселенная. Расширение Вселенной. Закон Хаббла. Теория Большого взрыва. Масштабная структура Вселенной. Метагалактика ***Профессионально-ориентированное содержание***			ОК 1, ОК 2, ОК 4, ОК 5, ОК 7. ЛР1.3 ЛР1.7 ЛР2.2 ЛР3.2 ЛР3.3 ЛР3.4 ЛР4.1 ЛР4.4 ЛР5.1 ЛР5.3 ЛР6.1-ЛР6.4 ЛР7.1-ЛР7.5 ЛР8.1 ЛР.83 УУД1.1.1-1.1.6 УУД 1.2.1-.1.2.7 УУД1.3.1-1.3.5 УУД 2.1.1-2.1.3
	В том числе: практические занятия Практическое занятие №20 «Строение Вселенной».			
Промежуточная аттестация (экзамен)		**18**		
	Итого за 2 семестр	**54**	**24**	
	Всего за 2 семестр	**96**		
	Всего за год	**144**		

3. УСЛОВИЯ РЕАЛИЗАЦИИ ПРОГРАММЫ ДИСЦИПЛИНЫ

3.1. Материально-техническое обеспечение

В соответствии с требованиями ФГОС СОО к материально-техническому обеспечению учебного процесса базовый уровень курса физики на уровне среднего общего образования должен изучаться в условиях кабинета физики или в условиях интегрированного кабинета предметов естественно-научного цикла.

В кабинете физики должно быть необходимое лабораторное оборудование для выполнения указанных в программе по физике практических работ и демонстрационное оборудование. Демонстрационное оборудование формируется в соответствии с принципом минимальной достаточности и обеспечивает постановку перечисленных в программе по физике ключевых демонстраций для исследования изучаемых явлений и процессов, эмпирических и фундаментальных законов, их технических применений.

Лабораторное оборудование для лабораторных и практических работ формируется в виде тематических комплектов и обеспечивается в расчёте одного комплекта на двух обучающихся. Тематические комплекты лабораторного оборудования должны быть построены на комплексном использовании аналоговых и цифровых приборов, а также компьютерных измерительных систем в виде цифровых лабораторий.

Оборудование учебного кабинета:
- посадочные места по количеству обучающихся;
- рабочее место преподавателя;
- комплект учебно-наглядных пособий;
- комплект электронных видеоматериалов;
- задания для проверочных работ;
- профессионально ориентированные задания;
- материалы экзамена.

Технические средства обучения:
- персональный компьютер с лицензионным программным обеспечением;
- проектор с экраном.
- залы (библиотека, читальный зал с выходом в информационно-телекоммуникационную сеть Интернет).

Перечень демонстрационного и лабораторного оборудования:

1. Цифровая лаборатория по физике для преподавателя;
2. Цифровая лаборатория по физике для обучающегося;
3. Весы технические с разновесами;
4. Комплект для лабораторного практикума по оптике;
5. Комплект для лабораторного практикума по механике;
6. Комплект для лабораторного практикума по молекулярной физике

и термодинамики;

7. Комплект для лабораторного практикума по электричеству (с генератором);

9. Набор демонстрационный по постоянной Планка;

10. Комплект наглядных пособий для постоянного использования;

11. Комплект портретов для оформления кабинета;

12. Комплект демонстрационных учебных таблиц.

3.2. Учебно-методическое обеспечение

Реализация программы учебной дисциплины осуществляется на основе печатных (электронных) и информационных ресурсов, рекомендуемых для использования в образовательном процессе.

Основная:

1. Физика. Базовый уровень: Практикум по решению задач / Н.С. Пурышева, Н.Е. Важеевская, Д.А. Исаев, В.М. Чаругин — Москва: Просвещение, 2025. — 240 с. — ISBN 978-5-09-124947-7. — URL: https://book.ru/book/957956 (дата обращения: 16.03.2026)
2. Физика. Базовый уровень: Учебник / Н.С. Пурышева, Н.Е. Важеевская, Д.А. Исаев, В.М. Чаругин — Москва: Просвещение, 2025. — 516 с. — ISBN 978-5-09-124948-4. — URL: https://book.ru/book/957957 (дата обращения: 16.03.2026)

Дополнительная:

1. Логвиненко О.В. Физика + еПриложение: учебник / О.В. Логвиненко. — М.: КноРус, 2022. — 437 с.
2. Логвиненко, О. В. Физика. Практикум: учебное пособие / О. В. Логвиненко. — Москва: КноРус, 2025. — 358 с. — ISBN 978-5-406-14517-3. — URL: https://book.ru/book/957431 (дата обращения: 06.04.2026)
3. Логвиненко, О. В. Физика + еПриложение: учебник / О. В. Логвиненко. — Москва: КноРус, 2026. — 437 с. — ISBN 978-5-406-15042-9. — URL: https://book.ru/book/958981 (дата обращения: 06.04.2026)
4. Пурышева Н.С. Физика. Базовый уровень: учебник для СПО / Н.С. Пурышева, Н.Е. Важеевская, Д.А. Исаев и др. - М.: Просвещение, 2024. – 512 с.
5. Трофимова, Т. И. Физика от А до Я: справочное издание / Т. И. Трофимова. — Москва: КноРус, 2025. — 301 с. — ISBN 978-5-406-14550-0. — URL: https://book.ru/book/957490 (дата обращения: 06.04.2026)

4. КОНТРОЛЬ И ОЦЕНКА РЕЗУЛЬТАТОВ ОСВОЕНИЯ УЧЕБНОЙ ДИСЦИПЛИНЫ

Контроль и оценка результатов освоения учебной дисциплины осуществляется преподавателем в процессе проведения текущего контроля и промежуточной аттестации.

Текущий контроль индивидуальных образовательных достижений – демонстрируемых обучающимися знаний, умений и навыков проводится посредством четырех контрольных точек в процессе проведения практических занятий, тестирования, контрольной работы), проведение которых описывается в КОС.

Обучение по программе учебной дисциплины завершается промежуточной аттестацией в форме экзамена.

Для текущего контроля и промежуточной аттестации создаются фонды контрольно-оценочных средств (КОС), которые включают в себя педагогические контрольно-измерительные материалы, процедуру проведения контроля, предназначенные для определения соответствия (или несоответствия) индивидуальных образовательных достижений основным показателям оценки результатов подготовки.

Результаты обучения			Номер контрольной точки, номера тем в соответствии с тематическим планированием	Критерии оценки	Формы, методы контроля и оценки
Код ОК, ЛР	Код ПК	Знания, умения			
ОК 1- ОК 7 ЛР 1.1-7.3 ЛР3.3 ЛР3.4 ЛР4.1 ЛР4.4 ЛР5.1 ЛР5.3 ЛР6.1-ЛР6.4 ЛР7.1-ЛР7.5 ЛР8.1 ЛР.83 УУД1.1.1-1.1.6 УУД 1.2.1-.1.2.7 УУД1.3.1-1.3.5	-	З1-З3	КТ№1 Тема 1.1-1.3	Знает смысл понятий: физическое явление, гипотеза, закон, теория, вещество, взаимодействие. Смысл физических величин: скорость, ускорение, масса, сила, импульс, работа, механическая энергия; Смысл физических законов классической механики, всемирного тяготения, сохранения энергии, импульса.	Оценка результатов выполнения практического задания
		У1,У3,У4, У5,У6,У10, У12		Умеет проводить наблюдения, планировать и выполнять эксперименты; Применять полученные знания по физике для объяснения разнообразных физических явлений и свойств веществ; Практически использовать физические знания; Оценивать достоверность естественно - научной информации; Использовать приобретенные знания и умения для решения практических задач	

УУД 2.1.1-2.1.3 УУД3.1.1-3.1.6 УУД3.2.1-3.3.4				повседневной жизни, обеспечения безопасности собственной жизни, рационального природопользовании и охраны окружающей среды; Приводить примеры практического использования законов механики; Определять характер физического процесса по графику, таблице, формуле.	
ОК 1- ОК 7 ЛР 1.1-7.3 - ЛР3.3 ЛР3.4 ЛР4.1 ЛР4.4 ЛР5.1 ЛР5.3 ЛР6.1-ЛР6.4 ЛР7.1-ЛР7.5 ЛР8.1 ЛР.83 УУД1.1.1-1.1.6 УУД 1.2.1-.1.2.7 УУД1.3.1-1.3.5 УУД 2.1.1-2.1.3 УУД3.1.1-3.1.6 УУД3.2.1-3.3.4		З1 – З4	КТ№2 Темы 2.1-2.3	Знает смысл понятий: физическое явление, гипотеза, закон, теория, вещество; Смысл физических величин: внутренняя энергия, абсолютная температура, средняя кинетическая энергия частиц вещества, количество теплоты; Смысл физических законов термодинамики; Вклад российских и зарубежных ученых, оказавших наибольшее влияние на развитие физики.	Оценка результатов выполнения практического задания
		У1-У7,У10-13		Умеет выдвигать гипотезы и строить модели; Применять полученные знания по физике для объяснения разнообразных физических явлений и свойств веществ; Практически использовать физические знания; Оценивать достоверность естественно - научной информации; Приводить примеры практического использования законов термодинамики Применять полученные знания для решения физических задач; Определять характер физического процесса по графику, таблице, формуле.	
ОК 1- ОК 7 ЛР 1.1-8.3 ЛР3.3 ЛР3.4 ЛР4.1 ЛР4.4 ЛР5.1 ЛР5.3 ЛР6.1-ЛР6.4 ЛР7.1-ЛР7.5 ЛР8.1 ЛР.83 УУД1.1.1-1.1.6 УУД 1.2.1-.1.2.7 УУД1.3.1-1.3.5	-	З1 – З4	КТ 3 Темы 3.1-3.5	Знает смысл понятия: электромагнитное поле; Смысл физической величины элементарный электрический заряд, сила тока, сопротивление ; Смысл физических законов сохранения электрического заряда, закона электромагнитной индукции; Вклад российских и зарубежных ученых, оказавших наибольшее влияние на развитие физики	Оценка результатов выполнения практического задания
		У1-У11		Умеет проводить наблюдения, планировать и выполнять эксперименты; Выдвигать гипотезы и строить модели; Применять полученные знания по физике для объяснения разнообразных физических явлений и свойств веществ; Практически использовать физические знания; Оценивать достоверность естественно -	

УУД 2.1.1-2.1.3 УУД3.1.1-3.1.6 УУД3.2.1-3.3.4				научной информации; Использовать приобретенные знания и умения для решения практических задач повседневной жизни, обеспечения безопасности собственной жизни; Описывать и объяснять электромагнитную индукцию; Приводить примеры практического использования электродинамики в энергетике; Применять полученные знания для решения физических задач; Определять характер физического процесса по графику, таблице, формуле; Измерять ряд физических величин, представляя результаты измерений с учетом их погрешностей.	
ОК 1- ОК 7 ЛР 1.1-8.3	-	З1 – З4 У1-У11	КТ 4 Темы 4.1-6.2	Знает смысл понятий: волна, фотон, атом, атомное ядро, ионизирующие излучения; Смысл законов фотоэффекта; Вклад российских и зарубежных ученых, оказавших наибольшее влияние на развитие физики. Умеет проводить наблюдения, планировать и выполнять эксперименты; Выдвигать гипотезы и строить модели; Применять полученные знания по физике для объяснения разнообразных физических явлений и свойств веществ; Практически использовать физические знания; Оценивать достоверность естественно - научной информации; Использовать приобретенные знания и умения для решения практических задач повседневной жизни, обеспечения безопасности собственной жизни; Описывать и объяснять физические явления и свойства тел: распространение электромагнитных волн; волновые свойства света; излучение и поглощение света атомом, фотоэффект; Приводить примеры, показывающие, что: наблюдения и эксперимент являются основой для выдвижения гипотез и теорий, позволяют проверить истинность теоретических выводов; физическая теория дает возможность объяснять известные явления природы и научные факты, предсказывать еще неизвестные явления делать выводы на основе экспериментальных данных; Приводить примеры практического использования физических знаний: различных видов электромагнитных	Оценка результатов выполнения практического задания

				излучений для развития радио и телекоммуникаций, квантовой физики в создании ядерной энергетики, лазеров.; Воспринимать и на основе полученных знаний самостоятельно оценивать информацию, содержащуюся в сообщениях СМИ, Интернете	
ОК 1- ОК 7 ЛР 1.1-7.3 ЛР3.3 ЛР3.4 ЛР4.1 ЛР4.4 ЛР5.1 ЛР5.3 ЛР6.1-ЛР6.4 ЛР7.1-ЛР7.5 ЛР8.1 ЛР.83 УУД1.1.1-1.1.6 УУД 1.2.1-.1.2.7 УУД1.3.1-1.3.5 УУД 2.1.1-2.1.3 УУД3.1.1-3.1.6 УУД3.2.1-3.3.4		З1 – З3	Темы 1.1.-2.3	Знает фундаментальные физические законы и принципы, владеет основополагающими физическими понятиями, закономерностями, законами и теориями. Применят знания для объяснения разнообразных физических явлений и свойств веществ. Использует приобретенные знания и умения для решения практических задач. Умеет применять полученные знания для объяснения условий протекания физических явлений в природе, профессиональной сфере и для принятия практических решений в повседневной жизни.	Контрольная работа
ОК 1- ОК 7 ЛР 1.1-7.3 ЛР3.3 ЛР3.4 ЛР4.1 ЛР4.4 ЛР5.1 ЛР5.3 ЛР6.1-ЛР6.4 ЛР7.1-ЛР7.5 ЛР8.1 ЛР.83 УУД1.1.1-1.1.6 УУД 1.2.1-.1.2.7 УУД1.3.1-1.3.5	-	З1 – З3	Темы 1.1-8.1	Знает смысл понятий: физическое явление, гипотеза, закон, теория, вещество, взаимодействие, электромагнитное поле, волна, фотон, атом, атомное ядро, ионизирующие излучения; Смысл физических величин: скорость, ускорение, масса, сила, импульс, работа, механическая энергия, внутренняя энергия, абсолютная температура, средняя кинетическая энергия частиц вещества, количество теплоты, элементарный электрический заряд; Смысл физических законов классической механики, всемирного тяготения, сохранения энергии, импульса и электрического заряда, термодинамики, электромагнитной индукции, фотоэффекта;	Экзамен

УУД 2.1.1-2.1.3 УУД3.1.1-3.1.6 УУД3.2.1-3.3.4		У3-У13		Применять полученные знания по физике для объяснения разнообразных физических явлений и свойств веществ; Практически использовать физические знания; Описывать и объяснять физические явления и свойства тел: свойства газов, жидкостей и твердых тел; электромагнитную индукцию, распространение электромагнитных волн; волновые свойства света; излучение и поглощение света атомом; фотоэффект; Отличать гипотезы от научных теорий; Приводить примеры, показывающие, что: наблюдения и эксперимент являются основой для выдвижения гипотез и теорий, позволяют проверить истинность теоретических выводов; физическая теория дает возможность объяснять известные явления природы и научные факты, предсказывать еще неизвестные явления делать выводы на основе экспериментальных данных; Приводить примеры практического использования физических знаний: законов механики, термодинамики электродинамики в энергетике; различных видов электромагнитных излучений для развития радио и телекоммуникаций, квантовой физики в создании ядерной энергетики, лазеров.; Применять полученные знания для решения физических задач; Определять характер физического процесса по графику, таблице, формуле;	

РАБОЧАЯ ПРОГРАММА УЧЕБНОЙ ДИСЦИПЛИНЫ

СГ.01 История России

по профессии

23.01.17 Мастер по ремонту и обслуживанию автомобилей

на базе основного общего образования

Технологический профиль обучения

Очная форма обучения

г. Омск, 2026

Рабочая программа учебной дисциплины (далее УД) разработана на основе Федерального государственного образовательного стандарта по профессии 23.01.17 Мастер по ремонту и обслуживанию автомобилей, примерной программы учебной дисциплины История России, основной профессиональной образовательной программы (далее ОПОП) по профессии 23.01.17 Мастер по ремонту и обслуживанию автомобилей.

Организация-разработчик: бюджетное профессиональное образовательное учреждение Омской области «Омский автотранспортный колледж»

Разработчик: Востриков Сергей Евгеньевич, преподаватель

Рабочая программа утверждена на заседании ЦМК «Общеобразовательные, общие гуманитарные и социально-экономические дисциплины».
Протокол № ____ от «_____» _____2026 года
Председатель ЦМК «Общеобразовательные, общие гуманитарные и социально-экономические дисциплины» _____ / Вахитова В.А.

© Востриков Сергей Евгеньевич, 2026
© БПОУ ОО «Омский АТК», 2026

СОДЕРЖАНИЕ ПРОГРАММЫ

1. ОБЩАЯ ХАРАКТЕРИСТИКА	4
1.1. Цель и место дисциплины в структуре основной образовательной программы	4
1.2. Планируемые результаты освоения дисциплины	4
1.3. Обоснование часов вариативной части ОПОП	7
2. СТРУКТУРА И СОДЕРЖАНИЕ ДИСЦИПЛИНЫ	8
2.1 Трудоемкость освоения дисциплины	8
2.2. Содержание дисциплины	9
3. УСЛОВИЯ РЕАЛИЗАЦИИ ПРОГРАММЫ ДИСЦИПЛИНЫ	14
3.1. Материально-техническое обеспечение	14
3.2. Учебно-методическое обеспечение	14
4. КОНТРОЛЬ И ОЦЕНКА РЕЗУЛЬТАТОВ ОСВОЕНИЯ ДИСЦИПЛИНЫ	16

1. ОБЩАЯ ХАРАКТЕРИСТИКА

1.1 Цель и место учебной дисциплины в структуре основной профессиональной образовательной программы

Цель дисциплины «История России» – формирование представлений об истории России как истории Отечества, основных вехах истории, воспитание базовых национальных ценностей, уважения к истории, культуре, традициям.

Дисциплина «История России» включена в обязательную часть социально-гуманитарного цикла образовательной программы. Особое значение дисциплина имеет при формировании и развитии ОК 01, ОК 02, ОК 03, ОК 04, ОК 05, ОК 06, ОК 09.

1.2 Планируемые результаты освоения дисциплины

1.2.1. Перечень формируемых компетенций и личностных результатов

Код и наименование формируемых компетенций	Планируемые результаты освоения
ОК 01. Выбирать способы решения задач профессиональной деятельности применительно к различным контекстам	Умения: - распознавать задачу и/или проблему в профессиональном и/или социальном контексте, анализировать и выделять её составные части; - определять этапы решения задачи, составлять план действия, реализовывать составленный план, определять необходимые ресурсы; - выявлять и эффективно искать информацию, необходимую для решения задачи и/или проблемы; - владеть актуальными методами работы в профессиональной и смежных сферах; - оценивать результат и последствия своих действий (самостоятельно или с помощью наставника) Знания: - актуальный профессиональный и социальный контекст, в котором приходится работать и жить; - структура плана для решения задач, алгоритмы выполнения работ в профессиональной и смежных областях; - основные источники информации и ресурсы для решения задач и/или проблем в профессиональном и/или социальном контексте; - методы работы в профессиональной и смежных сферах; - порядок оценки результатов решения задач профессиональной деятельности
ОК 02. Использовать современные средства поиска, анализа и интерпретации информации, и информационные	Умения: - определять задачи для поиска информации, планировать процесс поиска, выбирать необходимые источники информации; - выделять наиболее значимое в перечне информации, структурировать получаемую информацию, оформлять результаты поиска;

технологии для выполнения задач профессиональной деятельности	- оценивать практическую значимость результатов поиска; - применять средства информационных технологий для решения профессиональных задач; - использовать современное программное обеспечение в профессиональной деятельности; - использовать различные цифровые средства для решения профессиональных задач Знания: - номенклатура информационных источников, применяемых в профессиональной деятельности; - приемы структурирования информации; - формат оформления результатов поиска информации; - современные средства и устройства информатизации, порядок их применения; - программное обеспечение в профессиональной деятельности, в том числе цифровые средства
ОК 03. Планировать и реализовывать собственное профессиональное и личностное развитие, предпринимательскую деятельность в профессиональной сфере, использовать знания по правовой и финансовой грамотности в различных жизненных ситуациях	Умения: - определять актуальность нормативно-правовой документации в профессиональной деятельности; - применять современную научную профессиональную терминологию; - определять и выстраивать траектории профессионального развития и самообразования; - выявлять достоинства и недостатки коммерческой идеи; - определять инвестиционную привлекательность коммерческих идей в рамках профессиональной деятельности, выявлять источники финансирования; - презентовать идеи открытия собственного дела в профессиональной деятельности; - определять источники достоверной правовой информации составлять различные правовые документы; - находить интересные проектные идеи, грамотно их формулировать и документировать; - оценивать жизнеспособность проектной идеи, составлять план проекта Знания: - содержание актуальной нормативно-правовой документации; - современная научная и профессиональная терминология; - возможные траектории профессионального развития и самообразования; - основы предпринимательской деятельности, правовой и финансовой грамотности; - правила разработки презентации; - основные этапы разработки и реализации проекта
ОК 04. Эффективно взаимодействовать и работать в коллективе и команде	Умения: - организовывать работу коллектива и команды; - взаимодействовать с коллегами, руководством, клиентами в ходе профессиональной деятельности Знания: - психологические основы деятельности коллектива;

	- психологические особенности личности
ОК 05. Осуществлять устную и письменную коммуникацию на государственном языке Российской Федерации с учетом особенностей социального и культурного контекста	Умения: - грамотно излагать свои мысли и оформлять документы по профессиональной тематике на государственном языке; - проявлять толерантность в рабочем коллективе Знания: - правила оформления документов; - правила построения устных сообщений; - особенности социального и культурного контекста
ОК 06. Проявлять гражданско-патриотическую позицию, демонстрировать осознанное поведение на основе традиционных российских духовно-нравственных ценностей, в том числе с учетом гармонизации межнациональных и межрелигиозных отношений, применять стандарты антикоррупционного поведения	Умения: - проявлять гражданско-патриотическую позицию; - демонстрировать осознанное поведение; - описывать значимость своей специальности; - применять стандарты антикоррупционного поведения Знания: - сущность гражданско-патриотической позиции; - традиционных общечеловеческих ценностей, в том числе с учетом гармонизации межнациональных и межрелигиозных отношений; - значимость профессиональной деятельности по специальности; - стандарты антикоррупционного поведения и последствия его нарушения
ОК 09. Пользоваться профессиональной документацией на государственном и иностранном языках	Умения: - понимать общий смысл четко произнесенных высказываний на известные темы (профессиональные и бытовые), понимать тексты на базовые профессиональные темы; - участвовать в диалогах на знакомые общие и профессиональные темы; - строить простые высказывания о себе и о своей профессиональной деятельности; - кратко обосновывать и объяснять свои действия (текущие и планируемые); - писать простые связные сообщения на знакомые или интересующие профессиональные темы Знания: - правила построения простых и сложных предложений на профессиональные темы; - основные общеупотребительные глаголы (бытовая и профессиональная лексика); - лексический минимум, относящийся к описанию предметов, средств и процессов профессиональной деятельности; - особенности произношения; - правила чтения текстов профессиональной направленности

1.2.2. Результаты освоения элементов компетенций по учебной дисциплине (в соответствии с ФГОС СОО).

Предметные результаты:

Знать	З1 ключевые события, основные даты и исторические этапы развития России до настоящего времени; З2 выдающихся деятелей отечественной истории, внесших значительный вклад в социально-экономическое, политическое и культурное развитие России; З3 традиционные российские духовно-нравственные ценности; З4 роль и значение России в современном мире.
Уметь	У1 выделять факторы, определившие уникальность становления духовно-нравственных ценностей в России; У2 анализировать, характеризовать, выделять причинно-следственные связи и пространственно-временные характеристики исторических событий, явлений, процессов с времен образования Древнерусского государства до настоящего времени; У3 анализировать историческую информацию, руководствуясь принципами научной объективности и достоверности, с целью формирования научно обоснованного понимания прошлого и настоящего России; У4 защищать историческую правду, не допускать умаления подвига российского народа по защите Отечества; У5 демонстрировать готовность противостоять фальсификациям российской истории; У6 демонстрировать уважительное отношение к историческому наследию и социокультурным традициям Российского государства.

1.3. Обоснование часов вариативной части ОПОП

№ п/п	Дополнительные знания, умения, навыки (если указаны ПК)	№, наименование темы	Объем часов	Обоснование включения в рабочую программу
1		Тема 7 От победы над Наполеоном до Крымской войны	2	На основании концепции исторического образования РФ, которая базируется на историко-культурологическом подходе и направлена на формирование общероссийской гражданской идентичности, защиту мировоззренческого суверенитета и укрепление традиционных духовно-нравственных ценностей.
2		Тема 12 Слава русского оружия. Россия. XXI век	2	

2. СТРУКТУРА И СОДЕРЖАНИЕ ДИСЦИПЛИНЫ

2.1 Трудоемкость освоения дисциплины

Наименование составных частей дисциплины	Объем в часах	В т.ч. в форме практ. подготовки
Учебные занятия, в том числе:	**32**	8
теоретическое обучение	24	
практическая подготовка (*практическая работа*)	8	8
консультации *(при наличии)*	2	
Промежуточная аттестация (дифференцированный зачет)	**2**	
Всего	**36**	**8**

2.2 Содержание дисциплины

Наименование разделов и тем	Содержание учебного материала, практических и лабораторных занятий, *курсовая работа (проект)*	Объем, ак. ч. / в том числе в форме практической подготовки, ак. ч.		Коды компетенций, формированию которых способствует элемент программы
		теоретическое обучение	практическая подготовка	
Тема 1. «Россия – священная наша держава»	**Содержание**			ОК 01, ОК 02, ОК 03, ОК 04, ОК 05, ОК 06, ОК 09
	История гимна и флага России. Становление духовных основ России. Место и роль России в мировом сообществе. Содружество народов России и единство российской цивилизации. Пространство России и его геополитическое, экономическое и культурное значение. Российские инновации и устремленность в будущее	2		
Тема 2. От Руси до России: выбор пути, обретение независимости и становление единого государства	**Содержание**			ОК 01, ОК 02, ОК 03, ОК 04, ОК 05, ОК 06, ОК 09
	Экспансия католичества против православия. Русь и Орда. Агрессия Запада: Невская битва и Ледовое побоище. Александр Невский – выбор пути. Собирание русских земель вокруг Москвы. Обретение независимости Руси от Орды. Иван IV – Россия становится царством	2		
	В том числе практических занятий			
	Практическое занятие №1. Обретение независимости Русского государства.		2	
Тема 3 Смута и её преодоление	**Содержание**			ОК 01, ОК 02, ОК 03, ОК 04, ОК 05, ОК 06, ОК 09
	Земские соборы – народное представительство и волеизъявление. Причины, ход и последствия Смутного времени. 4 ноября – смысл Дня народного единства, как объединения народов России против внутреннего раскола и иностранной интервенции. Зарождение гражданского и патриотического самосознания в ходе народного ополчения	2		

Тема 4 Восстановление единства русского народа: объединение Великой и Малой Руси	**Содержание**			ОК 01, ОК 02, ОК 03, ОК 04, ОК 05, ОК 06, ОК 09
	Угнетение православных русских людей в составе Литвы, Польши, Речи Посполитой. Борьба запорожских казаков под руководством Богдана Хмельницкого за православную веру и единство с Россией. Спасение Малороссии Великой Россией: Земский собор 1653 г., Переяславская Рада 1654 г., Русско-польская война 1654-1667 гг.	2		
Тема 5 Пётр Великий. Строитель великой империи	**Содержание**			ОК 01, ОК 02, ОК 03, ОК 04, ОК 05, ОК 06, ОК 09
	Консолидация Петром I внутренних сил России с целью ее выхода на широкую мировую арену. Внутренние реформы для развития производительных сил страны и укрепления военной безопасности. Строительство великой империи: цена и результаты. Продолжение освоения Сибири и Дальнего Востока: история русских открытий в сравнении с колониальными захватами западных стран	2		
Тема 6 Екатерина II: продолжатель великих дел Петра I	**Содержание**			ОК 01, ОК 02, ОК 03, ОК 04, ОК 05, ОК 06, ОК 09
	Просвещённый абсолютизм в России. Решение национальных задач: присоединение Крыма, освоение Новороссии, воссоединение Правобережья Днепра и Белоруссии с Россией. Противоречия развития науки и культуры с существующим крепостным правом	2		
	В том числе практических занятий			
	Практическое занятие №2 Екатерина II и ее политика.		2	
Тема 7 От победы над Наполеоном до Крымской войны	**Содержание**			ОК 01, ОК 02, ОК 03, ОК 04, ОК 05, ОК 06, ОК 09
	Роль России в спасении Европы от экспансии наполеоновской Франции. Истоки патриотизма народов страны. Расширение границ и статуса великой державы России в первой половине XIX в. «Восточный вопрос». Крымская война, как попытка Запада нанести «стратегическое поражение» России. Память о героях	2		

	обороны Севастополя. Итоги Крымской войны: Великие реформы Александра II, модернизация страны при Александре III.			
	В том числе практических занятий			
	Практическое занятие №3 Крымский вопрос и его значение.		2	
Тема 8 Гибель империи	**Содержание**			ОК 01, ОК 02, ОК 03, ОК 04, ОК 05, ОК 06, ОК 09
	Русская революция 1905-1907 гг. – начало либерального эксперимента над исторической Россией. Первая мировая война и её уроки: герои сражений и мобилизация страны. От Февраля к Октябрю 1917 года: как свергали царя, но сломали государство. Гражданская война: крах идеи мировой революции, но возрождение инстинкта национального самосохранения	2		
Тема 9 От великих потрясений к Великой Победе	**Содержание**			ОК 01, ОК 02, ОК 03, ОК 04, ОК 05, ОК 06, ОК 09
	Выбор пути развития: восстановления цивилизационного пространства России в виде СССР. Перекосы «коренизации» в союзных республиках и территориальные «подарки» большевиков Украинской ССР. Антирелигиозная кампания. Историческое значение индустриализации. Коллективизация и ее последствия. Поворот в сторону преемственности от дореволюционной России, подъем патриотизма и его выражение в Великой Отечественной войне	2		
Тема 10 «Вставай, страна огромная»	**Содержание**			ОК 01, ОК 02, ОК 03, ОК 04, ОК 05, ОК 06, ОК 09
	Причины и предпосылки Великой Отечественной войны как составной части Второй мировой войны. Против кого мы сражались: Европа объединенная под нацистской свастикой. Основные этапы и события Великой Отечественной войны. Патриотический подъем народа. Актуальные уроки: понятие единства фронта и тыла. Защитники Родины и предатели-отщепенцы. Великая Отечественная война в исторической памяти нашего	2		

	народа. Истоки подвига народов СССР и достижения ими Великой Победы			
Тема 11 От перестройки к кризису, от кризиса к возрождению	**Содержание**			ОК 01, ОК 02, ОК 03, ОК 04, ОК 05, ОК 06, ОК 09
	Причины «перестройки»: роль объективных и субъективных факторов в ее ходе и итогах. Поддержка Западом сепаратизма и радикального национализма: распад СССР – величайшая геополитическая катастрофа. Россия в 1990-е гг.: кризис экономики, обнищание населения и криминализация общества – цена реформ 1990-х гг. Попытка диктата олигархов. Конфликты на Северном Кавказе и других регионах России: опасность распада страны. Россия в условиях установления США однополярного миропорядка: зависимость от экономик западного мира, снижение роли СНГ, разрыв связей с бывшими странами социалистического лагеря. Кризис духовных ценностей у населения России	2		
Тема 12 Слава русского оружия. Россия. XXI век	**Содержание**			ОК 01, ОК 02, ОК 03, ОК 04, ОК 05, ОК 06, ОК 09
	Ранние этапы истории российского оружейного дела: государев пушечный двор, тульские оружейники. Значение военно-промышленного комплекса в истории экономической модернизации Российской Империи: Путиловский, Александровский, Обуховский и др. заводы, развитие авиации. Сталинская индустриализация. Пятилетки. ВПК в эпоху Великой Отечественной войны – всё для фронта, всё для победы. Космическая отрасль, авиация, ракетостроение, кораблестроения. Запрос на национальное возрождение в обществе. Укрепление патриотических настроений. Владимир Путин. Устранение олигархата от власти и укрепление ее вертикали. Успешная борьба с национальным сепаратизмом, экстремизмом и терроризмом. Курс на суверенную внешнюю политику: от Мюнхенской речи до специальной военной операции. Экономическое возрождение: энергетика, сельское хозяйство,	2		

	национальные проекты, наукоемкое производство. Возвращение уважения к традиционным ценностям народов России. Национальные проекты. Поправки в конституцию. Поступательное развитие в условиях западных санкций и агрессии НАТО против России руками Украины. Специальная военная операция. Становление Россией и дружественными ей странами многополярного мира в условиях кризиса доминирования США и их союзников			
	В том числе практических занятий			
	Практическое занятие №4 Пути и средства формирования духовных ценностей общества в современной России.		2	
Консультация		**2**		
Промежуточная аттестация (контрольная работа)		**2**		
	Итого за 4 семестр	**28**	**8**	
	Всего за 4 семестр	**36**		

3. УСЛОВИЯ РЕАЛИЗАЦИИ ПРОГРАММЫ ДИСЦИПЛИНЫ

3.1 Материально-техническое обеспечение

Для реализации программы учебной дисциплины предусмотрены следующие специальные помещения: кабинет.

Кабинет, оснащенный необходимым для реализации программы учебной дисциплины оборудованием 15 столов, 30 стульев, рабочее место преподавателя, доска, раздаточный материал, УМК дисциплины, техническими средствами обучения: ТВ, персональный компьютер.

3.2 Информационное обеспечение реализации программы

Реализация программы учебной дисциплины осуществляется на основе печатных (электронных) и информационных ресурсов, рекомендуемых для использования в образовательном процессе.

3.2.1 Печатные издания

Основная:

1. Мединский В.Р., Чубарьян А.О. История. Всеобщая история. 1914 год – начало XXI века: учебник / В.Р. Мединский, А.О. Чубарьян. – М.: Академия, 2024. – 495 с.

2. Мединский В.Р., Торкунов А.В. История. История России. 1914 – 1945 годы: учебник / В.Р. Мединский, А.В. Торкунов. – М.: Академия, 2024. – 462 с.

3. Мединский В.Р., Торкунов А.В. История. История России. 1945 год – начало XXI века: учебник / В.Р. Мединский, А.В. Торкунов. – М.: Академия, 2024. – 416 с.

4. Мединский В.Р., Торкунов А.В. История. История России. 1945 год – начало XXI века: 11-й класс: базовый уровень: учебник / В.Р. Мединский, А.В. Торкунов

5. Тороп В.В. История. История России. 1914 год — начало XXI века: Учебное пособие / В.В. Тороп — Москва: Просвещение, 2025. — 153 с. — ISBN 978-5-09-128588-8. — URL: https://book.ru/book/961355 (дата обращения: 16.03.2026)

Дополнительная:

1. Анисимова, С. В., История России новейшего времени: учебник / С. В. Анисимова. — М.: КноРус, 2025. — 202 с. — ISBN 978-5-406-14785-6. — URL:

2. Кислицын С. А. История (с учетом новой Концепции преподавания истории России): учебник / С. А. Кислицын, С. И. Самыгин, П. С. Самыгин. — Москва: КноРус, 2026. — 335 с. — ISBN 978-5-406-16111-1. — URL: (дата обращения: 16.03.2026)

3. Мединский В.Р. История. Всеобщая история. 1914—1945 годы. 10 класс. Базовый уровень: Учебник / В.Р. Мединский, А.О. Чубарьян — Москва: Просвещение, 2025. — 242 с. — ISBN 978-5-09-127106-5. — URL:

4. Мединский В.Р. История. История России. 1914—1945 годы. 10 класс. Базовый уровень: Учебник / В.Р. Мединский, А.В. Торкунов — Москва: Просвещение, 2025. — 496 с. — ISBN 978-5-09-127121-8. — URL:

5. Мединский В.Р. История. Всеобщая история. 1945 год — начало XXI века. 11 класс. Базовый уровень: Учебник / В.Р. Мединский, А.О. Чубарьян — Москва: Просвещение, 2025. — 274 с. — ISBN 978-5-09-127107-2. — URL:

6. Мединский В.Р. История. История России. 1945 год — начало XXI века. 11 класс. Базовый уровень: Учебник / В.Р. Мединский, А.В. Торкунов — Москва: Просвещение, 2025. — 448 с. — ISBN 978-5-09-127122-5. — URL:

7. Сёмин, В. П., История: учебное пособие / В. П. Сёмин, Ю. Н. Арзамаскин. — М.: КноРус, 2024. — 304 с. — ISBN 978-5-406-12457-4. — URL:

Электронные ресурсы:

1. Московская битва: 1941-1942 [Электронный ресурс]: историческая литература. - М.: НТЦ "Поиск-XXI", Б. г. - 1 эл. опт. диск (CD-ROM) : цв. - (Дни воинской славы России).

2.Сталинградская битва: 1942-1943 [Электронный ресурс]: историческая литература. - М.: НТЦ "Поиск-XXI", Б. г.- 1 эл. опт. диск (CD-ROM): цв. - (Дни воинской славы России).

3.Курская битва: 1943 год [Электронный ресурс]: историческая литература. - М.: НТЦ "Поиск-XXI", Б. г. - 1 эл. опт. диск (CD-ROM) : цв.- (Дни воинской славы России).

4.Великая Отечественная война: 1941-1945 [Видеозапись]: 17 видеофильмов. - М.: Видеостудия "КВАРТ", Б. г. - 1 вк. (182 мин.)

5.Великая Отечественная война: 1941-1945 [Электронный ресурс]:

историческая литература. - М.: НТЦ "Поиск-XXI", Б. г. - 1 эл. опт. диск (CD-ROM) : цв. - (Дни воинской славы России).
6. Полководец Александр Суворов [Видеозапись]: историческая литература / Реж. В.С. Лопатин. - М.: Видеостудия "Квадрат", Б. г. - 1 вк. (50 мин.): . - (Непобедим остался)
7. И дольше века длится бой... [Видеозапись]: документальный фильм / Центр-студия национального фильма "XXI век"; Реж. С. Линников. - М. : ЦСНФ "XXI век", Б. г. - 1 вк. (52 мин.).- (Армия. Российская история XX столетия)
8. Маршал Жуков: страницы биографии [Видеозапись]: историческая литература.-М.: ООО "ТЕН-Видео", 2000. - 1 вк. (80 мин.). - (Видеохрестоматия России. XX век).
9. Истории морских сражений [Видеозапись]: 3 видеофильма. - М.: Видеостудия "Квадрат", Б. г. - 1 вк. (60 мин.). - (Видеоэнциклопедия для народного образования).

4. КОНТРОЛЬ И ОЦЕНКА РЕЗУЛЬТАТОВ ОСВОЕНИЯ ДИСЦИПЛИНЫ

Контроль и оценка результатов освоения учебной дисциплины осуществляется преподавателем в процессе проведения промежуточной аттестации.

Обучение по программе учебной дисциплины завершается промежуточной аттестацией в форме контрольной работы.

Для промежуточной аттестации создаются фонды контрольно-оценочных средств (КОС), которые включают в себя педагогические контрольно-измерительные материалы, процедуру проведения контроля, предназначенные для определения соответствия (или несоответствия) индивидуальных образовательных достижений основным показателям оценки результатов подготовки.

Результаты обучения			Номер контрольной точки, номера тем в соответствии с тематическим планированием	Критерии оценки	Формы, методы контроля и оценки
Код ОК, ЛР	Код ПК	Знания, умения			
ОК 01, ОК 02, ОК		З1-4 У1-6	Темы 1-12	Знает основные особенности исторического пути России, ее роль в мировом сообществе, основные	Контрольная работа

03, ОК 04, ОК 05, ОК 06, ОК 09				исторические термины и даты; назначение ООН, НАТО, ЕС и других организаций и основные направления их деятельности; содержание и назначение важнейших правовых и законодательных актов мирового и регионального значения; Формулирует сущность локальных, региональных, межгосударственных конфликтов в конце XX - начале XXI в.; определяет основные процессы (интеграционные, поликультурные, миграционные и иные) политического и экономического развития ведущих государств и регионов мира. Умеет систематизировать, формулировать собственные суждения, характеризовать политические и социальные объекты оценочные суждения ориентироваться в современной экономической, политической и культурной ситуации в России и мире; выявляет взаимосвязь отечественных, региональных, мировых социально-экономических, политических и культурных проблем. Знает содержание и назначение важнейших правовых и законодательных актов мирового и регионального значения; особенности власти в РФ; Объясняет возможности возникновения локальных, региональных, межгосударственных конфликтов и особенности их ведения. Определяет место России в системе международных отношений на рубеже XX - XXI вв. Формулирует основные черты современного этапа развития мирового хозяйства Характеризует процессы интернационализации и интеграции в мировой экономике и политике Определяет возможности и перспективы науки, культуры и религии в развитии мирового сообщества	

РАБОЧАЯ ПРОГРАММА УЧЕБНОЙ ДИСЦИПЛИНЫ

СГ.02. ИНОСТРАННЫЙ ЯЗЫК В ПРОФЕССИОНАЛЬНОЙ ДЕЯТЕЛЬНОСТИ (английский)

по профессии

23.01.17. Мастер по ремонту и обслуживанию автомобилей

(технологический профиль)

Форма обучения очная

г. Омск, 2026

Рабочая программа учебной дисциплины (далее УД) разработана на основе Федерального государственного образовательного стандарта СПО (далее ФГОС СПО), примерной основной образовательной программы по специальности СПО, основной профессиональной образовательной программы (далее ОПОП) по профессии 23.01.17. Мастер по ремонту и обслуживанию автомобилей.
.

Организация-разработчик: бюджетное профессиональное образовательное учреждение Омской области «Омский автотранспортный колледж»

Разработчики: Назарова Наталья Владимировна, преподаватель
Тропникова Мария Валерьевна, преподаватель

Рабочая программа утверждена на заседании ЦМК «Иностранные языки».
Протокол № от « » 202 года
Председатель ЦМК «Иностранные языки» _____ / Райко Ю.Г.

©Назарова Н.В.,Тропникова М.В., 2026

©БПОУ ОО «Омский АТК», 2026

СОДЕРЖАНИЕ

1.ОБЩАЯ ХАРАКТЕРИСТИКА РАБОЧЕЙ ПРОГРАММЫ УЧЕБНОЙ ДИСЦИПЛИНЫ	5
1.1. Место учебной дисциплины в структуре основной образовательной программы	5
1.2. Цель и планируемые результаты освоения учебной дисциплины	5
2. СТРУКТУРА И СОДЕРЖАНИЕ УЧЕБНОЙ ДИСЦИПЛИНЫ	10
2.1. Объем учебной дисциплины и виды учебной работы	10
2.2. Тематический план и содержание учебной дисциплины	11
3. УСЛОВИЯ РЕАЛИЗАЦИИ ПРОГРАММЫ УЧЕБНОЙ ДИСЦИПЛИНЫ	14
4. КОНТРОЛЬ И ОЦЕНКА РЕЗУЛЬТАТОВ ОСВОЕНИЯ УЧЕБНОЙ ДИСЦИПЛИНЫ	15

1. ОБЩАЯ ХАРАКТЕРИСТИКА РАБОЧЕЙ ПРОГРАММЫ УЧЕБНОЙ ДИСЦИПЛИНЫ

1.1. Место учебной дисциплины в структуре основной профессиональной образовательной программы

Учебная дисциплина СГ.02 «Иностранный язык в профессиональной деятельности (английский)» является обязательной частью социально-гуманитарного цикла примерной основной образовательной программы в соответствии с ФГОС СПО по профессии 23.01.17. Мастер по ремонту и обслуживанию автомобилей.

Связь с другими учебными дисциплинами: УПП.03 Физика, УПП.01 Математика, УПП.02 Информатика.

Связь с профессиональными модулями (ПМ): МДК.01.01 Устройство автотранспортных средств, МДК.01.02 Техническое обслуживание автотранспортных средств, ОП.01 Материаловедение.

Учебная дисциплина СГ.02 «Иностранный язык в профессиональной деятельности (английский)» обеспечивает формирование общих компетенций и личностных результатов по профессии 23.01.17. «Мастер по ремонту и обслуживанию автомобилей». Особое значение дисциплина имеет при формировании и развитии ОК2, ОК4, ОК5, ОК9.

1.2 Планируемые результаты освоения дисциплины

В результате освоения дисциплины обучающийся должен:

Код ПК, ОК	Умения	Знания	Владеть навыками
ОК 02 ОК 04 ОК 05 ОК 09 ПК1.2	Уметь: У1 строить простые высказывания о себе и о своей профессиональной деятельности; У2 взаимодействовать в коллективе, принимать участие в диалогах на общие и профессиональные темы; У3 применять различные формы и виды устной и письменной коммуникации на иностранном языке при межличностном, межкультурном и профессиональном взаимодействии; У4 понимать общий смысл четко произнесенных	Знать: З1 лексический и грамматический минимум, относящийся к описанию предметов, средств и процессов профессиональной деятельности; З2 лексический и грамматический минимум, необходимый для чтения и перевода текстов профессиональной направленности (со словарем); З3 общеупотребительные глаголы (общая и профессиональная лексика); З4 правила чтения текстов профессиональной направленности;	-иметь опыт практической деятельности в повседневной жизни: участвовать в учебно-исследовательской, проектной деятельности предметного и межпредметного характера с использованием материалов на изучаемом иностранном языке и применением информационнокоммуникационных технологий; соблюдать

	высказываний на общие и базовые профессиональные темы; У5 понимать тексты на базовые профессиональные темы; У6 составлять простые связные сообщения на общие или профессиональные темы; У7 переводить иностранные тексты профессиональной направленности (со словарем); У8 самостоятельно совершенствовать устную и письменную речь, пополнять словарный запас У9 читать и применять техническую документацию на простые узлы и механизмы на иностранном языке;	З5 правила построения простых и сложных предложений на профессиональные темы; З6 правила речевого этикета и социокультурные нормы общения на иностранном языке; З7 формы и виды устной и письменной коммуникации на иностранном языке при межличностном, межкультурном и профессиональном взаимодействии	правила информационной безопасности в ситуациях повседневной жизни и при работе в информационнотелекоммуникационной сети "Интернет" (далее - сеть Интернет); использовать приобретенные умения и навыки в процессе онлайн-обучения иностранному языку; использовать иноязычные словари и справочники, в том числе информационно-справочные системы в электронной форме

-1.3. Обоснование часов вариативной части ОПОП

№ п/п	Дополнительные знания, умения, навыки (если указаны ПК)	№, наименование темы	Объем часов	Обоснование включения в рабочую программу
1.	ПК1.2	**ПР№ 12.** Устройство автомобиля	2	- понимание устройства систем автомобиля помогает быстро и точно находить причину неисправности, выбрать нужную технологию ремонта или замены; - значительное количество профессиональных терминов.
2		**ПР№ 15.** Виды ремонта автомобиля	2	-систематизация видов ремонта; - связь с профессиональным стандартом; -умение читать и понимать инструкции на иностранном языке.

2. СТРУКТУРА И СОДЕРЖАНИЕ УЧЕБНОЙ ДИСЦИПЛИНЫ

2.1 Трудоемкость освоения дисциплины

Наименование составных частей дисциплины	**Объем в часах**	**В т.ч. в форме практ. подготовки**
Учебные занятия, в том числе:		
теоретическое обучение	12	-
практическая подготовка (*практикум, практическая работа, лабораторная работа и т.д. при наличии*)	16	16
консультации *(при наличии)*	**4**	-
Промежуточная аттестация (контрольная работа, дифференцированный зачет)	**4**	**2**
Всего	**36**	**18**

2.2 Сдержание учебной дисциплины

Наименование разделов и тем УД	Содержание учебного материала и формы организации деятельности обучающихся	Объем, час.		Коды формируемых компетенций
		Практические занятия	Консультации	
Раздел 1. Ведение в специальность.				
Тема 1.1. Особенности технического английского Инструменты. Мастерская.	**Содержание учебного материала** Технический английский. Характеристика технического стиля. Терминология. Способы образования новых терминов. Чтение и перевод профессионального текста. Особенности технического перевода. Оборот there is\ there are. Модальные глаголы. Исчисляемые/неисчисляемые существительные. Лексические единицы по теме: прилагательные со значением размера и состояния, геометрические формы, предлоги места. Профессиональная лексика: инструменты, основные виды станков, названия материалов и веществ, единицы измерения.	**12**		ОК 2 ОК 4 ОК 5 ОК 9 ПК1.2
Консультация		**2**		
Контрольная точка№1 (тест)		**2**		
	Итого за 3 семестр	**16**		
Тема 1.2. Транспортные средства. История развития автомобилестроения.	**Содержание учебного материала** Грамматика: герундий, простое предложение, сложноподчиненное предложение, типы вопросительных предложений. Степени сравнения прилагательных, сравнительные конструкции с союзами Лексика: виды транспорта, преимущества и недостатки. **В том числе практических занятий** **ПР№ 1.** Виды транспорта, преимущества и недостатки. Составление ментальной карты по теме. Типы вопросительных предложений. **ПР№ 2.** Изобретение первого автомобиля. Введение и отработка новой лексики по теме.		**6**	ОК 2 ОК 4 ОК 5 ОК 9 ПК1.2

	ПР№ 3. Известные российские и зарубежные изобретатели. Степени сравнения прилагательных.			
Раздел 2. Общий курс технического английского языка				
Тема 2.1. Основные компоненты и механизмы автомобиля	**Содержание учебного материала** Грамматика: сложное подлежащее, сложное дополнение, косвенная речь, относительные придаточные предложения. Профессиональная лексика: классификация двигателей, шасси, рама, сцепление, коробка передач, тормоза. **В том числе практических занятий** **ПР№ 4.** Требования к современному автомобилю. Сложное дополнение.. **ПР№ 5.** Устройство автомобиля. Сложное подлежащее. **ПР№ 6.** .Системы двигателя. Страдательный залог. **ПР№ 7.** Классификация двигателей**.** Степени сравнения прилагательных. **ПР№ 8.** Виды ремонта автомобиля. Практика в обратном переводе профессионального текста.		**10**	ОК 2 ОК 4 ОК 5 ОК 9 ПК1.2
Консультация		**2**		
Дифференцированный зачёт			**2**	
Итого за 4 семестр		**2**	**18**	
Всего		**18**	**18**	
		36		

3. УСЛОВИЯ РЕАЛИЗАЦИИ ПРОГРАММЫ УЧЕБНОЙ ДИСЦИПЛИНЫ

3.1. Материально-техническое обеспечение

Для реализации программы учебной дисциплины предусмотрены следующие специальные помещения:

Кабинет «Иностранного языка» №604, оснащенный оборудованием:

-столы- 12 шт.,

-стулья- 24 шт.,

-доска – 1шт.,

-общегеографическая карта мира и англоговорящих стран – 4 шт.,

-алфавит английского языка – 1шт.,

-настенные плакаты по грамматике английского языка – 4шт.;

3.2. Учебно-методическое обеспечение

Реализация программы учебной дисциплины осуществляется на основе печатных (электронных) и информационных ресурсов, рекомендуемых для использования в образовательном процессе.

3.2.1 Основные печатные и/или электронные издания

1. Брель, Н. М. Английский язык. Базовый курс : учебник / Н. М. Брель, Н. А. Пославская. — Москва : КноРус, 2026. — 272 с. — ISBN 978-5-406-15200-3. — URL: https://book.ru/book/959153 (дата обращения: 01.06.2026).

2. Planet of English: учебник английского языка для учреждений СПО: учебник / Г. Т. Бескоровайная, Н.И. Соколова, Е.А. Койранская, Г.В. Лаврик. - 12-е изд., стер. - М.: Академия, 2023. - 256 с.: ил. - (Профессиональное образование).

3. Голубев, А. П. Английский язык для авторемонтных специальностей : учебник / А. П. Голубев, Н. В. Балюк, И. Б. Смирнова. — Москва : КноРус, 2026. — 478 с. — ISBN 978-5-406-15890-6. — URL: https://book.ru/book/961442 (дата обращения: 01.06.2026).

4. Электронный англо – русский и русско – английский словарь: электронный ресурс (CD).- М.: МедиаЛингва.

3.2.2. Дополнительные источники

1. Акопян, А.А. Англо-русский и русско-английский автомобильный словарь: 75 тыс. слов и словосочетаний / А.А. Акопян, А.М. Винокуров. – М.: Мартин, 2009.- 992 с.

2. Малецкая, О.П. Английский язык: учебное пособие для СПО/ О.П. Малецкая, И.М. Селевина. - Лань, 2020. – 136 с.

3. Мюллер, В.К. Англо-русский, русско-английский словарь для учащихся, 75000 слов и словосочетаний. - Хит-книга, 2019. – 448с.

4. Мюллер, В.К. Самый полный англо-русский, русско-английский словарь. – (Большие уникальные словари). - М.: АСТ, 2020. – 800 с.

5. Радовель В. А. Разговорный английский язык. Практикум и словарь-справочник идиом и словосочетаний: учебное пособие / В. А. Радовель. — Москва: КноРус, 2022. — 235 с. — URL: https://book.ru/book/944565

6. Тверитнев, М.В. Англо-русский и русско-английский автомобильный словарь: около 25000 терминов / М.В. Тверитнев. - М.: ABBYY Press, 2009.

4. КОНТРОЛЬ И ОЦЕНКА РЕЗУЛЬТАТОВ ОСВОЕНИЯ УЧЕБНОЙ ДИСЦИПЛИНЫ

Контроль и оценка результатов освоения учебной дисциплины осуществляется преподавателем в процессе проведения текущего контроля и промежуточной аттестации.

Текущий контроль индивидуальных образовательных достижений – демонстрируемых обучающимися знаний, умений и навыков проводится по средством контрольной точки, проведение которой описывается в КОС.

Обучение по программе учебной дисциплины завершается промежуточной аттестацией в форме дифференцированного зачёта.

Для текущего контроля и промежуточной аттестации создаются фонды контрольно-оценочных средств (КОС), которые включают в себя педагогические контрольно-измерительные материалы, процедуру проведения контроля, предназначенные для определения соответствия (или несоответствия) индивидуальных образовательных достижений основным показателям оценки результатов подготовки.

Результаты обучения			Номер контрольной точки, номера тем в	Критерии оценки	Формы, методы контроля и оценки
Код ОК, ЛР	Код ПК	Знания, умения			
ОК 2 ОК 4 ОК 5 ОК 9	ПК1.2	З1 З2 З3 З4 З5 З6 З7	КТ№1 (контрольная работа) Раздел 1 Дифференцированный зачет	знает лексические единицы по теме. Модальные глаголы. Повелительное наклонение. Страдательный залог; условные предложения; придаточные предложения времени. Сложное подлежащее. Сложное дополнение. Степени сравнения прилагательных.	Тестирование Практические задания
		У1 У2 У3 У4 У5 У6 У7 У8 У9		умеет образовывать слова различными способами, читает и понимает текст, устанавливает соответствия и логическую последовательность, отвечает на вопросы.	

РАБОЧАЯ ПРОГРАММА ДИСЦИПЛИНЫ

СГ.03 Безопасность жизнедеятельности

по специальности

23.01.17 Мастер по ремонту и обслуживанию автомобилей

(Технологический профиль)
Форма обучения очная

г. Омск, 2026

Рабочая программа учебной дисциплины (далее УД) разработана на основе разработана на основе Федерального государственного образовательного стандарта СПО (далее ФГОС СПО), примерной основной образовательной программы по специальности СПО 23.01.17 Мастер по ремонту и обслуживанию автомобилей.

Организация-разработчик: бюджетное профессиональное образовательное учреждение Омской области «Омский автотранспортный колледж»

Разработчик: Денищенко Анатолий Валерьевич, преподаватель – организатор основ безопасности жизнедеятельности.

Рабочая программа утверждена на заседании ЦМК «Физическая культура. БЖД, ОБЗР».
Протокол № __ от «___» _____2026 года
Председатель ЦМК _____ / В.М. Шрейдер

© Денищенко А.В., 2026

© БПОУ ОО «Омский АТК», 2026

СОДЕРЖАНИЕ

1. ОБЩАЯ ХАРАКТЕРИСТИКА	4
1.1. Цель и место дисциплины в структуре основной образовательной программы	4
1.2. Планируемые результаты освоения дисциплины	4
1.3. Обоснование часов вариативной части ОПОП	4
2. СТРУКТУРА И СОДЕРЖАНИЕ ДИСЦИПЛИНЫ	6
2.1. Трудоемкость освоения дисциплины	6
2.2. Содержание дисциплины	7
3. УСЛОВИЯ РЕАЛИЗАЦИИ ПРОГРАММЫ ДИСЦИПЛИНЫ	13
3.1. Материально-техническое обеспечение	
3.2. Учебно-методическое обеспечение	
4. КОНТРОЛЬ И ОЦЕНКА РЕЗУЛЬТАТОВ ОСВОЕНИЯ ДИСЦИПЛИНЫ	14

1. ОБЩАЯ ХАРАКТЕРИСТИКА РАБОЧЕЙ ПРОГРАММЫ УЧЕБНОЙ ДИСЦИПЛИНЫ

1.1. Цель и место дисциплины в структуре основной образовательной программы

Цель дисциплины: «Безопасность жизнедеятельности»

Дисциплина «Безопасность жизнедеятельности» является обязательной частью общего гуманитарного и социально-экономического учебного цикла основной образовательной программы в соответствии с ФГОС СПО по специальности 23.01.17 Мастер по ремонту и обслуживанию автомобилей.

Связь с другими учебными дисциплинами: Основы безопасности и защиты Родины, Охрана труда.

Связь с профессиональными модулями (ПМ): нет

Дисциплина «Безопасность жизнедеятельности» обеспечивает формирование общих компетенций по специальности 23.01.17 Мастер по ремонту и обслуживанию автомобилей.

Особое значение дисциплина имеет при формировании и развитии ОК 04, ОК 07.

1.2. Планируемые результаты освоения дисциплины

В результате освоения дисциплины обучающийся должен:

Код ОК, ПК	Умения	Знания	Владеть навыками
ОК 01. Выбирать способы решения задач профессиональной деятельности применительно к различным контекстам	У 1. Соблюдать нормы экологической безопасности на рабочем месте; У 2. Использовать на рабочем месте средства индивидуальной защиты от поражающих факторов при ЧС	З 1. Актуальный профессиональный и социальный контекст поддержания безопасных условий жизнедеятельности, в том числе при возникновении ЧС; З 2. Область применения получаемых профессиональных знаний при исполнении обязанностей военной службы	Н.1 Применять средства индивидуальной и коллективной защиты, пользоваться средствами пожаротушения. Н.2 Навыки безопасного поведения в быту, на транспорте, в природной и цифровой среде.
ОК 02. Использовать	У 3. Выявлять и эффективно искать	З 3. Порядок применения современных	Н.3 Способность работать с

современные средства поиска, анализа и интерпретации информации, и информационные технологии для выполнения задач профессиональной деятельности	информацию, необходимую для решения задач и/или проблем поддержания безопасных условий жизнедеятельности, в том числе при возникновении ЧС	средств и устройств информатизации и цифровых инструментов в обеспечении безопасности жизнедеятельности и защиты окружающей среды в процессе решения задач социальной и профессиональной деятельности	электронными и цифровыми ресурсами
ОК 04. Эффективно взаимодействовать и работать в коллективе и команде	У 4. Участвовать в работе коллектива, команды, взаимодействовать с коллегами, руководством, клиентами для создания человеко - и природозащитной среды осуществления профессиональной деятельности.	З 4. Психологические аспекты деятельности трудового коллектива и личности для минимизации опасностей и эффективного управления рисками ЧС на рабочем месте.	Н 4 Способность работать в команде, эффективно общаться, предотвращать и разрешать конфликтные ситуации
ОК 07. Содействовать сохранению окружающей среды, ресурсосбережению, применять знания об изменении климата, принципы бережливого производства, эффективно действовать в чрезвычайных ситуациях мирного и военного времени	У 5. Действовать в чрезвычайных ситуациях мирного и военного времени; У 6. Соблюдать правила поведения и порядок действий населения по сигналам гражданской обороны У 7. Владеть общей физической и строевой подготовкой, навыками обязательной подготовки к военной службе; У 8. Выполнять мероприятия доврачебной помощи пострадавшим; У 9. Демонстрировать основы оказания первой доврачебной помощи пострадавшим; У 10. Осуществлять профилактику инфекционных заболеваний;	З 5. Нормы экологической безопасности при ведении профессиональной деятельности; З 6. Основы военной безопасности и обороны государства; З 7. Организацию и порядок призыва граждан на военную службу и поступления на нее в добровольном порядке; основы строевой, огневой и тактической подготовки; боевые традиции Вооруженных Сил России; З 8. характеристики поражений организма человека от воздействий опасных факторов; классификацию и общие	Н.5 Способность организовать и провести мероприятия по защите от негативных воздействий чрезвычайных ситуаций. Н.6 Владение базовыми навыками начальной военной подготовки (строевые приемы, обращение с макетами оружия, использование средств индивидуальной защиты).

	У 11. Определять показатели здоровья и оценивать физическое состояние	признаки инфекционных заболеваний; факторы формирования здорового образа жизни	

1.3. Обоснование часов вариативной части ОПОП

№№ п/п	Дополнительные знания, умения, навыки	№, наименование темы, раздела	Объем часов	Обоснование включения в рабочую программу
1.	Начальные навыки обращения с оружием. Знание материальной части автомата Калашникова. Умение выполнять неполную разборку и сборку автомата Калашникова. Умение выполнять снаряжение и разрядку магазина автомата Калашникова. Знать меры безопасности при проведении стрельб. Умение выполнять стрельбу из пневматической винтовки. Умение выполнять мероприятий первой помощи в «красной», «желтой» и «зеленой» зоне.	Раздел 2. Основы военной службы и медицинской подготовки (учебные сборы)	4	Положение о проведении учебных сборов по основам военной службы согласно курсу изучения дисциплины «Безопасность жизнедеятельности» от «19» мая 2026 г.

2. СТРУКТУРА И СОДЕРЖАНИЕ ДИСЦИПЛИНЫ

2.1. Трудоемкость освоения дисциплины

Наименование составных частей дисциплины	**Объем в часах**	**В т.ч. в форме практ. подготовки**
Учебные занятия, в том числе:	**32**	**16**
теоретическое обучение	18	0
практическая подготовка (*практикум, практическая работа, лабораторная работа и т.д. при наличии*)	14	16
консультации *(при наличии)*	**2**	
Промежуточная аттестация (дифференцированный зачет)	**2**	**2**
Всего	**36**	**18**

2.2. Содержание дисциплины

Наименование разделов и тем	Содержание учебного материала, практических и лабораторных занятий, *курсовая работа (проект)*	Объем, ак. ч. / в том числе в форме практической подготовки, ак. ч		Коды компетенций, формированию которых способствует элемент программы
		теоретическое обучение	практическая подготовка	
Раздел 1. Теоретические основы безопасности жизнедеятельности и поведение человека в чрезвычайных ситуациях мирного и военного времени		**18**	**0**	
Тема 1.1. Теоретические основы безопасности жизнедеятельности	Цели и задачи изучения дисциплины «Безопасность жизнедеятельности». Разновидности опасностей современного мира. Защита человека и окружающей среды от опасностей. Сущность понятия «безопасность жизнедеятельности». Возникновение и развитие научных представлений о человеко- и природо-защитной деятельности. Представление о системе «человек – среда обитания», ее структуре и функциональных связях. Системы безопасности и их структура. Вред, ущерб – виды и характеристики. Нормы экологической безопасности при ведении профессиональной деятельности. Способы минимизации угрозы потерь, вызываемых нарушениями норм безопасности жизнедеятельности на рабочем месте. Алгоритмы поддержания безопасных условий жизнедеятельности на рабочем месте	2		ОК 01, ОК 02, ОК 04, ОК 07 З1, З2, З3, З4, З5 У1, У2, У3, У4, У5, У6 Н1, Н2, Н3, Н4, Н5
Тема 1.2. Безопасное поведение человека в чрезвычайных ситуациях	Понятие и общая классификация чрезвычайных ситуаций. ЧС природного, техногенного и социального характера. Общие правила безопасного поведения в ЧС и особенности безопасного поведения в процессе выполнения профессиональных функций. Порядок применения современных средств и устройств информатизации и цифровых инструментов в обеспечении безопасного поведения в чрезвычайных ситуациях в процессе выполнения профессиональных функций.	2		ОК 01, ОК 02, ОК 04, ОК 07 З1, З2, З3, З4, З5 У1, У2, У3, У4, У5, У6 Н1, Н2 , Н3, Н4,

				Н5
Тема 1.3. Гражданская оборона Единая государственная система предупреждения и ликвидации чрезвычайных ситуаций (РСЧС).	Гражданская оборона, основные понятия и определения, задачи гражданской обороны. Структура и органы управления гражданской обороной. План гражданской обороны на предприятии. Мероприятия гражданской обороны. Организация гражданской обороны в образовательном учреждении, ее предназначение. РСЧС история ее создания, предназначение, структура, задачи, решаемые по защите населения от чрезвычайных ситуаций.	2		ОК 01, ОК 02, ОК 04, ОК 07 З1, З2, З3, З4, З5 У1, У2, У3, У4, У5, У6 Н1, Н2 , Н3, Н4, Н5
Тема 1.4. Основные способы защиты населения.	Мероприятия по защите населения. Организация инженерной защиты населения от поражающих факторов чрезвычайных ситуаций мирного и военного времени. Защитные сооружения гражданской обороны. Основное предназначение защитных сооружений гражданской обороны. Виды защитных сооружений. Порядок действий по сигналу «Внимание всем». Правила поведения в защитных сооружениях. Санитарная обработка людей после пребывания их в зонах заражения. Оповещение и информирование населения об опасностях, возникающих в чрезвычайных ситуациях военного и мирного времени. Правила поведения при получении сигнала о чрезвычайной ситуации согласно плану образовательного учреждения (укрытие в защитных сооружениях, эвакуация и др.). Средства коллективной защиты. Средства индивидуальной защиты.	6		ОК 01, ОК 02, ОК 04, ОК 07 З1, З2, З3, З4, З5 У1, У2, У3, У4, У5, У6 Н1, Н2 , Н3, Н4, Н5
Тема 1.5. Оружие массового поражения.	Ядерное, химическое и биологическое оружие, и защита от него. Использование индивидуальных и коллективных средств защиты от оружия массового поражения. Влияние поражающих факторов ядерного взрыва на окружающую среду.	2		ОК 01, ОК 02, ОК 04, ОК 07 З1, З2, З3, З4, З5 У1, У2, У3, У4, У5, У6 Н1, Н2, Н3, Н4, Н5

Раздел 2. Основы военной службы и медицинской подготовки (учебные сборы)		**2**	**16**	
Тема 2.1. Основы военной безопасности Российской Федерации	Россия в современном мире, оборона страны как обязательное условие мирного социально-экономического развития Российской Федерации и обеспечение её военной безопасности. Военная служба в исторической ретроспективе и перспективе. Национальная безопасность. Виды Вооруженных Сил Российской Федерации, рода войск, история их создания, их основные задачи. Руководство и управление Вооруженными Силами. Организация обороны Российской Федерации.	2		ОК 01, ОК 02, ОК 04, ОК 07 З6, З7 У7, Н6
Тема 2.2. Организационные и правовые основы военной службы в Российской Федерации	Военная служба как вид федеральной государственной службы и разновидность профессиональной служебной деятельности: особенности и предназначение. Правовой статус военнослужащих. Права и обязанности военнослужащих. Социальное обеспечение военнослужащих. Понятие и сущность воинской обязанности. Воинский учет граждан. Призыв граждан на военную службу. Медицинское освидетельствование и обследование граждан при постановке их на воинский учет и при призыве на военную службу. Обязательная и добровольная подготовка граждан к военной службе. Начало, срок и окончание военной службы. Увольнение с военной службы. Прохождение военной службы по призыву, по контракту. Альтернативная гражданская служба. Ответственность военнослужащих. ***В том числе*: Практическая работа № 1. Изучение ФЗ "О воинской обязанности и военной службе".**		2	ОК 01, ОК 02, ОК 04, ОК 07 З6, З7 У7, Н6
Тема 2.3. Символы воинской чести. Боевые традиции Вооруженных Сил России	Боевое Знамя части – символ воинской чести, доблести и славы. Боевые традиции Вооруженных сил РФ. Ордена – почетные награды за воинские отличия в бою и заслуги в военной службе. Ритуалы Вооруженных Сил Российской Федерации. Патриотизм и верность воинскому долгу. Дружба, войсковое товарищество. ***В том числе*: Практическая работа № 2. Изучение воинских званий ВС РФ.**		2	ОК 01, ОК 02, ОК 04, ОК 07 З6, З7 У7, Н6

Тема 2.4. Основы огневой подготовки	Понятие «огневая подготовка». Требования к организации, порядку и мерам безопасности во время стрельб и тренировок. Правила безопасного обращения с оружием. Изучение условий выполнения упражнения начальных стрельб из стрелкового оружия. Способы удержания оружия и правильность прицеливания. Материальная часть автомата Калашникова, разборка, сборка, чистка, смазка и хранение автомата, осмотр и подготовка автомата к стрельбе, ведение огня из автомата, ручные осколочные гранаты. ***В том числе*:** **Практическая работа № 3. Неполная разборка и сборка автомата Калашникова. Снаряжение и разрядка магазина автомата Калашникова.** **Практическая работа № 4. Выполнение учебной стрельбы из пневматической винтовки.**		4	ОК 01, ОК 02, ОК 04, ОК 07 З6, З7 У7, Н6
Тема 2.5. Основы тактической подготовки	Основы общевойскового боя. Основные понятия общевойскового боя (бой, удар, огонь, маневр). Виды маневра. Походный, предбоевой и боевой порядок действия подразделений. Оборона, ее задачи и принципы. Наступление, задачи и способы. ***В том числе*: Практическая работа № 10. Изготовка к стрельбе из различных положений.**		2	ОК 01, ОК 02, ОК 04, ОК 07 З6, З7 У7, Н6
Тема 2.6. Основы строевой и физической подготовки	Строевая подготовка: строи и управление ими, строевые приемы и движение без оружия, строевые приемы и движение с оружием, выполнение воинского приветствия, выход из строя и возвращение в строй, подход к начальнику и отход от него, строи отделения, действия военнослужащих у автомобилей и на автомобилях. Цель и задачи физической подготовки, содержание, средства физической подготовки. Этапы проведения физической подготовки военнослужащих. Техника выполнения физических упражнений и формирования двигательных навыков. Основные формы проведения физической подготовки: учебные занятия, утренняя физическая зарядка, попутные физические тренировки. ***В том числе*: Практическая работа № 11. Отработка строевых приемов и движения без оружия.**		1	ОК 01, ОК 02, ОК 04, ОК 07 З6, З7 У7, Н6
Тема 2.7. Основы военной топографии	Местность как элемент боевой обстановки. Тактические свойства местности, основные её разновидности и влияние на боевые действия войск. Сезонные		1	ОК 01, ОК 02, ОК 04, ОК 07

	изменения тактических свойств местности. Типы укрытий на разных типах местности (горная, степь, лес и т.д.). ***В том числе*: Практическая работа № 12. Изучение порядка использования магнитного компаса и ориентирования на местности.**			З6, З7 У7, Н6
Тема 2.8. Основы инженерной подготовки	Порядок оборудования позиции отделения. Назначение, размеры и последовательность оборудования окопа для стрелка. Шанцевый инструмент, его назначение, применение и сбережение. ***В том числе*: Практическая работа № 13. Сооружение и маскировка наблюдательного поста (наблюдательной щели).**		1	ОК 01, ОК 02, ОК 04, ОК 07 З6, З7 У7, Н6
Тема 2.9. Радиационная, химическая и биологическая защита войск	Средства индивидуальной защиты и пользование ими. Способ действий личного состава в условиях радиационного, химического и биологического заражения. ***В том числе*: Практическая работа № 14. Применение средств индивидуальной защиты.**		2	ОК 01, ОК 02, ОК 04, ОК 07 З6, З7 У7
Тема 2.11. Основы военно-медицинской подготовки. Тактическая медицина	Виды боевых ранений и опасность их получения. Состав и назначение штатных и подручных средств первой помощи. Алгоритм оказания первой помощи при различных состояниях, в т.ч. боевых ранений. Условные зоны оказания первой помощи: характеристика особенностей «красной», «желтой» и «зеленой» зон. Объем мероприятий первой помощи в каждой зоне. Порядок выполнения мероприятий первой помощи в каждой зоне. ***В том числе*: Практическая работа № 16. Порядок выполнения мероприятий первой помощи в «красной», «желтой» и «зеленой» зоне.**		1	ОК 01, ОК 02, ОК 04, ОК 07 З6, З7 У7, Н6
	Консультация		**2**	
	Промежуточная аттестация (Дифференцированный зачёт)	**2**		
	Итого за 4 семестр	***18***	***18***	
	Всего		**36**	

3. УСЛОВИЯ РЕАЛИЗАЦИИ ПРОГРАММЫ ДИСЦИПЛИНЫ

3.1. Материально-техническое обеспечение

Для реализации программы дисциплины предусмотрены следующие специальные помещения: учебные кабинеты 501 «Безопасность жизнедеятельности. Стрелковый тир» и 502 «Безопасность жизнедеятельности», удовлетворяющие требованиям Санитарно-эпидемиологических правил и нормативов (СанПиН 2.4.2 № 178-02)

Кабинеты оснащены необходимым для реализации программы учебной дисциплины оборудованием: 30 рабочих мест, 15 столов, 30 стульев, 1 классная доска, рабочее место для преподавателя и техническими средствами обучения: ПК (ОС Windows 10, Microsoft Office 2010), телевизор.

3.2. Учебно-методическое обеспечение

Реализация программы дисциплины осуществляется на основе печатных (электронных) и информационных ресурсов, рекомендуемых для использования в образовательном процессе.

Основные печатные издания:

1. Шойгу Ю.С. Основы безопасности жизнедеятельности. Базовый уровень: учебник для СПО. В 2 ч., Ч: 1 / Ю.С. Шойгу, О.В. Белинская, В.К. Ащаулов и др; под ред. Ю.С. Шойгу. - М.: Просвещение, 2024. – 223 с.
2. Шойгу Ю.С. Основы безопасности жизнедеятельности. Базовый уровень: учебник для СПО. В 2 ч., Ч: 2 / Ю.С. Шойгу, О.В. Белинская, В.К. Ащаулов и др; под ред. Ю.С. Шойгу. - М.: Просвещение, 2024. – 252 с.

Дополнительные печатные издания:

Косолапова Н. В. Безопасность жизнедеятельности: учебник / Н. В. Косолапова, Н. А. Прокопенко. — М.: КноРус, 2025. — 222 с. — URL: https://book.ru/book/956982 (дата обращения: 26.05.2025)

Косолапова Н.В. Безопасность жизнедеятельности: учебник (СПО)/ Н.В. Косолапова, Н.А. Прокопенко. - М.: Академия, 2023. – 192 с.

Косолапова Н. В. Безопасность жизнедеятельности. Практикум: учебное пособие / Н. В. Косолапова, Н. А. Прокопенко. — М.: КноРус, 2026. — 155 с. — URL: https://book.ru/book/958787 (дата обращения: 26.05.2025)

Косолапова, Н.В. Безопасность жизнедеятельности: практикум (СПО)/ Н.В. Косолапова, Н.А. Прокопенко. - М.: КноРус, 2020. – 156 с.

Косолапова, Н.В. Безопасность жизнедеятельности: учебник (СПО)/ Н.В. Косолапова, Н.А. Прокопенко. - М.: КноРус, 2020. – 192 с.

Липски С. А. Безопасность жизнедеятельности: учебник / С. А. Липски, А. В. Фаткулина. — М.: КноРус, 2024. — 241 с. — URL: https://book.ru/book/954630 (дата обращения: 26.05.2025)

Микрюков В. Ю. Безопасность жизнедеятельности: учебник / В. Ю. Микрюков. — М.: КноРус, 2024. — 282 с. — URL: https://book.ru/book/951432 (дата обращения: 26.05.2025)

Микрюков, В.Ю. Основы безопасности жизнедеятельности: учебник/В.Ю. Микрюков. - М.: КноРус, 2020. - 290 с. - (Среднее профессиональное образование).

Электронные издания (электронные ресурсы):

1. Безопасность жизнедеятельности: практикум для СПО / составители С. М. Гребенкин, В. А. Майнингер. — Москва: Ай Пи Ар Медиа, 2023. — 87 с. — ISBN 978-5-4497-2205-8. — Текст: электронный // Цифровой образовательный ресурс IPR SMART: [сайт]. — URL: https://www.iprbookshop.ru/131103.html.

2. Косолапова Н.В. Безопасность жизнедеятельности: ЭУМК: учебное издание / Косолапова Н.В., Прокопенко Н.А., Побежимова Е. Л. - Москва: Академия, 2023. - (Профессии среднего профессионального образования). - Текст: электронный. - URL: https://academia-moscow.ru/catalogue/5540/692259.

3. Мисюк, М. Н. Основы медицинских знаний: учебник и практикум для среднего профессионального образования / М. Н. Мисюк. — 4-е изд., перераб. и доп. — Москва: Издательство Юрайт, 2024. — 379 с. — (Профессиональное образование). — ISBN 978-5-534-17442-7. — Текст: электронный // Образовательная платформа Юрайт [сайт]. — URL: https://urait.ru/bcode/536769.

4. Микрюков, В. Ю., Основы военной службы: учебник / В. Ю. Микрюков, В. Г. Шамаев. — Москва : КноРус, 2023. — 505 с. — ISBN 978-5-406-10496-5. — URL: https://book.ru/book/945216. — Текст : электронный.

5. Михаилиди, А. М. Безопасность жизнедеятельности и охрана труда на производстве : учебное пособие для СПО / А. М. Михаилиди. — 2-е изд. — Саратов: Профобразование, 2024. — 120 с. — ISBN 978-5-4488-1333-7. — Текст: электронный // Электронный ресурс цифровой образовательной среды СПО PROFобразование : [сайт]. — URL: https://profspo.ru/books/137705.

4. Резчиков, Е. А. Безопасность жизнедеятельности: учебник для среднего профессионального образования / Е. А. Резчиков, А. В. Рязанцева. — 3-е изд., перераб. и доп. — Москва : Издательство Юрайт, 2024. — 639 с. — (Профессиональное образование). — ISBN 978-5-534-17400-7. — Текст: электронный // Образовательная платформа Юрайт [сайт]. — URL: https://urait.ru/bcode/542696.

6. Родионова, О. М. Медико-биологические основы безопасности. Охрана труда: учебник для среднего профессионального образования / О. М. Родионова, Е. В. Аникина, Б. И. Лавер, Д. А. Семенов. — 3-е изд., перераб. и доп. — Москва: Издательство Юрайт, 2024. — 599 с. — (Профессиональное образование). — ISBN 978-5-534-17182-2. — Текст: электронный // Образовательная платформа Юрайт [сайт]. — URL: https://urait.ru/bcode/538055.

7. Суворова, Г. М. Методика обучения безопасности жизнедеятельности: учебное пособие для среднего профессионального образования / Г. М. Суворова, В. Д. Горичева. — 2-е изд., испр. и доп. — Москва: Издательство Юрайт, 2024. — 212 с. — (Профессиональное образование). — ISBN 978-5-534-09079-6. — Текст: электронный // Образовательная платформа Юрайт [сайт]. — URL: https://urait.ru/bcode/538524.

8. Суворова, Г. М. Психологические основы безопасности: учебник и практикум для среднего профессионального образования / Г. М. Суворова. — 2-е изд., испр. и доп. — Москва: Издательство Юрайт, 2023. — 183 с. — (Профессиональное образование). — ISBN 978-5-534-09277-6. — Текст: электронный // Образовательная платформа Юрайт [сайт]. — URL: https://urait.ru/bcode/513805.

9.Официальный сайт МЧС РФ [Электронный ресурс] - URL: http://www.mchs.gov.ru.

4. КОНТРОЛЬ И ОЦЕНКА РЕЗУЛЬТАТОВ ОСВОЕНИЯ ДИСЦИПЛИНЫ

Контроль и оценка результатов освоения дисциплины осуществляется преподавателем в процессе проведения текущего контроля и промежуточной аттестации.

Текущий контроль индивидуальных образовательных достижений – демонстрируемых обучающимися знаний, умений и навыков проводится по средствам двух контрольных точек в процессе проведения письменного опроса и тестирования, проведение которых описывается в КОС.

Обучение по программе учебной дисциплины завершается промежуточной аттестацией в форме дифференцированного зачета.

Для текущего контроля и промежуточной аттестации создаются фонды контрольно-оценочных средств (КОС), которые включают в себя педагогические контрольно-измерительные материалы, процедуру проведения контроля, предназначенные для определения соответствия (или несоответствия) индивидуальных образовательных достижений основным показателям оценки результатов подготовки.

Результаты обучения			Номер контрольной точки, номера тем в соответствии с тематическим	Критерии оценки	Формы, методы контроля и оценки
Код ОК, ЛР	Код ПК	Знания, умения			
ОК 01, ОК 02, ОК 04, ОК 07	.-	З1 З2 З3 З4 З5 З6 З7	КТ№ 1 Темы 1.1.–1.5, 2.1.-2.3.	- Приводит существующую классификацию ЧС в полном объеме. - Демонстрирует знания требований нормативных документов к действиям по прогнозированию развития различных видов ЧС, в том числе условиях противодействия терроризму; - Приводит существующую классификацию потенциальных опасностей и их последствия в профессиональной деятельности и быту. - Описывает меры по снижению потенциальных опасностей и их последствия в профессиональной деятельности и быту. - Точно объясняет сущность военной службы и необходимость обороны государства в соответствии с национальными интересами государства и угрозами национальной безопасности с обоснованием. - Описывает этапы развития ГО с момента образования, задачи и основные мероприятий ГО в полном объеме; - Устанавливает правильную	Тест

				последовательности при организации призыва граждан на военную службу, порядке прохождения военной службы, а также поступлении на военную службу в добровольном порядке в соответствии с требованиями Федерального закона «О воинской обязанности и военной службе» - Характеризует виды вооружения, военной техники и специального снаряжения, состоящих на вооружении (оснащении) воинских подразделений, в которых имеются военно-учетные специальности, родственные специальностям СПО в полном объеме.	
		У1 У2 У3 У4 У5 У6		- Планирует профилактические меры по защите работающих и населения от негативных воздействий ЧС в соответствии с требованиями Единой государственной системы предупреждения и ликвидации чрезвычайных ситуаций природного и техногенного характера; - Демонстрирует действия работающих и населения при эвакуации в соответствии с нормативами. - Выбирает и использует меры по снижению опасностей различного вида в соответствии с поставленной задачей и основными свойствами. - Демонстрирует полноту и своевременность выполнения действий по использованию средств индивидуальной и коллективной защиты в соответствии с нормативами. - Демонстрирует правильную последовательность применения средств пожаротушения в соответствии с техническими регламентами. - Определяет существующие военно-учетные специальности и соответствие их полученной специальности в полном объеме. - Планирует профилактические меры бесконфликтного поведения в повседневной деятельности и экстремальных условиях военной службы в соответствии с условиями поставленной задачи.	
ОК 01, ОК 02, ОК 04, ОК 07		З9	КТ№ 2 Темы 2.11., 2.12.	- Описывает анатомические сведений устройства систем человеческого тела, последствия воздействия на человека травмирующих, вредных и поражающих факторов. - Перечисляет меры оказания первой помощи пострадавшим, в том числе при транспортировке в полном объеме.	Тест, ситуационная задача
		У8 У9 У10 У11		Выбирает и использует средства для оказания первой помощи в полном объеме и в соответствии с поставленной задачей.	

ОК 01, ОК 02, ОК 04, ОК 07		З1-З8	Дифференцированный зачет	- Приводит существующую классификацию ЧС в полном объеме. - Приводит существующую классификацию потенциальных опасностей и их последствия в профессиональной деятельности и быту. - Описывает меры по снижению потенциальных опасностей и их последствия в профессиональной деятельности и быту. - Точно объясняет сущность военной службы и необходимость обороны государства в соответствии с национальными интересами государства и угрозами национальной безопасности с обоснованием. - Описывает этапы развития ГО с момента образования, задачи и основные мероприятий ГО в полном объеме; - Описывает существующую систему защиты населения от оружия массового поражения в полном объеме; - Описывает меры защиты от ОМП. - Устанавливает правильную последовательности при организации призыва граждан на военную службу, порядке прохождения военной службы, а также поступлении на военную службу в добровольном порядке в соответствии с требованиями Федерального закона «О воинской обязанности и военной службе» - Характеризует виды вооружения, военной техники и специального снаряжения, состоящих на вооружении (оснащении) воинских подразделений, в которых имеются военно-учетные специальности, родственные специальностям СПО в полном объеме. - Описывает анатомические сведений устройства систем человеческого тела, последствия воздействия на человека травмирующих, вредных и поражающих факторов. - Перечисляет меры оказания первой помощи пострадавшим, в том числе при транспортировке в полном объеме.	Тест
		У1-У11		- Планирует профилактические меры по защите работающих и населения от негативных воздействий ЧС в соответствии с требованиями Единой государственной системы предупреждения и ликвидации чрезвычайных ситуаций природного и техногенного характера; - Демонстрирует действия работающих и населения при эвакуации в соответствии с нормативами. - Выбирает и использует меры по снижению опасностей различного вида в соответствии с поставленной задачей и основными свойствами. - Демонстрирует полноту и своевременность	

				выполнения действий по использованию средств индивидуальной и коллективной защиты в соответствии с нормативами. - Определяет существующие военно-учетные специальности и соответствие их полученной специальности в полном объеме. - Выбирает и использует средства для оказания первой помощи в полном объеме и в соответствии с поставленной задачей.	

Лист актуализации рабочей программы

Дата внесения изменений	Основание проведения актуализации	Содержании изменений и дополнений, вносимых в программу	№ страниц с изменениями, дополнениями	ФИО преподавателя

РАБОЧАЯ ПРОГРАММА УЧЕБНОЙ ДИСЦИПЛИНЫ

СГ.04 Физическая культура

по специальности

23.01.17. Мастер по ремонту и обслуживанию автомобилей

Форма обучения - очная

г. Омск, 2026

Рабочая программа учебной дисциплины (далее УД) разработана на основе Федерального государственного образовательного стандарта СОО (далее ФГОС СОО), примерной основной образовательной программы по специальности СПО, основной профессиональной образовательной программы (далее ОПОП) по специальности 23.01.17. Мастер по ремонту и обслуживанию автомобилей

Организация-разработчик: бюджетное профессиональное образовательное учреждение Омской области «Омский автотранспортный колледж»

Разработчик: Шрейдер В.М., преподаватель

Рабочая программа утверждена на заседании ЦМК «Физическая культура. ОБЗР и БЖ».
Протокол № ____ от «____» _____2026 года
Председатель ЦМК «Физическая культура. ОБЗР и БЖ» _____ / Шрейдер В.М.
подпись

© Шрейдер В.М., 2026
© БПОУ ОО «Омский АТК», 2026

СОДЕРЖАНИЕ

1. ОБЩАЯ ХАРАКТЕРИСТИКА	4
1.1. Цель и место дисциплины в структуре основной образовательной программы	4
1.2. Планируемые результаты освоения дисциплины	4
1.3 Обоснование часов вариативной части ОПОП	5
2. СТРУКТУРА И СОДЕРЖАНИЕ УЧЕБНОЙ ДИСЦИПЛИНЫ	10
2.1. Трудоемкость освоения дисциплины	10
2.2. Содержание дисциплины	11
3. УСЛОВИЯ РЕАЛИЗАЦИИ ПРОГРАММЫ УЧЕБНОЙ ДИСЦИПЛИНЫ	19
3.1. Материально-техническое обеспечение	20
3.2. Учебно-методическое обеспечение	21
4. КОНТРОЛЬ И ОЦЕНКА РЕЗУЛЬТАТОВ ОСВОЕНИЯ УЧЕБНОЙ ДИСЦИПЛИНЫ	22

1. ОБЩАЯ ХАРАКТЕРИСТИКА

1.1 Цель и место учебной дисциплины в структуре основной образовательной программы

Цель дисциплины «Физическая культура»

Формирование разносторонней, физически развитой личности, способной активно использовать ценности физической культуры для укрепления и длительного сохранения собственного здоровья, оптимизации трудовой деятельности и организации активного отдыха.

Дисциплина «Физическая культура» является обязательной частью социально-гуманитарного цикла учебного плана ОПОП по специальности 23.01.17. Мастер по ремонту и обслуживанию автомобилей Связь с другими учебными дисциплинами: биология, физика, химия, математика и основы безопасности жизнедеятельности.

Дисциплина «Физическая культура» обеспечивает формирование общих компетенций по специальности 23.01.17. Мастер по ремонту и обслуживанию автомобилей. Особое значение дисциплина имеет формирование и развитие ОК4, ОК8.

1.2 Планируемые результаты освоения дисциплины

Результаты освоения дисциплины соотносятся с планируемыми результатами освоения образовательной программы, представленными в матрице компетенций выпускника

В результате освоения дисциплины обучающийся должен:

Код ОК	Уметь	Знать	Владеть навыками
ОК04 эффективно взаимодействовать и работать в коллективе и команде ОК 08 Использовать средства физической культуры для сохранения и укрепления здоровья в процессе профессиональной деятельности и поддержания необходимого уровня физической подготовленности	У1 использовать физкультурно-оздоровительную деятельность для укрепления здоровья, достижения жизненных и профессиональных целей; У2применять рациональные приемы двигательных функций в профессиональной деятельности; У3пользоваться средствами профилактики перенапряжения, характерными для данной специальности 09.02.11. Разработка и управление программным обеспечением	З1 роль физической культуры в общекультурном, профессиональном и социальном развитии человека; З2 основы здорового образа жизни; условия профессиональной деятельности и зоны риска физического здоровья для данной профессии; З3 правила и способы планирования системы индивидуальных занятий физическими упражнениями различной направленности	Н1 - владение современными технологиями укрепления и сохранения здоровья, поддержания работоспособности, профилактики заболеваний, связанных с учебной и производственной деятельностью; Н2 -владение основными способами самоконтроля индивидуальных показателей здоровья, умственной и физической работоспособности, динамики физического развития и физических качеств; Н3- владение физическими упражнениями разной функциональной направленности, использование их в режиме учебной и производственной деятельности с целью профилактики переутомления и сохранения высокой работоспособности;

			Н4-владение техническими приемами и двигательными действиями базовых видов спорта, активное применение их в физкультурно-оздоровительной и соревновательной деятельности, в сфере досуга, в профессионально-прикладной сфере;

1.2 Обоснование часов вариативной части ОПОП

№ п/п	Дополнительные знания, умения, навыки	№ наименование темы	Объём часов	Обоснование включения в рабочую программу
1	Знать диагностику и самодиагностику состояния организма. Владеть основными способами самоконтроля индивидуальных показателей здоровья, умственной и физической работоспособности, динамики физического развития и физических качеств; Владеть физическими упражнениями разной функциональной направленности, использование их в режиме учебной и производственной деятельности с целью профилактики переутомления и сохранения высокой работоспособности. Уметь сохранять положительную динамику в развитии основных физических качеств (силы,	Раздел № 4 Общая физическая подготовка	4	Укрепление здоровья, всесторонне физическое развитие, создание фундамента для перехода к специальной физической подготовке или профессиональной деятельности, повышения качества повседневной жизни.

	быстроты, выносливости, гибкости и ловкости) Уметь составлять различные комплексы упражнений на все группы.			

2. СТРУКТУРА И СОДЕРЖАНИЕ ДИСЦИПЛИНЫ

2.1 Трудоемкость освоения дисциплины

Наименование составных частей дисциплины	**Объем, в час.**	**В т.ч. в форме практ. подготовки**
Учебные занятия, в том числе:	**34**	**34**
теоретическое обучение	0	0
Практическая подготовка *(практикум, практическая работа, лабораторная работа и т.д. при наличии)*	34	34
самостоятельная работа студентов *(при наличии)*		
Консультации *(при наличии)*	0	0
Промежуточная аттестация (Дифференцированный зачет)	**2**	**2**
Всего	**36**	**36**

2.2 Тематический план и содержание учебной дисциплины

2.2.1. Второй год обучения

Наименование Разделов и тем	Содержание учебного материала, практических и лабораторных занятий	Объем, ак.ч./ в том числе в форма практической подготовки, ак.ч								Коды компетенций, формированию которых способствует элемент программы
		Нозологические группы А,Б,В								
		Итого	Теоретическое обучение			Итого	Практическая подготовка			
			А	Б	В		А	Б	В	
Раздел № 2 Практические основы формирования физической культуры личности. Легкая атлетика						**10**				
Тема 2.1 Физическая культура в общекультурной и профессиональной подготовке студентов. Выявление уровня физической подготовленности студента	**Содержание**									ОК4 ОК8 У1,У2,У3 З1,З2,З3 Н1,Н2,Н3,Н4
	В том числе практических занятий									
	Практическое занятия №1. Физическая культура и личность профессионала, взаимосвязь с получаемой профессией. Значение двигательной активности для организма. Особенности организации занятий со студентами в процессе освоения содержания учебной дисциплины «Физическая культура» Предупреждение травматизма оказание первой помощи при травмах и ушибах. Входной контроль (Прыжок в длину с места, челночный бег 3*10 м, подтягивание (юноши), пресс (девушки)).					**2**				

	Теоретический и методико-практический раздел для лиц с ограниченными возможностями здоровья 1. Работа с протоколами по легкие атлетики. Внесение результатов.		+	+	+		+	+		
Тема 2.2 Совершенствование техники бега на короткие дистанции, технике спортивной ходьбы	**Содержание**									
	В том числе практических занятий					**2**				
	Практическое занятия №2 Краткие сведения о развитии легкой атлетики. Техника безопасности на занятиях по легкой атлетике. Биомеханические основы техники бега; техники низкого старта и стартового ускорения; бег по дистанции; финиширование, специальные упражнения.		+	+	+		+	+		ОК4 ОК8 У1,У2,У3 З1,З2,З3 Н1,Н2,Н3,Н4
	Теоретический и методико-практический раздел для лиц с ограниченными возможностями здоровья 1.Подготовить сообщение «Техника бега высокого и низкого старта, стартового разгона, финиширования»									
Тема 2.3 Совершенствование техники длительного бега	**Содержание**									
	В том числе практических занятий					**2**				
	Практические занятия №3 Совершенствование техники бега на средние и длинные дистанции.									ОК4 ОК8 У1,У2,У3 З1,З2,З3

Примечание: Обучающиеся с ОВЗ и (или) инвалидностью по нозологическим группа (А-слабослыщащие, поздноглохшие; Б-слабовидящие; В- с поражениями опорно-двигательного аппарата(ПОДА).

	Контрольный норматив в беге на 60м, 100м. ***Теоретический и методико-практический раздел для лиц с ограниченными возможностями здоровья*** 1. Работа с протоколами по легкие атлетики. Внесение результатов. 2.Оздоровительная ходьба		+	+	+					Н1,Н2,Н3,Н4
Тема 2.4 Совершенствование техники прыжка в длину с места.	**Содержание**									
	В том числе практических занятий					**2**				
	Практические занятия №4 Специальные упражнения прыгуна, прыжок в длину с места, ОФП. Выполнение контрольного норматива в беге на 500м (д), 1000 м (ю). ***Теоретический и методико-практический раздел для лиц с ограниченными возможностями здоровья*** 1. Выполнение (показ) правильной техники прыжка в длину с места. Конспект. 2. Выполнение подводящих упражнений		+	+	+		+	+		ОК4 ОК8 У1,У2,У3 З1,З2,З3 Н1,Н2,Н3,Н4
Тема 2.5 Эстафетный бег 4х100.	**Содержание**									
	В том числе практических занятий					**2**				

Примечание: Обучающиеся с ОВЗ и (или) инвалидностью по нозологическим группа (А-слабослыщащие, поздноглохшие; Б-слабовидящие; В- с поражениями опорно-двигательного аппарата(ПОДА).

Челночный бег	**Практические занятия №5** Эстафетный бег 4х100, челночный бег. Выполнение контрольного норматива в прыжках в длину с места.									ОК4 ОК8 У1,У2,У3 З1,З2,З3 Н1,Н2,Н3,Н4
	Теоретический и методико-практический раздел для лиц с ограниченными возможностями здоровья 1. Работа с протоколами по легкие атлетики. Внесение результатов. 2. Подготовить реферат «Эстафетный бег»		+	+	+					
Раздел 3. Волейбол						**8**				
Тема 3.1 Стойки игрока и перемещения. Общая физическая подготовка (ОФП)	**Содержание**									
	В том числе практических занятий					**2**				
	Практические занятия №6 Краткие сведения о развитии волейбола. Правила игры. Жесты судей. Техника безопасности на занятиях волейболом. Стойка волейболиста, перемещения, повороты. Учебная игра. Выполнение тестов по ОФП ***Теоретический и методико-практический раздел для лиц с ограниченными возможностями здоровья*** 1. Презентация. Правила игры в волейбол и жесты судей.		+	+	+					ОК4 ОК8 У1,У2,У3 З1,З2,З3 Н1,Н2,Н3,Н4

Примечание: Обучающиеся с ОВЗ и (или) инвалидностью по нозологическим группа (А-слабослыщащие, поздноглохшие; Б-слабовидящие; В- с поражениями опорно-двигательного аппарата(ПОДА).

	2. Реферат. Техника безопасности при травмах в игровой ситуации при игре в волейбол.									
Тема 3.2 Совершенствование техники приема и передачи мяча снизу и сверху двумя руками через сетку	**Содержание**					**2**				ОК4 ОК8 У1,У2,У3 З1,З2,З3 Н1,Н2,Н3,Н4
	В том числе практических занятий									
	Практические занятия №7 Совершенствование техники приема и передачи мяча снизу и сверху двумя руками в парах через сетку. Учебная игра. Выполнение комплекса упражнений по ОФП									
	Теоретический и методико-практический раздел для лиц с ограниченными возможностями здоровья 1. Работа с протоколами по волейболу Внесение результатов.		+	+	+		+	+		
Тема 3.3 Нижняя прямая и боковая подача. ОФП	**Содержание**									
	В том числе практических занятий					**2**				
	Практические занятия №8 Прием контрольного норматива в приеме и передачи мяча сверху в парах (количество раз) через сетку. Нижняя прямая подача на оценку. Учебная игра.									ОК4 ОК8 У1,У2,У3 З1,З2,З3 Н1,Н2,Н3,Н4
	Выполнение упражнений на укрепление мышц кистей, плечевого пояса, брюшного пресса, мышц ног							+		

Примечание: Обучающиеся с ОВЗ и (или) инвалидностью по нозологическим группа (А-слабослыщащие, поздноглохшие; Б-слабовидящие; В- с поражениями опорно-двигательного аппарата(ПОДА).

	Теоретический и методико-практический раздел для лиц с ограниченными возможностями здоровья 1. Презентация. Нижняя прямая подача		+	+	+		+			
Тема 3.4 Основы методики судейства в учебной игре волейбол. Зачет	**Содержание**									
	В том числе практических занятий					**2**				
	Практические занятия № 9 Отработка навыков судейства в волейболе. Учебная игра. Контрольная точка №1 Оценка уровня физических способностей студентов (Прыжок в длину с места, челночный бег 3*10 м, подтягивание (юноши), пресс (девушки)). Учебная игра ***Теоретический и методико-практический раздел для лиц с ограниченными возможностями здоровья.*** 1. Работа с протоколом и помощь в судействе.		+	+	+		+	+		ОК4 ОК8 У1,У2,У3 З1,З2,З3 Н1,Н2,Н3,Н4
Итого за 3 семестр						**18**				
Раздел № 4 Основы физической культуры и формирование ЗОЖ . Общая физическая подготовка						**8**				
Тема 4.1 Основы методики самостоятельных занятий физическими упражнениями,	**Содержание**									
	В том числе практических занятий					**2**				
	Практические занятия № 10									
	Эффекты физических упражнений. Нагрузка и отдых в процессе выполнения									ОК4 ОК8

Примечание: Обучающиеся с ОВЗ и (или) инвалидностью по нозологическим группа (А-слабослыщащие, позднооглохшие; Б-слабовидящие; В- с поражениями опорно-двигательного аппарата(ПОДА).

самоконтроль занимающихся физическими упражнениями и спортом	упражнений. Влияние занятий физическими упражнениями на функциональные возможности человека, умственную и физическую работоспособность, адаптационные возможности человека. Формирование вале логической компетенции в оценке уровня своего здоровья и формирования ЗОЖ. Мотивация и целенаправленность самостоятельных занятий, их формы и содержание. Самоконтроль, его методы, показатели и критерии оценки. Разработка дневника самоконтроля Условия профессиональной деятельности и зоны риска физического здоровья по специальности. Техника безопасности со своим весом и отягощениями.									У1,У2,У3 З1,З2,З3 Н1,Н2,Н3,Н4
	Теоретический и методико-практический раздел для лиц с ограниченными возможностями здоровья 1. Самоконтроль и его основные методы, показатели состояния организма, критерии оценки состояния организма. Презентация		+	+	+		+	+		
Тема 4.2 Силовой комплекс с гантелями	**Содержание**									
	В том числе практических занятий					**2**				
	Практические занятия №11									ОК4

Примечание: Обучающиеся с ОВЗ и (или) инвалидностью по нозологическим группа (А-слабослыщащие, поздноглохшие; Б-слабовидящие; В- с поражениями опорно-двигательного аппарата(ПОДА).

	Техника безопасности на занятиях в тренажерном зале с отягощениями. Силовой комплекс с гантелями на все группы мышц. Функциональные пробы в исследовании сердечно-сосудистой системы (Пульс, артериальное давление, проба Мартинэ-Кушелевского). ***Теоретический и методико-практический раздел для лиц с ограниченными возможностями здоровья*** 1.Составить силовой комплекс с гантелями с учетом нозологии. 2. Подготовить и провести функциональные пробы в исследовании сердечно-сосудистой системы (Пульс, артериальное давление, проба Мартинэ-Кушелевского).		+	+	+	+	+	+		ОК8 У1,У2,У3 З1,З2,З3 Н1,Н2,Н3,Н4
Тема 4.3 Силовой комплекс на тренажерах	**Содержание**									
	В том числе практических занятий					**2**				
	Практические занятия №12						+			
	Силовой комплекс на тренажерах на все группы мышц. Исследование физической работоспособности (тест Руфье-Диксона, Гарвардский степ-тест). ***Теоретический и методико-практический раздел для лиц с ограниченными возможностями здоровья***									ОК4 ОК8 У1,У2,У3 З1,З2,З3 Н1,Н2,Н3,Н4

Примечание: Обучающиеся с ОВЗ и (или) инвалидностью по нозологическим группа (А-слабослыщащие, поздноглохшие; Б-слабовидящие; В- с поражениями опорно-двигательного аппарата(ПОДА).

	1. Реферат Исследование физической работоспособности (тест Руфье-Диксона, Гарвардский степ-тест).									
Тема 4.4 Атлетическая гимнастика	**Содержание**									
	В том числе практических занятий					**2**				
	Практические занятия №13 Атлетическая гимнастика (выполнение силовых упражнений с гантелями, гирей, со штангой, на тренажерах.) с учетом избранной профессии. ***Теоретический и методико-практический раздел для лиц с ограниченными возможностями здоровья*** 1. Составить комплексы упражнений для развития гибкости и упражнения на расслабления с учетом нозологической группы		+	+	+	+	+			ОК4 ОК8 У1,У2,У3 З1,З2,З3 Н1,Н2,Н3,Н4
Раздел № 6 Баскетбол						**10**				
Тема 6.1 Стойка игрока, перемещения, остановки, повороты. ОФП	**Содержание**									
	В том числе практических занятий					**2**				
	Практические занятия № 14 Краткие сведения о развитии баскетбола. Правила игры. Жесты судьи. Техника безопасности при занятиях баскетболом. Стойка игрока, перемещения, остановки. Повторение ловли и передачи мяча одной и двумя руками от груди, одной от плеча, на месте и в движении. Учебная игра.									ОК4 ОК8 У1,У2,У3 З1,З2,З3 Н1,Н2,Н3,Н4

Примечание: Обучающиеся с ОВЗ и (или) инвалидностью по нозологическим группа (А-слабослыщащие, поздноглохшие; Б-слабовидящие; В- с поражениями опорно-двигательного аппарата(ПОДА).

	Теоретический и методико-практический раздел для лиц с ограниченными возможностями здоровья 1. Краткие сведения о развитии баскетбола. Правила игры. Жесты судьи. Техника безопасности при занятиях баскетболом. Презентация		+	+	+					
Тема 6.2 Ловля и передача мяча одной и двумя руками. ОФП	**Содержание**									
	В том числе практических занятий					2				
	Практические занятия № 15 Повторение ловли и передачи мяча одной и двумя руками от груди, одной от плеча, на месте и в движении. Учебная игра. ***Теоретический и методико-практический раздел для лиц с ограниченными возможностями здоровья*** 1.Судейство в баскетболе. Ведение протокола игры		+	+	+					ОК4 ОК8 У1,У2,У3 З1,З2,З3 Н1,Н2,Н3,Н4
Тема 6.3 Ведение мяча и броски мяча с места, в движении. ОФП	**Содержание**									
	В том числе практических занятий					2				
	Практические занятия № 16 Повторение ведения мяча правой, левой рукой на месте и в движении. Повторение ловли и передачи мяча различными способами. Ведение мяча по кольцу с боку на оценку. Учебная игра.									ОК4 ОК8 У1,У2,У3 З1,З2,З3 Н1,Н2,Н3,Н4

Примечание: Обучающиеся с ОВЗ и (или) инвалидностью по нозологическим группа (А-слабослыщащие, поздноглохшие; Б-слабовидящие; В- с поражениями опорно-двигательного аппарата(ПОДА).

	Теоретический и методико-практический раздел для лиц с ограниченными возможностями здоровья 1. Ведения мяча правой, левой рукой на месте и в движении. Презентация. 2.Судейство в баскетболе. Ведение протокола игры		+	+	+					
Тема 6.4 Штрафной бросок Учебная игра в баскетбол по упрощенным правилам	**Содержание**									
	В том числе практических занятий					**2**				
	Практические занятия № 17 Совершенствование техники штрафного броска, броска мяча в кольцо с боку от щита. Отработка ведения мяча. Повторение передачи мяча одной и двумя руками в движении. Штрафной бросок на оценку. Учебная игра ***Теоретический и методико-практический раздел для лиц с ограниченными возможностями здоровья*** 1. Штрафной бросок. Презентация. 2.Судейство в баскетболе. Ведение протокола игры		+	+	+					ОК4 ОК8 У1,У2,У3 З1,З2,З3 Н1,Н2,Н3,Н4
Тема 6.5 **Дифференцированный зачет**	**Содержание**									
	В том числе практических занятий					**2**				
	Практические занятия № 18 Практический зачет. Прыжок в длину с места, челночный бег, подтягивание, гибкость. Теоретический зачет. Задания в тестовой форме.									ОК4 ОК8 У1,У2,У3 З1,З2,З3

Примечание: Обучающиеся с ОВЗ и (или) инвалидностью по нозологическим группа (А-слабослыщащие, поздноглохшие; Б-слабовидящие; В- с поражениями опорно-двигательного аппарата(ПОДА).

	Теоретический *и методико-практический раздел для лиц с ограниченными возможностями здоровья* Теоретический зачет. Задания в тестовой форме		+	+	+					Н1,Н2,Н3,Н4
Итого за 4 семестр		**0**				**18**				
Всего за год		**0**				**36**				

Примечание: Обучающиеся с ОВЗ и (или) инвалидностью по нозологическим группа (А-слабослыщащие, поздноглохшие; Б-слабовидящие; В- с поражениями опорно-двигательного аппарата(ПОДА).

3. УСЛОВИЯ РЕАЛИЗАЦИИ ПРОГРАММЫ ДИСЦИПЛИНЫ

3.1 Материально-техническое обеспечение

3.1. Для реализации программы учебной дисциплины предусмотрены следующие специальные помещения: зал игровых видов спорта (волейбол, баскетбол), тренажерный зал, парковая зона с искусственными и естественными беговыми дорожками.

Кабинет оснащен необходимым для реализации программы учебной дисциплины оборудованием: баскетбольные щиты 6 шт., волейбольная сетка 1шт., встроенная перекладина, шведская (гимнастическая) лестница 6шт., канат.

Технические средства обучения: ПК (ОС Windows XP, Microsoft Office 2007) .

3.2 Учебно-методическое обеспечение

Реализация программы учебной дисциплины осуществляется на основе печатных (электронных) и информационных ресурсов, рекомендуемых для использования в образовательном процессе.

3.2.1 Основные печатные и электронные издания

1. Лях В.И. Физическая культура. Базовый уровень: Учебник / В.И. Лях — Москва: Просвещение, 2025. — 288 с. — ISBN 978-5-09-124949-1. — URL: https://book.ru/book/957959 (дата обращения: 16.03.2026)
2. Лях В.И. Физическая культура. Базовый уровень: учебник для СПО / В.И. Лях. - М.: Просвещение, 2024.

3.2.2 Дополнительные источники

1. Виленский М. Я. Физическая культура: учебник / М. Я. Виленский, А. Г. Горшков. — Москва: КноРус, 2026. — 214 с. — ISBN 978-5-406-15281-2. — URL: https://book.ru/book/959228 (дата обращения: 16.03.2026)
2. Киреева, Е. А., Физическая культура. Практикум: учебное пособие / Е. А. Киреева. — М.: Русайнс, 2024. — 104 с. — URL: https://book.ru/book/951025 (дата обращения: 08.04.2024)
3. Кузнецов В. С. Физическая культура: учебник / В. С. Кузнецов, Г. А. Колодницкий. — Москва: КноРус, 2024. — 256 с. — ISBN 978-5-406-12453-6. — URL: https://book.ru/book/951558 (дата обращения: 16.03.2026)
4. Лисицкая Т. С. Физическая культура и фитнес: учебник / Т. С. Лисицкая. — Москва: КноРус, 2025. — 243 с. — ISBN 978-5-406-13766-6. — URL: https://book.ru/book/955653 (дата обращения: 16.03.2026)
5. Лях В.И. Физическая культура. Базовый уровень: учебник для СПО / В.И. Лях. - М.: Просвещение, 2024.
6. Лях В.И. Физическая культура. 10-11 класс. Учебник. Базовый уровень: Учебник / В.И. Лях — Москва: Просвещение, 2024. — 272 с. — ISBN 978-5-09-116790-0. — URL:
7. Погадаев Г.И. Физическая культура. Футбол для всех. 10-11 классы : Учебник / Г.И. Погадаев — Москва: Просвещение, 2024. — 112 с. — ISBN 978-5-09-124961-3. — URL:

8. Тиханова Е. И., Физическая культура. Практикум: учебно-методическое пособие / Е. И. Тиханова. — М.: Русайнс, 2024. — 96 с.— URL: https://book.ru/book/953983 (дата обращения:

9. Федонов Р. А., Физическая культура: учебник / Р. А. Федонов. — М.: Русайнс, 2024. — 256 с. — ISBN 978-5-466-06892-4. — URL: https://book.ru/book/953982 (дата обращения: 08.04.2024)

3.3 Организация образовательного процесса

3.3.1 Допуск к учебным занятиям по физической культуре

Главными особенностями учебных занятий является:

- Определение медицинских групп для занятий несовершеннолетними физической культурой с учетом состояния здоровья установленный приказом Министерства здравоохранения Российской Федерации от 14 апреля 2025 г№ 211н «Об утверждении порядка прохождения несовершеннолетними профилактических медицинских осмотров, учетной формы n 030-по/у «Карта профилактического медицинского осмотра несовершеннолетнего», порядка ее ведения, а также формы отраслевого статистического наблюдения n 030-по/о «Сведения о профилактических медицинских осмотрах несовершеннолетних», порядка ее заполнения.
- На основании данных медицинского осмотра определяется медицинская группу для занятий физической культурой и оформляет медицинское заключение о допуске к выполнению нормативов ВФСК ГТО.
- К выполнению нормативов ВФСК ГТО допускаются лица, относящиеся к основной медицинской группе для занятий физической культурой. Лица, относящиеся к подготовительной медицинской группе для занятий физической культурой к выполнению нормативов ВФСК ГТО допускаются после дополнительного медицинского осмотра. Лица, относящиеся к специальной медицинской группе "А" и "Б" для занятий физической культурой к выполнению нормативов ВФСК ГТО не допускаются.
- Обучающиеся, не имеющие допуска к занятиям физической культурой, СМГ, полностью освобожденные выполняют теоретический и методико-практический раздел для лиц с ограниченными возможностями здоровья согласно разделам программы.

3.3.2 Организация учебных занятий для инвалидов и лиц с ОВЗ

Обучающиеся с ОВЗ и (или) инвалидностью (А-слабослышащие, позднооглохшие; Б-слабовидящие; В- с поражениями опорно-двигательного аппарата (ПОДА)) выполняют практические занятия с учетом особенностей психофизического развития, индивидуальных возможностей и состояния здоровья.

В зависимости от нозологии обучающегося и степени ограниченности возможностей в соответствии с рекомендациями службы медико-социальной экспертизы или психолого-медико-педагогической комиссии, занятия для студентов с ОВЗ могут быть организованы в следующих видах деятельности:

- реферат;
- сообщение на тему;
- судейство по видам спорта (волейбол, баскетбол, легкая атлетика);
- составление и выполнение комплекса оздоровительных гимнастик (утренней гигиенической, дыхательной, глазодвигательной, мануальной, пальчиковой, коррегирующей, ритмической);
- занятия по настольным, интеллектуальным видам спорта;
- наблюдение занятия по физической культуре (с ведением протокола наблюдения).

- К выполнению нормативов ВФСК ГТО допускаются лица, относящиеся к основной медицинской группе для занятий физической культурой. Лица, относящиеся к подготовительной медицинской группе для занятий физической культурой к выполнению нормативов ВФСК ГТО

(дата обращения: 16.03.2026)

допускаются после дополнительного медицинского осмотра. Лица, относящиеся к специальной медицинской группе "А" и "Б" для занятий физической культурой к выполнению нормативов ВФСК ГТО не допускаются.

— Обучающиеся не имеющие допуска к занятиям физической культурой, СМГ, полностью освобожденные выполняют теоретический и методико-практический раздел для лиц с ограниченными возможностями здоровья согласно разделам программы.

4. КОНТРОЛЬ И ОЦЕНКА РЕЗУЛЬТАТОВ ОСВОЕНИЯ ДИСЦИПЛИНЫ

Контроль и оценка результатов освоения учебной дисциплины осуществляется преподавателем в процессе проведения теоретических и практических занятий, а также выполнению обучающимися индивидуальных заданий.

Текущий контроль.

Текущий контроль индивидуальных образовательных достижений обучающимися проводится преподавателем в рамках практических занятий.

Текущий контроль предполагает оценку следующих показателей:

- результат выполнения контрольного норматива, выражающийся в количественных показателях;
- техника выполнения физических упражнений.

Критерием оценки результатов освоения текущих разделов учебного материала выступают контрольные нормативы проведение которых описывается в КОС в приложения №1-3.

Промежуточная аттестация.

Формой промежуточной аттестации за третий семестр является контрольная точка (№ 1,) которая позволяет оценить динамику уровня физических способностей студентов. Для получения итоговой оценки обучающимся необходимо получить положительные оценки (не ниже удовлетворительно) по каждому разделу программы, освоенному в данном учебном семестре.

Обучение по программе учебной дисциплины завершается промежуточной аттестацией в форме дифференцированного зачета.

Дифференцированный зачет (контрольная точка №2) предполагает проведение тестирования по теоретическому курсу программы и выполнение обязательных контрольных нормативов для выявления уровня физической подготовленности обучающихся.

Для текущего контроля и промежуточной аттестации создаются фонды контрольно-оценочных средств (КОС), которые включают в себя педагогические контрольно-измерительные материалы, процедуру проведения контроля, предназначенные для определения соответствия (или несоответствия) индивидуальных образовательных достижений основным показателям оценки результатов подготовки.

Результаты обучения			Номер контрольной точки, номера тем в	Критерии оценки	Формы, методы контроля и оценки
Код ОК ЛР	Код ПК	Знания, умения			
ОК 4 ОК8		З1 З2 З3 З4 З5 З6	Второй год обучения КТ№1, Раздел 2 Тема 2.1-Тема 2.5 Раздел 3 Тема 3.1 Тема 3.4	-Знает и аргументированно обосновывает о том, какую роль физическая культура занимает в общекультурном, профессиональном и социальном развитии человека -Перечисляет основные параметры и факторы здорового образа жизни в соответствии с эталоном -Перечисляет критерии здоровья чело-века -Перечисляет физические упражнения, направленные на развитие и со-вершенствование профессионально важных физических качеств и двигательных навыков -Сопоставляет основы здорового образа жизни с личным физическим развитием и физической подготовкой; -Характеризует физическую культуру как форму самовыражения своей личности;	Фронтальная беседа, устный опрос
		У1 У2 У3 У4 У5 У6		-Демонстрирует умение самостоятельно выполнять упражнения, способствующих развитию основных групп мышц, участвующих в профессиональной деятельности -Умеет самостоятельно выполнять разнообразные упражнения, способствующих профилактике и снятию напряжения, характерного для осваиваемой профессиональной деятельности	Практическое задание (контрольные нормативы)

Лист актуализации рабочей программы

Дата актуализации программы	Основание проведения актуализации	Содержании изменений и дополнений, вносимых в программу	№ страниц с изменениями, дополнениями	ФИО преподавателя

РАБОЧАЯ ПРОГРАММА ДИСЦИПЛИНЫ

СГ 05 Основы бережливого производства

по профессии

23.01.17 Мастер по ремонту и обслуживанию автомобилей

Форма обучения: очное

г. Омск, 2026

Рабочая программа учебной дисциплины (далее УД) разработана на основе Федерального государственного образовательного стандарта СПО (далее ФГОС СПО), примерной основной образовательной программы по специальности «Операционная деятельность в логистике» СПО, основной профессиональной образовательной программы (далее ОПОП) по профессии **23.01.17 Мастер по ремонту и обслуживанию автомобилей**

Организация-разработчик: бюджетное профессиональное образовательное учреждение Омской области «Омский автотранспортный колледж»

Разработчик: Шовникова Ольга Александровна **,** преподаватель
ФИО

Рабочая программа утверждена на заседании ЦМК ЦМК «Операционная деятельность в логистике. Экономика и бухгалтерский учет. Экономические дисциплины».
Протокол № 10 от « 30 » июня 2026 года

Председатель ЦМК «Операционная деятельность в логистике. Экономика и бухгалтерский учет. Экономические дисциплины» _____ / Кустова С. А.
подпись

© ФИО., 2026

© БПОУ ОО «Омский АТК», 2026

СОДЕРЖАНИЕ

1. ОБЩАЯ ХАРАКТЕРИСТИКА	4
1.1. Цель и место дисциплины в структуре основной образовательной программы	4
1.2. Планируемые результаты освоения дисциплины	4
1.3. Обоснование часов вариативной части ОПОП	14
2. СТРУКТУРА И СОДЕРЖАНИЕ ДИСЦИПЛИНЫ	16
2.1 Трудоемкость освоения дисциплины	16
2.2. Содержание дисциплины	17
2.3. Курсовой проект (работа)	
3. УСЛОВИЯ РЕАЛИЗАЦИИ ПРОГРАММЫ ДИСЦИПЛИНЫ	21
3.1. Материально-техническое обеспечение	21
3.2. Учебно-методическое обеспечение	23
4. КОНТРОЛЬ И ОЦЕНКА РЕЗУЛЬТАТОВ ОСВОЕНИЯ ДИСЦИПЛИНЫ	23

1. ОБЩАЯ ХАРАКТЕРИСТИКА РАБОЧЕЙ ПРОГРАММЫ УЧЕБНОЙ ДИСЦИПЛИНЫ

1.1. Цель и место дисциплины в структуре основной образовательной программы

Цель дисциплины «*Основы бережливого производства*» формирование у обучающихся знаний и практических навыков применения инструм ентов бережливого производства для оптимизации логистических процессов и повы шения эффективности операционной деятельности.

Дисциплина «*Основы бережливого производства*» является обязательной частью профессионального цикла ОПОП по профессии **23.01.17 Мастер по ремонту и обслуживанию автомобилей**

Связь с другими учебными дисциплинами и профессиональными модулями (ПМ):

ПМ.01 Выполнение регламентных работ по поддержанию автотранспортных средств в исправном состоянии

ПМ.02 Ремонт механических систем и установка дополнительного оборудования на автотранспортные средства

ПМ.04 Выполнение регламентных работ по поддержанию автотранспортных средств в исправном состоянии

Особое значение дисциплина имеет при формировании и развитии ОК 4; ОК 7, ПК1.1, ПК1.2, ПК2.1, ПК2.2, ПК2.3

1.2. Планируемые результаты освоения дисциплины

Результаты освоения дисциплины соотносятся с планируемыми результатами освоения образовательной программы, представленными в матрице компетенций выпускника

В результате освоения дисциплины обучающийся должен:

Код ОК, ПК	**Уметь**	**Знать**
ОК 04 ОК 07 ПК1.2 ПК2.1 ПК2.2 ПК2.3	Уметь: - У1 осуществлять профессиональную деятельность с соблюдением принципов бережливого производства; - У2 моделировать производственный процесс и строить карту потока создания ценности;	Знать: - З1 принципы и концепцию бережливого производства; - З2 основы картирования потока создания ценности (создание карт целевого, идеального и текущего состояния потока создания ценности);

	- У3 применять методы диагностики потерь и устранять потери в процессах; - У4 применять ключевые инструменты анализа и решения проблем, оценивать затраты на несоответствие; - У5 организовывать работу коллектива и команды в рамках реализации проектов по улучшениям; - У6 применять инструменты бережливого производства в соответствии со спецификой бизнес-процессов организации/производства	- З3 методы выявления, анализа и решения проблем производства; - З4 инструменты бережливого производства; - З5 принципы организации взаимодействия в цепочке процесса; - З6 виды потерь и методы их устранения; - З7 современные технологии повышения производительности труда; - З8 технологии внедрения улучшений производственного процесса; - З9 систему подачи предложений по улучшению в области повышения эффективности труда

1.3. Обоснование часов вариативной части ОПОП

№№ п/п	**Дополнительные знания, умения, навыки (если указаны ПК)**	**№, наименование темы**	**Объем часов**	**Обоснование включения в рабочую программу**
1	Расширение подготовки, определяемой содержанием обязательной части, углубление подготовки обучающихся		4	Расширение подготовки, определяемой содержанием обязательной части, углубление подготовки обучающихся при формировании ОК 04 ОК 07 ПК1.2 ПК2.1 ПК2.2 ПК2.3

2. СТРУКТУРА И СОДЕРЖАНИЕ УЧЕБНОЙ ДИСЦИПЛИНЫ

2.1 Трудоемкость освоения дисциплины

Наименование составных частей дисциплины	**Объем в часах**	**В т.ч. в форме практ. подготовки**
Учебные занятия, Из них:		
теоретическое обучение	28	
практическая подготовка (*практикум, практическая работа, лабораторная работа, практика и т.д. при наличии)*	6	6
самостоятельная работа студентов *(при наличии)*	-	-
консультации *(при наличии)*	-	-
Промежуточная аттестация	2	
Всего	**36**	**6**

2.2 Содержание дисциплины

Наименование разделов и тем	Содержание учебного материала, практических и лабораторных занятий, *курсовая работа (проект)*	Объем, ак. ч. / в том числе в форме практической подготовки, ак. ч.		Коды компетенций, формированию которых способствует элемент программы
		теоретическое обучение	практическая подготовка	
Раздел 1. Теоретические аспекты основ бережливого производства				
Тема 1.1 Понятие и принципы бережливого производства.	**Содержание**	**4**		ОК 04 ОК 07 ПК1.2 ПК2.1 ПК2.2 ПК2.3
	Понятие «бережливое производство». Ключевые понятия бережливого производства. Представители школы научного управления и их вклад в бережливое производство. Отечественный опыт внедрения принципов бережливого производства. *Кейс: Внедрение бережливого производства на предприятие.*	4		
Тема 1.2 Инструменты бережливого производства.	**Содержание**	**6**	**4**	ОК 04 ОК 07 ПК1.2 ПК2.1 ПК2.2 ПК2.3
	Основные характеристики бережливого производственного потока. Хронометраж. 5S как основа для кайдзен, система рационализации рабочего места и способ повышения эффективности. Кайдзен – подход к постоянным улучшениям. Принципы кайдзен. Шесть сигм (6 σ).Методология Agile**:** принципы, инструменты, значение. Структурный анализ (дерево решений). Диаграмма Исикава. Диаграмма Парето. Пять «Почему? *Кейс: Внедрённые инструменты бережливого*	6		

	производства и их применение			
	В том числе практических и лабораторных занятий			
	Практическая работа№1. «Система Канбан. Канбан как метод визуального управления. Этапы внедрения системы «Канбан».		2	
	Практическая работа№2. Фабрика процессов как эффективный способ обучения оптимизации производственного процесса (деловая имитационная игра).		2	
Раздел 2. Прикладные аспекты основ бережливого производства				
Тема 2.1 Методы диагностики скрытых потерь.	**Содержание**	**6**	**2**	ОК 04 ОК 07 ПК1.2 ПК2.1 ПК2.2 ПК2.3
	Виды потерь и методы их устранения. Потери: перепроизводство, лишние движения, ненужная транспортировка, излишние запасы, избыточная обработка, ожидание, переделка/ брак. Система 3М: Муда, Мури, Мура. Картирование потока создания ценности. VSM (ValueStreamMapping); построение производственного потока на рабочем участке. Понятие и этапы бережливого проекта. *Кейс: Методы диагностики скрытых потерь на предприятии*	6		
	В том числе практических и лабораторных занятий			
	Практическая работа № 3. Разработка паспорта учебного проекта на выбранную тематику. Картирование потока создания ценностей в соответствии с предложенным алгоритмом.		2	
Тема 2.2 Ресурсосбережение и управление персоналом.	**Содержание**	**2**		ОК 04 ОК 07 ПК1.2 ПК2.1 ПК2.2
	Особенности взаимоотношений в коллективе на бережливом предприятии. Системное пролонгированное обучение персонала как способ	2		

	изменения корпоративной культуры. Современные методы повышения эффективности организации производства. *Кейс: Ресурсосбережение и управление персоналом на предприятии.*			ПК2.3
Тема 2.3 **Ресурсосбережение на предприятии.**	**Содержание**	**10**		ОК 04 ОК 07 ПК1.2 ПК2.1 ПК2.2 ПК2.3
	Современные технологии повышения эффективности управлении ресурсами предприятия: «20 ключей», ERP система. Законы и стандарты ресурсосбережения на предприятии. Проблема внедрения бережливого производства на промышленном предприятии. *Кейс: Внедрённые ERP-система (на базе 1С:ERP) технологии и решения*	10		
	В том числе практических и лабораторных занятий			
Промежуточная аттестация		**2**		
	Всего	**30**	**6**	
		36		

3. УСЛОВИЯ РЕАЛИЗАЦИИ ПРОГРАММЫ ДИСЦИПЛИНЫ

3.1. Материально-техническое обеспечение

Для реализации программы учебной дисциплины предусмотрены следующие специальные кабинеты «Статистика. Финансы, денежное обращение и кредит. Бухгалтерский учет, налогообложение и аудит. Анализ финансово-хозяйственной деятельности», «Экономика организации. Экономика» оснащенные оборудованием: доска учебная, рабочее место преподавателя, столы, стулья (по числу обучающихся), техническими средствами компьютер с доступом к интернет-ресурсам, средства визуализации, наглядные пособия.

Лаборатории «Междисциплинарные курсы. Лаборатория технических средств обучения. Лаборатория компьютеризации профессиональной деятельности. Учебный центр логистики. Лаборатория учебной бухгалтерии», «Экспедирование грузов. Учебный кабинет организации перевозочного процесса. Организация транспортно-логистической деятельности» оснащенные автоматизированными рабочими местами с доступом к интернет-ресурсам по количеству обучающихся, рабочим местом преподавателя, оснащенным мультимедийным оборудованием, доской, программным обеспечением: операционной системой, пакетами лицензионных программ для осуществления логистической деятельности, комплектом учебно-методической документации.

3.2. Учебно-методическое обеспечение

Реализация программы учебной дисциплины осуществляется на основе печатных (электронных) и информационных ресурсов, рекомендуемых для использования в образовательном процессе.

3.2.1 Основные печатные и/или электронные издания *(необходимо согласовать с библиотекой колледжа)*

1. ГОСТ Р 56407–2023 «Бережливое производство. Основные методы и инструменты». — М.: Стандартинформ, 2024.

Учебники и учебные пособия

2. Бережливое производство : учебник / А. Г. Бездудная, Н. С. Зинчик, О. В. Кадырова [и др.] ; под общ. ред. А. Г. Бездудной. — Москва : КноРус, 2026. — 203 с. — ISBN 978-5-406-16147-0. — URL: https://book.ru/book/962260 (дата обращения: 17.07.2026). — Текст : электронный.
3. Елагина, В. Б. Менеджмент качества и основы бережливого производства: учебное пособие / В. Б. Елагина, Г. Р. Царева. — Йошкар Ола: Поволжский государственный технологический университет, 2023. — 178 с.
4. Шмелёва, А. Н. Методы бережливого производства: учебно методическое пособие. — М.: РТУ МИРЭА, 2023. — 38 с.
5. Вялов, А. В. Бережливое производство: учебное пособие. — Комсомольск на Амуре: ФГБОУ ВПО «КнАГТУ», 2024. — 100 с.
6. Основы бережливого производства: учебное пособие / М. Р. Рогулина, И. Г. Смирнова, О. В. Курчий и др. — М.: КноРус, 2022. — 216 с.

7. Основы производственного менеджмента и бережливое производство: учебник / Е. Ю. Сидорова, О. О. Скрябин, А. В. Жагловская и др. — СПб.: Лань, 2023. — 320 с.

Монографии и практические руководства

8. Вейдер, М. Инструменты бережливого производства. Мини руководство по внедрению методик бережливого производства / пер. с англ. — М.: Альпина Паблишер, 2024. — 151 с.

9. Имаи, М. Кайдзен. Ключ к успеху японских компаний / пер. с англ. — М.: Альпина Паблишер, 2022. — 278 с.

10. Имаи, М. Гемба кайдзен. Путь к снижению затрат и повышению качества / пер. с англ. — М.: Альпина Паблишер, 2022. — 344 с.

11. Ротер, М., Шук, Д. Учитесь видеть бизнес процессы. Практика построения карт потоков создания ценности / пер. с англ. Г. Муравьёва. — М.: Альпина Бизнес Букс, 2024. — 144 с.

12. Синго, С. Быстрая переналадка. Революционная технология оптимизации производства / пер. с англ. — М.: Альпина Паблишер, 2023. — 334 с.

13. Фабрицио, Т., Теппинг, Д. 5S для офиса. Как организовать эффективное рабочее место / пер. с англ. — М.: Институт комплексных стратегических исследований, 2022. — 214 с.

14. Хоббс, Д. П. Внедрение бережливого производства: практическое руководство по оптимизации бизнеса / пер. с англ. — М.: Инфра М, 2023. — 288 с.

15. Вумек, Дж. П., Джонс, Д. Т. Бережливое производство: Как избавиться от потерь и добиться процветания компании / пер. с англ. — М.: Альпина Паблишер, 2024. — 472 с.

16. Гудз, Н. А. Развитие бережливых производственных систем в России: от истории к современности: коллективная монография / под ред. Ю. П. Адлера, Э. В. Кондратьева. — М.: Академический Проект, 2023. — 256 с.

Дополнительные источники

17. Гавриченков, А. В. Система организации рабочих мест 5S // World class manufacturing. — М., 2023. — 132 с.

18. Кобаяси, И. 20 ключей к совершенствованию бизнеса. Практическая программа революционных преобразований на предприятиях / пер. с япон. — М.: РИА «Стандарты и качество», 2026. — 248 с.

19. Луис, Р. Система Канбан. Практические советы по разработке в условиях вашей компании / пер. с англ. Е. В. Журиной; под науч. ред. Э. А. Башкардина. — М.: РИА «Стандарты и качество», 2023. — 216 с.

20. Теппинг, Д., Данн, Э. Бережливый офис: устранение потерь времени и денег. — М.: Альпина Паблишер, 2022. — 322 с.

4. КОНТРОЛЬ И ОЦЕНКА РЕЗУЛЬТАТОВ ОСВОЕНИЯ ДИСЦИПЛИНЫ

Контроль и оценка результатов освоения учебной дисциплины осуществляется преподавателем в процессе проведения текущего контроля и промежуточной аттестации.

Текущий контроль индивидуальных образовательных достижений – демонстрируемых обучающимися знаний, умений и навыков проводится по средством контрольной течки в форме *практических заданий,* проведение которых описывается в КОС.

Обучение по программе учебной дисциплины завершается промежуточной аттестацией в форме экзамена.

Для текущего контроля и промежуточной аттестации создаются фонды контрольно-оценочных средств (КОС), которые включают в себя педагогические контрольно-измерительные материалы, процедуру проведения контроля, предназначенные для определения соответствия (или несоответствия) индивидуальных образовательных достижений основным показателям оценки результатов подготовки.

Результаты обучения			Номер контрольной точки, номера тем в соответствии с тематическим планированием	Показатели освоенности компетенций	Формы, методы контроля и оценки
Код ОК, ЛР (	Код ПК	Знания, умения			
ОК 04, ОК 07		З1 – З9	КТ№1 Темы 2.2 Контрольная работа	<u>Уметь:</u> - У1 осуществлять профессиональную деятельность с соблюдением принципов бережливого производства; - У2 моделировать производственный процесс и строить карту потока создания ценности; - У3 применять методы диагностики потерь и устранять потери в процессах; - У4 применять ключевые инструменты анализа и решения проблем, оценивать затраты на несоответствие; - У5 организовывать работу коллектива и команды в рамках	-практические задания

				реализации проектов по улучшениям; - У6 применять инструменты бережливого производства в соответствии со спецификой бизнес-процессов организации/производстваЗнать: - З1 принципы и концепцию бережливого производства; - З2 основы картирования потока создания ценности (создание карт целевого, идеального и текущего состояния потока создания ценности); - З3 методы выявления, анализа и решения проблем производства; - З4 инструменты бережливого производства; - З5 принципы организации взаимодействия в цепочке процесса; - З6 виды потерь и методы их устранения; - З7 современные технологии повышения производительности труда; - З8 технологии внедрения улучшений производственного процесса; - З9 систему подачи предложений по улучшению в области повышения эффективности труда	

Лист согласования рабочей программы

ОДОБРЕНА
цикловой
методической
комиссией
протокол № _10_
от _30.06.2026__ г.

председатель ЦМК

_____
Ф.И.О.

_____
(подпись)

Разработчик(и): _____ (подпись) Шовникова О.А. Ф.И.О.

_____ (подпись) _____ Ф.И.О.

_____ (подпись) _____ Ф.И.О.

Эксперт (ы): _____ (подпись) (должность) _____ Ф.И.О.

_____ (подпись) (должность) _____ Ф.И.О.

Лист актуализации рабочей программы

Дата актуализации программы	Основание проведения актуализации	Содержании изменений и дополнений, вносимых в программу	№№ страниц с изменениями, дополнениями	ФИО преподавателя

РАБОЧАЯ ПРОГРАММА УЧЕБНОЙ ДИСЦИПЛИНЫ

ОП.01 Материаловедение

по профессии

23.01.17 Мастер по ремонту и обслуживанию автомобилей

Технологического профиля

Очной формы обучения

г. Омск, 2026

Рабочая программа учебной дисциплины (далее УД) разработана на основе Федерального государственного образовательного стандарта СПО (далее – ФГОС СПО), примерной основной образовательной программы по профессии 23.01.17 Мастер по ремонту и обслуживанию автомобилей СПО, основной профессиональной образовательной программы (далее ОПОП) по профессии 23.01.17 Мастер по ремонту и обслуживанию автомобилей.

Организация-разработчик: бюджетное профессиональное образовательное учреждение Омской области «Омский автотранспортный колледж»

Разработчик: Онопченко Иван Викторович, преподаватель
Рабочая программа утверждена на заседании ЦМК «Общепрофессиональных дисциплин»
Протокол № _____ от «____» _____2026 года
Председатель ЦМК
«Общепрофессиональных дисциплин» _____/Онопченко И.В./

© Онопченко И.В., 2026
© БПОУ ОО «Омский АТК», 2026

СОДЕРЖАНИЕ

1 ОБЩАЯ ХАРАКТЕРИСТИКА	3
1.1 Цель и место учебной дисциплины в структуре основной образовательной программы	3
1.2 Планируемые результаты освоения учебной дисциплины	3
1.3 Обоснование часов вариативной части ОПОП	-
2 СТРУКТУРА И СОДЕРЖАНИЕ УЧЕБНОЙ ДИСЦИПЛИНЫ	8
2.1 Трудоемкость освоения дисциплины	8
2.2 Содержание дисциплины	9
2.3 Курсовой проект (работа)	-
3 УСЛОВИЯ РЕАЛИЗАЦИИ ПРОГРАММЫ ДИСЦИПЛИНЫ	12
3.1 Материально-техническое обеспечение	12
3.2 Учебно-методическое обеспечение	12
4 КОНТРОЛЬ И ОЦЕНКА РЕЗУЛЬТАТОВ ОСВОЕНИЯ ДИСЦИПЛИНЫ	14

1 ОБЩАЯ ХАРАКТЕРИСТИКА РАБОЧЕЙ ПРОГРАММЫ УЧЕБНОЙ ДИСЦИПЛИНЫ

1.1 Место учебной дисциплины в структуре основной профессиональной образовательной программы

Цель дисциплины «Материаловедение»: познание природы и свойств материалов, а также методов их обработки для наиболее эффективного применения в технике.

Учебная дисциплина «Материаловедение» является обязательной частью общепрофессионального цикла ОПОП по профессии 23.01.17 Мастер по ремонту и обслуживанию автомобилей.

Связь с другими учебными дисциплинами: ОП.01. Инженерная графика, ОП.03 Электротехника и электроника, ОП.02 Техническая механика, ОП.05 Метрология, стандартизация и сертификация

Связь с профессиональными модулями (ПМ): ПМ.01 Выполнение технического обслуживания и ремонта автотранспортного электрооборудования и автоматики.

Дисциплина «Материаловедение» обеспечивает формирование профессиональных компетенций, общих компетенций и личностных результатов по профессии 23.01.17 Мастер по ремонту и обслуживанию автомобилей.

Особое значение дисциплина имеет при формировании и развитии: ОК 01; ОК 02; ОК 03; ОК 04; ОК 05; ОК 06; ОК 07; ОК 09; ПК 1.1; ПК 1.2; ПК 2.1; ПК 2.2 и ПК 2.3.

1.2 Планируемые результаты освоения дисциплины

Результаты освоения дисциплины соотносятся с планируемыми результатами освоения образовательной программы, представленными в матрице компетенций выпускника (п. 4.3.3 ОПОП-П).

В результате освоения дисциплины обучающийся должен:

Пронумеровать знания и умения

Код ОК	**Уметь**	**Знать**	**Владеть навыками**
ОК 01	- У1 использовать	- З1 основные свойства, классификация,	

ОК 02 ОК 03 ОК 04 ОК 05 ОК 06 ОК 07 ОК 09 ПК 1.1 ПК 1.2 ПК 2.1 ПК 2.2 ПК 2.3	эксплуатационные материалы в профессиональной деятельности -У2 определять основные свойства материалов по маркам -У3 выбирать материалы на основе анализа их свойств, для конкретного применения	характеристики применяемых в профессиональной деятельности материалов - З2 свойства горючих и смазочных материалов - З3 характеристики лакокрасочных покрытий автомобильных кузовов - З4 требования к состоянию лакокрасочных покрытий - З5 свойства и характеристики материалов, используемых при эксплуатации автомобилей - З6 области применения материалов - З7 определять основные свойства лакокрасочных материалов по маркам - З8 выбирать лакокрасочные материалы на основе анализа их свойств, для конкретного применения - З9 основные дефекты лакокрасочного покрытия кузовов автомобилей - З10 способы ремонта и восстановления лакокрасочного покрытия кузова и его деталей	

2 СТРУКТУРА И СОДЕРЖАНИЕ УЧЕБНОЙ ДИСЦИПЛИНЫ

2.1 Трудоемкость освоения дисциплины

Наименование составных частей дисциплины	Объем в часах	В т.ч. в форме практ. подготовки
Учебные занятия, Из них:		
теоретическое обучение	16	4
практическая подготовка (*практикум, практическая работа, лабораторная работа, практика и т.д. при наличии)*	16	16
самостоятельная работа студентов *(при наличии)*	-	-
консультации *(при наличии)*	2	-
Промежуточная аттестация (Контрольная работа**)**	2	-
Всего	36	**20**

2.2 Содержание дисциплины

Наименование разделов и тем	Содержание учебного материала, практических занятий	Объем, ак. ч. / в том числе в форме практической подготовки, ак. ч.		Коды компетенций, формированию которых способствует элемент программы
		теоретическое обучение	практическая подготовка	
Раздел 1. Металлы и сплавы		**11**	**13**	
Тема 1.1. Строение и свойства металлов	Содержание			ОК 01 ОК 02 ОК 03 ОК 04 ОК 05 ОК 06 ОК 07 ОК 09 ПК 1.1 ПК 1.2 ПК 2.1 ПК 2.2 ПК 2.3
	1. Понятие о металлах и сплавах. Кристаллические решетки металлов. Аллотропические превращения металлов	2		
	2. Типы связей. Кристаллизация металлов. Строение слитка. Основы теории сплавов	2		
	В том числе практических занятий:			
	Практическое занятие 1. Изучение микроструктуры металлов и сплавов		2	
	Практическое занятие 2. Определение твердости, пластичности, ударной вязкости металлов		2	
	Практическое занятие 3. Построение диаграммы состояния сплавов первого рода		2	
Тема 1.2. Железоуглеродистые сплавы	Содержание			
	1. Технология термической обработки сталей: отжиг, нормализация, закалка, отпуск, старение.	2		
	2. Классификация сталей. Углеродистые стали. Легированные стали, их свойства. Инструментальные стали. Маркировка сталей	1	1	
	3. Классификация чугунов. Структура и свойства чугунов. Белые, серые, ковкие, высокопрочные, легированные, антифрикционные чугуны	2		
	В том числе практических занятий:			
	Практическое занятие 4. Анализ диаграммы «железо – углерод»		1	

	Практическое занятие 5. Сравнение свойств стали до и после закалки		2	
	Практическое занятие 6.Определение состава легированных сталей и чугуна		1	
Тема 1.3. Цветные металлы и сплавы	Содержание			
	1. Сплавы на основе меди, алюминия, титана: свойства, применение	2		
	В том числе практических занятий:			
	Практическое занятие 7. Изучение состава сплавов цветных металлов		2	
Раздел 2. Неметаллические материалы		**1**	**3**	
Тема 2.1 Полимерные материалы	Содержание			ОК 01 ОК 02 ОК 03 ОК 04 ОК 05 ОК 06 ОК 07 ОК 09 ПК 1.1 ПК 1.2 ПК 2.1 ПК 2.2 ПК 2.3
	1. Состав и строение полимеров. Пластические массы. Резины. Клеящие материалы. Лакокрасочные материалы	1	1	
	В том числе практических занятий:			
	Практическое занятие 8. Технологические свойства пластических масс. Определение качества бензина		2	
Раздел 3. Автомобильные эксплуатационные материалы		**-**	**4**	
Тема 3.1 Автомобильное топливо. Смазочные материалы. Специальные жидкости.	Содержание			
	Все виды топлива для автомобилей: бензины, дизельное топливо, альтернативное топливо. Смазочные материалы и специальные жидкости, классификация и применение		2	
	В том числе практических занятий			
	Практическое занятие 9. Определение качества бензина. Определение марки автомобильных масел		1	
	Практическое занятие 10. Практическое применение смазочных материалов и специальных жидкостей в автомобиле		1	
Консультация		**2**		
Промежуточная аттестация (Контрольная работа)		**2**		
Всего		**16**	**20**	

3 УСЛОВИЯ РЕАЛИЗАЦИИ ПРОГРАММЫ ДИСЦИПЛИНЫ

3.1 Материально-техническое обеспечение

Для реализации программы учебной дисциплины предусмотрены следующие специальные помещения – кабинет «Техническая механика»; лаборатории «Техническая механика и материаловедение».

Оборудование учебного кабинета:

1. Ученические столы и стулья;
2. рабочее место преподавателя;
3. доска;
4. модели и макеты для демонстрации устройства и принципа механических передач

Технические средства обучения:

1. мультимедийный проектор,
2. экран 1ед.;
3. персональный компьютер (программное обеспечение ОС Windows XP, Microsoft Office 2007).

Лабораторные стенды:

1. «Детали машин. Редукторы» - 1ед
2. «Сопротивление материалов» - 1ед

3.2 Учебно-методическое обеспечение

Реализация программы учебной дисциплины осуществляется на основе печатных (электронных) и информационных ресурсов, рекомендуемых для использования в образовательном процессе.

3.2.1 Основные печатные и электронные издания

1. Овчинников, В. В. Материаловедение: для авторемонтных специальностей : учебник / В. В. Овчинников, М. А. Гуреева. — Москва : КноРус, 2025. — 230 с. — ISBN 978-5-406-13734-5. — URL: https://book.ru/book/955457 (дата обращения: 11.06.2026).

2. Чумаченко, Ю. Т. Материаловедение (для авторемонтных специальностей) : учебник / Ю. Т. Чумаченко, Г. В. Чумаченко, Н. В.

Матегорин. — Москва : КноРус, 2026. — 390 с. — (для авторемонтных специальностей). — ISBN 978-5-406-15212-6. — URL: https://book.ru/book/959222 (дата обращения: 11.06.2026).

3. Чумаченко, Ю. Т. Материаловедение и слесарное дело : учебник / Ю. Т. Чумаченко, Г. В. Чумаченко. — Москва : КноРус, 2026. — 293 с. — ISBN 978-5-406-16383-2. — URL: https://book.ru/book/962595 (дата обращения: 11.06.2026).

Дополнительные источники:

1. Материаловедение машиностроительного производства. В 2 ч. Часть1 : учебник для среднего профессионального образования / А. М. Адаскин, Ю. Е. Седов, А. К. Онегина, В. Н. Климов. — 2-е изд., испр. и доп. — Москва: Издательство Юрайт, 2021. — 258 с.

2. Материаловедение машиностроительного производства. В 2 ч. Часть 2: учебник для среднего профессионального образования / А. М. Адаскин, Ю. Е. Седов, А. К. Онегина, В. Н. Климов. — 2-е изд., испр. и доп. — Москва: Издательство Юрайт, 2021. — 291 с.

3. Черепахин,А.А. Материаловедение: учебник / А.А.Черепахин. – Москва: Академия, 2020. – 384с.

4. Материаловедение машиностроительного производства. В 2 ч. Часть 1: учебник для среднего профессионального образования / А. М. Адаскин, Ю. Е. Седов, А. К. Онегина, В. Н. Климов. — 2-е изд., испр. и доп. — Москва: Издательство Юрайт, 2021. — 258 с. — (Профессиональное образование). — ISBN 978-5-534-08154-1. — Текст: электронный // Образовательная платформа Юрайт [сайт]. — URL: https://urait.ru/bcode/474751 (дата обращения: 05.06.2026).

5. Материаловедение машиностроительного производства. В 2 ч. Часть 2: учебник для среднего профессионального образования / А. М. Адаскин, Ю. Е. Седов, А. К. Онегина, В. Н. Климов. — 2-е изд., испр. и доп. — Москва: Издательство Юрайт, 2021. — 291 с. — (Профессиональное образование). — ISBN 978-5-534-08156-5. — Текст: электронный // Образовательная платформа Юрайт [сайт]. — URL: https://urait.ru/bcode/474753 (дата обращения: 05.06.2026).

6. Основы материаловедения (металлообработка) / В.Н. Заплатин, Ю.И. Сапожников, А.В. Дубов и др. – Москва: Академия, 2019. – 272 с.

7. Справочное пособие по материаловедению (металлообработка): учебное пособие для нач. проф. образования / под ред. В. Н. Заплатина. – Москва: Академия, 2014. – 224с.

8. Лабораторный практикум по материаловедению в машиностроении и металлообработке/под ред. В.Н. Заплатина. – Москва: Академия, 2019. – 240с.

9. Чумаченко, Ю.Т. Материаловедение для автомехаников: учеб. Пособие / Ю.Т. Чумаченко, Г.В. Чумаченко, А.И. Герасименко. – Ростов на/Д: Феникс,2013. – 408с.

10. Плошкин, В. В. Материаловедение : учебник для среднего профессионального образования / В. В. Плошкин. — 3-е изд., перераб. и доп. — Москва : Издательство Юрайт, 2022. — 463 с. — (Профессиональное образование).

11. Чумаченко Ю.Т., Материаловедение и слесарное дело : учебник / Ю.Т. Чумаченко, Г.В. Чумаченко. 2-е изд., стер., - Москва : КНОРУС, 2023. – 294 с. – (Среднее профессиональное образование).

12. Интернет-ресурсы:

13. Образовательный ресурс по материаловедению и технической обработке металлов и сплавов http://supermetalloved.narod.ru/books.htm (дата обращения 05.06.2026).

14. Учебные пособия по материаловедению http://techliter.ru/load/uchebniki_posobya_lekcii/materialovedenie/43 (дата обращения 05.06.2026).

4 КОНТРОЛЬ И ОЦЕНКА РЕЗУЛЬТАТОВ ОСВОЕНИЯ ДИСЦИПЛИНЫ

Контроль и оценка результатов освоения учебной дисциплины осуществляется преподавателем в процессе проведения текущего контроля и промежуточной аттестации.

Текущий контроль индивидуальных образовательных достижений – демонстрируемых обучающимися знаний, умений и навыков проводится по средством оценивания результатов выполнения практических занятий, оценка решений ситуационных задач, оценкой тестового контроля.

Обучение по программе учебной дисциплины завершается промежуточной аттестацией в форме контрольной работы.

Для текущего контроля и промежуточной аттестации создаются фонды контрольно-оценочных средств (КОС), которые включают в себя педагогические контрольно-измерительные материалы, процедуру проведения контроля, предназначенные для определения соответствия (или несоответствия) индивидуальных образовательных достижений основным показателям оценки результатов подготовки.

Результаты обучения			Номер контрольной точки, номера тем в соответствии с тематическим планированием	Критерии оценки	Формы, методы контроля и оценки
Код ОК, ЛР *(перечень в соответствии с п.1.1.1 данной программы)*	Код ПК (при наличии, или в соответствии с п.1.1.2)	Знания, умения *(в соответствии с п.1.1.3 данной программы)*			
ОК 01 ОК 02 ОК 03 ОК 04 ОК 05 ОК 06 ОК 07 ОК 09	ПК 1.1 ПК 1.2 ПК 2.1 ПК 2.2 ПК 2.3	З1-З3 У1-У7	Темы 1.1 – 1.3; Тема 2.1; Тема 3.1	Демонстрирует знание основных свойств, классификации, характеристик применяемых в профессиональной деятельности материалов; физических и химических свойств горючих и смазочных материалов; области применения материалов; Использует эксплуатационные материалы в соответствии с поставленной задачей, и основными свойствами.	тестирование
ОК 01	ПК 1.1	З1-З3	Темы 1.1	Демонстрирует знание основных свойств,	практические

ОК 02 ОК 03 ОК 04 ОК 05 ОК 06 ОК 07 ОК 09	ПК 1.2 ПК 2.1 ПК 2.2 ПК 2.3	У1-У10	– 1.3; Тема 2.1; Тема 3.1 Контрольная работа	классификации, характеристик применяемых в профессиональной деятельности материалов; физических и химических свойств горючих и смазочных материалов; области применения материалов; Использует эксплуатационные материалы в соответствии с поставленной задачей, и основными свойствами.	задания или кейсы

Лист актуализации рабочей программы

Дата актуализации программы	Основание проведения актуализации	Содержании изменений и дополнений, вносимых в программу	№№ страниц с изменениями, дополнениями	ФИО преподавателя

РАБОЧАЯ ПРОГРАММА ДИСЦИПЛИНЫ

ОП.02 Охрана труда

по профессии

23.01.17 Мастер по ремонту и обслуживанию автомобилей

(на базе основного общего образования)

Форма обучения очная

г. Омск, 2026

Рабочая программа учебной дисциплины (далее УД) разработана на основе Федерального государственного образовательного стандарта СПО (далее ФГОС СПО), примерной основной образовательной программы по профессии СПО, основной профессиональной образовательной программы (далее ОПОП) по профессии 23.01.17 Мастер по ремонту и обслуживанию автомобилей

Организация-разработчик: бюджетное профессиональное образовательное учреждение Омской области «Омский автотранспортный колледж»

Разработчик: Миронченко Пётр Иванович, преподаватель

Рабочая программа утверждена на заседании ЦМК «Общепрофессиональных дисциплин»
Протокол № _____ от «____» _____2026 года
Председатель ЦМК
«Общепрофессиональных дисциплин» _____/Онопченко И.В./

© Миронченко П.И.., 2026

© БПОУ «Омский АТК»,2026

СОДЕРЖАНИЕ

1 ОБЩАЯ ХАРАКТЕРИСТИКА	4
1.1 Цель и место учебной дисциплины в структуре основной образовательной программы	4
1.2 Планируемые результаты освоения дисциплины	4
1.3 Обоснование часов вариативной части ОПОП	-
2 СТРУКТУРА И СОДЕРЖАНИЕ УЧЕБНОЙ ДИСЦИПЛИНЫ	7
2.1 Трудоемкость освоения дисциплины	7
2.2 Содержание дисциплины	8
2.3 Курсовой проект (работа)	-
3 УСЛОВИЯ РЕАЛИЗАЦИИ ПРОГРАММЫ УЧЕБНОЙ ДИСЦИПЛИНЫ	11
3.1 Материально-техническое обеспечение	11
3.2 Учебно-методическое обеспечение	11
4 КОНТРОЛЬ И ОЦЕНКА РЕЗУЛЬТАТОВ ОСВОЕНИЯ ДИСЦИПЛИНЫ	13

1 ОБЩАЯ ХАРАКТЕРИСТИКА РАБОЧЕЙ ПРОГРАММЫ УЧЕБНОЙ ДИСЦИПЛИНЫ

1.1 Цель и место дисциплины в структуре основной образовательной программы

Цель дисциплины «Охрана труда»: теоретическая подготовка в целях профилактики и предотвращения производственного травматизма, профессиональных заболеваний и минимизация социальных последствий.

Дисциплина «Охрана труда» включена в обязательную часть общепрофессионального цикла образовательной программы по профессии СПО 23.01.17 Мастер по ремонту и обслуживанию автомобилей

Связь с другими учебными дисциплинами: ОУП.03 Обществознание, СГ.03 Безопасность жизнедеятельности, СГ.05 Основы бережливого производства

Связь с профессиональными модулями (ПМ):

ПМ.01 Выполнение регламентных работ по поддержанию автотранспортных средств в исправном состоянии

ПМ.02 Ремонт механических систем и установка дополнительного оборудования на автотранспортные средства

ПМ.03 Выполнение работ по профессии 11442 Водитель автомобиля

ПМ.04 Выполнение работ по профессии 18466 Слесарь механосборочных работ

Особое значение дисциплина имеет при формировании и развитии: ОК 01, ОК 02.ОК03,ОК04,ОК07,ПК2.1,ПК2.3.

1.2 Планируемые результаты освоения дисциплин

Результаты освоения дисциплины соотносятся с планируемыми результатами освоения образовательной программы, представленными в матрице компетенций выпускника (п. 4.3.2 ОПОП-П).

В результате освоения дисциплины обучающийся должен:

Код ОК, ПК	**Уметь**	**Знать**
ОК 01 ОК 02 ОК 04 ОК 05 ОК 06 ОК 07 ОК 09 ПК 1.1	-применять методы и средства защиты от опасностей технических систем и технологических процессов; -соблюдать безопасные условия труда в профессиональной деятельности.	-воздействие негативных факторов на человека; -правовые, нормативные и организационные основы охраны труда в организации; -меры безопасности при работе с электрооборудованием и электрифицированными

ПК 1.2 ПК 2.2 ПК 2.3		инструментами; -правила техники безопасности и охраны труда в профессиональной деятельности; -экологические нормы и правила организации труда на предприятиях.

2 СТРУКТУРА И СОДЕРЖАНИЕ УЧЕБНОЙ ДИСЦИПЛИНЫ

2.1 Трудоемкость освоения дисциплины

Наименование составных частей дисциплины	**Объем в часах**	**В т.ч. в форме практ. подготовки**
Учебные занятия, Из них:		
теоретическое обучение	30	12
практическая подготовка (*практикум, практическая работа, лабораторная работа, практика и т.д. при наличии)*	6	6
самостоятельная работа студентов *(при наличии)*	-	-
консультации *(при наличии)*	-	-
Промежуточная аттестация – контрольная работа	2	-
Всего	36	**18**

2.2 Содержание дисциплины

Наименование разделов и тем	Содержание учебного материала, практических занятий	Объем, ак. ч. / в том числе в форме практической подготовки, ак. ч.		Коды компетенций, формированию которых способствует элемент программы
		теоретическое обучение	практическая подготовка	
Раздел 1 Правовые, нормативные и организационные основы охраны труда на предприятии		**3**	**5**	
Тема 1.1 Основные положения законодательства об охране труда.	**Содержание**	2	2	ОК07. ПК2.1
	Вопросы охраны труда в Конституции РФ, Трудовом кодексе. Основы законодательства о труде. Типовые правила внутреннего трудового распорядка для рабочих и служащих. Правила и нормы по охране труда на автомобильном транспорте. Инструкция по охране труда на автомобильном транспорте. Система стандартов безопасности труда. Значение и место ССБТ в улучшении условий труда.			
Тема 1.2 Организация работы по охране труда на автотранспортном предприятии.	**Содержание**	1	1	ОК 03. ОК07. ПК2.1, ПК2.3
	Система управления охраной труда на автомобильном транспорте. Объект и орган управления. Функции и задачи управления. Правила и обязанности должностных лиц по охране труда, должностные инструкции работников технической службы АТ. Планирование мероприятий по охране труда. Ведомственный, государственный и общественный надзор и контроль охраны труда на предприятии. Ответственность за нарушение охраны труда. Стимулирование за работу по охране труда.			
	В том числе практических занятий			
	Практическая работа №1 Проведение ситуационного анализа несчастного случая и составление схемы причинно-		2	

	следственных связей при следующих типичных ситуациях травматизма: -вылет стопорного кольца при накачивании или монтаже шины; -падение автомобиля с временной опоры; -падение груза на работающего; -самопроизвольное движение автомобиля;			
Раздел 2. Защита человека от вредных и опасных производственных факторов		**4**	**4**	
Тема 2.1 Потенциально опасные и вредные производственные факторы	**Содержание**	2	2	
	Опасные и вредные производственные факторы: основные понятия, классификация. Источники возникновения опасных и вредных факторов: производственный шум и вибрация; микроклимат производственных помещений; производственное освещение; электрический ток. Опасные факторы комплексного характера: взрыво- и пожаробезопасность; герметичные системы, находящиеся под давлением; статическое электричество.			ОК01ОК02. ОК07.
Тема 2.2 Методы и средства защиты от воздействия негативных факторов	**Содержание**	2		ОК 03. ОК 04. ОК07. ПК2.1, ПК2.3
	Средства индивидуальной защиты: классификация, основные требования. Основные методы защиты человека от опасных и вредных производственных факторов. Организационные и технические мероприятия по обеспечению электробезопасности. Экобиозащитная техника.			
	В том числе практических занятий:			
	Практическая работа №2 Применение средств индивидуальной и коллективной защиты работников от воздействия опасных и вредных производственных факторов.		2	
Раздел 3. Обеспечение безопасных условий труда в сфере профессиональной деятельности		**7**	**7**	

Тема 3.1 Требования охраны труда при выполнении ремонта автомобиля	**Содержание**	2	2	
	Требования к инженерному оборудованию. Системы противоаварийной автоматической защиты (ПАЗ). Требования к оборудованию. Требования к ремонтным работам.			ОК 01. ОК 02. ПК2.3, ПК2.1
	В том числе практических занятий			
	Практическая работа № 3 Обследование состояния рабочих мест, исправности инструмента и технического состояния оборудования, используемого для технического обслуживания и ремонта автомобилей		2	
Тема 3.2 Требования по охране труда при эксплуатации транспортных средств	**Содержание**	3	1	
	Требования к работникам и к рабочим местам на автотранспортном предприятии. Предельно допустимые концентрации (ПДК). Применение индивидуальных средств защиты. Локализация аварийных ситуаций и оценка их последствий. Требования по безопасному ведению технологического процесса и безопасности эксплуатации транспортных средств.			О03.ОК04. ПК2.1
Тема3.3 Пожарная безопасность и пожарная профилактика	**Содержание**	2	2	
	Государственные меры обеспечения пожарной безопасности. Функции органов Государственного пожарного надзора и их права. Классификация помещений по взрывопожарной и пожарной опасности. Задачи пожарной профилактики. Организация пожарной охраны. Ответственные лица за пожарную безопасность. Пожарно-техническая комиссия. Первичные средства пожаротушения. Эвакуация людей при пожаре.			ОК01. ОК 02. ОК 07. ПК2.1, ПК2.3

Раздел 4. Промышленная и экологическая безопасность		**2**	**2**	
Тема 4.1 Виды и типы схем. Условные графические обозначения в схемах	**Содержание**	1	1	
	Экологические проблемы, возникающие в процессе производственной деятельности. Охрана окружающей среды и обеспечение безопасности при осуществлении производственной деятельности. Обеспечение промышленной безопасности опасных производственных объектов. Экологический мониторинг объектов производства и окружающей среды. Профилактические мероприятия по охране окружающей среды.			ОК 05. ОК 02.
Тема 4.2 Контроль и надзор в области охраны окружающей среды	**Содержание**	1	1	
	Нормирование в области охраны окружающей среды. Оценка качества окружающей среды. Принципы, методы и средства защиты окружающей среды от загрязнения. Утилизация и захоронение отходов. Методы и средства защиты воздушного бассейна. Защита водных ресурсов от загрязнения сточными водами. Охрана недр и почв. Осуществление контроля и надзора в области охраны окружающей среды. Ответственность за экологические правонарушения. Мониторинг в области охраны окружающей среды. Экологическая экспертиза. Международное сотрудничество в области экологии.			ОК05.ОК07. ПК2.1, ПК2.3
Промежуточная аттестация – контрольная работа		**2**		
Всего		**18**	***18***	

3 УСЛОВИЯ РЕАЛИЗАЦИИ ПРОГРАММЫ ДИСЦИПЛИНЫ

3.1. Материально-техническое обеспечение

Оборудование учебного кабинета:
Столы 12 (шт.),
стулья 26 (шт.),
рабочее место для преподавателя, доска.
Технические средства обучения: персональный
компьютер (программное обеспечение ОС Windows XP, Microsoft Office 2023), экран,
проектор мультимедийный.

3.2 Учебно-методическое обеспечение

Перечень рекомендуемых учебных изданий, Интернет-ресурсов, дополнительной литературы

3.2.1. Основнык источники

1. Головачев, С. С. Охрана труда для авторемонтных специальностей: учебное пособие / С. С. Головачев. — Москва: КноРус, 2026. — 239 с. — ISBN 978-5-406-16112-8. — URL: https://book.ru/book/962223 (дата обращения: 21.05.2026)

2. Косолапова, Н. В. Охрана труда: учебник / Н. В. Косолапова, Н. А. Прокопенко. — Москва: КноРус, 2026. — 181 с. — ISBN 978-5-406-15232-4. — URL: https://book.ru/book/959517 (дата обращения: 21.05.2026)

3. Фоменко, Н.К. Охрана труда. Практикум : Учебное пособие / Н.К. Фоменко — Минск : РИПО, 2025. — 176 с. — ISBN 978-985-895-335-5. — URL: https://book.ru/book/963622 (дата обращения: 16.05.2026).

4. Попов, Ю. П. Охрана труда : учебное пособие / Ю. П. Попов, В. В. Колтунов. — Москва : КноРус, 2025. — 226 с. — ISBN 978-5-406-14554-8. — URL: https://book.ru/book/957453 (дата обращения: 16.05.2026).

3.2.2. Дополнительные источники

1. Булгаков, А. Б. Охрана труда: несчастные случаи на производстве и профессиональные заболевания : учебное пособие для СПО / А. Б. Булгаков. — Саратов : Профобразование, 2021. — 116 с. — ISBN 978-5-4488-1136-4. —

Текст : электронный // Электронный ресурс цифровой образовательной среды СПО PROFобразование : [сайт]. — URL: https://profspo.ru/books/105149

2. Горькова, Н. В. Охрана труда / Н. В. Горькова, А. Г. Фетисов, Е. М. Мессинева. — 3-е изд., стер. — Санкт-Петербург : Лань, 2023. — 220 с. — ISBN 978-5-507-46500-2. — Текст : электронный // Лань : электронно-библиотечная система. — URL: https://e.lanbook.com/book/310208

3. Пачурин Г. В. Профилактика и практика расследования несчастных случаев на производстве / Г. В. Пачурин, Н. И. Щенников, Т. И. Курагина, А. А. Филиппов ; Под ред.: Пачурин Г. В.. — 2-е изд., стер. — Санкт-Петербург : Лань, 2023. — 380 с. — ISBN 978-5-507-47010-5. — Текст : электронный // Лань : электронно-библиотечная система. — URL: https://e.lanbook.com/book/322562

4. Минько, В. М. Охрана труда в машиностроении: учебное издание / Минько В.М. - Москва : Академия, 2023. - 256 с. (Специальности среднего профессионального образования). - URL: https://academia-moscow.ru - Режим доступа: Электронная библиотека «Academia-moscow». - Текст : электронный

5. Минько, В. М. Охрана труда в машиностроении: учебное издание / Минько В.М. - Москва : Академия, 2023. - 256 с. (Специальности среднего профессионального образования). - URL: https://academia-moscow.ru - Режим доступа: Электронная библиотека «Academia-moscow». - Текст : электронный

6. Беляков, Г. И. Охрана труда и техника безопасности : учебник для среднего профессионального образования / Г. И. Беляков. — 5-е изд., перераб. и доп. — Москва : Издательство Юрайт, 2024. — 740 с. — (Профессиональное образование). — ISBN 978-5-534-17697-1. — Текст : электронный // Образовательная платформа Юрайт [сайт]. — URL: https://urait.ru/bcode/537043

7. Карнаух, Н. Н. Охрана труда : учебник для среднего профессионального образования / Н. Н. Карнаух. — 2-е изд., перераб. и доп. — Москва : Издательство Юрайт, 2024. — 343 с. — (Профессиональное образование). — ISBN 978-5-534-15942-4. — Текст : электронный // Образовательная платформа Юрайт [сайт]. — URL: https://urait.ru/bcode/536603

8. Карнаух, Н. Н. Охрана труда : учебник для среднего профессионального образования / Н. Н. Карнаух. — 2-е изд., перераб. и доп. — Москва : Издательство Юрайт, 2024. — 343 с. — (Профессиональное образование). — ISBN 978-5-534-15942-4. — Текст : электронный // Образовательная платформа Юрайт [сайт]. — URL: https://urait.ru/bcode/536603

9. Родионова, О. М. Охрана труда : учебник для среднего профессионального образования / О. М. Родионова, Е. В. Аникина, Б. И. Лавер, Д. А. Семенов. — 3-е изд., перераб. и доп. — Москва : Издательство Юрайт, 2024. — 139 с. — (Профессиональное образование). — ISBN 978-5-534-17183-9.

— Текст : электронный // Образовательная платформа Юрайт [сайт]. — URL: https://urait.ru/bcode/537806

Основные нормативные документы

1. Конституция РФ от 12.12.2003 г. с изменениями 2020 г.
2. Федеральный закон от 30.12.2001 г. № 197-ФЗ «Трудовой кодекс РФ».
3. Федеральный закон от 1999 г № 181-ФЗ «Об основах охраны труда в РФ».
4. Федеральный закон РФ от 21.12.1994 г. № 69-ФЗ
«О пожарной безопасности».

Интернет-ресурс: Интернет-ресурс: Охрана труда в России. Форма доступа: www.tehdoc.ru

сновные источники:

4 КОНТРОЛЬ И ОЦЕНКА РЕЗУЛЬТАТОВ ОСВОЕНИЯ ДИСЦИПЛИНЫ

Контроль и оценка результатов освоения дисциплины осуществляется преподавателем в процессе проведения практических занятий, тестирования, а также выполнения обучающимися индивидуальных заданий и промежуточной аттестации.

Текущий контроль индивидуальных образовательных достижений – демонстрируемых обучающимися знаний, умений и навыков проводится посредством контрольной точки в процессе тестирования.

Обучение по учебной дисциплине завершается промежуточной аттестацией в форме диф.зачёта, который проводит преподаватель. Формы и методы промежуточной аттестации и текущего контроля по учебной дисциплине доводятся до сведения обучающихся не позднее начала двух месяцев от начала обучения по основной профессиональной образовательной программе.

Для промежуточной аттестации и текущего контроля создаются фонды контрольно-оценочных средств (КОС), которые включают в себя педагогические контрольно-измерительные материалы, предназначенные для определения соответствия (или несоответствия) индивидуальных образовательных достижений основным показателям оценки результатов подготовки.

Результаты обучения			Номер контрольной точки, номера тем в соответствии с тематическим планирование	Критерии оценки	Формы, методы контроля и оценки
Код ОК, ЛР	Код ПК	Знания, умения			
ОК 01, 02, 03, 04, 05,	ПК 2.1, 2.3	З1-З3	КТ№1 Темы1.1,1.2,2.1,2.2	Знает: З1-актуальный профессиональный и социальный контекст, в котором приходится работать и жить структура плана для решения задач, алгоритмы выполнения работ в профессиональной и смежных областях З2-основные источники информации и ресурсы для решения задач и/или проблем в профессиональном и/или социальном контексте методы работы в профессиональной и смежных сферах З3-порядок оценки результатов решения задач профессиональной деятельности	*Тестирование*
		У1-У3		Умеет: У1-распознавать задачу и/или проблему в профессиональном и/или социальном контексте, анализировать и выделять её составные части определять этапы решения задачи, составлять план действия, реализовывать составленный план, определять необходимые ресурсы У2-выявлять и эффективно искать информацию, необходимую для решения задачи и/или проблемы У3владеть актуальными методами работы в профессиональной и смежных сферах	

ОК 01, 02, 03, 04, 07,	ПК 2.1, 2.3	З9-З10	Контрольная работа Темы:1.1,1.2, 2.1,2.2,3.1,3.2 ,3.3,4.1,4.2	Знает: З9-пути обеспечения ресурсосбережения принципы бережливого производства основные направления изменения климатических условий региона правила поведения в чрезвычайных ситуациях З10-технику безопасности при проведении работ по установке дополнительных механических и мехатронных систем на автотранспортные средства и их охраны компоненты правила труда и техники безопасности	*Практические задания*
		У10- У11 У12		Умеет: У10-организовывать профессиональную деятельность с соблюдением принципов бережливого производства организовывать профессиональную деятельность с учетом знаний об изменении климатических условий региона У11-эффективно действовать в чрезвычайных ситуациях У12-применять методы и средства защиты от опасностей технических систем и технологических процессов соблюдать безопасные условия труда в профессиональной	,

Лист актуализации рабочей программы

Дата актуализации программы	Основание проведения актуализации	Содержании изменений и дополнений, вносимых в программу	№ страниц с изменениями, дополнениями	ФИО преподавателя

РАБОЧАЯ ПРОГРАММА ДИСЦИПЛИНЫ

ОП.04ц Информационные технологии в транспортной отрасли

по профессии

23.01.17 Мастер по ремонту и обслуживанию автомобилей

(на базе основного общего образования)

Форма обучения очная

г. Омск, 2026

Рабочая программа учебной дисциплины (далее УД) разработана на основе Федерального государственного образовательного стандарта СОО (далее ФГОС СОО), примерной программы общеобразовательной учебной дисциплины название, основной профессиональной образовательной программы (далее ОПОП) по профессии 23.01.17 Мастер по ремонту и обслуживанию автомобилей.

Организация-разработчик: бюджетное профессиональное образовательное учреждение Омской области «Омский автотранспортный колледж»

Разработчик: Жуков В.С., преподаватель.

Рабочая программа утверждена на заседании ЦМК «*Техническое обслуживание и ремонт автомобильного транспорта. Эксплуатация транспортного электрооборудования и автоматики*».

Протокол № от « » 2026 года
Председатель ЦМК «*Техническое обслуживание и ремонт автомобильного транспорта. Эксплуатация транспортного электрооборудования и автоматики*»
_____ / Жуков Вячеслав Сергеевич/
подпись

© Жуков В.С. 2026

© БПОУ «Омский АТК» 2026

СОДЕРЖАНИЕ ПРОГРАММЫ

1. ОБЩАЯ ХАРАКТЕРИСТИКА РАБОЧЕЙ ПРОГРАММЫ ПРОФЕССИОНАЛЬНОГО МОДУЛЯ	4
1.1. Цель и место дисциплины в структуре основной образовательной программы	4
1.2. Планируемые результаты освоения дисциплины	4
2. СТРУКТУРА И СОДЕРЖАНИЕ ПРОФЕССИОНАЛЬНОГО МОДУЛЯ	7
2.1 Трудоемкость освоения дисциплины	7
2.2. Содержание дисциплины	8
3. УСЛОВИЯ РЕАЛИЗАЦИИ ПРОГРАММЫ ПРОФЕССИОНАЛЬНОГО МОДУЛЯ	9
3.1. Материально-техническое обеспечение	9
3.2. Учебно-методическое обеспечение	9
4. КОНТРОЛЬ И ОЦЕНКА РЕЗУЛЬТАТОВ ОСВОЕНИЯ ПРОФЕССИОНАЛЬНОГО МОДУЛЯ	11

1. ОБЩАЯ ХАРАКТЕРИСТИКА РАБОЧЕЙ ПРОГРАММЫ ПРОФЕССИОНАЛЬНОГО МОДУЛЯ

1.1. Цель и место учебной дисциплины в структуре основной профессиональной образовательной программы

Целью освоения учебной дисциплины «Информационные технологии в транспортной отрасли» является формирование у студентов теоретических знаний и практических навыков по применению информационных технологий на транспорте и расширению профессионального кругозора студентов.

Дисциплина «Информационные технологии в транспортной отрасли» является вариативной частью общепрофессионального цикла ОПОП по профессии 23.01.17 Мастер по ремонту и обслуживанию автомобилей.

Связь с другими дисциплинами: Информатика; Математика.

Дисциплина «Информационные технологии в транспортной отрасли» обеспечивает формирование общих компетенций по профессии 23.01.17 Мастер по ремонту и обслуживанию автомобилей.

1.2. Планируемые результаты освоения дисциплины

1.2.1. Перечень формируемых компетенций и личностных результатов

Код и наименование формируемых компетенций	Уметь	Знать	Владеть навыками
ОК 01. Выбирать способы решения задач профессиональной деятельности применительно к различным контекстам;	Уметь :распознавать задачу и/или проблему в профессиональном и/или социальном контексте, анализировать и выделять её составные части определять этапы решения задачи, составлять план действия, реализовывать составленный план, определять необходимые ресурсы выявлять и эффективно искать информацию, необходимую для решения задачи и/или проблемы владеть актуальными методами работы в профессиональной и смежных сферах оценивать результат и последствия своих действий (самостоятельно или с помощью наставника)	Знать актуальный профессиональный и социальный контекст, в котором приходится работать и жить структура плана для решения задач, алгоритмы выполнения работ в профессиональной и смежных областях основные источники информации и ресурсы для решения задач и/или проблем в профессиональном и/или социальном контексте методы работы в профессиональной и смежных сферах порядок оценки результатов решения задач профессиональной деятельности	

ОК 02. Использовать современные средства поиска, анализа и интерпретации информации и информационные технологии для выполнения задач профессиональной деятельности; и иностранном языке	Уметь определять задачи для поиска информации, планировать процесс поиска, выбирать необходимые источники информации выделять наиболее значимое в перечне информации, структурировать получаемую информацию, оформлять результаты поиска оценивать практическую значимость результатов поиска применять средства информационных технологий для решения профессиональных задач использовать современное программное обеспечение в профессиональной деятельности использовать различные цифровые средства для решения профессиональных задач	Знать номенклатура информационных источников, применяемых в профессиональной деятельности приемы структурирования информации формат оформления результатов поиска информации современные средства и устройства информатизации, порядок их применения и программное обеспечение в профессиональной деятельности, в том числе цифровые средства	
ОК 09 Пользоваться профессиональной документацией на государственном и иностранном языках	Уметь понимать общий смысл четко произнесенных высказываний на известные темы (профессиональные и бытовые), понимать тексты на базовые профессиональные темы участвовать в диалогах на знакомые общие и профессиональные темы строить простые высказывания о себе и о своей профессиональной деятельности кратко обосновывать и объяснять свои действия (текущие и планируемые) писать простые связные сообщения на знакомые или интересующие профессиональные темы	Знать правила построения простых и сложных предложений на профессиональные темы основные общеупотребительные глаголы (бытовая и профессиональная лексика) лексический минимум, относящийся к описанию предметов, средств и процессов профессиональной деятельности особенности произношения правила чтения текстов профессиональной направленности	
ПК 2.1. Выполнять монтажные, демонтажные, регулировочные и диагностические работы механических компонентов автотранспортных средств. ПК 2.2. Выполнять ремонт узлов, агрегатов и механических систем автотранспортных средств. ПК 2.3. Выполнять установку дополнительного оборудования на автотранспортные средства.	**Уметь:** - применять способы формирования и системы управления базами данных; - работать с цифровыми сканерами; - работать с программным обеспечением автосервиса; - использовать технические средства, операционные системы и прикладные программы как основу технического и программного обеспечения автоматизированных систем.	**Знать:** - назначение, виды, характеристика и сферы применения систем и средств связи на транспорте; - структура, уровни построения и функции АСУ на транспорте; - принципы информационного обеспечения транспортного процесса; - техническое и информационное обеспечение АСУ; - информационные потоки в транспортных системах, их взаимосвязи с глобальной системой передачи; - принципы хранения и обработки информации; - работа цифрового сканера; - программное обеспечение автосервиса: - алгоритмы эффективного принятия решения	**Владеть навыками:** - организации использования современных информационных технологий как инструмента оптимизации процессов управления в транспортном комплексе; - использования новейших технологий управления движением транспортных средств

1.3. Обоснование вариативной части ОПОП

№ п/п	Дополнительные профессиональные компетенции	Дополнительные знания, умения, навыки	№ наименования темы	Объем часов	Обоснование включения в рабочую программу
1		Расширение подготовки, определяемой содержанием обязательной части, углубление подготовки обучающихся при формировании знаний умений и навыков в информационных технологиях в транспортной отрасли	Тема 1- 3	36	Запрос работодателя (Сеть автосервисов «Реактор»)

2. СТРУКТУРА И СОДЕРЖАНИЕ ДИСЦИПЛИНЫ

2.1 Трудоемкость освоения дисциплины

Наименование составных частей дисциплины	**Объем в часах**	**В т.ч. в форме практ. подготовки**
Учебные занятия, в том числе:	36	36
теоретическое обучение	-	
практическая подготовка (*практикум, практическая работа, лабораторная работа и т.д. при наличии)*	34	34
самостоятельная работа студентов *(при наличии)*	-	-
консультации *(при наличии)*	-	-
Промежуточная аттестация (контрольная работа)	***2***	***2***
Всего	***36***	***36***

2.2. Содержание дисциплины

Наименование разделов и тем	**Содержание учебного материала, практических и лабораторных занятий,** *курсовая работа (проект)*	**Объем, ак. ч. / в том числе в форме практической подготовки, ак. ч.**		**Коды компетенций, формированию которых способствует элемент программы**
		теоретическое обучение	**практическая подготовка**	
Тема 1. Обработка данных в транспортной отрасли	Практическая работа № 1 Информационные потоки в транспортных системах, их взаимосвязи с глобальной системой передачи. Практическая работа № 2-3 Принципы хранения и обработки информации. Практическая работа № 4 Работа цифрового сканера. Практическая работа № 5 Работа с цифровыми сканерами.	**-**	**10**	**ОК.01 ОК.02 ОК.09**
Тема 2 Программное обеспечение автосервиса	Практическая работа № 6-7 Программное обеспечение автосервиса. Практическая работа № 8 Алгоритмы эффективного принятия решения. Практическая работа № 9 Использование технических средств, операционные системы и прикладные программы Практическая работа № 10 - 11 Подбор каталожных автозапчастей автопроизводителей через сайты поставщиков и интернет магазинов Практическая работа №12 Выполнение задания по созданию электронной рассылки		**14**	**ОК.01 ОК.02 ОК.09**
Тема 3 АСУ на транспорте	Практическая работа № 13 Назначение, виды, применения систем и средств связи на транспорте Практическая работа № 13 Характеристика и сферы применения систем и средств связи на транспорте. Практическая работа № 15 Структура, уровни построения и функции АСУ на транспорте. Практическая работа № 16 Принципы информационного обеспечения транспортного процесса. Практическая работа № 17 Техническое и информационное обеспечение АСУ.	**-**	**10**	**ОК.01 ОК.02 ОК.09**
Промежуточная аттестация	**Контрольная работа**		**2**	**ОК.01 ОК.02 ОК.09**
Итого		**0**	**36**	

3. УСЛОВИЯ РЕАЛИЗАЦИИ ПРОГРАММЫ ПРОФЕССИОНАЛЬНОГО МОДУЛЯ

3.1 Материально-техническое обеспечение

Для реализации программы учебной дисциплины предусмотрены следующие специальные помещения: кабинет «Информатика и информационные технологии»

Кабинет «Информатика и информационные технологии» оснащенный необходимым для реализации программы учебной дисциплины оборудованием и техническими средствами обучения:

— стол компьютерный;
— стул компьютерный;
— автоматизированное рабочее место;
— программное обеспечение управления складом.;
— программное обеспечение система трехмерного проектирования;
— программное обеспечение автоматизации процессов в автосалоне и автосервисе;
— программное обеспечение среда разработки и программирования;
— программное обеспечение удалённого доступа;
— программное обеспечение анализа сети;
— программное обеспечение для мониторинга;
— интерактивный комплекс;
— тумба;
— многофункциональное устройство мфу;
— программное обеспечение совместного доступа и управления;
— сервер;
— коммутатор;
— маршрутизатор .

3.2. Информационное обеспечение реализации программы

Основные источники:

1. Сергеев, Л. И. Цифровая экономика : учебник для вузов / Л. И. Сергеев, Д. Л. Сергеев, А. Л. Юданова ; под редакцией Л. И. Сергеева. — 2-е изд., перераб. и доп. — Москва : Издательство Юрайт, 2024. — 437 с. — (Высшее образование). — ISBN 978-5- 534-15797-0. — Текст : электронный // Образовательная платформа Юрайт[сайт]. — URL: https://urait.ru/bcode/543648 (дата обращения: 02.06.2026).

2. Носова, С. С. Цифровая экономика : учебник / С. С. Носова, А. В. Путилов, А. Н. Норкина. — Москва : КноРус, 2026. — 303 с. — ISBN 978-5-406-16415-0. — URL: https://book.ru/book/962641 (дата обращения: 19.06.2026).

3.2.2. Дополнительные источники

1. Войтова М.В. Информационные технологии в профессиональной деятельности: учеб. пособие. — М.: ФГБУ ДПО «Учебно-методический центр по образованию на железнодорожном транспорте», 2019. — 128 с. – ISBN 978-5-907055-81- 0. — Текст : электронный // УМЦ ЖДТ : электронная библиотека. — URL: http://umczdt.ru/books/1210/232049/ (дата обращения: 02.06.2026).

2. Информационные технологии на транспорте: учебник / В.Н. Морозов и др. — М.: ФГБУ ДПО «Учебно-методический центр по образованию на железнодорожном транспорте», 2018. — 405 с. – ISBN 9785-907055-57-5. — Текст : электронный // УМЦ ЖДТ : электронная библиотека. — URL: http://umczdt.ru/books/1210/225479/http://umczdt.ru/books/1210/225479/(дата обращения: 02.06.2026). — Режим доступа: для авториз. пользователей.

3. Кушнирук, А. С. Информационные технологии при эксплуатации, ремонте и обслуживании локомотивов : Учебное пособие / А.С. Кушнирук, Е.Н. Кузьмичёв. – Хабаровск : Изд-во ДВГУПС, 2020. – 121 с. — Текст : электронный // УМЦ ЖДТ : электронная библиотека. — URL: http://umczdt.ru/books/1215/253534/ (дата обращения: 02.06.2026). — Режим доступа: для авториз. пользователей.

4. Синицына, А.С. (под ред.) Цифровая трансформация и логистический инжиниринг на транспорте: учебное пособие — Москва: ФГБУ ДПО «Учебнометодический центр по образованию на железнодорожном транспорте», 2021. — 224 с. — ISBN 978-5-907206-85-4. — Текст : электронный // УМЦ ЖДТ : электронная библиотека. — URL: http://umczdt.ru/books/1196/251724/http://umczdt.ru/books/1196/251724/ (дата обращения: 02.06.2026).

4. КОНТРОЛЬ И ОЦЕНКА РЕЗУЛЬТАТОВ ОСВОЕНИЯ УЧЕБНОЙ ДИСЦИПЛИНЫ

Контроль и оценка результатов освоения учебной дисциплины осуществляется преподавателем в процессе проведения текущего контроля и промежуточной аттестации.

Текущий контроль индивидуальных образовательных достижений – демонстрируемых обучающимися знаний, умений и навыков проводится по средством посредством контрольной точки. Обучение по программе учебной дисциплины завершается промежуточной аттестацией в форме контрольной работы

Для текущего контроля и промежуточной аттестации создаются фонды контрольно-оценочных средств (КОС), которые включают в себя педагогические контрольно-измерительные материалы, процедуру проведения контроля, предназначенные для определения соответствия (или несоответствия) индивидуальных образовательных достижений основным показателям оценки результатов подготовки.

Результаты обучения			Номер контрольной точки, номера тем в соответствии с тематическим планированием	Критерии оценки	Формы, методы контроля и оценки
Код ОК, ЛР	Код ПК	Знания, умения			
ОК 01, ОК 02, ОК 09,		З1-З9,	КТ №1 Темы 1-3	Знает назначение, виды, характеристика и сферы применения систем и средств связи на транспорте; структура, уровни построения и функции АСУ на транспорте; принципы информационного обеспечения транспортного процесса; техническое и информационное обеспечение АСУ; информационные потоки в транспортных системах, их взаимосвязи с глобальной системой передачи; принципы хранения и обработки информации; работа цифрового сканера; программное обеспечение автосервиса: алгоритмы эффективного принятия решения	Оценивание теоретического задания и практического задания

ОК 01, ОК 02, ОК 09,,		У1-У4 З1 - З9	Контрольная работа	Умеет применять способы формирования и системы управления базами данных; работать с цифровыми сканерами; У3- работать с программным обеспечением автосервиса; использовать технические средства, операционные системы и прикладные программы как основу технического и программного обеспечения автоматизированных систем; организации использования современных информационных технологий как инструмента оптимизации процессов управления в транспортном комплексе; использования новейших технологий управления движением транспортных средств	Оценивание теоретического задания и практического задания

Лист актуализации рабочей программы

Дата актуализации программы	Основание проведения актуализации	Содержание изменений и дополнений, вносимых в программу	№№ страниц с изменениями, дополнениями	ФИО преподавателя

РАБОЧАЯ ПРОГРАММА

ПРОФЕССИОНАЛЬНОГО МОДУЛЯ

ПМ.01 Выполнение регламентных работ по поддержанию автотранспортных средств в исправном состоянии

по профессии

23.01.17 Мастер по ремонту и обслуживанию автомобилей

г. Омск, 2026

	бюджетное профессиональное образовательное учреждение Омской области «ОМСКИЙ АВТОТРАНСПОРТНЫЙ КОЛЛЕДЖ»	

Рабочая программа профессионального модуля (далее ПМ) разработана на основе Федерального государственного образовательного стандарта СПО (далее ФГОС СПО), примерной основной образовательной программы по профессии, основной профессиональной образовательной программы (далее ОПОП) по профессии 23.01.17 Мастер по ремонту и обслуживанию автомобилей.

Организация-разработчик: бюджетное профессиональное образовательное учреждение Омской области «Омский автотранспортный колледж».

Разработчик: Убамасов Н.А., преподаватель
ФИО

Рабочая программа утверждена на заседании ЦМК «Техническое обслуживание и ремонт автомобильного транспорта»
Протокол № ….. от «….»_____2026 года
Председатель ЦМК «Техническое обслуживание и ремонт автомобильного транспорта» _____ В.С. Жуков
подпись

© Убамасов Н.А., 2026

© БПОУ ОО «Омский АТК», 2026

СОДЕРЖАНИЕ

1. ОБЩАЯ ХАРАКТЕРИСТИКА РАБОЧЕЙ ПРОГРАММЫ ПРОФЕССИОНАЛЬНОГО МОДУЛЯ	4
1.1. Цель и место профессионального модуля в структуре образовательной программы	4
1.2. Планируемые результаты освоения профессионального модуля	4
1.3. Обоснование часов вариативной части ОПОП	12
2. СТРУКТУРА И СОДЕРЖАНИЕ ПРОФЕССИОНАЛЬНОГО МОДУЛЯ	13
2.1. Трудоемкость освоения профессионального модуля	13
2.2. Структура профессионального модуля	13
2.3 Содержание профессионального модуля	15
3. УСЛОВИЯ РЕАЛИЗАЦИИ ПРОГРАММЫ ПРОФЕССИОНАЛЬНОГО МОДУЛЯ	24
3.1. Материально-техническое обеспечение	24
3.2. Информационное обеспечение реализации программы	25
4. КОНТРОЛЬ И ОЦЕНКА РЕЗУЛЬТАТОВ ОСВОЕНИЯ ПРОФЕССИОНАЛЬНОГО МОДУЛЯ	29

1. ОБЩАЯ ХАРАКТЕРИСТИКА РАБОЧЕЙ ПРОГРАММЫ ПРОФЕССИОНАЛЬНОГО МОДУЛЯ

1.1 Цель и место профессионального модуля в структуре образовательной программы

Цель модуля: освоение вида деятельности «Выполнение регламентных работ по поддержанию автотранспортных средств в исправном состоянии».

Профессиональный модуль включен в обязательную часть образовательной программы.

1.2. Планируемые результаты освоения профессионального

В результате освоения профессионального модуля обучающийся должен:

Код ОК, ПК	**Уметь**	**Знать**	**Владеть навыками**
ОК.01 Выбирать способы решения задач профессиональной деятельности применительно к различным контекстам	распознавать задачу и/или проблему в профессиональном и/или социальном контексте, анализировать и выделять её составные части определять этапы решения задачи, составлять план действия, реализовывать составленный план, определять необходимые ресурсы выявлять и эффективно искать информацию, необходимую для решения задачи и/или проблемы владеть актуальными методами работы в профессиональной и смежных сферах оценивать результат и последствия своих действий (самостоятельно или с помощью наставника)	распознавать задачу и/или проблему в профессиональном и/или социальном контексте, анализировать и выделять её составные части определять этапы решения задачи, составлять план действия, реализовывать составленный план, определять необходимые ресурсы выявлять и эффективно искать информацию, необходимую для решения задачи и/или проблемы владеть актуальными методами работы в профессиональной и смежных сферах оценивать результат и последствия своих действий (самостоятельно или с помощью наставника)	
ОК.02 Использовать современные средства поиска, анализа и	определять задачи для поиска информации, планировать процесс поиска, выбирать	номенклатура информационных источников, применяемых в	

интерпретации информации, и информационные технологии для выполнения задач профессиональной деятельности	необходимые источники информации выделять наиболее значимое в перечне информации, структурировать получаемую информацию, оформлять результаты поиска оценивать практическую значимость результатов поиска применять средства информационных технологий для решения профессиональных задач использовать современное программное обеспечение в профессиональной деятельности использовать различные цифровые средства для решения профессиональных задач	профессиональной деятельности приемы структурирования информации формат оформления результатов поиска информации современные средства и устройства информатизации, порядок их применения и программное обеспечение в профессиональной деятельности, в том числе цифровые средства	
ОК.03 Планировать и реализовывать собственное профессиональное и личностное развитие, предпринимательскую деятельность в профессиональной сфере, использовать знания по правовой и финансовой грамотности в различных жизненных ситуациях	определять актуальность нормативно-правовой документации в профессиональной деятельности применять современную научную профессиональную терминологию определять и выстраивать траектории профессионального развития и	содержание актуальной нормативно-правовой документации современная научная и профессиональная терминология возможные траектории профессионального развития и самообразования основы предпринимательской деятельности, правовой и финансовой грамотности	

	самообразования выявлять достоинства и недостатки коммерческой идеи определять инвестиционную привлекательность коммерческих идей в рамках профессиональной деятельности, выявлять источники финансирования презентовать идеи открытия собственного дела в профессиональной деятельности определять источники достоверной правовой информации составлять различные правовые документы находить интересные проектные идеи, грамотно их формулировать и документировать оценивать жизнеспособность проектной идеи, составлять план проекта	правила разработки презентации основные этапы разработки и реализации проекта	
ОК.04 Эффективно взаимодействовать и работать в коллективе и команде	организовывать работу коллектива и команды взаимодействовать с коллегами, руководством, клиентами в ходе профессиональной деятельности	психологические основы деятельности коллектива психологические особенности личности	
ОК 09. Пользоваться профессиональной документацией на государственном и иностранном языках	понимать общий смысл четко произнесенных высказываний на известные темы (профессиональные и	правила построения простых и сложных предложений на профессиональные темы основные	

	бытовые), понимать тексты на базовые профессиональные темы участвовать в диалогах на знакомые общие и профессиональные темы строить простые высказывания о себе и о своей профессиональной деятельности кратко обосновывать и объяснять свои действия (текущие и планируемые) писать простые связные сообщения на знакомые или интересующие профессиональные темы	общеупотребительные глаголы (бытовая и профессиональная лексика) лексический минимум, относящийся к описанию предметов, средств и процессов профессиональной деятельности особенности произношения правила чтения текстов профессиональной направленности	

ПК 1.1 Проводить предпродажную подготовку автотранспортных средств в процессе оказания услуг по продаже автотранспортных средств потребителям.	Выполнять перечень работ согласно технической документации организации-изготовителя автотранспортного средства. Осуществлять поиск технической документации в бумажном и электронном виде, работать с технологическими картами организации-изготовителя автотранспортного средства. Применять в работе ручной слесарно-монтажный, пневматический и электрический инструмент, оборудование и оснастку в соответствии с технологическим процессом. Проверять герметичность систем автотранспортных средств проверять работоспособность узлов, агрегатов и систем автотранспортных средств. Проверять давление воздуха в шинах и при необходимости доводить до нормы. Проводить затяжку крепежных соединений узлов, агрегатов и систем	Назначение, устройство и правила применения ручного слесарно-монтажного, пневматического и электрического инструмента, универсальных и специальных приспособлений. Технологии выполнения ручных слесарных работ. Технологии проведения измерений контрольно-измерительным инструментом, применяемым в процессе выполнения работ по техническому обслуживанию и ремонту автотранспортных средств и их компонентов. Правила охраны труда и техники безопасности конструктивные особенности узлов, агрегатов и систем автотранспортных средств. Общее устройство автотранспортных средств. Технические и эксплуатационные характеристики автотранспортных средств. Порядок оформления и ведения сопроводительной документации автотранспортных средств.	Проверки соответствия автотранспортного средства технической и сопроводительной документации. Проверки комплектности и работоспособности автотранспортного средства в соответствии с требованиями, установленными заводом-изготовителем. Подготовки автотранспортного средства в соответствии с требованиями, установленными заводом-изготовителем.

	автотранспортных средств. Проверять соответствие номеров номерных узлов и агрегатов с паспортом автотранспортного средства. Проверять комплектность автотранспортных средств на соответствие сопроводительной документации организации-изготовителя. Проверять модели деталей, узлов и агрегатов автотранспортных средств на соответствие технической документации. Визуально выявлять внешние повреждения автотранспортного средства. Проводить удаление элементов внешней консервации. Проводить уборку, мойку и сушку автотранспортного средства. Монтировать составные части автотранспортного средства, демонтированные в процессе доставки.	Назначение и правила работы с бумажными и электронными версиями технической документации организации-изготовителя автотранспортных средств.	

ПК 1.2 Осуществлять техническое обслуживание автотранспортных средств.	Проверять уровень горюче-смазочных материалов, технических жидкостей и смазок и при необходимости проводить работы по их доливке и замене. Заменять расходные материалы, детали одноразового монтажа, детали подверженные естественному износу. Проверять герметичность механизмов и систем автотранспортного средства. Проверять исправность и работоспособность механизмов, агрегатов и систем автотранспортного средства. Использовать специальное диагностическое оборудования, требуемое для выполнения технического обслуживания автотранспортных средств. Проверять моменты затяжки резьбовых соединений в механизмах, агрегатах и системах автотранспортных средств и в случае необходимости осуществлять их затяжку. Проводить контрольно-	наименование, назначения и маркировка технических жидкостей, смазок, моющих составов, горюче-смазочных материалов и правила их применения и взаимозаменяемости, в том числе в зависимости от сезона. Технологию выполнения ручных слесарных работ. Технологию проведения измерений контрольно-измерительным инструментом, применяемым в процессе выполнения работ по техническому обслуживанию и ремонту автотранспортных средств и их компонентов. Правила охраны труда и техники безопасности. Конструктивные особенности, технические и эксплуатационные характеристики автотранспортных средств, их агрегатов, систем, механизмов и узлов. Общее устройство автотранспортных средств. Методы проверки герметичности систем автотранспортных средств. Назначение,	проверки технического состояния автотранспортных средств. Выполнения технического обслуживания автотранспортных средств

	измерительные операции для определения зазоров, биения, люфтов в механизмах, агрегатах и системах автотранспортных средств и в случае необходимости осуществлять их регулировку. Выполнять демонтаж, монтаж и разборочно-сборочные операции составных частей механизмов, агрегатов и систем автотранспортных средств. Пользоваться справочными материалами и технической документацией по техническому обслуживанию и ремонту автотранспортных средств и их компонентов. Подбирать и применять контрольно-измерительный, механический, автоматизированный инструмент и оборудование, соответствующие технологическому процессу выполняемых работ. Управлять автотранспортным средством соответствующей категории.	устройство и правила применения ручного слесарно-монтажного, пневматического и электрического инструмента, универсальных и специальных приспособлений, применяемых в процессе выполнения работ по техническому обслуживанию и ремонту автотранспортных средств и их компонентов. Правила работы с бумажными и электронными версиями технической документации организации-изготовителя автотранспортных средств	

1.3. Обоснование часов вариативной части ОПОП

№№ п/п	Профессиональные компетенции	Дополнительные знания, умения, навыки	№, наименование темы	Объем часов	Обоснование включения в рабочую программу
1	ПК 1.1 ПК 1.2	Расширения подготовки, определяемой содержанием обязательной части, углубление подготовки обучающихся при формировании знаний умений и навыков при изучении ПМ01 Выполнение регламентных работ по поддержанию автотранспортных средств в исправном состоянии	МДК01.01 МДК01.02 УП01 ПП01	178	Запрос работодателя (Сеть автокомплекса «Реактор», ООО «Фит Омск»)

2. СТРУКТУРА И СОДЕРЖАНИЕ ПРОФЕССИОНАЛЬНОГО МОДУЛЯ

2.1. Трудоемкость освоения модуля

Наименование составных частей модуля	Объем в часах	В т.ч. в форме практической подготовки
Учебные занятия, из них:	**118**	**80**
теоретическое обучение	56	18
практическая подготовка (*практикум, практическая работа, лабораторная работа, и т.д. при наличии)*	62	62
Курсовая работа (проект)	-	-
Самостоятельная работа	-	-
Практика, в том числе:	**144**	**144**
учебная	36	36
производственная	108	108
Промежуточная аттестация, в том числе: *МДК 01.01 в формате комплексный экзамен* *МДК 01.02 в формате комплексный экзамен* *МДК 01.03 в формате дифференцированный зачет* *УП 01* *ПП 01* *ПМ 01 (в случае экзамена ПМ)*	36	36
Всего	**298**	**260**

2.2. Структура профессионального модуля ПМ.01

Код ОК, ПК	Наименования разделов профессионального модуля	Всего, час.	В т.ч. в форме практической подготовки	Обучение по МДК, в т.ч.:	Учебные занятия		Курсовая работа (проект)	Самостоятельная работа	Учебная практика	Производственная практика
					Теор.обуч.	Практич. подгот.				
1	2	3	4	5	6	7	8	9	10	11

	МДК 01.01 Устройство автотранспортных средств	**55**	**40**	**55**	15	40				
	МДК 01.02 Техническое обслуживание автотранспортных средств	**45**	**32**	**45**	13	32				
	МДК 01.03 Предпродажная подготовка автотранспортных средств	**36**	**26**	**36**	10	26				
	Учебная практика	**36**	**36**						**36**	
	Производственная практика	**108**	**108**							**108**
	Промежуточная аттестация	**18**	**18**							
	Всего:	***298***	**260**	***136***	***38***	***98***			**36**	**108**

2.3 Содержание профессионального модуля

Наименование разделов и тем	Содержание учебного материала, практических и лабораторных занятий, *курсовая работа (проект)*	Объем, ак. ч. / в том числе в форме практической подготовки, ак. ч.		Коды компетенций, формированию которых способствует элемент программы
		теоретическое обучение	практическая подготовка	
Раздел 1. Конструкция автомобилей				
МДК 01.01 Устройство автотранспортных средств		**15**	**40**	
Тема 1.1. Ведение	**Содержание**			**ОК01-04, ОК09 ПК 1.1-1.2**
	Назначение и классификация автомобилей, общее устройство легковых и грузовых автомобилей	2		
	В том числе практических и лабораторных занятий			
	В том числе самостоятельная работа обучающихся			
Тема 1.2. Двигатели	**Содержание**			**ОК01-04, ОК09 ПК 1.1-1.2**
	1. Назначение, классификация, общее устройство ДВС. Основные параметры работы ДВС. Рабочий цикл двигателя. Действительные процессы ДВС.	**2**		
	2. Назначение, устройство, принцип действия механизмов и систем двигателя		**2**	
	В том числе практических и лабораторных занятий			
	Практическое занятие 1. Изучение устройства механизмов двигателя.		**2**	
	Практическое занятие 2. Изучение устройства систем двигателя.		**4**	
	В том числе самостоятельная работа обучающихся			
Тема 1.3. Трансмиссия	**Содержание**			**ОК01-04, ОК09 ПК 1.1-1.2**
	1. Общее устройство трансмиссии. Устройство, принцип действия сцепления, коробки передач.		**2**	
	2. Назначение, устройство и принцип действия	**2**		

	карданной передачи, главной передачи, дифференциала.			
	В том числе практических и лабораторных занятий			
	Практическое занятие 3. Изучение устройства сцепления, коробки передач.		**4**	
	Практическое занятие 4. Изучение устройства карданной передачи, главной передачи, дифференциала.		**2**	
	В том числе самостоятельная работа обучающихся			
Тема 1.4. Ходовая часть. Кузов.	**Содержание**			**ОК01-04, ОК09 ПК 1.1-1.2**
	1. Назначение, общее устройство ходовой части, и типы подвесок.		**2**	
	2. Назначение несущего кузова легкового автомобиля. Устройство различных типов колес.	**2**		
	В том числе практических и лабораторных занятий			
	Практическое занятие 5. Изучение устройства ходовой части автомобиля		**2**	
	Практическое занятие 6. Изучение устройства различных типов колес		**2**	
	В том числе самостоятельная работа обучающихся			
Тема 1.5. Органы управления	**Содержание**			**ОК01-04, ОК09 ПК 1.1-1.2**
	1. Назначение, классификация, устройство рулевого управления.		**2**	
	2. Устройство и принцип действия тормозной системы.		**2**	
	В том числе практических и лабораторных занятий			
	Практическое занятие 7. Изучение устройства механизмов рулевого управления.		**2**	
	Практическое занятие 8. Изучение устройства механизмов тормозной системы		**2**	
	В том числе самостоятельная работа обучающихся			
Тема1. 6. Электрооборудование	**Содержание**			**ОК01-04, ОК09 ПК 1.1-1.2**
	Назначение, устройство и принцип действия АКБ,	**2**		

автомобилей	генератора переменного тока.			
	Назначение и классификация, устройство и принцип действия систем зажигания. Система электрического пуска двигателя. Стартер.		**2**	
	В том числе практических и лабораторных занятий			
	Практическое занятие 9. Изучение устройства генератора переменного тока, АКБ		**2**	
	Практическое занятие 10. Изучение устройства систем зажигания, и пуска двигателя Стартер		**2**	
	В том числе самостоятельная работа обучающихся			
Промежуточная аттестация	**Экзамен**	**5**	**4**	
Раздел 2. Выполнение технического обслуживания автомобилей				
МДК 01.02 Техническое обслуживание автотранспортных средств		**13**	**32**	
Тема 2.1. Организация и регламенты технического обслуживания автомобилей	**Содержание**			**ОК01-04, ОК09 ПК 1.1-1.2**
	1. Содержание и технологии технического обслуживания автомобилей. Производственная база технического обслуживания автомобилей.	**2**		
	В том числе практических и лабораторных занятий			
	В том числе самостоятельная работа обучающихся			
Тема 2.2. Техническое обслуживание автомобильных двигателей	**Содержание**			**ОК01-04, ОК09 ПК 1.1-1.2**
	1. Технология регламентных работ по техническому обслуживанию автомобильных двигателей. Оборудование и материалы технического обслуживания автомобильных двигателей	**2**		
	2. Приёмы выполнения операций технического обслуживания автомобильных двигателей.		**2**	
	В том числе практических и лабораторных занятий			
	Практическое занятие 1. Выполнение работ по техническому обслуживанию механизмов двигателей.		**2**	
	Практическое занятие 2. Техническое обслуживание		**2**	

	систем двигателей.			
	В том числе самостоятельная работа обучающихся			
Тема 2.3. Техническое обслуживание автомобильных трансмиссий	**Содержание**			**ОК01-04, ОК09 ПК 1.1-1.2**
	1. Технология регламентных работ по техническому обслуживанию автомобильных трансмиссий.		**2**	
	2. Приёмы выполнения операций технического обслуживания автомобильных трансмиссий		**2**	
	В том числе практических и лабораторных занятий			
	Практическое занятие 3. Техническое обслуживание механических трансмиссий автомобиля		**2**	
	Практическое занятие 4. Техническое обслуживание автоматических коробок передач трансмиссий		**2**	
	В том числе самостоятельная работа обучающихся			
Тема 2.4. Техническое обслуживание ходовой части и механизмов управления автомобилей	**Содержание**			**ОК01-04, ОК09 ПК 1.1-1.2**
	1. Технология регламентных работ по техническому обслуживанию ходовой части и механизмов управления автомобилей.	**2**		
	2. Приёмы выполнения операций технического обслуживания ходовой части и механизмов управления автомобилей.		**2**	
	В том числе практических и лабораторных занятий			
	Практическое занятие 5. Техническое обслуживание ходовой части автомобилей.		**2**	
	Практическое занятие 6. Техническое обслуживание механизмов управления автомобилей.		**2**	
	В том числе самостоятельная работа обучающихся			
Тема 2.5. Техническое	**Содержание**			**ОК01-04, ОК09 ПК 1.1-1.2**
	1. Технология регламентных работ по техническому	**2**		

обслуживание электрических и электронных систем автомобилей	обслуживанию электрических и электронных систем автомобилей.			
	В том числе практических и лабораторных занятий			
	Практическое занятие 7. Техническое обслуживание источников тока и систем пуска двигателей.		**2**	
	Практическое занятие 8. Техническое обслуживание электронных систем автомобиля.		**2**	
	В том числе самостоятельная работа обучающихся			
Тема 2.6. Техническое обслуживание автомобильных кузовов	**Содержание**			
	1. Регламентные работы, оборудование и материалы для технического обслуживания автомобильных кузовов. Приёмы выполнения операций технического обслуживания автомобильных кузовов.		**2**	
	В том числе практических и лабораторных занятий			
	Практическое занятие 1. Техническое обслуживание лакокрасочных покрытий автомобильных кузовов.		**2**	
	В том числе самостоятельная работа обучающихся			
Промежуточная аттестация	**Экзамен**	**5**	**4**	
Раздел 3. Подготовка автотранспортных средств к эксплуатации				
МДК 01.03 Предпродажная подготовка автотранспортных средств		**10**	**26**	
Тема 3.1. Осмотр и подготовка кузова к эксплуатации автомобиля	**Содержание**			**ОК01-04, ОК09 ПК 1.1-1.2**
	1. Виды, способы мойки автомобиля. Снятие защитных покрытий и пленок.	**2**		
	2. Осмотр ЛКП автомобиля, остекления. Проверка работоспособности замков, дверей, петель.		**2**	
	В том числе практических и лабораторных занятий			
	Практическое занятие 1. Проверка работы и		**2**	

	целостности дверных зеркал, работоспособности и безопасности стеклоподъемников (с кнопок всех дверей), люка на крыше. Смазывание всех элементов.			
	В том числе самостоятельная работа обучающихся			
Тема 3.2. Операции в моторном отсеке	**Содержание**			**ОК01-04, ОК09 ПК 1.1-1.2**
	1. Оборудование и приспособления, применяемые при проверке технических жидкостей. Контроль состояния приводных ремней.		**2**	
	2. Оборудование и приспособления применяемые при проверке электрооборудования.	**2**		
	В том числе практических и лабораторных занятий			
	Практическое занятие 2. Проверка состояния и уровня технических жидкостей, ремней.		**2**	
	Практическое занятие 3. Проверка состояния электрооборудования.		**2**	
	В том числе самостоятельная работа обучающихся			
Тема 3.3. Операции под автомобилем	**Содержание**			**ОК01-04, ОК09 ПК 1.1-1.2**
	1. Способы проверки ходовой части с применением специального оборудования. Способы проверки и подготовки подвески автомобиля к эксплуатации.		**2**	
	В том числе практических и лабораторных занятий			
	Практическое занятие 4. Регулировка углов установки колес, проверка ходовой части.		**2**	
	В том числе самостоятельная работа обучающихся			
Тема 3.4. Операции перед проведением дорожных испытаний	**Содержание**			**ОК01-04, ОК09 ПК 1.1-1.2**
	1. Основные требования для проведения дорожных испытаний. Проверка работы двигателя и состава отработавших газов, электронных систем.	**2**		
	В том числе практических и лабораторных занятий			
	Практическое занятие 5. Контрольный осмотр работоспособности электронных систем.		**2**	

	Практическое занятие 6. Проверка двигателя с применением диагностического оборудования.		**2**	
	В том числе самостоятельная работа обучающихся			
Тема 3.5. Дорожные испытания	**Содержание**			**ОК01-04, ОК09 ПК 1.1-1.2**
	1. Проверка работы двигателя, системы выпуска отработавших газов в процессе эксплуатации. Проверка работоспособности подвески, тормозных систем, рулевого управления		**2**	
	В том числе практических и лабораторных занятий			
	Практическое занятие 7. Проверка системы выпуска отработавших газов.		**2**	
	Практическое занятие 8. Проверка эффективности торможения.		**2**	
	В том числе самостоятельная работа обучающихся			
Тема 3.6. Завершающие операции	**Содержание**			**ОК01-04, ОК09 ПК 1.1-1.2**
	1. Операции после проведения дорожных испытаний. Инструкция по эксплуатации.	**2**		
	В том числе практических и лабораторных занятий			
	Практическое занятие 9. Регулировка света фар.		**2**	
	В том числе самостоятельная работа обучающихся			
Дифференцированный зачет	**Консультация. Дифференцированный зачет**	**2**		
Курсовая работа (проект)				
Учебная практика **Виды работ:** 1. Смазочные работы; 2. Заправочные работы; 3. Регулировочные работы; 4. Крепёжные работы; 5. Электротехнические работы; 6. Диагностические работы;			**36**	**ОК01-04, ОК09 ПК 1.1-1.2**

7. Уборочно-моечные работы; 8. Шиномонтажные работы; 9. Складские работы; 10. Обслуживание оборудования производственной зоны технического сервиса; 1 Оформление технической приёмочно-сдаточной документации на автомобиль при работе с клиентами. 13. Оформление документации при приёме нового автомобиля. 14. Осмотр и выявление недостатков на автомобиле. 15. Подготовка автомобиля на выдачу клиенту.			
Производственная практика **Виды работ:** 1. Работы по проведению ежедневного технического обслуживания автомобилей. 2. Работы по проведению первого технического обслуживания автомобилей. 3. Работы по проведению второго технического обслуживания автомобилей. 4. Работы по проведению сезонного технического обслуживания автомобилей. 5. Работы по техническому обслуживанию оборудования предприятия технического сервиса автомобилей. 6. Стажёрская работа складского работника. 7. Проверка кузова автомобиля. 8. Проверка уровня масла и рабочих жидкостей. 9. Контроль работы ходовой части, тормозной системы и рулевого управления. 10. Контроль работы электрооборудования. 11. Корректировка светового потока фар. 12. Приём, внешний осмотр, выявление повреждений автомобиля с пробегом. 13. Проведение диагностики систем автомобиля с пробегом. 14. Подготовка автомобиля с пробегом на продажу.		**108**	**ОК01-04, ОК09** **ПК 1.1-1.2**
Промежуточная аттестация		***18***	
Всего	**38**	**260**	

3. УСЛОВИЯ РЕАЛИЗАЦИИ ПРОГРАММЫ ПРОФЕССИОНАЛЬНОГО МОДУЛЯ

3.1 Материально-техническое обеспечение

Для реализации программы профессионального модуля должны быть предусмотрены следующие специальные помещения:

Наименование лаборатории, мастерской	**Оборудование кабинета и рабочих мест**
Лаборатория автомобильных эксплуатационных материалов	Стол ученический 17 шт. Стул ученический 35 шт. Стол письменный преподавателя. Стул. Доска аудиторная. Компьютер. Проектор. Стенд для определения пенетрации нефтепродуктов. Аппарат для определения предела прочности пластовых смазок. Аппарат АРНП-К-ПХП. Аппарат для циркуляции нефтепродуктов. Нагревательная установка. Колбы. Мобильный стенд для нефтепродуктов.
Зона по виду работ «Техническое обслуживание двигателей внутреннего сгорания»	Стенд ультразвуковой очистки форсунок. Стенд-тренажер «Действующий дизельный двигатель тяжелого грузового автомобиля». Действующий инжекторный двигатель. Стенд «Системы электронного управления двигателя внутреннего сгорания». Лабораторный стенд «Схема управления инжекторного двигателя». Тестер имитатор для диагностики двигателей внутреннего сгорания автомобилей. Мультимарочный профессиональный автосканер. Программатор блоков. Комплект блок управления двигателем. Электронный стетоскоп. Токовые клещи. Мотор. Тестер. Компрессометр. Сторобоскоп. Приспособление для проверки герметичности(вакуум). Нагрузочная вилка. Пневмотестер. Аккумуляторная батарея. Набор для диагностики системы охлаждения. Мультимарочный профессиональный автосканер. Мультиметр. Телевизор. Верстак.
Зона по виду работ «Эксплуатация автомобильного электрооборудования и автоматики»	Телевизор. Стол парта Стул. Шкаф металлический для инструментов. Автомобиль. Тележка инструментальная. Набор для разборки салона. Тестер цифровой. Пробник диодный. Пробник ламповый. Зеркальце на ручке. Магнит. Диагностиеский сканер. Набор для демонтажа клемм электропроводки. Набор автоэлектрика. Зарядное устройство. Стенд для проверки электронных блоков управления. Осцилограф. Тестер реле. Механическая вытяжная катушка. Верстак слесарный. Коврик антистатический. Паяльная станция.

	Пожаробезопасная монтажная поверхность. Держатель для пайки проводов. Стриппер для автопроводов. Устройство подачи нагретого воздуха для термоусадки. Кримпер для автопроводов. Тестер коротких замыканий и обрывов цепей
Зона по виду работ «Ремонт агрегатов и узлов автомобилей»	Верстак Тисы. Пресс гидравлический. Подставка под оборудование. Стеллаж. Тележка инструментальная. Стенд для разборки и сборки двигателей легковых автомобилей. Рычаг для перемещения кантователя. Универсальный стенд. Шкаф для одежды. Шкаф. Компьютер Intel Celeron. Двигатель сборе. Двигатель. Стенд для разборки и сборки коробок передач. Тиски слесарные с поворотным основанием 200 мм с наковальней 186295 2 шт. Набор съемников масленых фильтров «чашка». Учебный стенд «Коробка передач». Верстак с тисами. Карбюратор. Бензонасос. Помпа водяная 5 шт. Генератор. Стартер Прерыватель-распределитель. Масленый насос. Рулевая рейка. Компрессор ТНВД. Главный тормозной. Вакуумный усилитель тормозов. Катушка зажигания. КПП. Задний мост. Редуктор заднего моста. Набор оправок поршневых колец. Съёмник подшипников КПП. Рассухариватель клапанов. Набор съёмников КПП. Набор ключей. Микрометр Штангенциркуль. Динамометрический ключ. Стол преподавателя. Стул мягкий. Доска аудиторная передвижная магнитная. Стол
Библиотека, читальный зал	Читальный зал на 30 посадочных мест Выделена зона для самостоятельной работы с беспроводным выходом в сеть Интернет – 10 автоматизированных мест

3.2. Информационное обеспечение реализации программы

Перечень используемых учебных изданий, Интернет-ресурсов, дополнительной литературы.

3.2.1. Основные источники

1. Бабичева, И. В., Техническая механика. : учебное пособие / И. В. Бабичева, Н. В. Закерничная. — Москва :Русайнс, 2024. — 101 с. — ISBN 978-5-466-04284-9. — URL: https://book.ru/book/951575.

2. Бережливое производство : учебник / А. Г. Бездудная, Н. С. Зинчик, О. В. Кадырова [и др.] ; под общ. ред. А. Г. Бездудной. — Москва :КноРус, 2023. — 203 с. — ISBN 978-5-406-11251-9. — URL: https://book.ru/book/948328.

3. Виноградов, В. М., Модификация и обслуживание трансмиссий авторанспортныхсредств : учебник / В. М. Виноградов, О. В. Храмцова. — Москва :КноРус, 2024. — 278 с. — ISBN 978-5-406-12362-1. — URL: https://book.ru/book/951427.

4. Виноградов, В. М., Организация процессов модернизации и модификации автотранспортных средств : учебник / В. М. Виноградов, О. В. Храмцова. — Москва :КноРус, 2023. — 373 с. — ISBN 978-5-406-11260-1. — URL: https://book.ru/book/948582.

5. Виноградов, В. М., Организация процессов по техническому обслуживанию и ремонту автотранспортных средств : учебник / В. М. Виноградов, О. В. Храмцова. — Москва: КноРус, 2024. — 272 с. — ISBN 978-5-406-12289-1. — URL: https://book.ru/book/950685.

6. Виноградов, В. М., Ремонт автомобилей : учебник / В. М. Виноградов, О. В. Храмцова. — Москва :КноРус, 2023. — 283 с. — ISBN 978-5-406-11265-6. — URL: https://book.ru/book/948612.

7. Виноградов, В. М., Ремонт автомобилей. Практикум : учебно-практическое пособие / В. М. Виноградов, О. В. Храмцова. — Москва :КноРус, 2023. — 245 с. — ISBN 978-5-406-11266-3. — URL: https://book.ru/book/948613.

8. Виноградов, В. М., Ремонт и окраска кузовов различных типов автомобилей + еПриложение : учебник / В. М. Виноградов, О. В. Храмцова. — Москва :КноРус, 2023. — 358 с. — ISBN 978-5-406-11267-0. — URL: https://book.ru/book/948614.

9. Виноградов, В. М., Техническое обслуживание и ремонт автомобильных двигателей : учебник / В. М. Виноградов, О. В. Храмцова. — Москва :КноРус, 2023. — 264 с. — ISBN 978-5-406-10590-0. — URL: https://book.ru/book/945689.

10. Виноградов, В. М., Техническое обслуживание и ремонт автотранспорта : учебник / В. М. Виноградов, А. А. Черепахин. — Москва :КноРус, 2023. — 329 с. — ISBN 978-5-406-11025-6. — URL: https://book.ru/book/948310.

11. Виноградов, В. М., Техническое обслуживание и ремонт электрооборудования и электронных систем автомобилей : учебник / В. М. Виноградов, О. В. Храмцова. — Москва :КноРус, 2023. — 268 с. — ISBN 978-5-406-11506-0. — URL: https://book.ru/book/949211.

12. Виноградов, В. М., Тюнинг автомобилей : учебник / В. М. Виноградов, О. В. Храмцова. — Москва :КноРус, 2023. — 192 с. — ISBN 978-5-406-11507-7. — URL: https://book.ru/book/949212.

13. Виноградов, В. М., Эксплуатационные и конструкционные материалы для наземных транспортных средств : учебник / В. М. Виноградов, О. В. Храмцова. — Москва :КноРус, 2023. — 224 с. — ISBN 978-5-406-11657-9. — URL: https://book.ru/book/949506.

14. Головачев, С. С., Автомобильные эксплуатационные материалы : учебно-практическое пособие / С. С. Головачев. — Москва :КноРус, 2023. — 155 с. — ISBN 978-5-406-11964-8. — URL: https://book.ru/book/950149.

15. Карагодин, В. И., Ремонт автомобилей : учебник / В. И. Карагодин. — Москва :КноРус, 2023. — 230 с. — ISBN 978-5-406-11877-1. — URL: https://book.ru/book/949881.

— Карагодин, В. И., Техническое обслуживание и ремонт автотранспортных средств : учебник / В. И. Карагодин. — Москва :КноРус, 2024. — 270 с. — ISBN 978-5-406-11269-4. URL: https://book.ru/book/950980.

16. Карагодин, В. И., Технологические процессы технического обслуживания и ремонта автомобилей : учебник / В. И. Карагодин. — Москва :КноРус, 2023. — 250 с. — ISBN 978-5-406-10435-4. — URL: https://book.ru/book/946343.

17. Лошкарев, И. М., Ремонт кузовов автомобилей: технология окраски автомобиля : учебное пособие / И. М. Лошкарев. — Москва :КноРус, 2023. — 220 с. — ISBN 978-5-406-11471-1. — URL: https://book.ru/book/949418.

18. Мартынова, И. О., Электротехника. Лабораторно-практические работы :

учебное пособие / И. О. Мартынова. — Москва : КноРус, 2023. — 136 с. — ISBN 978-5-406-11494-0. — URL: https://book.ru/book/949301.

19. Мартынова, И. О., Электротехника. : учебник / И. О. Мартынова. — Москва : КноРус, 2023. — 304 с. — ISBN 978-5-406-11358-5. — URL: https://book.ru/book/948719.

20. Новицкий, Н. И., Организация производства. : учебное пособие / Н. И. Новицкий, А. А. Горюшкин. — Москва :КноРус, 2023. — 350 с. — ISBN 978-5-406-11589-3. — URL: https://book.ru/book/949363.

21. Овчинников, В. В., Автомобильные эксплуатационные материалы : учебник / В. В. Овчинников. — Москва :КноРус, 2023. — 238 с. — ISBN 978-5-406-10765-2. — URL: https://book.ru/book/947253.

22. Овчинников, В. В., Автомобильные эксплуатационные системы : учебник / В. В. Овчинников. — Москва :КноРус, 2023. — 218 с. — ISBN 978-5-406-11998-3. — URL: https://book.ru/book/950407.

23. Пехальский, И. А., Устройство, техническое обслуживание и ремонт автомобилей : учебник / И. А. Пехальский, А. Ю. Измайлов, А. С. Амиров, А. П. Пехальский. — Москва :КноРус, 2023. — 308 с. — ISBN 978-5-406-11525-1. — URL: https://book.ru/book/950638.

24. Сербин, Е. П., Техническая механика : учебник / Е. П. Сербин. — Москва :КноРус, 2023. — 399 с. — ISBN 978-5-406-11776-7. —URL: https://book.ru/book/949727.

25. Ткачева, Г. В., Водитель автомобиля. Основы профессиональной деятельности : учебно-практическое пособие / Г. В. Ткачева, В. Н. Белалов, С. А. Дмитриенко. — Москва :КноРус, 2023. — 132 с. — ISBN 978-5-406-11252-6. — URL: https://book.ru/book/948329.

26. Ткачева, Г. В., Мастер по ремонту и обслуживанию автомобилей. Основы профессиональной деятельности : учебно-практическое пособие / Г. В. Ткачева, Н. В. Келеменев, С. А. Дмитриенко. — Москва :КноРус, 2023. — 195 с. — ISBN 978-5-406-10623-5. — URL: https://book.ru/book/946254.

27. Устройство автомобилей: электрооборудование : учебник / А. П. Пехальский, А. Ю. Измайлов, А. С. Амиров [и др.] ; под ред. А. П. Пехальского. — Москва :КноРус, 2023. — 293 с. — ISBN 978-5-406-11596-1. — URL: https://book.ru/book/949365.

28. Устройство автомобилей: электрооборудование. Практикум : учебное пособие / А. П. Пехальский, И. А. Пехальский, А. Ю. Измайлов [и др.] ; под ред. А. П. Пехальского. — Москва :КноРус, 2023. — 207 с. — ISBN 978-5-406-11294-6. — URL: https://book.ru/book/949715.

29. Чумаченко, Ю. Т., Материаловедение (для авторемонтных специальностей) : учебник / Ю. Т. Чумаченко, Г. В. Чумаченко, Н. В. Матегорин. — Москва :КноРус, 2023. — 390 с. — (для авторемонтных специальностей). — ISBN 978-5-406-11353-0. —URL: https://book.ru/book/948715.

30. Чумаченко, Ю. Т., Материаловедение и слесарное дело : учебник / Ю. Т. Чумаченко, Г. В. Чумаченко. — Москва :КноРус, 2023. — 293 с. — ISBN 978-5-406-11761-3. — URL: https://book.ru/book/949615.

31. Чумаченко, Ю. Т., Слесарное дело и технические измерения (для авторемонтных специальностей). : учебник / Ю. Т. Чумаченко, Г. В. Чумаченко, Н. В. Матегорин. — Москва :КноРус, 2023. — 259 с. — ISBN 978-5-406-10686-0. — URL: https://book.ru/book/946263.

32. Чумаченко, Г. В., Техническое черчение : учебник / Г. В. Чумаченко. — Москва :КноРус, 2023. — 292 с. — ISBN 978-5-406-11270-0. — URL:

https://book.ru/book/948699.

3.2.2. Дополнительные источники

1. Смирнов Ю.А. Автомобильная электроника и электрооборудование. Диагностика: учебное пособие для СПО / Ю.А. Смирнов, В.А. Детисов. – Санкт-Петербург: Лань, 2021. 324 с.

2. Шатров М.Г. Двигатели внутреннего сгорания /М.Г. Шатров. – Москва: Высшая школа, 2015. – 400 с.

3. Вербицкий В.В. Автомобильные эксплуатационные материалы / В.В. Вербицкий – Санкт-Петербург: Лань, 2021. – 118 с.

4. Виноградов, В. М., Рециклинг и утилизация транспортных средств : учебник / В. М. Виноградов, О. В. Храмцова. — Москва :КноРус, 2022. — 305 с. — ISBN 978-5-406- 08371-0. — URL: https://book.ru/book/943773.

5. Зайцев, О. Ф. Вячеславова, И. Е. Парфеньева, ; под общ. ред. С. А. Зайцева. — Москва : КноРус, 2022. — 174 с. — ISBN 978-5-406-10126-1. — URL: https://book.ru/book/944651.

6. Карагодин, В. И., Техническое состояние систем, агрегатов, деталей и механизмов автомобиля : учебник / В. И. Карагодин. — Москва :КноРус, 2022. — 159 с. — ISBN 978-5-406-09145-6. — URL: https://book.ru/book/945053.

7. Овчинников, В. В., Материаловедение: для авторемонтных специальностей : учебник / В. В. Овчинников, М. А. Гуреева. — Москва :КноРус, 2022. — 230 с. — ISBN 978-5-406-09342-9. — URL: https://book.ru/book/942861.

4. КОНТРОЛЬ И ОЦЕНКА РЕЗУЛЬТАТОВ ОСВОЕНИЯ ПРОФЕССИОНАЛЬНОГО МОДУЛЯ

Контроль и оценка результатов освоения профессионального модуля осуществляется преподавателем в процессе проведения текущего контроля и промежуточной аттестации.

Контроль индивидуальных образовательных достижений – демонстрируемых обучающимися знаний, умений и навыков проводится посредством двух контрольных точек (КТ) в процессе проведения письменного опроса и тестирования, проведение которых описывается в КОС.

Обучение по программе профессионального модуля завершается промежуточной аттестацией в форме квалификационного\демонстрационного экзамена.

Для проведения контрольных точек и промежуточной аттестации создаются фонды контрольно-оценочных средств (КОС), которые включают в себя педагогические контрольно-измерительные материалы, процедуру проведения контроля, предназначенные для определения соответствия (или несоответствия) индивидуальных образовательных достижений основным показателям оценки результатов подготовки.

МДК 01.01 – Устройство автомобилей

Результаты обучения			Номер контрольной точки, номера тем в соответствии с	Показатели освоенности компетенций	Формы, методы контроля и оценки
Код ОК, ЛР	Код ПК	Знания, умения			
ОК1, ОК2, ОК3, ОК4, ОК9.	ПК 1.1 – 1.2	У.1-У.4 З.1 З.4 З.5	КТ№1 Тема 1.1 Тема 1.2 Тема 1.3	Правильность выполнения работ по диагностике автотранспортных средств в соответствии с установленными регламентами с соблюдением правил безопасности труда, санитарными нормами Выполнение работ по взаимодействию с потребителями в процессе оказания услуг по продаже автотранспортных средств Правильность выполнения работ по ремонту автотранспортных средств в соответствии с установленными регламентами с соблюдением правил безопасности труда, санитарными нормами Правильность выполнения работ по техническому обслуживанию	письменный опрос -практические задания

				автотранспортных средств в соответствии с установленными регламентами с соблюдением правил безопасности труда, санитарными нормами	
ОК1, ОК2, ОК3, ОК4, ОК9.	ПК 1.1 – 1.2	У.1-У.4 З.2 З.3 З.4 З.5	Промежуточная аттестация Тема 1.1 Тема 1.2 Тема 1.3 Тема 1.4 Тема 1.5 Тема 1.6	Правильность выполнения работ по диагностике автотранспортных средств в соответствии с установленными регламентами с соблюдением правил безопасности труда, санитарными нормами Выполнение работ по взаимодействию с потребителями в процессе оказания услуг по продаже автотранспортных средств Правильность выполнения работ по ремонту автотранспортных средств в соответствии с установленными регламентами с соблюдением правил безопасности труда, санитарными нормами Правильность выполнения работ по техническому обслуживанию автотранспортных средств в соответствии с установленными регламентами с соблюдением правил безопасности труда, санитарными нормами	собеседование -практические задания -экспертное наблюдение выполнения практических упражнений

МДК 02.02 – Техническое обслуживание автомобилей

Результаты обучения	Номер компетенции		Формы,

Код ОК, ЛР	Код ПК	Знания, умения		Показатели освоенности компетенций	методы контроля и оценки
ОК1–ОК4 ОК9	ПК1.1-1.2	У.2, У.4, У.5 З.1 З.4 – З.10	КТ№1 Тема 2.1 Тема 2.2 Тема 2.3	Правильность выполнения работ по диагностике автотранспортных средств в соответствии с установленными регламентами с соблюдением правил безопасности труда, санитарными нормами Выполнение работ по взаимодействию с потребителями в процессе оказания услуг по продаже автотранспортных средств Правильность выполнения работ по ремонту автотранспортных средств в соответствии с установленными регламентами с соблюдением правил безопасности труда, санитарными нормами Правильность выполнения работ по техническому обслуживанию автотранспортных средств в соответствии с установленными регламентами с соблюдением правил безопасности труда, санитарными нормами	-письменный опрос -практические задания
ОК1–ОК4 ОК9	ПК1.1-1.2	У.2, У.4, У.5 З.1 З.4 – З.10	Промежуточная аттестация Тема 2.1 Тема 2.2 Тема 2.3 Тема 2.4 Тема 2.5	Правильность выполнения работ по диагностике автотранспортных средств в соответствии с установленными регламентами с соблюдением правил безопасности труда, санитарными нормами	-письменный опрос -практические задания

				Выполнение работ по взаимодействию с потребителями в процессе оказания услуг по продаже автотранспортных средств Правильность выполнения работ по ремонту автотранспортных средств в соответствии с установленными регламентами с соблюдением правил безопасности труда, санитарными нормами Правильность выполнения работ по техническому обслуживанию автотранспортных средств в соответствии с установленными регламентами с соблюдением правил безопасности труда, санитарными нормами	

МДК01.03- Предпродажная подготовка автотранспортных средств

Результаты обучения			Номер контрольной точки, номера тем в соответствии	Показатели освоенности компетенций	Формы, методы контроля и оценки
Код ОК, ЛР	Код ПК	Знания, умения			
ОК1–ОК4 ОК9	ПК1.1-1.2		КТ№1 Тема 3.1 Тема 3.1 Тема 3.1	Правильность выполнения работ по диагностике автотранспортных средств в соответствии с установленными регламентами с соблюдением правил безопасности труда, санитарными нормами Выполнение работ по взаимодействию с потребителями в процессе оказания услуг по продаже автотранспортных средств Правильность выполнения работ по ремонту	письменный опрос

				автотранспортных средств в соответствии с установленными регламентами с соблюдением правил безопасности труда, санитарными нормами Правильность выполнения работ по техническому обслуживанию автотранспортных средств в соответствии с установленными регламентами с соблюдением правил безопасности труда, санитарными нормами	
ОК1–ОК4 ОК9	ПК1.1-1.2		Промежуточная аттестация Тема 3.1 Тема 3.2 Тема 3.3 Тема 3.4 Тема 3.5 Тема 3.6	Правильность выполнения работ по диагностике автотранспортных средств в соответствии с установленными регламентами с соблюдением правил безопасности труда, санитарными нормами Выполнение работ по взаимодействию с потребителями в процессе оказания услуг по продаже автотранспортных средств Правильность выполнения работ по ремонту автотранспортных средств в соответствии с установленными регламентами с соблюдением правил безопасности труда, санитарными нормами Правильность выполнения работ по техническому обслуживанию автотранспортных средств в соответствии с установленными регламентами с соблюдением правил безопасности труда, санитарными нормами	собеседование -практические задания -экспертное наблюдение выполнения практических упражнений

Лист актуализации рабочей программы

Дата актуализации программы	Основание проведения актуализации	Содержании изменений и дополнений, вносимых в программу	№№ страниц с изменениями, дополнениями	ФИО преподавателя

ПРОГРАММА ПОДГОТОВКИ КВАЛИФИЦИРОВАННЫХ РАБОЧИХ, СЛУЖАЩИХ
ПРОГРАММА УЧЕБНОЙ ПРАКТИКИ

МИНИСТЕРСТВО ОБРАЗОВАНИЯ ОМСКОЙ ОБЛАСТИ
бюджетное профессиональное образовательное учреждение
Омской области
«ОМСКИЙ АВТОТРАНСПОРТНЫЙ КОЛЛЕДЖ»

ПРОГРАММА УЧЕБНОЙ ПРАКТИКИ

ПМ. 01 Выполнение регламентных работ по поддержанию автотранспортных средств в исправном состоянии

ППКРС 23.01.17 УП 01.01 – 2026

Мастер по ремонту и обслуживанию автомобилей
(на базе основного общего образования)

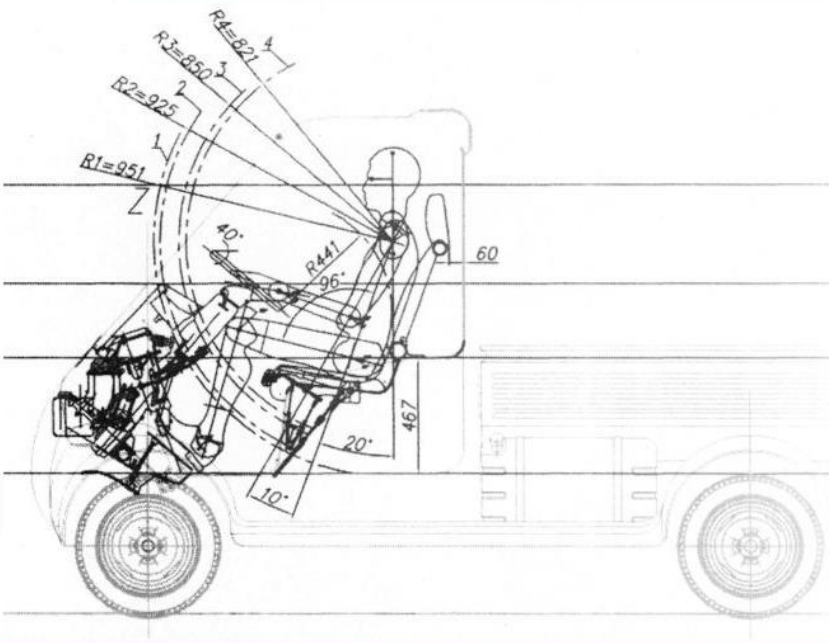

г. Омск, 2026

РАБОЧАЯ ПРОГРАММА УЧЕБНОЙ ПРАКТИКИ

УП.01.01 Учебная практика

по профессии

23.01.17 Мастер по ремонту и обслуживанию автомобилей (на базе основного общего образования)

г. Омск, 2026

Рабочая программа учебной практики разработана на основе Федерального государственного образовательного стандарта СПО (далее ФГОС СПО), примерной основной образовательной программы по профессии 23.01.17 Мастер по ремонту и обслуживанию автомобилей, основной профессиональной образовательной программы (далее ОПОП) профессии 23.01.17 Мастер по ремонту и обслуживанию автомобилей.

Организация-разработчик: бюджетное профессиональное образовательное учреждение Омской области «Омский автотранспортный колледж»

Разработчик:
Бойченко А.П., мастер п/о

Рабочая программа утверждена на заседании ЦМК «Техническое обслуживание и ремонт автомобильного транспорта. Эксплуатация транспортного электрооборудования и автоматики».
Протокол №____ от «___ » _____ 2026 года
Председатель ЦМК «Техническое обслуживание и ремонт автомобильного транспорта. Эксплуатация транспортного электрооборудования и автоматики» _____ / Жуков В.С.
подпись

© Бойченко А.П., 2026

© БПОУ ОО «Омский АТК», 2026

СОДЕРЖАНИЕ

1. ОБЩАЯ ХАРАКТЕРИСТИКА РАБОЧЕЙ ПРОГРАММЫ УЧЕБНОЙ ПРАКТИКИ	5
1.1. Цель и место учебной практики в структуре образовательной программы	5
1.2. Планируемые результаты освоения учебной практики	5
1.3. Обоснование часов учебной практики в рамках вариативной части ОПОП	7
2. СТРУКТУРА И СОДЕРЖАНИЕ УЧЕБНОЙ ПРАКТИКИ	7
2.1. Трудоемкость освоения учебной практики	7
2.2. Структура учебной практики	7
2.3 Содержание учебной практики	8
3. УСЛОВИЯ РЕАЛИЗАЦИИ ПРОГРАММЫ УЧЕБНОЙ ПРАКТИКИ	9
3.1. Материально-техническое обеспечение учебной практики	9
3.2. Учебно-методическое обеспечение	9
3.3. Общие требования к организации учебной практики	9
3.4. Кадровое обеспечение процесса учебной практики	10
4. КОНТРОЛЬ И ОЦЕНКА РЕЗУЛЬТАТОВ ОСВОЕНИЯ УЧЕБНОЙ ПРАКТИКИ	10

1. ОБЩАЯ ХАРАКТЕРИСТИКА РАБОЧЕЙ ПРОГРАММЫ УЧЕБНОЙ ПРАКТИКИ

1.1. Цель и место учебной практики в структуре образовательной программы

Рабочая программа учебной практики является частью программы подготовки квалифицированных рабочих, служащих в соответствии с ФГОС СПО по профессии 23.01.17 Мастер по ремонту и обслуживанию автомобилей и реализуется в профессиональном цикле после прохождения междисциплинарных курсов (МДК) (или параллельно с ним) в рамках профессионального модуля в соответствии с учебным планом (п. 5.1 ОПОП).

УП.01.01 Учебная практика	ПМ.01 Выполнение регламентных работ по поддержанию автотранспортных средств в исправном состоянии	МДК.01.01 Устройство автотранспортных средств МДК.01.02 Техническое обслуживание автотранспортных средств МДК.01.03 Предпродажная подготовка автотранспортных средств

Учебная практика направлена на развитие общих (ОК) и профессиональных компетенций (ПК):

Код ОК /ПК	Наименование ОК / ПК
ОК 01	Выбирать способы решения задач профессиональной деятельности применительно к различным контекстам
ОК 02	Использовать современные средства поиска, анализа и интерпретации информации, и информационные технологии для выполнения задач профессиональной деятельности
ОК 03	Планировать и реализовывать собственное профессиональное и личностное развитие, предпринимательскую деятельность в профессиональной сфере, использовать знания по правовой и финансовой грамотности в различных жизненных ситуациях
ОК 04	Эффективно взаимодействовать и работать в коллективе и команде
ОК 09	Пользоваться профессиональной документацией на государственном и иностранном языках
ПК 1.1	Проводить предпродажную подготовку автотранспортных средств в процессе оказания услуг по продаже автотранспортных средств потребителям
ПК 1.2	Осуществлять техническое обслуживание автотранспортных средств

Цель учебной практики: формирование первоначальных практических профессиональных умений в рамках профессионального модуля ПМ.01 Выполнение регламентных работ по поддержанию автотранспортных средств в исправном состоянии, посредством работы с инструментами, оборудованием в условиях учебных мастерских/лабораторий колледжа.

1.2. Планируемые результаты освоения учебной практики

В результате прохождения учебной практики по видам деятельности, предусмотренным ФГОС СПО и запросам работодателей, обучающийся должен сформировать первоначальные умения:

Наименование вида деятельности	Практический опыт (навыки) / умения
ВД 1 Выполнение регламентных работ по поддержанию автотранспортных средств в исправном	Практический опыт (навыки): Проверка соответствия автотранспортного средства технической и сопроводительной документации. Проверка комплектности и работоспособности автотранспортного средства в соответствии с требованиями, установленными заводом-

состоянии	изготовителем. Подготовка автотранспортного средства в соответствии с требованиями, установленными заводом-изготовителе Проверка технического состояния автотранспортных средств Выполнение технического обслуживания автотранспортных средств Умения: Выполнять перечень работ согласно технической документации организации-изготовителя автотранспортного средства Осуществлять поиск технической документации в бумажном и электронном виде, работать с технологическими картами организации-изготовителя автотранспортного средства Применять в работе ручной слесарно-монтажный, пневматический и электрический инструмент, оборудование и оснастку в соответствии с технологическим процессом Проверять герметичность систем автотранспортных средств Проверять работоспособность узлов, агрегатов и систем автотранспортных средств Проверять давление воздуха в шинах и при необходимости доводить до нормы Проводить затяжку крепежных соединений узлов, агрегатов и систем автотранспортных средств Проверять соответствие номеров номерных узлов и агрегатов с паспортом автотранспортного средства Проверять комплектность автотранспортных средств на соответствие сопроводительной документации организации-изготовителя Проверять модели деталей, узлов и агрегатов автотранспортных средств на соответствие технической документации Визуально выявлять внешние повреждения автотранспортного средства Проводить удаление элементов внешней консервации Проводить уборку, мойку и сушку автотранспортного средства Монтировать составные части автотранспортного средства, демонтированные в процессе доставки Проверять уровень горюче-смазочных материалов, технических жидкостей и смазок; и при необходимости проводить работы по их доливке и замене. Заменять расходные материалы, детали одноразового монтажа, детали, подверженные естественному износу Проверять герметичность механизмов и систем автотранспортного средства. Проверять исправность и работоспособность механизмов, агрегатов и систем автотранспортного средства. Использовать специальное диагностическое оборудования, требуемое для выполнения технического обслуживания автотранспортных средств. Проверять моменты затяжки резьбовых соединений в механизмах, агрегатах и системах автотранспортных средств и в случае необходимости осуществлять их затяжку. Проводить контрольно-измерительные операции для определения зазоров, биения, люфтов в механизмах, агрегатах и системах автотранспортных средств и в случае необходимости осуществлять их регулировку. Выполнять демонтаж, монтаж и разборочно-сборочные операции составных частей механизмов, агрегатов и систем автотранспортных средств. Пользоваться справочными материалами и технической документацией по

	техническому обслуживанию и ремонту автотранспортных средств и их компонентов. Подбирать и применять контрольно-измерительный, механический, автоматизированный инструмент и оборудование, соответствующие технологическому процессу выполняемых работ. Управлять автотранспортным средством соответствующей категории.

1.3. Обоснование часов учебной практики в рамках вариативной части ОПОП

УП	Код ПК/ дополнитель-ные (ПК, ПКц)	Практический опыт	Наименование темы практики	Объем часов	Обоснование увеличения объема практики
УП01.01	ПК 1.1 ПК 1.2	Формирование первичных умений и практических навыков по виду деятельности Выполнение регламентных работ по поддержанию автотранспортных средств в исправном состоянии	Тема 1.1 Тема 1.2 Тема 1.3 Тема 1.4 Тема 1.5	36	Запрос работодателя (АК Реактор, ООО Фит Омск)
Всего академических часов учебной практики в рамках вариативной части ОПОП-П – 36 часа					

2. СТРУКТУРА И СОДЕРЖАНИЕ УЧЕБНОЙ ПРАКТИКИ

2.1. Трудоемкость освоения учебной практики

Код УП	Объем, ак.ч.	Форма проведения учебной практики (концентрированно/рассредоточено)	Курс / семестр	Форма промежуточной аттестации
УП.01.01	36	концентрированно	2 курс/ 3 семестр	дифференцированный зачет
Всего УП	36	X	X	X

2.2. Структура учебной практики

Код ПК	Наименование разделов	Виды работ	Наименование тем учебной практики	Объем часов
УП.01.01 Учебная практика по ПМ.01 Выполнение регламентных работ по поддержанию автотранспортных средств в исправном состоянии				
ПК 1.1 ПК 1.2	Раздел 1. Пред-продажная подготовка и техническое обслуживание автомобилей	Мойка и внешний осмотр автомобиля: Проверочные работы и регулировки. Регулировочные работы. Обслуживание: электрической системы, трансмиссии, подвески и ходовой части, систем рулевого управления и тормозных систем. Обслуживание системы кузова и лакокрасочного покрытия. Регламентное и сезонное техническое обслуживание	Тема 1.1	6
			Тема 1.2	6
			Тема 1.3	6
			Тема 1.4	6
			Тема 1.5	6
			ДЗ	6
			ВСЕГО ПО РАЗДЕЛУ	**36**

2.3. Содержание учебной практики

Наименование разделов и тем учебной практики	Содержание работ	Объем ак.ч.
УП.01.01 ПМ.01 Выполнение регламентных работ по поддержанию автотранспортных средств в исправном состоянии		**36**
Раздел 1. Предпродажная подготовка и техническое обслуживание автомобилей		**36**
Тема 1.1 Выполнение работ по предпродажной подготовке автомобиля	**Содержание**	6
	Инструктаж по охране труда и технике безопасности. Техника безопасности на рабочем месте, организация рабочего места. Мойка ТС, чистка облицовок и панелей. Визуальный внешний осмотр кузова и остекления ТС. Проверка элементов интерьера, бортовой электроники, переключателей и мультимедии. Проверка и выравнивание уровня технических жидкостей при не запущенном и запущенном двигателе. Проверка и выравнивание давления шин. Проверка ТС на исправность узлов подвески, рулевого управления и тормозной системы	
Тема 1.2 Техническое обслуживание автомобильных двигателей	**Содержание**	6
	Регулировка кривошипно-шатунного механизма (КШМ). Регулировка газораспределительного механизма (ГРМ). Техническое обслуживание системы питания. Замена масла и фильтров двигателя подтяжка креплений, устранение подтеканий. Техническое обслуживание системы охлаждения. Техническое обслуживание системы смазки.	
Тема 1.3 Техническое обслуживание электрических и электронных систем автомобилей	**Содержание**	6
	Техническое обслуживание АКБ. Техническое обслуживание генератора. Техническое обслуживание стартера. Техническое обслуживание электрических цепей системы освещения и сигнализации. Техническое обслуживание систем управления двигателем.	
Тема 1.4 Техническое обслуживание автомобильных трансмиссий	**Содержание**	6
	Проверка работы, выявление неисправностей, замена масла, подтяжка креплений, регулировки приводов узлов и агрегатов трансмиссии. Техническое обслуживание сцепления и гидротрансформатора, карданных передач и раздаточных коробок. Техническое обслуживание механических коробок переключения передач (МКПП) и автоматических коробок переключения передач (АКПП). Техническое обслуживание главной передачи, механического редуктора и дифференциала. Техническое обслуживание шарнира равных угловых скоростей (ШРУС) и валов привода колёс (полуосей). Техническое обслуживание электронных компонентов трансмиссии	
Тема 1.5 Техническое обслуживание ходовой части и механизмов управления автомобиля	**Содержание**	10
	Техническое облуживание передней и задней подвески автомобиля (в том числе шарнирных соединений). Техническое обслуживание пневмоподвески. Техническое обслуживание колёс и шин, регулировка установки колёс, балансировка. Техническое обслуживание механизмов рулевого управления (в том числе шарнирных соединений, замена жидкости ГУР, работы по проверке и регулировке механизмов рулевого управления). Техническое обслуживание механизмов тормозного управления (тормозных механизмов и тормозного привода, стояночной тормозной системы, замена тормозной	

	жидкости). Техническое обслуживание кузова и его лакокрасочного покрытия. Ежедневное (ЕО), сезонное (СО) и регламентное техническое обслуживание автомобилей. Выполнение операций по техническому обслуживанию, систем, агрегатов. механизмов и кузова автомобилей	
Дифференцированный зачет	**Содержание**	2
	Систематизация выполненных учебных заданий. Подготовка итогового отчета по учебной практике. Защита отчета перед руководителем учебной практики (преподавателем). Демонстрация одного из сформированных умений по выбору преподавателя.	
Промежуточная аттестация в форме дифференцированного зачета		

3. УСЛОВИЯ РЕАЛИЗАЦИИ ПРОГРАММЫ УЧЕБНОЙ ПРАКТИКИ

3.1. Материально-техническое обеспечение учебной практики

Учебная практика проводится в специально оборудованных помещениях (учебных кабинетах, лабораториях) колледжа:

Мастерская: «Слесарно-станочная», «По ремонту и обслуживанию автомобилей» оснащенная в соответствии с приложением № 3 ОПОП.

3.2. Учебно-методическое обеспечение

3.2.1. Основные печатные и/или электронные издания

1. Ашихмин С.А. Техническая диагностика автомобиля: учебное издание/Ашихмин С. А. – М/: Академия, 2025. - 272 с.
2. Власов В.М. Техническое обслуживание и ремонт автомобилей: учебное издание/Власов В.М., Жанказиев С.В., Круглов С.М. - М.: Академия, 2023. - 432 с. (Специальности СПО). - URL: https://academia-moscow. ru - Текст: электронный
3. Волков В.С. Конструкция и эксплуатационные свойства автомобилей/В.С. Волков. — 2-е изд., стер. — С-Пб.: Лань, 2022. — 248 с. — ISBN 978-5-507-44921-7. — Текст: электронный//Лань: электронно-библиотечная система. — URL: https://e. lanbook. com/book/249629
4. Мороз С.М. Техническое состояние систем, агрегатов, деталей и механизмов автомобиля: учебник для среднего профессионального образования/ С. М. Мороз. — 2-е изд., перераб. и доп. — М.: Издательство Юрайт, 2024. — 240 с. — (Профессиональное образование). — ISBN 978-5-534-14661-5. — URL: https://urait. ru/bcode/543265
5. Поливаев О.И. Конструкция тракторов и автомобилей/О.И. Поливаев, О.М. Костиков, А. В. Ворохобин, О.С. Ведринский. — 3-е изд., стер. — С-Пб.: Лань, 2023. — 288 с. — ISBN 978-5-507-46052-6. — Текст: электронный//Лань: электронно-библиотечная система. — URL: https://e. lanbook. com/book/296000/
6. Степанов А.А. Текущий ремонт легковых автомобилей: учебное издание/Степанов А. А. – М/: Академия, 2025. - 320 с.

3.3. Общие требования к организации учебной практики

Учебная практика проводится в учебных кабинетах, лабораториях и мастерских.

Сроки проведения учебной практики установлены в соответствии с ОПОП по профессии 23.01.17 Мастер по ремонту и обслуживанию автомобилей.

Учебная практика реализуется в форме практической подготовки и проводится непрерывно, при условии обеспечения связи между теоретическим обучением и содержанием практики.

3.4 Кадровое обеспечение процесса учебной практики

Учебная практика проводится мастерами производственного обучения и (или) преподавателями дисциплин профессионального цикла.

4. КОНТРОЛЬ И ОЦЕНКА РЕЗУЛЬТАТОВ ОСВОЕНИЯ УЧЕБНОЙ ПРАКТИКИ

Индекс УП	Код ПК, ОК	Основные показатели оценки результата	Формы и методы контроля и оценки
УП.01.01	ПК 1.1 ОК 01, 02, 03, 04, 09	—Выполняет перечень работ согласно технической документации организации-изготовителя АТС —Осуществляет поиск технической документации в бумажном и электронном виде, работает с технологическими картами организации-изготовителя АТС —Применяет в работе ручной слесарно-монтажный, пневматический и электрический инструмент, оборудование и оснастку в соответствии с технологическим процессом —Проверяет герметичность систем АТС —Проверяет работоспособность узлов, агрегатов и систем АТС —Проверяет давление воздуха в шинах и при необходимости доводит до нормы —Проводит затяжку крепежных соединений узлов, агрегатов и систем АТС —Проверяет соответствие номеров номерных узлов и агрегатов с паспортом АТС —Проверяет комплектность АТС на соответствие сопроводительной документации организации-изготовителя —Проверяет модели деталей, узлов и агрегатов АТС на соответствие технической документации —Визуально выявляет внешние повреждения АТС —Проводит удаление элементов внешней консервации —Проводит уборку, мойку и сушку АТС —Монтирует составные части АТС, демонтированные в процессе доставки	-оценка выполнения практических заданий; -проверка индивидуальных заданий; -аттестационный лист; - дифференцированный зачет
УП.01.01	ПК 1.2 ОК 01, 02, 03, 04, 09	—Проверяет уровень горюче-смазочных материалов, технических жидкостей и смазок; и при необходимости проводить работы по их доливке и замене. —Производит замену расходных материалов, деталей одноразового монтажа, деталей, подверженные естественному износу —Проверяет герметичность механизмов и систем АТС. —Проверяет исправность и работоспособность механизмов, агрегатов и систем АТС.	-оценка выполнения практических заданий; -проверка индивидуальных заданий; -аттестационный лист; - дифференцированный зачет

		—Использует специальное диагностическое оборудования, требуемое для выполнения ТО. —Проверяет моменты затяжки резьбовых соединений в механизмах, агрегатах и системах АТС и в случае необходимости осуществляет их затяжку. —Проводит контрольно-измерительные операции для определения зазоров, биения, люфтов в механизмах, агрегатах и системах АТС и в случае необходимости осуществляет их регулировку. —Выполняет демонтаж, монтаж и разборочно-сборочные операции составных частей механизмов, агрегатов и систем автотранспортных средств. —Использует справочные материалы и техническую документацию по ТО и ремонту АТС и их компонентов. —Подбирает и применяет контрольно-измерительный, механический, автоматизированный инструмент и оборудование, соответствующие технологическому процессу выполняемых работ.	

ПРОГРАММА ПОДГОТОВКИКВАЛИФИЦИРОВАННЫХ РАБОЧИХ, СЛУЖИЩИХ
ПРОГРАММА ПРОИЗВОДСТВЕННОЙ ПРАКТИКИ

МИНИСТЕРСТВО ОБРАЗОВАНИЯ ОМСКОЙ ОБЛАСТИ
бюджетное профессиональное образовательное учреждение
Омской области
«ОМСКИЙ АВТОТРАНСПОРТНЫЙ КОЛЛЕДЖ»

ПРОГРАММА ПРОИЗВОДСТВЕННОЙ ПРАКТИКИ

ПМ.01 Выполнение регламентных работ по поддержанию автотранспортных средств в исправном состоянии

ППКРС 23.01.17 ПП 01.01 – 2026

Мастер по ремонту и обслуживанию автомобилей
(на базе основного общего образования)

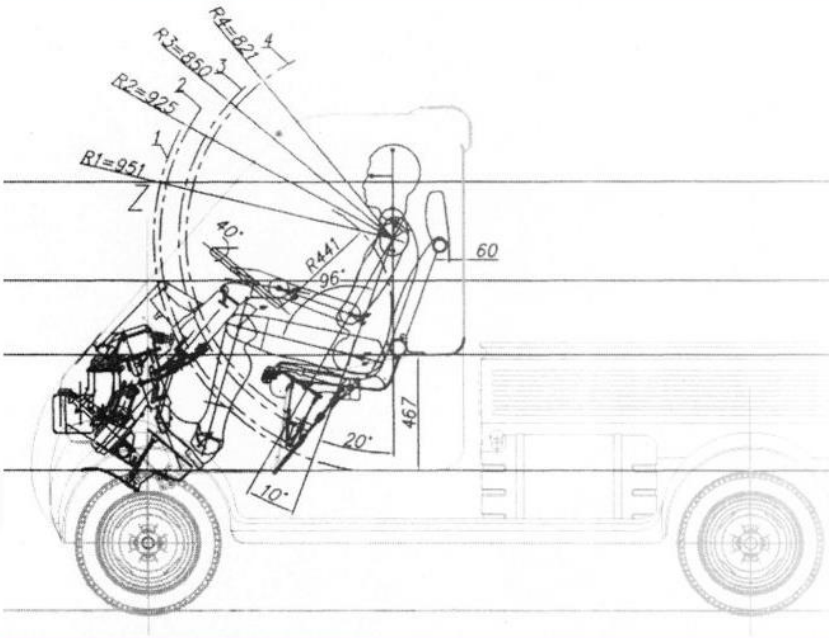

г. Омск, 2026

РАБОЧАЯ ПРОГРАММА ПРОИЗВОДСТВЕННОЙ ПРАКТИКИ

ПП.01.01 Производственная практика

по профессии
23.01.17 Мастер по ремонту и обслуживанию автомобилей
(на базе основного общего образования)

г. Омск, 2026

Рабочая программа производственной практики разработана на основе Федерального государственного образовательного стандарта СПО (далее ФГОС СПО), примерной основной образовательной программы по профессии 23.01.17 Мастер по ремонту и обслуживанию автомобилей, основной профессиональной образовательной программы (далее ОПОП) профессии 23.01.17 Мастер по ремонту и обслуживанию автомобилей.

Организация-разработчик: бюджетное профессиональное образовательное учреждение Омской области «Омский автотранспортный колледж»

Разработчики:
Бойченко А.П., мастер п/о

Рабочая программа утверждена на заседании ЦМК «Техническое обслуживание и ремонт автомобильного транспорта. Эксплуатация транспортного электрооборудования и автоматики».
Протокол №____ от «___ » _____ 2026 года
Председатель ЦМК «Техническое обслуживание и ремонт автомобильного транспорта. Эксплуатация транспортного электрооборудования и автоматики»
_____ / Жуков В.С.
подпись

© Бойченко А.П., 2026

© БПОУ ОО «Омский АТК», 2026

СОДЕРЖАНИЕ

1. ОБЩАЯ ХАРАКТЕРИСТИКА РАБОЧЕЙ ПРОГРАММЫ ПРОИЗВОДСТВЕННОЙ ПРАКТИКИ	5
1.1. Цель и место производственной практики в структуре образовательной программы	5
1.2. Планируемые результаты освоения производственной практики	5
1.3. Обоснование часов производственной практики в рамках вариативной части ОПОП	7
2. СТРУКТУРА И СОДЕРЖАНИЕ ПРОИЗВОДСТВЕННОЙ ПРАКТИКИ	7
2.1. Трудоемкость освоения производственной практики	7
2.2. Структура производственной практики	7
2.3 Содержание производственной практики	8
3. УСЛОВИЯ РЕАЛИЗАЦИИ ПРОГРАММЫ ПРОИЗВОДСТВЕННОЙ ПРАКТИКИ	10
3.1. Материально-техническое обеспечение производственной практики	10
3.2. Учебно-методическое обеспечение	10
3.3. Общие требования к организации производственной практики	11
3.4. Кадровое обеспечение процесса производственной практики	11
4. КОНТРОЛЬ И ОЦЕНКА РЕЗУЛЬТАТОВ ОСВОЕНИЯ ПРОИЗВОДСТВЕННОЙ ПРАКТИКИ	12

1. ОБЩАЯ ХАРАКТЕРИСТИКА РАБОЧЕЙ ПРОГРАММЫ ПРОИЗВОДСТВЕННОЙ ПРАКТИКИ

1.1. Цель и место производственной практики в структуре образовательной программы

Рабочая программа производственной практики является частью программы подготовки квалифицированных рабочих, служащих в соответствии с ФГОС СПО по профессии 23.01.17 Мастер по ремонту и обслуживанию автомобилей и реализуется в профессиональном цикле после прохождения междисциплинарных курсов (МДК) (или параллельно с ним) в рамках профессионального модуля в соответствии с учебным планом (п. 5.1 ОПОП).

ПП.01.01 Производственная практика	ПМ.01 Выполнение регламентных работ по поддержанию автотранспортных средств в исправном состоянии	МДК.01.01 Устройство автотранспортных средств МДК.01.02 Техническое обслуживание автотранспортных средств МДК.01.03 Предпродажная подготовка автотранспортных средств УП01.01 Учебная практика

Производственная практика направлена на развитие общих (ОК) и профессиональных компетенций (ПК):

Код ОК /ПК	Наименование ОК / ПК
ОК 01	Выбирать способы решения задач профессиональной деятельности применительно к различным контекстам
ОК 02	Использовать современные средства поиска, анализа и интерпретации информации, и информационные технологии для выполнения задач профессиональной деятельности
ОК 03	Планировать и реализовывать собственное профессиональное и личностное развитие, предпринимательскую деятельность в профессиональной сфере, использовать знания по правовой и финансовой грамотности в различных жизненных ситуациях
ОК 04	Эффективно взаимодействовать и работать в коллективе и команде
ОК 09	Пользоваться профессиональной документацией на государственном и иностранном языках
ПК 1.1	Проводить предпродажную подготовку автотранспортных средств в процессе оказания услуг по продаже автотранспортных средств потребителям
ПК 1.2	Осуществлять техническое обслуживание автотранспортных средств

Цель производственной практики: приобретение практического опыта в рамках профессионального модуля данной ОПОП по виду деятельности: Выполнение регламентных работ по поддержанию автотранспортных средств в исправном состоянии.

1.2. Планируемые результаты освоения учебной практики

В результате прохождения производственной практики по видам деятельности, предусмотренным ФГОС СПО и запросам работодателей, обучающийся должен получить практический опыт (сформировать умения):

Наименование вида деятельности	Практический опыт (навыки) / умения
ВД 1 Выполнение регламентных работ по поддержанию автотранспортных средств в исправном состоянии	Практический опыт (навыки): Проверка соответствия автотранспортного средства технической и сопроводительной документации. Проверка комплектности и работоспособности автотранспортного средства в соответствии с требованиями, установленными заводом-изготовителем. Подготовка автотранспортного средства в соответствии с требованиями, установленными заводом-изготовителе Проверка технического состояния автотранспортных средств Выполнение технического обслуживания автотранспортных средств Умения: Выполнять перечень работ согласно технической документации организации-изготовителя автотранспортного средства Осуществлять поиск технической документации в бумажном и электронном виде, работать с технологическими картами организации-изготовителя автотранспортного средства Применять в работе ручной слесарно-монтажный, пневматический и электрический инструмент, оборудование и оснастку в соответствии с технологическим процессом Проверять герметичность систем автотранспортных средств Проверять работоспособность узлов, агрегатов и систем автотранспортных средств Проверять давление воздуха в шинах и при необходимости доводить до нормы Проводить затяжку крепежных соединений узлов, агрегатов и систем автотранспортных средств Проверять соответствие номеров номерных узлов и агрегатов с паспортом автотранспортного средства Проверять комплектность автотранспортных средств на соответствие сопроводительной документации организации-изготовителя Проверять модели деталей, узлов и агрегатов автотранспортных средств на соответствие технической документации Визуально выявлять внешние повреждения автотранспортного средства Проводить удаление элементов внешней консервации Проводить уборку, мойку и сушку автотранспортного средства Монтировать составные части автотранспортного средства, демонтированные в процессе доставки Проверять уровень горюче-смазочных материалов, технических жидкостей и смазок; и при необходимости проводить работы по их доливке и замене. Заменять расходные материалы, детали одноразового монтажа, детали, подверженные естественному износу Проверять герметичность механизмов и систем автотранспортного средства. Проверять исправность и работоспособность механизмов, агрегатов и систем автотранспортного средства. Использовать специальное диагностическое оборудования, требуемое для выполнения технического обслуживания автотранспортных средств. Проверять моменты затяжки резьбовых соединений в механизмах, агрегатах и системах автотранспортных средств и в случае необходимости осуществлять их затяжку.

	Проводить контрольно-измерительные операции для определения зазоров, биения, люфтов в механизмах, агрегатах и системах автотранспортных средств и в случае необходимости осуществлять их регулировку. Выполнять демонтаж, монтаж и разборочно-сборочные операции составных частей механизмов, агрегатов и систем автотранспортных средств. Пользоваться справочными материалами и технической документацией по техническому обслуживанию и ремонту автотранспортных средств и их компонентов. Подбирать и применять контрольно-измерительный, механический, автоматизированный инструмент и оборудование, соответствующие технологическому процессу выполняемых работ. Управлять автотранспортным средством соответствующей категории.

1.3. Обоснование часов производственной практики в рамках вариативной части ОПОП

Код ПП	Код ПК/ дополнитель-ные (ПК, ПКц)	Практический опыт	Наименов ание темы практики	Объем часов ПП	Обоснование увеличения объема практики
ПП.01.01	ПК 1.1 ПК 1.2	Формирование первичных умений и практических навыков по виду деятельности Выполнение регламентных работ по поддержанию автотранспортных средств в исправном состоянии	Тема 1.1-1.5 Тема 2.1-2.4	108	Запрос работодателя (АК Реактор, ООО Фит Омск)
Объем производственной практики в рамках вариативной части ОПОП – **108 часов**					

2. СТРУКТУРА И СОДЕРЖАНИЕ ПРОИЗВОДСТВЕННОЙ ПРАКТИКИ

2.1. Трудоемкость освоения производственной практики

Код ПП	Объем, ак.ч.	Форма проведения учебной практики (концентрированно/рассредоточено)	Курс / семестр	Форма промежуточной аттестации
ПП.01.01	108	концентрированно	2 курс/ 3 семестр	дифференцированный зачет
Всего ПП	108	X	X	X

2.2. Структура производственной практики

Код ПК	Наименование разделов	Виды работ	Наименование тем производственной практики	Объем часов
ПП.01.01 Производственная практика				
ПК 1.1 ПК 1.2	**Раздел 1. Выполнение технического обслуживания**	Ежедневное техническое обслуживание (ЕО). Осмотровые и уборочно-моечные работы.	Тема 1.1	6
			Тема 1.2	12
			Тема 1.3	12
			Тема 1.4	12

	автомобилей	Проверочные, смазочно-заправочные работы. Крепёжные работы. Техническое обслуживание (ТО-1, ТО-2) двигателей и систем. Техническое обслуживание узлов и систем автомобиля. Комплексные и регулировочные работы. Обслуживание дополнительных систем. Летнее и зимнее обслуживание. Диагностика, ремонт и капитальный ремонт. Диагностика и контроль состояния. Обеспечение безопасности и учета.	Тема 1.5	12
			ВСЕГО ПО РАЗДЕЛУ	54
ПК 1.1 ПК 1.2	**Раздел 2. Подготовка автотранспортных средств к эксплуатации**	Проверка уровня и состояния масла двигателя, тормозной жидкости. Проверка аккумулятора (АКБ). Проверка уровня и качества жидкости в бачке усилителя руля. Проверка уровня и состояния охлаждающей жидкости. Осмотр ремней на повреждения и натяжение Проведение предпродажного обслуживания под автомобилем Диагностика и протяжка подвески, регулировка подшипников ступиц Осмотр шаровых опор, сайлент-блоков, пыльников, рычагов и тяг Осмотр амортизаторов, пружин, стабилизаторов Проверка рулевого привода, карданных соединений, болтов креплений Визуальный осмотр пыльников, ШРУСов, люфтов рулевого управления Проверка геометрии и регулировка углов развала и схождения колес	Тема 2.1	12
			Тема 2.2	12
			Тема 2.3	12
			Тема 2.4	12
			ДЗ	6
			ВСЕГО ПО РАЗДЕЛУ	54

2.3. Содержание производственной практики

Наименование разделов и тем производственной практики	Содержание работ	Объем, ак.ч.
ПП.01.01 ПМ.01 Выполнение регламентных работ по поддержанию автотранспортных средств в исправном состоянии		
Раздел 1. Выполнение технического обслуживания автомобилей		
Тема 1.1 Работы по проведению	**Содержание**	6
	Организация рабочего места, техника безопасности.	

ежедневного, технического обслуживания	Инструктаж по технике безопасности. Осмотровые и уборочно-моечные работы ежедневного технического обслуживания (ЕО) Проверочные, смазочно-заправочные работы ежедневного технического обслуживания. Крепёжные работы.	
Тема 1.2 Работы по проведению технического обслуживания систем и механизмов двигателей автомобилей	**Содержание**	12
	Техническое обслуживание (ТО-1, ТО-2): кривошипно-шатунного механизма (КШМ), газораспределительного механизма (ГРМ), системы охлаждения двигателя, системы смазки двигателя, системы питания бензинового двигателя, системы питания дизельного двигателя, источников тока, системы пуска двигателя, системы зажигания двигателя, системы освещения и сигнализации автомобиля.	
Тема 1.3 Работы по проведению второго технического обслуживания автомобилей (ТО-2)	**Содержание**	12
	Техническое обслуживание (ТО-1, ТО-2): сцепления, механической коробки переключения передач (МКПП), автоматической коробки переключения передач (АКПП), карданной передачи, механизмов мостов, передней и задней подвесок, рулевого управления, тормозной системы, систем кузова. Комплексные и регулировочные работы технического обслуживания	
Тема 1.4 Работы по проведению сезонного технического обслуживания автомобилей.	**Содержание**	12
	Проверка и замена масла и жидкостей. Обслуживание системы отопления и вентиляции. Обслуживание системы освещения и электросистем. Подготовка шин. Проверка и обслуживание тормозной системы. Обслуживание стекол и дворников. Виды работ при летнем техническом обслуживании. Проверка и замена масел и жидкостей. Обслуживание системы кондиционирования. Обслуживание шин. Проверка и обслуживание тормозной системы. Обслуживание системы освещения и электросистем. Обслуживание системы стекол и дворников.	
Тема 1.5 Техническое обслуживание технологического оборудования для ТО	**Содержание**	12
	Плановое техническое обслуживание. Диагностика и контроль состояния оборудования. Текущий ремонт и восстановление работоспособности. Полная разборка и капитальный ремонт оборудования. Модернизация систем и узлов с использованием современных технологий и комплектующих. Обновление программного обеспечения автоматизированных систем. Обеспечение пожарной и электробезопасности. Регистрация выполненных работ и замененных деталей. Ведение графиков профилактических и текущих работ. Контроль сроков проведения следующего обслуживания.	
Раздел 2. Подготовка автотранспортных средств к эксплуатации		
Тема 2.1 Проверка уровня и состояния технических жидкостей	**Содержание**	12
	Проверка уровня и состояния масла двигателя. Проверка уровня и состояния тормозной жидкости. Проверка АКБ (аккумулятора). Проверка уровня и качества жидкости в бачке усилителя рулевого управления. Проверка уровня морозоустойчивости и состояния охлаждающей жидкости	
Тема 2.2 Осмотр и проверка ремней, шкивов и электропроводки	**Содержание**	12
	Осмотр ремней на предмет повреждений и проверка их натяжения. Проверка целостности и со осности шкивов вспомогательных агрегатов. Проверка комплектности	

	предохранителей и реле электропроводки	
Тема 2.3 Предпродажное обслуживание под автомобилем	**Содержание**	12
	Проведение операций предпродажного обслуживания под автомобилем. Диагностика и протяжка подвески соответствующим моментом. Проверка и регулировка подшипников ступиц, осмотр шаровых опор и креплений, сайлент-блоков, пыльников шаровых опор, рычагов и тяг. Осмотр амортизаторов, отбойников, пружин и элементов стабилизатора поперечной устойчивости. Проверка рулевого привода, болтов и гаек креплений, карданных соединений, защитных чехлов ШРУСов. Проверка корректности затяжки болтов крепления карданного вала. Визуальный осмотр пыльников на наличие повреждений, проверка целостности хомутов, отсутствие следов смазки и подтеков. Диагностика шарниров и тяг рулевого управления, маятникового рычага на предмет люфтов, осмотр пыльников	
Тема 2.4 Геометрия и регулировка положения колёс	**Содержание**	12
	Проверка геометрии подвески (на стенде, с распечаткой для сервисной книжки). Регулировка углов развала и схождения колёс	
Дифференцирован-ный зачет	**Содержание**	6
	Систематизация и обработка материалов. Оформление дневника практики с указанием дат, видов работ и количества часов. Подготовка презентации (или устного сообщения) для защиты. Защита отчета перед руководителем практики от колледжа (ответы на вопросы, демонстрация сформированных умений).	
Промежуточная аттестация в форме дифференцированного зачета		

3. УСЛОВИЯ РЕАЛИЗАЦИИ ПРОГРАММЫ ПРОИЗВОДСТВЕННОЙ ПРАКТИКИ

3.1. Материально-техническое обеспечение производственной практики

Производственная практика проводится в организациях, направление деятельности которых соответствует профилю подготовки обучающихся.

База прохождения производственной практики должна быть укомплектована оборудованием и техническими средствами, позволяющими выполнять виды работ, предусмотренные программной производственной практики. База практики обеспечивает безопасные условия труда для обучающихся (проведение инструктажей, наличие средств индивидуальной защиты при необходимости).

При определении мест производственной практики (по профилю специальности) для лиц с ограниченными возможностями здоровья учитываются рекомендации медико-социальной экспертизы, отраженные в индивидуальной программе реабилитации, относительно рекомендованных условий и видов труда.

3.2. Учебно-методическое обеспечение

3.2.1. Основные печатные и/или электронные издания

1. Ашихмин С.А. Техническая диагностика автомобиля: учебное издание/Ашихмин С. А. – М/: Академия, 2025. - 272 с.

2. Власов В.М. Техническое обслуживание и ремонт автомобилей: учебное издание/Власов В.М., Жанказиев С.В., Круглов С.М. - М.: Академия, 2023. - 432 с. - URL: https://academia-moscow. ru - Текст: электронный

3. Волков В.С. Конструкция и эксплуатационные свойства автомобилей/В.С. Волков. - 2-е изд., стер. - С-Пб.: Лань, 2022. - 248 с. - ISBN 978-5-507-44921-7. - Текст: электронный//Лань: электронно-библиотечная система. - URL: https://e. lanbook. com/book/249629

4. Мороз С.М. Техническое состояние систем, агрегатов, деталей и механизмов автомобиля: учебник для среднего профессионального образования/ С. М. Мороз. - 2-е изд., перераб. и доп. - М.: Издательство Юрайт, 2024. 240 с. - (Профессиональное образование). - ISBN 978-5-534-14661-5. - URL: https://urait. ru/bcode/543265

5. Поливаев О.И. Конструкция тракторов и автомобилей/О.И. Поливаев, О.М. Костиков, А.В. Ворохобин, О.С. Ведринский. - 3-е изд., стер. - С-Пб.: Лань, 2023. - 288 с. - ISBN 978-5-507-46052-6. - Текст: электронный//Лань: электронно-библиотечная система. - URL: https://e. lanbook. com/book/296000/

6. Степанов А.А. Текущий ремонт легковых автомобилей: учебное издание/Степанов А. А. – М/: Академия, 2025. - 320 с.

3.3. Общие требования к организации производственной практики

Производственная практика проводится в профильных организациях на основе договоров, заключаемых между БПОУ ОО «Омский автотранспортный колледж» и профильными организациями.

В период прохождения производственной практики, обучающиеся могут зачисляться на вакантные должности, если работа соответствует профилю специальности.

Сроки проведения производственной практики установлены в соответствии с ОПОП по профессии 23.01.17 Мастер по ремонту и обслуживанию автомобилей

Производственная практика реализуется в форме практической подготовки и проводится концентрированно (непрерывно) по окончании теоретического обучения и учебной практики.

3.4 Кадровое обеспечение процесса производственной практики

Организацию и руководство производственной практикой осуществляют руководители практики от образовательной организации и от профильной организации.

4. КОНТРОЛЬ И ОЦЕНКА РЕЗУЛЬТАТОВ ОСВОЕНИЯ ПРОИЗВОДСТВЕННОЙ ПРАКТИКИ

Индекс УП	Код ПК, ОК	Основные показатели оценки результата	Формы и методы контроля и оценки
ПП.01.01	ПК 1.1 ОК 01, 02, 03, 04, 09	—Выполняет перечень работ согласно технической документации организации-изготовителя АТС —Осуществляет поиск технической документации в бумажном и электронном виде, работает с технологическими картами организации-изготовителя АТС —Применяет в работе ручной слесарно-монтажный, пневматический и электрический инструмент, оборудование и оснастку в соответствии с технологическим процессом —Проверяет герметичность систем АТС —Проверяет работоспособность узлов, агрегатов и систем АТС —Проверяет давление воздуха в шинах и при необходимости доводит до нормы —Проводит затяжку крепежных соединений узлов, агрегатов и систем АТС —Проверяет соответствие номеров номерных узлов и агрегатов с паспортом АТС —Проверяет комплектность АТС на соответствие сопроводительной документации организации-изготовителя —Проверяет модели деталей, узлов и агрегатов АТС на соответствие технической документации —Визуально выявляет внешние повреждения АТС —Проводит удаление элементов внешней консервации —Проводит уборку, мойку и сушку АТС —Монтирует составные части АТС, демонтированные в процессе доставки	-оценка выполнения практических заданий; -проверка индивидуальных заданий; - аттестационный лист; -дифференцирован-ный зачет
ПП.01.01	ПК 1.1 ОК 01, 02, 03, 04, 09	- Проверяет уровень горюче-смазочных материалов, технических жидкостей и смазок; и при необходимости проводить работы по их доливке и замене. - Производит замену расходных материалов, деталей одноразового монтажа, деталей, подверженные естественному износу - Проверяет герметичность механизмов и систем АТС. - Проверяет исправность и работоспособность механизмов, агрегатов и систем АТС. - Использует специальное диагностическое оборудования, требуемое для выполнения ТО. - Проверяет моменты затяжки резьбовых соединений в механизмах, агрегатах и системах АТС и в случае необходимости осуществляет их затяжку. - Проводит контрольно-измерительные операции для определения зазоров, биения, люфтов в механизмах,	-оценка выполнения практических заданий; -проверка индивидуальных заданий; - аттестационный лист; -дифференцирован-ный зачет

		агрегатах и системах АТС и в случае необходимости осуществляет их регулировку. - Выполняет демонтаж, монтаж и разборочно-сборочные операции составных частей механизмов, агрегатов и систем автотранспортных средств. - Использует справочные материалы и техническую документацию по ТО и ремонту АТС и их компонентов. - Подбирает и применяет контрольно-измерительный, механический, автоматизированный инструмент и оборудование, соответствующие технологическому процессу выполняемых работ.	

РАБОЧАЯ ПРОГРАММА

ПРОФЕССИОНАЛЬНОГО МОДУЛЯ

ПМ.02 РЕМОНТ МЕХАНИЧЕСКИХ СИСТЕМ И УСТАНОВКА ДОПОЛНИТЕЛЬНОГО ОБОРУДОВАНИЯ НА АВТОТРАНСПОРТНЫЕ СРЕДСТВА

по профессии

23.01.17 Мастер по ремонту и обслуживанию автомобилей

г. Омск, 2026

Рабочая программа профессионального модуля (далее ПМ) разработана на основе Федерального государственного образовательного стандарта СПО (далее ФГОС СПО), примерной основной образовательной программы по профессии, основной профессиональной образовательной программы (далее ОПОП) по профессии 23.01.17 Мастер по ремонту и обслуживанию автомобилей.

Организация-разработчик: бюджетное профессиональное образовательное учреждение Омской области «Омский автотранспортный колледж».

Разработчик: Убамасов Н.А., преподаватель
ФИО

Рабочая программа утверждена на заседании ЦМК «Техническое обслуживание и ремонт автомобильного транспорта».
Протокол № ….. от «….»_____2026 года
Председатель ЦМК «Техническое обслуживание и ремонт автомобильного транспорта» _____ Жуков В.С.
подпись

© Убамасов Н.А., 2026

© БПОУ ОО «Омский АТК», 2026

СОДЕРЖАНИЕ

1. ОБЩАЯ ХАРАКТЕРИСТИКА РАБОЧЕЙ ПРОГРАММЫ ПРОФЕССИОНАЛЬНОГО МОДУЛЯ	4
1.1. Цель и место профессионального модуля в структуре образовательной программы	4
1.2. Планируемые результаты освоения профессионального модуля	4
1.3. Обоснование часов вариативной части ОПОП	16
2. СТРУКТУРА И СОДЕРЖАНИЕ ПРОФЕССИОНАЛЬНОГО МОДУЛЯ	18
2.1. Трудоемкость освоения профессионального модуля	18
2.2. Структура профессионального модуля	18
2.3 Содержание профессионального модуля	20
3. УСЛОВИЯ РЕАЛИЗАЦИИ ПРОГРАММЫ ПРОФЕССИОНАЛЬНОГО МОДУЛЯ	29
3.1. Материально-техническое обеспечение	29
3.2. Информационное обеспечение реализации программы	31
4. КОНТРОЛЬ И ОЦЕНКА РЕЗУЛЬТАТОВ ОСВОЕНИЯ ПРОФЕССИОНАЛЬНОГО МОДУЛЯ	35

1. ОБЩАЯ ХАРАКТЕРИСТИКА РАБОЧЕЙ ПРОГРАММЫ ПРОФЕССИОНАЛЬНОГО МОДУЛЯ

1.1 Цель и место профессионального модуля в структуре образовательной программы

Цель модуля: освоение вида деятельности «Ремонт механических систем и установка дополнительного оборудования на автотранспортные средства».

Профессиональный модуль включен в обязательную часть образовательной программы.

1.2. Планируемые результаты освоения профессионального

В результате освоения профессионального модуля обучающийся должен:

Код ОК, ПК	**Уметь**	**Знать**	**Владеть навыками**
ОК.01 Выбирать способы решения задач профессиональной деятельности применительно к различным контекстам	распознавать задачу и/или проблему в профессиональном и/или социальном контексте, анализировать и выделять её составные части определять этапы решения задачи, составлять план действия, реализовывать составленный план, определять необходимые ресурсы выявлять и эффективно искать информацию, необходимую для решения задачи и/или проблемы владеть актуальными методами работы в профессиональной и смежных сферах оценивать результат и последствия своих действий (самостоятельно или с помощью наставника)	распознавать задачу и/или проблему в профессиональном и/или социальном контексте, анализировать и выделять её составные части определять этапы решения задачи, составлять план действия, реализовывать составленный план, определять необходимые ресурсы выявлять и эффективно искать информацию, необходимую для решения задачи и/или проблемы владеть актуальными методами работы в профессиональной и смежных сферах оценивать результат и последствия своих действий (самостоятельно или с помощью наставника)	
ОК.02 Использовать	определять задачи для поиска	номенклатура информационных	

современные средства поиска, анализа и интерпретации информации, и информационные технологии для выполнения задач профессиональной деятельности	информации, планировать процесс поиска, выбирать необходимые источники информации выделять наиболее значимое в перечне информации, структурировать получаемую информацию, оформлять результаты поиска оценивать практическую значимость результатов поиска применять средства информационных технологий для решения профессиональных задач использовать современное программное обеспечение в профессиональной деятельности использовать различные цифровые средства для решения профессиональных задач	источников, применяемых в профессиональной деятельности приемы структурирования информации формат оформления результатов поиска информации современные средства и устройства информатизации, порядок их применения и программное обеспечение в профессиональной деятельности, в том числе цифровые средства	
ОК.03 Планировать и реализовывать собственное профессиональное и личностное развитие, предпринимательскую деятельность в профессиональной сфере, использовать знания по правовой и финансовой	определять актуальность нормативно-правовой документации в профессиональной деятельности применять современную научную профессиональную терминологию	содержание актуальной нормативно-правовой документации современная научная и профессиональная терминология возможные траектории профессионального развития и самообразования	

грамотности в различных жизненных ситуациях	определять и выстраивать траектории профессионального развития и самообразования выявлять достоинства и недостатки коммерческой идеи определять инвестиционную привлекательность коммерческих идей в рамках профессиональной деятельности, выявлять источники финансирования презентовать идеи открытия собственного дела в профессиональной деятельности определять источники достоверной правовой информации составлять различные правовые документы находить интересные проектные идеи, грамотно их формулировать и документировать оценивать жизнеспособность проектной идеи, составлять план проекта	основы предпринимательской деятельности, правовой и финансовой грамотности правила разработки презентации основные этапы разработки и реализации проекта	
ОК.04 Эффективно взаимодействовать и работать в коллективе и команде	организовывать работу коллектива и команды взаимодействовать с коллегами, руководством,	психологические основы деятельности коллектива психологические особенности личности	

	клиентами в ходе профессиональной деятельности		
ОК.09 Пользоваться профессиональной документацией на государственном и иностранном языках	понимать общий смысл четко произнесенных высказываний на известные темы (профессиональные и бытовые), понимать тексты на базовые профессиональные темы участвовать в диалогах на знакомые общие и профессиональные темы строить простые высказывания о себе и о своей профессиональной деятельности кратко обосновывать и объяснять свои действия (текущие и планируемые) писать простые связные сообщения на знакомые или интересующие профессиональные темы	правила построения простых и сложных предложений на профессиональные темы основные общеупотребительные глаголы (бытовая и профессиональная лексика) лексический минимум, относящийся к описанию предметов, средств и процессов профессиональной деятельности особенности произношения правила чтения текстов профессиональной направленности	
ПК 2.1. Выполнять монтажные, демонтажные, регулировочные и диагностические работы механических компонентов автотранспортных средств.	Подбирать и использовать специальные приспособления и оборудование для поиска неисправностей в узлах, агрегатах и механических системах автотранспортных средств Подбирать и использовать инструменты,	Общее устройство, конструктивные особенности и принцип действия агрегатов, механизмов и механических систем автотранспортных средств и их компонентов Назначение и правила применения ручного слесарно-монтажного, пневматического и электрического	Выявление неисправностей узлов, агрегатов и механических систем автотранспортных средств Демонтаж / монтаж узлов, агрегатов и механических систем автотранспортных средств Дефектовка узлов, агрегатов и механических систем автотранспортных

	приспособления и оборудование для разборки/сборки узлов, агрегатов и механических систем автотранспортных средств Подбирать и использовать контрольно-измерительные инструменты для определения технического состояния узлов, агрегатов и механических систем автотранспортных средств Осуществлять установку и демонтаж узлов, агрегатов и механических систем автотранспортных средств на испытательный стенд, Выполнять базовые калибровочные операции испытательных стендов для проведения тестирования узлов, агрегатов и механических систем автотранспортных средств Проводить диагностику и анализировать результаты, полученные в ходе тестирования узлов, агрегатов и механических систем автотранспортных	инструмента, универсальных и специальных приспособлений, применяемых в процессе выполнения работ по диагностике, снятию и установке агрегатов, механизмов и механических систем автотранспортных средств и их компонентов Технология проведения измерений контрольно-измерительным инструментом и оборудованием, применяемым в процессе выполнения работ по диагностике агрегатов, механических систем, механизмов и узлов автотранспортных средств и их компонентов Технология проведения слесарных работ Правила охраны труда и техники безопасности Методы проверки герметичности систем автотранспортных средств и их компонентов Принцип действия и правила применения диагностического оборудования, предназначенного для диагностики узлов, агрегатов и систем автотранспортных	средств

	средств на испытательном стенде Проводить дефектовку деталей, узлов, агрегатов и механических систем автотранспортных средств Анализировать возможность восстановления и ремонта дефектной детали соответствующего узла, агрегата, механической системы автотранспортного средства Проводить замену дефектной детали соответствующего узла, агрегата, механической системы автотранспортного средства на новую Проводить регулировку узлов, агрегатов и механических систем автотранспортных средств Проводить обкатку узлов, агрегатов и механических систем автотранспортных средств после ремонта Проводить настройку потребительского оборудования автотранспортных средств после завершения работ по ремонту автотранспортных	средств и их компонентов Методики проведения тестирования узлов, агрегатов и механических систем автотранспортных средств и их компонентов Наименование, назначение и маркировка технических жидкостей, технических газов, смазок, моющих составов, горюче-смазочных материалов и правила их применения и взаимозаменяемости, в том числе в зависимости от сезона Методы дефектовки деталей узлов, агрегатов и механических систем автотранспортных средств их компонентов Правила работы с бумажными и электронными версиями технической документации организации-изготовителя автотранспортных средств	

	средств и их компонентов Пользоваться справочными материалами и технической документацией по техническому обслуживанию и ремонту автотранспортных средств и их компонентов		
ПК 2.2. Выполнять ремонт узлов, агрегатов и механических систем автотранспортных средств.	Выполнять разборочно-сборочные операции узлов, агрегатов и механических систем автотранспортных средств и их компонентов в соответствии с технологией завода-изготовителя Выполнять визуальную и инструментальную диагностику состояния деталей и сборочных единиц узлов, агрегатов и механических систем автотранспортных средств и их компонентов в соответствии с технологией завода-изготовителя Анализировать итоги визуальной и инструментальной диагностики состояния деталей и сборочных единиц узлов, агрегатов и механических систем автотранспортных средств и их	Методики проведения диагностики состояния деталей и сборочных единиц узлов, агрегатов и механических систем автотранспортных средств и их компонентов Особенности подбора и использования диагностического оборудования в ходе проведения диагностики состояния деталей и сборочных единиц узлов, агрегатов и механических систем автотранспортных средств и их компонентов Назначение и правила работы с бумажными и электронными версиями технической документации организации-изготовителя автотранспортных средств Устройство и особенности конструкции узлов, агрегатов и	Восстановление работоспособности или замена узлов, агрегатов и механических систем автотранспортных средств и их компонентов Регулировка узлов, агрегатов и механических систем автотранспортных средств и их компонентов Обкатка узлов, агрегатов и механических систем автотранспортных средств и их компонентов после ремонта

	компонентов в соответствии с технологией завода-изготовителя Подбирать детали и сборочные единицы для замены неисправных компонентов по итогам анализа их технического состояния Подбирать и использовать инструменты, приспособления и оборудование для выполнения ремонта узлов, агрегатов и механических систем автотранспортных средств и их компонентов Подбирать и использовать специальные приспособления и оборудование для ремонта узлов, агрегатов и механических систем автотранспортных средств и их компонентов Составлять технологический процесс по восстановлению и ремонту узлов, агрегатов и механических систем автотранспортных средств и их компонентов Пользоваться справочными материалами и нормативной	механических систем автотранспортных средств и их компонентов Методика обновления программного обеспечения электронного оборудования, используемого в ходе проведения ремонтных работ узлов, агрегатов и механических систем автотранспортных средств и их компонентов Технология обновления программного обеспечения диагностических программных продуктов Применяемость масел, технических жидкостей, технических газов и смазок в ходе проведения ремонтных работ Приемы проведения ремонтных работ в соответствии с технологией организации-изготовителя Методы обкатки узлов, агрегатов и механических систем автотранспортных средств и их компонентов	

	документацией по ремонту узлов, агрегатов и механических систем автотранспортных средств и их компонентов Регулировать узлы, агрегаты и механические системы автотранспортных средств и их компонентов в процессе проведения ремонтных работ Выбирать методику обкатки и проводить обкатку отремонтированных узлов, агрегатов и механических систем автотранспортных средств и их компонентов по итогам проведенных ремонтных работ		
ПК 2.3. Выполнять установку дополнительного оборудования на автотранспортные средства.	Выполнять поиск и пользоваться технической документации на бумажных и электронных носителях организации-изготовителя автотранспортного средства и организации-изготовителя дополнительных механических и мехатронных систем, устанавливаемых на автотранспортные средства и их компоненты Выполнять	Техника безопасности при проведении работ по установке дополнительных механических и мехатронных систем на автотранспортные средства и их компоненты Правила работы с измерительным, слесарным и специализированным инструментом и оборудованием Правила работы с технической документации на бумажных и электронных носителях	Выполнение демонтажно-монтажных и разборочно-сборочных работ на автотранспортных средствах и их компонентах Установка и подключение дополнительных механических и мехатронных систем на автотранспортные средства и их компоненты Наладка, программирование и перепрограммирование мехатронных систем, дополнительно

	демонтажно-монтажные, разборочно-сборочные, слесарные и соединительные работы при установке и подключении дополнительных механических и мехатронных систем на автотранспортные средства и их компоненты Применять стандартное и специализированное программное обеспечение в ходе установки, наладки и программирования дополнительных механических и мехатронных систем на автотранспортные средства и их компоненты Проводить контрольно-измерительные операции с применением измерительного, диагностического оборудования и специальной оснастки Пользоваться слесарным, измерительным и специализированным инструментом Осуществлять наладку дополнительно установленных механических и	организации-изготовителя автотранспортного средства и организации-изготовителя дополнительных механических и мехатронных систем, устанавливаемых на автотранспортные средства и их компоненты Методы соединения элементов электропроводки Принципы работы и регулировки датчиков и исполнительных механизмов мехатронных систем, дополнительно устанавливаемых на автотранспортные средства и их компоненты Технология проведения контрольно-измерительных операций с применением специального диагностического оборудования, программного обеспечения и специальных приспособлений Основы электротехники Взаимосвязь между материалом, сечением проводника и предельно допустимым током через него Электрическая	установленных на автотранспортные средства и их компоненты Наладка механических систем, дополнительно установленных на автотранспортные средства и их компоненты Разработка и формализация технологии установки, подключения и наладки дополнительных механических и мехатронных систем на автотранспортные средства и их компоненты

	мехатронных систем Документировать технологический процесс установки и подключения дополнительных механических и мехатронных систем автотранспортных средств и их компонентов Осуществлять контроль качества выполненных работ Консультировать работников организации по вопросам, связанным с особенностями работы и эксплуатации дополнительно установленных на автотранспортных средствах и их компонентах механических и мехатронных системах	совместимость проводников, выполненных из разных материалов	
ПК 2.4 Проводить окраску автомобильных кузовов	Визуально определять исправность средств индивидуальной защиты; Безопасно пользоваться различными видами СИЗ; Выбирать СИЗ согласно требованиям при работе с различными материалами; Оказывать первую медицинскую помощь при интоксикации	Требования правил техники безопасности при работе с СИЗ различных видов; Влияние различных лакокрасочных материалов на организм; Правила оказания первой помощи при интоксикации веществами из лакокрасочных материалов; Возможные виды дефектов лакокрасочного покрытия и их	Использования средств индивидуальной защиты при работе с лакокрасочными материалами; Определения дефектов лакокрасочного покрытия; Подбора лакокрасочных материалов для окраски кузова; Подготовки поверхности кузова и отдельных элементов к окраске; Окраски элементов кузовов

	лакокрасочными материалами; Визуально выявлять наличие дефектов лакокрасочного покрытия; Выбирать способ устранения дефектов лакокрасочного покрытия; Подбирать инструмент и материалы для ремонта; Подбирать материалы для восстановления геометрической формы элементов кузова; Подбирать материалы для защиты элементов кузова от коррозии; Подбирать цвета ремонтных красок элементов кузова; Наносить различные виды лакокрасочных материалов; Подбирать абразивный материал на каждом этапе подготовки поверхности; Использовать механизированный инструмент при подготовке поверхностей; Восстанавливать первоначальную форму элементов кузовов; Использовать краскопульты различных систем распыления;	причины; Способы устранения дефектов лакокрасочного покрытия; Необходимый инструмент для устранения дефектов лакокрасочного покрытия; Назначение, виды шпатлевок и их применение; Назначение, виды грунтов и их применение; Назначение, виды красок (баз) и их применение; Назначение, виды лаков и их применение; Назначение, виды полиролей и их применение; Назначение, виды защитных материалов и их применение; Технология подбора цвета базовой краски элементов кузова; Понятие абразивности материала Градация абразивных элементов; Подбор абразивных материалов для обработки конкретных видов лакокрасочных материалов; Назначение, устройство и работа шлифовальных машин; Способы контроля качества подготовки поверхностей;	

	Наносить базовые краски на элементы кузова; Наносить лаки на элементы кузова; Окрашивать элементы деталей кузова в переход; Полировать элементы кузова; Оценивать качество окраски деталей	Виды, устройство и принцип работы краскопультов различных конструкций; Технологию нанесения базовых красок; Технологию нанесения лаков; Технологию окраски элементов кузова методом перехода по базе и по лаку; Применение полировальных паст; Подготовка поверхности под полировку; Технологию полировки лака на элементах кузова Критерии оценки качества окраски деталей	

1.3. Обоснование часов вариативной части ОПОП

№№ п/п	**Профессиональные компетенции**	**Дополнительные знания, умения, навыки**	**№, наименование темы**	**Объем часов**	**Обоснование включения в рабочую программу**
1	ПК 2.1 ПК 2.2 ПК 2.3 ПК 2.4	Расширения подготовки, определяемой содержанием обязательной части, углубление подготовки обучающихся при формировании знаний умений и навыков при изучении ПМ02 Ремонт механических	МДК 02.04 УП02 ПП02	280	Запрос работодателя (Сеть автокомплекса «Реактор», ООО «ФитОмск»)

		систем и установка дополнительного оборудования на автотранспортные средства.			

2. СТРУКТУРА И СОДЕРЖАНИЕ ПРОФЕССИОНАЛЬНОГО МОДУЛЯ

2.1. Трудоемкость освоения модуля

Наименование составных частей модуля	Объем в часах	В т.ч. в форме практической подготовки
Учебные занятия, из них:	**154**	**102**
теоретическое обучение	76	24
практическая подготовка (*практикум, практическая работа, лабораторная работа, и т.д. при наличии)*	78	78
Курсовая работа (проект)	-	-
Самостоятельная работа	-	-
Практика, в том числе:	**252**	**252**
учебная	108	108
производственная	144	144
Промежуточная аттестация, в том числе: *МДК 01.01 в формате комплексный экзамен* *МДК 01.02 в формате комплексный экзамен* *МДК 01.03 в формате дифференцированный зачет* *УП 01* *ПП 01* *ПМ 01 (в случае экзамена ПМ)*	**36**	**36**
Всего	**442**	**390**

2.2. Структура профессионального модуля ПМ.01

Код ОК, ПК	Наименования разделов профессионального модуля	Всего, час.	В т.ч. в форме практической подготовки	Обучение по МДК, в т.ч.:	Учебные занятия		Курсовая работа (проект)	Самостоятельная работа	Учебная практика	Производственная практика
					Теор.обуч.	Практич. подгот.				
1	2	3	4	5	6	7	8	9	10	11

	МДК.02.01 Диагностика автотранспортных средств	**42**	**28**	**42**	14	28				
	МДК.02.02 Ремонт автотранспортных средств	**52**	**36**	**52**	16	36				
	МДК.02.03 Установка дополнительного оборудования	**32**	**20**	**32**	12	20				
	МДК.02.04 Окраска автомобильных кузовов	**46**	**36**	**46**	10	36				
	Учебная практика	**108**	**108**						**108**	
	Производственная практика	**144**	**144**							**144**
	Промежуточная аттестация	**18**	**18**							
	Всего:	**442**	**390**	**172**	**52**	**120**			**108**	**144**

2.3 Содержание профессионального модуля

Наименование разделов и тем	Содержание учебного материала, практических и лабораторных занятий, *курсовая работа (проект)*	Объем, ак. ч. / в том числе в форме практической подготовки, ак. ч.		Коды компетенций, формированию которых способствует элемент программы
		теоретическое обучение	практическая подготовка	
Раздел 1. Раздел 1. Определение технического состояния автомобилей				
МДК. 02.01 Диагностика автотранспортных средств		**14**	**28**	
Тема 1.1. Виды и методы диагностирования	**Содержание**			**ОК01-04, ОК09 ПК 2.1-2.3**
	1. Общие сведения о диагностировании автомобиля. Классификация средств диагностирования.	2		
	В том числе практических и лабораторных занятий			
	В том числе самостоятельная работа обучающихся			
Тема 1.2. Диагностирование автомобильных двигателей	**Содержание**			**ОК01-04, ОК09 ПК 2.1-2.3**
	1. Средства диагностирования механизмов и систем двигателя. Диагностирование механизмов двигателя.	**2**		
	2. Диагностирование систем двигателя.		**2**	
	В том числе практических и лабораторных занятий			
	Практическое занятие 1. Выполнение заданий по изучению и применению средств диагностирования механизмов двигателя.		**2**	
	Практическое занятие 2. Выполнение заданий по изучению и применению средств диагностирования систем двигателя.		**2**	
	В том числе самостоятельная работа обучающихся			
Тема 1.3. Диагностирование электрических и электронных систем	**Содержание**			**ОК01-04, ОК09 ПК 2.1-2.3**
	1. Средства диагностирования и методы применения при диагностировании электрических и электронных систем.		**2**	

автомобилей	**В том числе практических и лабораторных занятий**			
	Практическое занятие 3. Выполнение заданий по диагностике технического состояния источников тока.		**2**	
	Практическое занятие 4. Выполнение заданий по диагностике технического состояния систем зажигания, пуска автомобиля, системы освещения и сигнализации.		**2**	
	В том числе самостоятельная работа обучающихся			
Тема 1.4. Диагностирование автомобильных трансмиссий	**Содержание**			**ОК01-04, ОК09 ПК 2.1-2.3**
	1. Средства диагностирования механизмов и агрегатов трансмиссии автомобиля. Параметры, определяемые при диагностировании.	**2**		
	2. Диагностирование сцепления, коробки передач, карданной передачи, механизма ведущего моста.		**2**	
	В том числе практических и лабораторных занятий			
	Практическое занятие 5. Выполнение заданий по изучению и применению средств диагностирования технического состояния сцепления, коробки переключения передач.		**2**	
	Практическое занятие 6. Выполнение заданий по изучению и применению средств диагностирования технического состояния карданной передачи и механизмов ведущего моста		**2**	
	В том числе самостоятельная работа обучающихся			
Тема 1.5. Диагностирование механизмов управления автомобилей	**Содержание**			**ОК01-04, ОК09 ПК 2.1-2.3**
	Средства диагностирования механизмов управления автомобиля. Диагностирование механизмов управления автомобиля	**2**	**2**	
	В том числе практических и лабораторных занятий			
	Практическое занятие 7. Выполнение заданий по изучению средств диагностирования ходовой части.		**2**	

	Проверка углов установки колес.			
	Практическое занятие 8. Выполнение заданий по проверке технического состояния кузова и его элементов. Поверка геометрии кузова. Определение состояния лакокрасочного покрытия.		**2**	
	В том числе самостоятельная работа обучающихся			
Тема 1.6. Диагностирование ходовой части и кузова	**Содержание**			**ОК01-04, ОК09 ПК 2.1-2.3**
	Средства диагностирования ходовой части, кузова автомобиля. Диагностирование ходовой части, кузова.	**2**		
	В том числе практических и лабораторных занятий			
	Практическое занятие 9. Выполнение заданий по изучению средств диагностирования механизмов управления автомобиля. Диагностирование механизмов управления автомобиля		**2**	
	В том числе самостоятельная работа обучающихся			
Промежуточная аттестация	**Экзамен**	**4**	**2**	
Раздел 2. Проведение ремонта различных типов автомобилей				
МДК 02.02 Ремонт автотранспортных средств		**16**	**36**	
Тема 2.1 Ремонт автомобильных двигателей	**Содержание**			**ОК01-04, ОК09 ПК 2.1-2.3**
	1. Техника безопасности. Технологии монтажа двигателя автомобиля, разборки и сборки его механизмов и систем, замена его отдельных деталей.	**2**		
	2. Технологии ремонта механизмов и систем двигателя Проведение технических измерений соответствующим инструментом и приборами.	**2**	**2**	
	В том числе практических и лабораторных занятий			
	Практическое занятие 1. Выполнение работ по ремонту механизмов двигателя. Разборка, дефектовка, и сборка механизмов двигателя.		**2**	
	Практическое занятие 2. Выполнение работ по ремонту		**2**	

	систем двигателя. Разборка, дефектовка, и сборка систем двигателя.			
	В том числе самостоятельная работа обучающихся			
Тема 2.2 Ремонт узлов и элементов электрических и электронных систем автомобилей	**Содержание**			**ОК01-04, ОК09 ПК 2.1-2.3**
	1. Проверка состояния узлов и элементов электрических и электронных систем. Технологии ремонта узлов и элементов электрических и электронных систем.	**2**		
	В том числе практических и лабораторных занятий			
	Практическое занятие 1. Выполнение работ по ремонту узлов и элементов электрических систем.		**2**	
	В том числе самостоятельная работа обучающихся			
Тема 2.3 Ремонт автомобильных трансмиссий	**Содержание**			**ОК01-04, ОК09 ПК 2.1-2.3**
	1. Технология демонтажа и замены узлов и механизмов автомобильных трансмиссий.		**2**	
	2. Технология ремонта узлов и механизмов автомобильных трансмиссий. Проведение технических измерений деталей узлов трансмиссий.	**2**	**2**	
	В том числе практических и лабораторных занятий			
	Практическое занятие 1. Выполнение работ по ремонту сцепления, коробки передач		**4**	
	Практическое занятие 2. Выполнение работ по ремонту карданной передачи и механизмов ведущих мостов.		**2**	
	В том числе самостоятельная работа обучающихся			
Тема 2.4 Ремонт ходовой части и кузовов автомобилей	**Содержание**			**ОК01-04, ОК09 ПК 2.1-2.3**
	1. Технологии монтажа и замены узлов и механизмов ходовой части автомобилей. Проведение технических измерений соответствующим инструментом и приборами.	**2**	**2**	

	2. Технология монтажа и ремонта элементов кузова. Проведение технических измерений.	**2**		
	В том числе практических и лабораторных занятий			
	Практическое занятие 1. Выполнение работ по ремонту узлов и механизмов ходовой части. Выполнение работ по ремонту автомобильных колес и шин.		**2**	
	Практическое занятие 2. Регулировка углов установки колес.		**2**	
	Практическое занятие 1. Выполнение работ по ремонту кузова.		**2**	
	В том числе самостоятельная работа обучающихся			
Тема 2.5 Ремонт механизмов управления автомобилей	**Содержание**			**ОК01-04, ОК09 ПК 2.1-2.3**
	1. Технологии монтажа и замены узлов и механизмов рулевого управления автомобилей. Проведение технических измерений соответствующим инструментом и приборами.		**2**	
	2. Технологии монтажа и замены узлов и механизмов тормозной системы автомобилей. Проведение технических измерений соответствующим инструментом и приборами.		**2**	
	В том числе практических и лабораторных занятий			
	Практическое занятие 1. Выполнение работ по ремонту узлов и механизмов рулевого управления, тормозной системы.		**4**	
	В том числе самостоятельная работа обучающихся			
Промежуточная аттестация	**Экзамен**	**4**	**2**	
Раздел 3. Установка дополнительного оборудования				

МДК 02.03 Установка дополнительного оборудования		**12**	**20**	
Тема 3.1. Дополнительное оборудование легковых автомобилей	**Содержание**			**ОК01-04, ОК09 ПК 2.1-2.3**
	1. Понятие и виды дополнительного оборудования	**2**		
	2. Дополнительное оборудование механизмов двигателя.	**2**		
	3. Дополнительное оборудование систем двигателя.		**2**	
	4. Дополнительное оборудование электрических и электронных систем автомобиля		**2**	
	5. Дополнительное оборудование трансмиссий автомобиля	**2**		
	6. Дополнительное оборудование ходовой части автомобиля		**2**	
	7. Дополнительное оборудование органов управления автомобиля.		**2**	
	8. Дополнительное оборудование для кузовов автомобиля.	**2**		
	В том числе практических и лабораторных занятий			
	Практическое занятие 1. Изучению порядка установки дополнительного оборудования для систем двигателя		**2**	
	Практическое занятие 2. Изучение порядка установки парковочных радаров на автомобиль		**2**	
	Практическое занятие 3. Изучение порядка установки дополнительного оборудования трансмиссии автомобиля		**2**	
	Практическое занятие 4. Изучение порядка установки пневматической подвески		**2**	
	Практическое занятие 5. Изучение порядка установки тягово-сцепного устройства автомобиля		**2**	
	В том числе самостоятельная работа обучающихся			
Промежуточная	**Экзамен**	**4**	**2**	

аттестация				
Раздел 4. Окраска автомобильных кузовов				
МДК 02.04 Окраска автомобильных кузовов		**10**	**36**	
Тема 4.1. Технология окраски автомобиля	**Содержание**			**ОК01-04, ОК09 ПК 2.1-2.4**
	Шлифовка поверхности	**2**		
	Кузовная шпатлевка		**2**	
	Основы технологии окраски	**2**		
	В том числе самостоятельная работа обучающихся			
Тема 4.2 Колористика	**Содержание**			**ОК01-04, ОК09 ПК 2.1-2.4**
	Физика цвета Подбор цвета Теория цвета		**2**	
	Методы оценки и подгонки цветовых оттенков.	**2**		
	В том числе самостоятельная работа обучающихся			
Тема 4.3 Технология восстановительного ремонта	**Содержание**			**ОК01-04, ОК09 ПК 2.1-2.4**
	Нанесение грунта и грунта наполнителя		**2**	
	Технология покраски		**2**	
	Сушка поверхности и окончательная обработка.	**2**		
	В том числе самостоятельная работа обучающихся			
Практические работы	**Содержание**			**ОК01-04, ОК09 ПК 2.1-2.4**
	Практическое занятия №1-2 Шлифовка поверхности		**4**	
	Практическое занятия №3-4 Шпатлевка поверхности		**6**	
	Практическое занятия №5-6 Зашита не окрашиваемых поверхностей		**4**	
	Практическое занятия №7Подгонка цветовых оттенков		**4**	
	Практическое занятия №8-9 Приготовление и нанесение основного и прозрачного слоя.		**6**	
	Практическое занятия №10-11 Сушка и полировка окрашенной поверхности		**4**	
	В том числе самостоятельная работа обучающихся			
Дифференцированный зачет	**Консультация. Дифференцированный зачет**	**2**		

Курсовая работа (проект)			
Учебная практика **Виды работ:** 1. Определение технического состояния автомобильных двигателей. 2. Определение технического состояния электрических и электронных систем автомобилей. 3. Определение технического состояния автомобильных трансмиссий. 4. Определение технического состояния ходовой части. 5. Определение технического состояния механизмов управления автомобилей. 6. Выявление дефектов кузовов, кабин и платформ. 7. Выполнение метрологической поверки средств измерения; 8. Выбор и использование оборудования, приспособлений и инструмента для слесарных работ; 9. Снятие и установка; разборка и сборка; ремонт механизмов, узлов и систем двигателя; 10. Снятие и установка; разборка и сборка; ремонт узлов трансмиссии; 11. Ремонт электрооборудования и электронных систем; 12. Ремонт ходовой части и механизмов управления; 13. Регулировка и проверка работы систем, агрегатов и механизмов автомобилей в соответствии с технологической документацией; 14. Ремонт, окраска кузова и его деталей. 15. Установка элементов дополнительного оборудования для защиты автомобиля. 16. Выявление неисправностей электронных систем дополнительного оборудования. 17. Изменение экстерьера автомобиля дополнительным оборудованием.		**108**	**ОК01-04, ОК09** **ПК 2.1-2.3**
Производственная практика **Виды работ:** 1. Диагностирование механизмов и систем двигателя. 2. Диагностирование электрических и электронных систем. 3. Диагностирование состояния механизмов и агрегатов трансмиссии. 4. Диагностирование состояния подвески, колес и шин автомобиля. 5. Диагностирование состояния рулевого управления и тормозной системы.		**144**	**ОК01-04, ОК09** **ПК 2.1-2.3**

6. Диагностирование основных параметров кузова. 7. Составление заявок на запасные части и материалы; 8.Текущий ремонт механизмов, узлов и систем автомобильных двигателей; 9. Текущий ремонт узлов и элементов электрооборудования; 10. Текущий ремонт узлов и механизмов трансмиссии; 11. Текущий ремонт ходовой части автомобиля; 12. Текущий ремонт механизмов управления и тормозной системы; 13. Текущий ремонт элементов и систем дополнительного оборудования; 14. Выполнение работ по замене и ремонту отдельных узлов и деталей кузова автомобиля; 15. Окраска деталей кузова автомобиля. 16. Демонтаж монтаж интерьера, установка шумоизоляции салона. 17. Установка цифрового дополнительного оборудования. 18. Изменение конструкции автомобиля дополнительным оборудованием.			
Промежуточная аттестация		***18***	
Всего	**52**	**390**	

3. УСЛОВИЯ РЕАЛИЗАЦИИ ПРОГРАММЫ ПРОФЕССИОНАЛЬНОГО МОДУЛЯ

3.1 Материально-техническое обеспечение

Для реализации программы профессионального модуля должны быть предусмотрены следующие специальные помещения:

Наименование лаборатории, мастерской	**Оборудование кабинета и рабочих мест**
Лаборатория автомобильных эксплуатационных материалов	Стол ученический 17 шт. Стул ученический 35 шт. Стол письменный преподавателя. Стул. Доска аудиторная. Компьютер. Проектор. Стенд для определения пенетрации нефтепродуктов. Аппарат для определения предела прочности пластовых смазок. Аппарат АРНП-К-ПХП. Аппарат для циркуляции нефтепродуктов. Нагревательная установка. Колбы. Мобильный стенд для нефтепродуктов.
Зона по виду работ «Техническое обслуживание двигателей внутреннего сгорания»	Стенд ультразвуковой очистки форсунок. Стенд-тренажер «Действующий дизельный двигатель тяжелого грузового автомобиля». Действующий инжекторный двигатель. Стенд «Системы электронного управления двигателя внутреннего сгорания». Лабораторный стенд «Схема управления инжекторного двигателя». Тестер имитатор для диагностики двигателей внутреннего сгорания автомобилей. Мультимарочный профессиональный автосканер. Программатор блоков. Комплект блок управления двигателем. Электронный стетоскоп. Токовые клещи. Мотор. Тестер. Компрессометр. Сторобоскоп. Приспособление для проверки герметичности(вакуум). Нагрузочная вилка. Пневмотестер. Аккумуляторная батарея. Набор для диагностики системы охлаждения. Мультимарочный профессиональный автосканер. Мультиметр. Телевизор. Верстак.

Зона по виду работ «Эксплуатация автомобильного электрооборудования и автоматики»	Телевизор. Стол парта Стул. Шкаф металлический для инструментов. Автомобиль. Тележка инструментальная. Набор для разборки салона. Тестер цифровой. Пробник диодный. Пробник ламповый. Зеркальце на ручке. Магнит. Диагностиеский сканер. Набор для демонтажа клемм электропроводки. Набор автоэлектрика. Зарядное устройство. Стенд для проверки электронных блоков управления. Осцилограф. Тестер реле. Механическая вытяжная катушка. Верстак слесарный. Коврик антистатический. Паяльная станция. Пожаробезопасная монтажная поверхность. Держатель для пайки проводов. Стриппер для автопроводов. Устройство подачи нагретого воздуха для термоусадки. Кримпер для автопроводов. Тестер коротких замыканий и обрывов цепей
Зона по виду работ «Ремонт агрегатов и узлов автомобилей»	Верстак Тисы. Пресс гидравлический. Подставка под оборудование. Стеллаж. Тележка инструментальная. Стенд для разборки и сборки двигателей легковых автомобилей. Рычаг для перемещения кантователя. Универсальный стенд. Шкаф для одежды. Шкаф. Компьютер Intel Celeron. Двигатель сборе. Двигатель. Стенд для разборки и сборки коробок передач. Тиски слесарные с поворотным основанием 200 мм с наковальней 186295 2 шт. Набор съемников масленых фильтров «чашка». Учебный стенд «Коробка передач». Верстак с тисами. Карбюратор. Бензонасос. Помпа водяная 5 шт. Генератор. Стартер Прерыватель-распределитель. Масленый насос. Рулевая рейка. Компрессор ТНВД. Главный тормозной. Вакуумный усилитель тормозов. Катушка зажигания. КПП. Задний мост. Редуктор заднего моста. Набор оправок поршневых колец. Съёмник подшипников КПП. Рассухариватель клапанов. Набор съёмников КПП. Набор ключей. Микрометр Штангенциркуль. Динамометрический ключ. Стол

	преподавателя. Стул мягкий. Доска аудиторная передвижная магнитная. Стол
Мастерская кузовного ремонта и Зона по виду работ «Окраска автомобилей	ОСК (Окрасочно-сушильная камера). Весы для смешивания. Устройство для очистки краскопультов. Лампа для цветоподбора. ИК–Сушка. Компрессор воздушный. Диспенсер для маск.бумаги. Стол металлический. Шланг с быстросъём. разъёмами в ОСК.Толщиномер. Секундомер-таймер. Диспенсер для маскирующей плёнки. Шкаф для одежды. Лаборатория цветоподбора. Вытяжной шкаф. Споттер. Сварочный полуавтомат. Стенд проверки геометрии кузова
Библиотека, читальный зал	Читальный зал на 30 посадочных мест Выделена зона для самостоятельной работы с беспроводным выходом в сеть Интернет – 10 автоматизированных мест

3.2. Информационное обеспечение реализации программы

Перечень используемых учебных изданий, Интернет-ресурсов, дополнительной литературы.

3.2.1. Основные источники

1. Бабичева, И. В., Техническая механика. : учебное пособие / И. В. Бабичева, Н. В. Закерничная. — Москва :Русайнс, 2024. — 101 с. — ISBN 978-5-466-04284-9. — URL: https://book.ru/book/951575.

2. Бережливое производство : учебник / А. Г. Бездудная, Н. С. Зинчик, О. В. Кадырова [и др.] ; под общ. ред. А. Г. Бездудной. — Москва :КноРус, 2023. — 203 с. — ISBN 978-5-406-11251-9. — URL: https://book.ru/book/948328.

3. Виноградов, В. М., Модификация и обслуживание трансмиссий авторанспортныхсредств : учебник / В. М. Виноградов, О. В. Храмцова. — Москва :КноРус, 2024. — 278 с. — ISBN 978-5-406-12362-1. — URL: https://book.ru/book/951427.

4. Виноградов, В. М., Организация процессов модернизации и модификации автотранспортных средств : учебник / В. М. Виноградов, О. В. Храмцова. — Москва :КноРус, 2023. — 373 с. — ISBN 978-5-406-11260-1. — URL: https://book.ru/book/948582.

5. Виноградов, В. М., Организация процессов по техническому обслуживанию и ремонту автотранспортных средств : учебник / В. М. Виноградов, О. В. Храмцова. — Москва :КноРус, 2024. — 272 с. — ISBN 978-5-406-12289-1. — URL: https://book.ru/book/950685.

6. Виноградов, В. М., Ремонт автомобилей : учебник / В. М. Виноградов, О. В. Храмцова. — Москва :КноРус, 2023. — 283 с. — ISBN 978-5-406-11265-6. — URL: https://book.ru/book/948612.

7. Виноградов, В. М., Ремонт автомобилей. Практикум : учебно-практическое пособие / В. М. Виноградов, О. В. Храмцова. — Москва :КноРус, 2023. — 245 с. — ISBN

978-5-406-11266-3. — URL: https://book.ru/book/948613.

8. Виноградов, В. М., Ремонт и окраска кузовов различных типов автомобилей + еПриложение : учебник / В. М. Виноградов, О. В. Храмцова. — Москва :КноРус, 2023. — 358 с. — ISBN 978-5-406-11267-0. — URL: https://book.ru/book/948614.

9. Виноградов, В. М., Техническое обслуживание и ремонт автомобильных двигателей : учебник / В. М. Виноградов, О. В. Храмцова. — Москва :КноРус, 2023. — 264 с. — ISBN 978-5-406-10590-0. — URL: https://book.ru/book/945689.

10. Виноградов, В. М., Техническое обслуживание и ремонт автотранспорта : учебник / В. М. Виноградов, А. А. Черепахин. — Москва :КноРус, 2023. — 329 с. — ISBN 978-5-406-11025-6. — URL: https://book.ru/book/948310.

11. Виноградов, В. М., Техническое обслуживание и ремонт электрооборудования и электронных систем автомобилей : учебник / В. М. Виноградов, О. В. Храмцова. — Москва :КноРус, 2023. — 268 с. — ISBN 978-5-406-11506-0. — URL: https://book.ru/book/949211.

12. Виноградов, В. М., Тюнинг автомобилей : учебник / В. М. Виноградов, О. В. Храмцова. — Москва :КноРус, 2023. — 192 с. — ISBN 978-5-406-11507-7. — URL: https://book.ru/book/949212.

13. Виноградов, В. М., Эксплуатационные и конструкционные материалы для наземных транспортных средств : учебник / В. М. Виноградов, О. В. Храмцова. — Москва :КноРус, 2023. — 224 с. — ISBN 978-5-406-11657-9. — URL: https://book.ru/book/949506.

14. Головачев, С. С., Автомобильные эксплуатационные материалы : учебно-практическое пособие / С. С. Головачев. — Москва :КноРус, 2023. — 155 с. — ISBN 978-5-406-11964-8. — URL: https://book.ru/book/950149.

15. Карагодин, В. И., Ремонт автомобилей : учебник / В. И. Карагодин. — Москва :КноРус, 2023. — 230 с. — ISBN 978-5-406-11877-1. — URL: https://book.ru/book/949881.

— Карагодин, В. И., Техническое обслуживание и ремонт автотранспортных средств : учебник / В. И. Карагодин. — Москва :КноРус, 2024. — 270 с. — ISBN 978-5-406-11269-4. URL: https://book.ru/book/950980.

16. Карагодин, В. И., Технологические процессы технического обслуживания и ремонта автомобилей : учебник / В. И. Карагодин. — Москва :КноРус, 2023. — 250 с. — ISBN 978-5-406-10435-4. — URL: https://book.ru/book/946343.

17. Лошкарев, И. М., Ремонт кузовов автомобилей: технология окраски автомобиля : учебное пособие / И. М. Лошкарев. — Москва :КноРус, 2023. — 220 с. — ISBN 978-5-406-11471-1. — URL: https://book.ru/book/949418.

18. Мартынова, И. О., Электротехника. Лабораторно-практические работы : учебное пособие / И. О. Мартынова. — Москва : КноРус, 2023. — 136 с. — ISBN 978-5-406-11494-0. — URL: https://book.ru/book/949301.

19. Мартынова, И. О., Электротехника. : учебник / И. О. Мартынова. — Москва : КноРус, 2023. — 304 с. — ISBN 978-5-406-11358-5. — URL: https://book.ru/book/948719.

20. Новицкий, Н. И., Организация производства. : учебное пособие / Н. И. Новицкий, А. А. Горюшкин. — Москва :КноРус, 2023. — 350 с. — ISBN 978-5-406-11589-3. — URL: https://book.ru/book/949363.

21. Овчинников, В. В., Автомобильные эксплуатационные материалы : учебник / В. В. Овчинников. — Москва :КноРус, 2023. — 238 с. — ISBN 978-5-406-10765-2. — URL: https://book.ru/book/947253.

22. Овчинников, В. В., Автомобильные эксплуатационные системы : учебник / В. В. Овчинников. — Москва :КноРус, 2023. — 218 с. — ISBN 978-5-406-11998-3. — URL:

https://book.ru/book/950407.

23. Пехальский, И. А., Устройство, техническое обслуживание и ремонт автомобилей : учебник / И. А. Пехальский, А. Ю. Измайлов, А. С. Амиров, А. П. Пехальский. — Москва :КноРус, 2023. — 308 с. — ISBN 978-5-406-11525-1. — URL: https://book.ru/book/950638.

24. Сербин, Е. П., Техническая механика : учебник / Е. П. Сербин. — Москва :КноРус, 2023. — 399 с. — ISBN 978-5-406-11776-7. —URL: https://book.ru/book/949727.

25. Ткачева, Г. В., Водитель автомобиля. Основы профессиональной деятельности : учебно-практическое пособие / Г. В. Ткачева, В. Н. Белалов, С. А. Дмитриенко. — Москва :КноРус, 2023. — 132 с. — ISBN 978-5-406-11252-6. — URL: https://book.ru/book/948329.

26. Ткачева, Г. В., Мастер по ремонту и обслуживанию автомобилей. Основы профессиональной деятельности : учебно-практическое пособие / Г. В. Ткачева, Н. В. Келеменев, С. А. Дмитриенко. — Москва :КноРус, 2023. — 195 с. — ISBN 978-5-406-10623-5. — URL: https://book.ru/book/946254.

27. Устройство автомобилей: электрооборудование : учебник / А. П. Пехальский, А. Ю. Измайлов, А. С. Амиров [и др.] ; под ред. А. П. Пехальского. — Москва :КноРус, 2023. — 293 с. — ISBN 978-5-406-11596-1. — URL: https://book.ru/book/949365.

28. Устройство автомобилей: электрооборудование. Практикум : учебное пособие / А. П. Пехальский, И. А. Пехальский, А. Ю. Измайлов [и др.] ; под ред. А. П. Пехальского. — Москва :КноРус, 2023. — 207 с. — ISBN 978-5-406-11294-6. — URL: https://book.ru/book/949715.

29. Чумаченко, Ю. Т., Материаловедение (для авторемонтных специальностей) : учебник / Ю. Т. Чумаченко, Г. В. Чумаченко, Н. В. Матегорин. — Москва :КноРус, 2023. — 390 с. — (для авторемонтных специальностей). — ISBN 978-5-406-11353-0. —URL: https://book.ru/book/948715.

30. Чумаченко, Ю. Т., Материаловедение и слесарное дело : учебник / Ю. Т. Чумаченко, Г. В. Чумаченко. — Москва :КноРус, 2023. — 293 с. — ISBN 978-5-406-11761-3. — URL: https://book.ru/book/949615.

31. Чумаченко, Ю. Т., Слесарное дело и технические измерения (для авторемонтных специальностей). : учебник / Ю. Т. Чумаченко, Г. В. Чумаченко, Н. В. Матегорин. — Москва :КноРус, 2023. — 259 с. — ISBN 978-5-406-10686-0. — URL: https://book.ru/book/946263.

32. Чумаченко, Г. В., Техническое черчение : учебник / Г. В. Чумаченко. — Москва :КноРус, 2023. — 292 с. — ISBN 978-5-406-11270-0. — URL: https://book.ru/book/948699.

3.2.2. Дополнительные источники

1. Смирнов Ю.А. Автомобильная электроника и электрооборудование. Диагностика: учебное пособие для СПО / Ю.А. Смирнов, В.А. Детисов. – Санкт-Петербург: Лань, 2021. 324 с.

2. Шатров М.Г. Двигатели внутреннего сгорания /М.Г. Шатров. – Москва: Высшая школа,2015. – 400 с.

3. Вербицкий В.В. Автомобильные эксплуатационные материалы / В.В. Вербицкий – Санкт-Петербург: Лань, 2021. – 118 с.

4. Виноградов, В. М., Рециклинг и утилизация транспортных средств : учебник / В. М. Виноградов, О. В. Храмцова. — Москва :КноРус, 2022. — 305 с. — ISBN 978-5-406-

08371-0. — URL: https://book.ru/book/943773.

5. Зайцев, О. Ф. Вячеславова, И. Е. Парфеньева, ; под общ. ред. С. А. Зайцева. — Москва : КноРус, 2022. — 174 с. — ISBN 978-5-406-10126-1. — URL: https://book.ru/book/944651.

6. Карагодин, В. И., Техническое состояние систем, агрегатов, деталей и механизмов автомобиля : учебник / В. И. Карагодин. — Москва :КноРус, 2022. — 159 с. — ISBN 978-5-406-09145-6. — URL: https://book.ru/book/945053.

7. Овчинников, В. В., Материаловедение: для авторемонтных специальностей : учебник / В. В. Овчинников, М. А. Гуреева. — Москва :КноРус, 2022. — 230 с. — ISBN 978-5-406-09342-9. — URL: https://book.ru/book/942861.

4. КОНТРОЛЬ И ОЦЕНКА РЕЗУЛЬТАТОВ ОСВОЕНИЯ ПРОФЕССИОНАЛЬНОГО МОДУЛЯ

Контроль и оценка результатов освоения профессионального модуля осуществляется преподавателем в процессе проведения текущего контроля и промежуточной аттестации.

Контроль индивидуальных образовательных достижений – демонстрируемых обучающимися знаний, умений и навыков проводится по средствам двух контрольных точек (КТ) в процессе проведения письменного опроса и тестирования, проведение которых описывается в КОС.

Обучение по программе профессионального модуля завершается промежуточной аттестацией в форме квалификационного\демонстрационного экзамена.

Для проведения контрольных точек и промежуточной аттестации создаются фонды контрольно-оценочных средств (КОС), которые включают в себя педагогические контрольно-измерительные материалы, процедуру проведения контроля, предназначенные для определения соответствия (или несоответствия) индивидуальных образовательных достижений основным показателям оценки результатов подготовки.

МДК 02.01 – Диагностика автотранспортных средств

Результаты обучения			Номер контрольной точки, номера тем в соответствии с	Показатели освоенности компетенций	Формы, методы контроля и оценки
Код ОК, ЛР	Код ПК	Знания, умения			
ОК1, ОК2, ОК3, ОК4, ОК9.	ПК 2.1-2.3	У.1-У.4 З.1 З.4 З.5	КТ№1 Тема 1.1 Тема 1.2 Тема 1.3	Правильность выполнения работ по выполнению монтажа / демонтажа и регулировке механических компонентов автотранспортных средств. Правильность выполнения работ по диагностике автотранспортных средств в соответствии с установленными регламентами с соблюдением правил безопасности труда, санитарными нормами. Правильность выполнения работ по ремонту узлов, агрегатов и механических систем автотранспортных средств в соответствии с установленными регламентами с соблюдением правил безопасности труда,	письменный опрос -практические задания

				санитарными нормами. Правильность выполнения работ по установке дополнительного оборудования на автотранспортных средствах в соответствии с установленными регламентами с соблюдением правил безопасности труда, санитарными нормами	
ОК1, ОК2, ОК3, ОК4, ОК9.	ПК 2.1-2.3	У.1-У.4 З.2 З.3 З.4 З.5	Промежуточная аттестация Тема 1.1 Тема 1.2 Тема 1.3 Тема 1.4 Тема 1.5 Тема 1.6	Правильность выполнения работ по выполнению монтажа / демонтажа и регулировке механических компонентов автотранспортных средств. Правильность выполнения работ по диагностике автотранспортных средств в соответствии с установленными регламентами с соблюдением правил безопасности труда, санитарными нормами. Правильность выполнения работ по ремонту узлов, агрегатов и механических систем автотранспортных средств в соответствии с установленными регламентами с соблюдением правил безопасности труда, санитарными нормами. Правильность выполнения работ по установке дополнительного оборудования на автотранспортных средствах в соответствии с установленными регламентами с соблюдением правил безопасности труда, санитарными нормами	собеседование -практические задания -экспертное наблюдение выполнения практических упражнений

МДК 02.02 – Ремонт автотранспортных средств

Результаты обучения			Номер контрольной точки номера тем в соответствии с тематическим	Показатели освоенности компетенций	Формы, методы контроля и оценки
Код ОК, ЛР	Код ПК	Знания, умения			
ОК1–ОК4 ОК9	ПК 2.1-2.3	У.2, У.4, У.5 З.1 З.4 – З.10	КТ№1 Тема 2.1 Тема 2.2 Тема 2.3	Правильность выполнения работ по выполнению монтажа / демонтажа и регулировке механических компонентов автотранспортных средств. Правильность выполнения работ по диагностике автотранспортных средств в соответствии с установленными регламентами с соблюдением правил безопасности труда, санитарными нормами. Правильность выполнения работ по ремонту узлов, агрегатов и механических систем автотранспортных средств в соответствии с установленными регламентами с соблюдением правил безопасности труда, санитарными нормами. Правильность выполнения работ по установке дополнительного оборудования на автотранспортных средствах в соответствии с установленными регламентами с соблюдением правил безопасности труда, санитарными нормами	-письменный опрос -практические задания

ОК1–ОК4 ОК9	ПК 2.1-2.3	У.2, У.4, У.5 З.1 З.4 – З.10	Промежуточная аттестация Тема 2.1 Тема 2.2 Тема 2.3 Тема 2.4 Тема 2.5	Правильность выполнения работ по выполнению монтажа / демонтажа и регулировке механических компонентов автотранспортных средств. Правильность выполнения работ по диагностике автотранспортных средств в соответствии с установленными регламентами с соблюдением правил безопасности труда, санитарными нормами. Правильность выполнения работ по ремонту узлов, агрегатов и механических систем автотранспортных средств в соответствии с установленными регламентами с соблюдением правил безопасности труда, санитарными нормами. Правильность выполнения работ по установке дополнительного оборудования на автотранспортных средствах в соответствии с установленными регламентами с соблюдением правил безопасности труда, санитарными нормами	-письменный опрос -практические задания

МДК 02.03- Установка дополнительного оборудования

Результаты обучения			Номер контрольной точки, номера тем в соответствии	Показатели освоенности компетенций	Формы, методы контроля и оценки
Код ОК, ЛР	Код ПК	Знания, умения			
ОК1–ОК4 ОК9	ПК 2.1-2.3	У36, У38, У39 У40 У41 У42 У43 З27 З28 З29	КТ№1 Тема 3.1	Правильность выполнения работ по выполнению монтажа / демонтажа и регулировке механических компонентов автотранспортных средств. Правильность выполнения работ по диагностике автотранспортных средств в соответствии с установленными регламентами с соблюдением правил безопасности труда, санитарными нормами. Правильность выполнения работ по ремонту узлов, агрегатов и механических систем автотранспортных средств в соответствии с установленными регламентами с соблюдением правил безопасности труда, санитарными нормами. Правильность выполнения работ по установке дополнительного оборудования на автотранспортных средствах в соответствии с установленными регламентами с соблюдением правил безопасности труда, санитарными нормами	письменный опрос
ОК1–ОК4 ОК9	ПК 2.1-2.3	У36, У38, У39 У40 У41 У42	Промежуточная аттестация Тема 3.1	Правильность выполнения работ по выполнению монтажа / демонтажа и регулировке механических компонентов автотранспортных средств.	собеседование -практические задания -экспертное наблюдение выполнения

		У43 З27 З28 З29		Правильность выполнения работ по диагностике автотранспортных средств в соответствии с установленными регламентами с соблюдением правил безопасности труда, санитарными нормами. Правильность выполнения работ по ремонту узлов, агрегатов и механических систем автотранспортных средств в соответствии с установленными регламентами с соблюдением правил безопасности труда, санитарными нормами. Правильность выполнения работ по установке дополнительного оборудования на автотранспортных средствах в соответствии с установленными регламентами с соблюдением правил безопасности труда, санитарными нормами	практических упражнений

МДК 02.04- Окраска автомобильных кузовов

Результаты обучения			Номер контрольной точки, номера тем в соответствии	Показатели освоенности компетенций	Формы, методы контроля и оценки
Код ОК, ЛР	Код ПК	Знания, умения			
ОК1–ОК4 ОК9	ПК 2.1-2.4	У36, У38, У39 У40 У41 У42 У43 З27 З28 З29	КТ№1 Тема 4.1 Тема 4.2	Правильность выполнения работ по выполнению монтажа / демонтажа и регулировке механических компонентов автотранспортных средств. Правильность выполнения работ по диагностике автотранспортных средств в соответствии с установленными регламентами с соблюдением	письменный опрос

				правил безопасности труда, санитарными нормами. Правильность выполнения работ по ремонту узлов, агрегатов и механических систем автотранспортных средств в соответствии с установленными регламентами с соблюдением правил безопасности труда, санитарными нормами. Правильность выполнения работ по установке дополнительного оборудования на автотранспортных средствах в соответствии с установленными регламентами с соблюдением правил безопасности труда, санитарными нормами	
ОК1–ОК4 ОК9	ПК 2.1-2.4	У36, У38, У39 У40 У41 У42 У43 З27 З28 З29	Промежуточная аттестация Тема 4.1 Тема 4.2 Тема 4.3	Правильность выполнения работ по выполнению монтажа / демонтажа и регулировке механических компонентов автотранспортных средств. Правильность выполнения работ по диагностике автотранспортных средств в соответствии с установленными регламентами с соблюдением правил безопасности труда, санитарными нормами. Правильность выполнения работ по ремонту узлов, агрегатов и механических систем автотранспортных средств в соответствии с установленными регламентами с соблюдением правил безопасности труда, санитарными нормами. Правильность выполнения работ по установке дополнительного	собеседование -практические задания -экспертное наблюдение выполнения практических упражнений

				оборудования на автотранспортных средствах в соответствии с установленными регламентами с соблюдением правил безопасности труда, санитарными нормами	

Лист актуализации рабочей программы

Дата актуализации программы	Основание проведения актуализации	Содержании изменений и дополнений, вносимых в программу	№№ страниц с изменениями, дополнениями	ФИО преподавателя

РАБОЧАЯ ПРОГРАММА
ПРОФЕССИОНАЛЬНОГО МОДУЛЯ

ПМ. 04 Выполнение работ по профессии 18466 Слесарь механосборочных работ

по специальности

23.01.17 Мастер по ремонту и обслуживанию автомобилей

(на базе основного общего образования)

Форма обучения очная

г. Омск, 2026

Рабочая программа профессионального модуля (далее ПМ) разработана на основе Федерального государственного образовательного стандарта СПО (далее ФГОС СПО), основной профессиональной образовательной программы (далее ОПОП) по специальности 23.01.17 Мастер по ремонту и обслуживанию автомобилей.

Организация-разработчик: бюджетное профессиональное образовательное учреждение Омской области «Омский автотранспортный колледж»

Разработчик: Жуков В.С., преподаватель.

Рабочая программа утверждена на заседании ЦМК «*Техническое обслуживание и ремонт автомобильного транспорта. Эксплуатация транспортного электрооборудования и автоматики*».

Протокол № от « » 2026 года
Председатель ЦМК «*Техническое обслуживание и ремонт автомобильного транспорта. Эксплуатация транспортного электрооборудования и автоматики*»
_____ / Жуков Вячеслав Сергеевич/
подпись

© Жуков В.С. 2026

© БПОУ «Омский АТК» 2026

СОДЕРЖАНИЕ

1. ОБЩАЯ ХАРАКТЕРИСТИКА РАБОЧЕЙ ПРОГРАММЫ ПРОФЕССИОНАЛЬНОГО МОДУЛЯ	4
1.1. Цель и место профессионального модуля в структуре образовательной программы	4
1.2. Планируемые результаты освоения профессионального модуля	4
1.3. Обоснование часов вариативной части ОПОП	8
2. СТРУКТУРА И СОДЕРЖАНИЕ ПРОФЕССИОНАЛЬНОГО МОДУЛЯ	12
2.1. Трудоемкость освоения профессионального модуля	12
2.1. Структура профессионального модуля	12
2.3. Содержание профессионального модуля	14
3. УСЛОВИЯ РЕАЛИЗАЦИИ ПРОГРАММЫ ПРОФЕССИОНАЛЬНОГО МОДУЛЯ	21
3.1. Материально-техническое обеспечение	21
3.2. Информационное обеспечение реализации программы	22
4. КОНТРОЛЬ И ОЦЕНКА РЕЗУЛЬТАТОВ ОСВОЕНИЯ ПРОФЕССИОНАЛЬНОГО МОДУЛЯ	27

1. ОБЩАЯ ХАРАКТЕРИСТИКА РАБОЧЕЙ ПРОГРАММЫ ПРОФЕССИОНАЛЬНОГО МОДУЛЯ

1.1. Цель и место профессионально модуля в структуре образовательной программы

Цель модуля: формировании у обучающихся профессиональных компетенций, необходимых для выполнения работ по профессии «Слесарь механосборочных работ» в процессе технического обслуживания и ремонта автотранспортных средств.

Профессиональный модуль включен в вариативную часть образовательной программы.

1.2. Планируемые результаты освоения профессионального модуля

В результате освоения профессионального модуля обучающийся должен:

Код ОК, ПК	Уметь	Знать	Владеть навыками
ОК 1 Выбирать способы решения задач профессиональной деятельности применительно к различным контекстам	распознавать задачу и/или проблему в профессиональном и/или социальном контексте, анализировать и выделять её составные части определять этапы решения задачи, составлять план действия, реализовывать составленный план, определять необходимые ресурсы выявлять и эффективно искать информацию, необходимую для решения задачи и/или проблемы владеть актуальными методами работы в профессиональной и смежных сферах оценивать результат и последствия своих действий (самостоятельно или с помощью наставника)	- актуальный профессиональный и социальный контекст, в котором приходится работать и жить структура плана для решения задач, алгоритмы выполнения работ в профессиональной и смежных областях основные источники информации и ресурсы для решения задач и/или проблем в профессиональном и/или социальном контексте методы работы в профессиональной и смежных сферах порядок оценки результатов решения задач профессиональной деятельности	–
ОК 2 Использовать современные средства поиска, анализа и интерпретации информации, и информационные технологии для выполнения задач профессиональной деятельности	определять задачи для поиска информации, планировать процесс поиска, выбирать необходимые источники информации выделять наиболее значимое в перечне информации, структурировать получаемую информацию, оформлять результаты поиска оценивать практическую значимость результатов поиска применять средства информационных технологий для решения профессиональных задач	номенклатура информационных источников, применяемых в профессиональной деятельности приемы структурирования информации формат оформления результатов поиска информации современные средства и устройства информатизации, порядок их применения и программное обеспечение в профессиональной деятельности, в том числе цифровые средства	–

	использовать современное программное обеспечение в профессиональной деятельности использовать различные цифровые средства для решения профессиональных задач		
ОК 3 Планировать и реализовывать собственное профессиональное и личностное развитие, предпринимательскую деятельность в профессиональной сфере, использовать знания по правовой и финансовой грамотности в различных жизненных ситуациях	определять актуальность нормативно-правовой документации в профессиональной деятельности применять современную научную профессиональную терминологию определять и выстраивать траектории профессионального развития и самообразования выявлять достоинства и недостатки коммерческой идеи определять инвестиционную привлекательность коммерческих идей в рамках профессиональной деятельности, выявлять источники финансирования презентовать идеи открытия собственного дела в профессиональной деятельности определять источники достоверной правовой информации составлять различные правовые документы находить интересные проектные идеи, грамотно их формулировать и документировать оценивать жизнеспособность проектной идеи, составлять план проекта	содержание актуальной нормативно-правовой документации современная научная и профессиональная терминология возможные траектории профессионального развития и самообразования основы предпринимательской деятельности, правовой и финансовой грамотности правила разработки презентации основные этапы разработки и реализации проекта	
ОК 9 Пользоваться профессиональной документацией на государственном и иностранном языках	понимать общий смысл четко произнесенных высказываний на известные темы (профессиональные и бытовые), понимать тексты на базовые профессиональные темы участвовать в диалогах на знакомые общие и профессиональные темы строить простые высказывания о себе и о своей профессиональной деятельности кратко обосновывать и объяснять свои действия (текущие и планируемые) писать простые связные сообщения на знакомые или интересующие профессиональные темы	правила построения простых и сложных предложений на профессиональные темы основные общеупотребительные глаголы (бытовая и профессиональная лексика) лексический минимум, относящийся к описанию предметов, средств и процессов профессиональной деятельности особенности произношения правила чтения текстов профессиональной направленности	–

ПК 4.1 Применять слесарные и механические методы обработки машиностроительных изделий с по-мощью приспособлений, режущего и измерительного инструмента в соответствии с производственными спецификациями требованиями безопасности на рабочем месте	- читать и применять техническую документацию на простые детали с точностью размеров до 12-го квалитета; - использовать 3D-сканер для получения 3D-моделей детали; - использовать ручные и механизированные слесарные инструменты для опиливания заготовок деталей простых машиностроительных изделий; - использовать ручные слесарные инструменты для разметки заготовок деталей простых машиностроительных изделий; - использовать приспособления для гибки и правки заготовок деталей простых машиностроительных изделий; - создавать с помощью 3D-сканера цифровую модель для создания литейных форм или наплавки металла в местах износа для обеспечения точной геометрии, соответствующей оригиналу детали; - печатать на 3D принтере вспомогательные приспособления (шаблоны, кондукторы, фиксаторы), необходимые в слесарной работе; - опиливать плоские поверхности заготовок деталей простых машиностроительных изделий; - шабрить плоские поверхности заготовок деталей простых машиностроительных изделий; - сканировать изготовленные детали на 3D-сканере для сравнения с эталонной CAD-моделью для выявления отклонений в размерах; - выбирать инструменты для обработки цилиндрических отверстий; - сверлить и рассверливать отверстия на простых сверлильных станках и переносными механизированными инструментами; - использовать смазочно-охлаждающие технологические средства при сверлении и нарезании резьбы; - выявлять причины дефектов, предупреждать возможные	- машиностроительное черчение в объеме, необходимом для выполнения работы; - понятие 3D-модели и способы ее получения; - правила чтения технической документации (рабочих чертежей, технологических карт) в объеме, необходимом для выполнения работы; - система допусков и посадок, квалитеты точности, параметры шероховатости; - обозначение на рабочих чертежах допусков размеров, формы и взаимного расположения поверхностей, шероховатости поверхностей; - виды технологической документации, используемой в организации; - марки и свойства материалов, применяемых при изготовлении деталей простых машиностроительных изделий; - правила и приемы разметки деталей простых машиностроительных изделий; -правила и приемы рубки и резки проката ручными и механизированными инструментами; - способы правки деталей простых машиностроительных изделий; - способы гибки деталей простых машиностроительных изделий; - технологические методы и приемы слесарной обработки заготовок деталей простых машиностроительных изделий; - технологические возможности станков и механизированных инструментов для обработки цилиндрических отверстий	- подготовки слесарных, контрольно-измерительных инструментов и приспособлений к выполнению технологической операции слесарной обработки заготовок деталей простых машиностроительных изделий с точностью размеров до 12-го квалитета; - создания с помощью 3D-сканера 3D-модели детали (в том числе, при отсутствии чертежа); - разметки заготовок деталей простых машиностроительных изделий; - резки заготовок деталей из прутка и листа ручными ножницами и ножовками; -гибки деталей из проката; - правки деталей простых машиностроительных изделий из проката; - опиливания плоских поверхностей заготовок деталей простых машиностроительных изделий с точностью размеров до 12-го квалитета и шероховатостью до Ra 6,3; - обработки цилиндрических отверстий; - нарезания резьбы; - визуального определения дефектов обработанных поверхностей деталей простых машиностроительных изделий; - контроля линейных размеров деталей простых машиностроительных изделий с точностью до 12-го квалитета

	дефекты при обработке поверхностей заготовок деталей простых машиностроительных изделий; - использовать стандартные контрольно-измерительные инструменты		
ПК 4.2. Обеспечивать готовность узлов, механизмов машин и оборудования к работе путем их сборки и регулировки в соответствии с производственным заданием и требованиями охраны труда	- читать и применять техническую документацию на простые узлы и механизмы; - использовать 3D-сканер для получения 3D-моделей детали; - использовать слесарно-монтажные инструменты для сборки резьбовых соединений; - использовать слесарно-монтажные инструменты для сборки шпоночных соединений; - использовать ручные и механизированные инструменты для холодной клепки; - использовать слесарно-монтажные инструменты для соединения деталей; - выполнять сборку подшипниковых узлов простых механизмов на подшипниках качения; - выполнять сборку подшипниковых узлов простых механизмов на подшипниках скольжения; - выполнять склеивание деталей простых машиностроительных изделий, их узлов и механизмов; - выполнять смазку простых машиностроительных изделий, их узлов и механизмов; - выявлять причины дефектов, предупреждать возможные дефекты при сборке простых машиностроительных изделий, их узлов и механизмов; - использовать универсальные измерительные инструменты для контроля простых машиностроительных изделий, их узлов и механизмов	- машиностроительное черчение в объеме, необходимом для выполнения работы; - понятие 3D-модели и способы ее получения; - правила чтения технической документации (рабочих чертежей, технологических карт) в объеме, необходимом для выполнения работы; - система допусков и посадок, квалитеты точности, параметры шероховатости; - обозначение на рабочих чертежах допусков размеров, формы и взаимного расположения поверхностей, шероховатости поверхностей; - конструкция, устройство и принципы работы собираемых простых машиностроительных изделий, их узлов и механизмов	- подготовки слесарно-монтажных, контрольно-измерительных инструментов и приспособлений к выполнению технологической операции сборки простых машиностроительных изделий, их узлов и механизмов; - создавать и печатать 3D-модели отдельных частей механизмов по чертежам с целью отработки последовательности сборки, проверки допусков и посадки перед работой с реальным металлом; -использовать ручные слесарные инструменты для резки проката; - сборки резьбовых соединений без контроля силы затяжки в простых машиностроительных изделиях, их узлах и механизмах; - сборки цилиндрических соединений; - сборки соединений с плоскими стыками в простых машиностроительных изделиях, их узлах и механизмах; - сборки шпоночных соединений; - сборки шлицевых соединений; - сборки клеевых соединений; - холодной клепки; - сборки подшипниковых узлов; - сборки деталей на струбцинах и в специальных приспособлениях под прихватку и сварку; - полной сборки простых машиностроительных изделий, их узлов и механизмов; - смазки простых машиностроительных изделий, их узлов и механизмов;

			- контроля геометрических параметров простых машиностроительных изделий, их узлов и механизмов
ПК 4.3. Выполнять подгонку, соединение, смазку и испытание узлов и механизмов машин, оборудования, агрегатов в соответствии с производственным заданием с соблюдением требований охраны труда, пожарной, промышленной и экологической безопасности	- читать и применять техническую документацию на простые машиностроительные изделия, их детали, узлы и механизмы; - подготавливать простые машиностроительные изделия, их детали и узлы к гидравлическим и пневматическим испытаниям; - выявлять причины дефектов, предупреждать возможные дефекты при обработке поверхностей заготовок деталей простых машиностроительных изделий; - использовать стандартные контрольно-измерительные инструменты	машиностроительное черчение в объеме, необходимом для выполнения работы; - правила чтения технической документации (рабочих чертежей, технологических карт) в объеме, необходимом для выполнения работы; - конструкция, устройство и принципы работы испытываемых простых машиностроительных изделий, их деталей, узлов и механизмов; - последовательность действий при испытаниях простых машиностроительных изделий, их деталей, узлов и механизмов; - виды, основные характеристики, назначение и правила применения приборов контроля при механических испытаниях простых машиностроительных изделий, их деталей, узлов и механизмов; - правила оформления результатов испытаний; - методы устранения дефектов после гидравлических и пневматических испытаний простых машиностроительных изделий, их деталей и узлов	- подготовки простых машиностроительных изделий, их деталей, узлов и механизмов к механическим испытаниям; - проведения гидравлических испытаний на стендах и прессах простых машиностроительных изделий, их деталей и узлов; - проведения пневматических испытаний простых машиностроительных изделий, их деталей и узлов; - проведения механических испытаний простых машиностроительных изделий, их деталей, узлов и механизмов под нагрузкой до 10 т; -устранения дефектов, обнаруженных после испытания простых машиностроительных изделий, их деталей, узлов и механизмов

1.3. Обоснование вариативной части ОПОП

№ п/п	Дополнительные профессиональные компетенции	Дополнительные знания, умения, навыки	№ наименования темы	Объем часов	Обоснование включения в рабочую программу
1	ПК 4.1 Применять слесарные и механические методы обработки машиностроительных изделий с помощью приспособлений, режущего и измерительного инструмента в соответствии с производственным и спецификациями	**Владеть навыками:** - подготовки рабочего места к выполнению технологической операции слесарной обработки заготовок деталей простых машиностроительных изделий с точностью размеров до 12-го квалитета; - разметки заготовок деталей простых машиностроительных изделий; - резки заготовок деталей из прутка и листа ручными ножницами и ножовками; - вырубки и вырезки плоских прокладок по разметке вручную; - гибки деталей из проката; - правки деталей простых машиностроительных изделий из проката;	МДК 04.01 Технология выполнения работ по профессии 18466 Слесарь механосборочных работ УП 04 ПП04	186	Запрос работодателя АК Реактор, ООО Фит Омск

	требованиями безопасности на рабочем месте ПК 4.2. Обеспечивать готовность узлов, механизмов машин и оборудования к работе путем их сборки и регулировки в соответствии с производственным заданием и требованиями охраны труда ПК 4.3. Выполнять подгонку, соединение, смазку и испытание узлов и механизмов машин, оборудования, агрегатов в соответствии с производственным заданием с соблюдением требований охраны труда, пожарной, промышленной и экологической безопасности	- зачистки заготовок деталей от заусенцев; - опиливания плоских поверхностей заготовок деталей простых машиностроительных изделий с точностью размеров до 12-го квалитета и шероховатостью до Ra 6,3; - шабровки плоских поверхностей заготовок деталей простых машиностроительных изделий с точностью до 4 пятен на площади 25 х 25 мм; - создания с помощью 3D-сканера 3D-модели детали (в том числе, при отсутствии чертежа); - обработки цилиндрических отверстий в заготовках деталей простых машиностроительных изделий по разметке или кондуктору на простых сверлильных станках и с использованием ручных механизированных инструментов с точностью до 12-го квалитета; - нарезания резьбы диаметром от 2 до 24 мм в отверстиях заготовок деталей простых машиностроительных изделий метчиками с точностью до 7-й степени; - нарезания резьбы на заготовках деталей простых машиностроительных изделий плашками с точностью до 7-й степени; - изготовления деталей простых машиностроительных изделий; - визуального определения дефектов обработанных поверхностей деталей простых машиностроительных изделий **Уметь:** - читать и применять техническую документацию на простые детали с точностью размеров до 12-го квалитета; - выбирать в соответствии с технологической документацией, подготавливать к работе слесарные, контрольно-измерительные инструменты и приспособления; - использовать ручные слесарные инструменты для резки проката; - использовать механическое оборудование для резки проката; - использовать ручные и механизированные слесарные инструменты для опиливания заготовок деталей простых машиностроительных изделий; - использовать ручные слесарные инструменты для разметки заготовок деталей простых машиностроительных изделий; - использовать приспособления для гибки и правки заготовок деталей простых машиностроительных изделий; - опиливать плоские поверхности заготовок деталей простых машиностроительных изделий; - шабрить плоские поверхности заготовок деталей простых машиностроительных изделий; - выбирать инструменты для обработки цилиндрических отверстий; - сверлить и рассверливать отверстия на простых сверлильных станках и переносными механизированными инструментами; - использовать кондукторы для сверления цилиндрических отверстий в заготовках деталей простых машиностроительных изделий;			

		- выбирать технологические режимы обработки цилиндрических отверстий; - выбирать инструменты для нарезания резьбы; - нарезать наружную резьбу плашками вручную; - нарезать внутреннюю резьбу метчиками вручную и на станках; - использовать смазочно-охлаждающие технологические средства (далее - СОТС) при сверлении и нарезании резьбы; - выявлять причины дефектов, предупреждать возможные дефекты при обработке поверхностей заготовок деталей простых машиностроительных изделий; - создавать с помощью 3D-сканера цифровую модель для создания литейных форм или наплавки металла в местах износа для обеспечения точной геометрии, соответствующей оригиналу детали; - печатать на 3D принтере вспомогательные приспособления (шаблоны, кондукторы, фиксаторы), необходимые в слесарной работе; - использовать стандартные контрольно-измерительные инструменты для контроля линейных размеров деталей простых машиностроительных изделий с точностью до 12-го квалитета; - использовать стандартные контрольно-измерительные инструменты для контроля угловых размеров деталей простых машиностроительных изделий с точностью до 13-й степени; - использовать контрольно-измерительные инструменты и приспособления для контроля точности формы и взаимного расположения поверхностей деталей простых машиностроительных изделий с точностью до 13-й степени - использовать стандартные контрольно-измерительные инструменты для контроля параметров резьбовых поверхностей деталей простых машиностроительных изделий с точностью до 7-й степени; - контролировать шероховатость поверхностей деталей простых машиностроительных изделий визуально-тактильным методом; - сканировать изготовленные детали на 3D-сканере для сравнения с эталонной CAD-моделью для выявления отклонений в размерах; - поддерживать состояние рабочего места в соответствии с требованиями охраны труда, пожарной, промышленной и экологической безопасности; - применять средства индивидуальной и коллективной защиты при выполнении слесарных работ **Знать:** - правила чтения технической документации (рабочих чертежей, технологических карт) в объеме, необходимом для выполнения работы; - система допусков и посадок, квалитеты точности, параметры шероховатости; - обозначение на рабочих чертежах допусков размеров, формы и взаимного расположения поверхностей, шероховатости поверхностей; - виды технологической документации, используемой в организации;			

		- требования к планировке, оснащению и организации рабочего места при выполнении слесарных работ; - виды, конструкции, назначение, геометрические параметры и правила использования применяемых слесарных инструментов; - марки и свойства материалов, применяемых при изготовлении деталей простых машиностроительных изделий; - марки и свойства инструментальных материалов; - виды, конструкции, назначение, геометрические параметры и правила использования инструментов для обработки цилиндрических отверстий; - виды, конструкции, назначение, геометрические параметры и правила использования инструментов для нарезания резьбы; - виды, конструкции, назначение и правила использования слесарных приспособлений; - правила и приемы разметки деталей простых машиностроительных изделий; - правила и приемы рубки и резки проката ручными и механизированными инструментами; - способы правки деталей простых машиностроительных изделий; - способы гибки деталей простых машиностроительных изделий; - технологические методы и приемы слесарной обработки заготовок деталей простых машиностроительных изделий; - технологические возможности станков и механизированных инструментов для обработки цилиндрических отверстий; - правила эксплуатации механизированных инструментов для обработки цилиндрических отверстий; - правила эксплуатации станков для обработки цилиндрических отверстий; - типовые технологические режимы обработки цилиндрических отверстий; - геометрические параметры слесарных инструментов и сверл в зависимости от обрабатываемого материала; - назначение, свойства и способы применения СОТС при сверлении и нарезании резьбы; - устройство, правила использования и органы управления точильно-шлифовальных станков; - виды дефектов при обработке поверхностей заготовок деталей простых машиностроительных изделий, их причины и способы предупреждения; - способы и приемы контроля геометрических параметров деталей простых машиностроительных изделий; - виды, конструкции, назначение, возможности и правила использования контрольно-измерительных инструментов для контроля линейных размеров с точностью до 12-го квалитета; - виды, конструкции, назначение, возможности и правила использования контрольно-измерительных инструментов для контроля угловых размеров с точностью до 13-й степени;			

		- виды, конструкции, назначение, возможности и правила использования контрольно-измерительных инструментов и приспособлений для контроля точности формы и взаимного расположения поверхностей с погрешностью не выше 13-й степени точности; - виды, конструкции, назначение, возможности и правила использования контрольно-измерительных инструментов для контроля параметров резьбовых поверхностей с точностью до 7-й степени; - положения трудового законодательства Российской Федерации, регулирующие оплату труда, режим труда и отдыха; - основы организации системы менеджмента качества организации; - виды и правила применения средств индивидуальной и коллективной защиты при выполнении слесарных работ;			

2. СТРУКТУРА И СОДЕРЖАНИЕ ПРОФЕССИОНАЛЬНОГО МОДУЛЯ

2.1. Трудоемкость освоения профессионального модуля

Наименование составных частей модуля	Объем в часах	В т.ч. в форме практической подготовки
Учебные занятия, из них:	**96**	**70**
теоретическое обучение	42	20
практическая подготовка (*практическая работа, лабораторная работа)*	50	50
Курсовая работа (проект)	-	-
Консультации	4	-
Практика, в том числе:	**72**	**72**
учебная	36	36
производственная	36	36
Промежуточная аттестация в том числе: *ПМ 04 квалификационный экзамен*	**18**	**18**
Всего	**186**	**160**

2.2. Структура профессионального модуля

Код ОК, ПК	Наименования разделов профессионального модуля	Всего, час.	В т.ч. в форме практической подготовки	Обучение по МДК, в т.ч.:	Учебные занятия		Курсовая работа (проект)	Консультации	Учебная практика	Производственная практика
					Теор. обуч.	Практич. подгот.				
1	2	3	4	5	6	7	8	9	10	11
ОК 1, ОК 2, ОК 3, ОК 9, ПК 4.1, ПК 4.2, ПК 4.3	МДК 04.01 Слесарная обработка заготовок деталей простых машиностроительных изделий	48	36	48	10	36	-	2	-	-
	МДК 04.02 Сборка и испытание машиностроительных изделий, их узлов и механизмов	48	34	48	12	34	-	2	-	-
	УП.04.01 Учебная практика	36	36	–	–				36	–
	ПП.0.01 Производственная практика	36	36	–	–				–	36
	ПМ.064.ЭК Промежуточная аттестация по модулю в форме экзамена квалификационного	18	18	–	–				–	–
	Всего:	**186**	**160**	**96**	**26**	**66**	**-**	**4**	**36**	**36**

2.3 Содержание профессионального модуля

Наименование разделов и тем	Содержание учебного материала, практических и лабораторных занятий	Объем, ак. ч. / в том числе в форме практической подготовки, ак. ч.		Коды компетенций, формированию которых способствует элемент программы
		теоретическое обучение	практическая подготовка	
МДК 04.01 Слесарная обработка заготовок деталей простых машиностроительных изделий				
Тема 1.1 Общие сведения о слесарном деле	Оборудование рабочего места. Организация рабочего места слесаря. Устройство слесарного верстака. Виды слесарных тисков. Струбцины	**2**	**-**	ОК 1, ОК 2, ОК 3, ОК 9, ПК 4.1, ПК 4.2, ПК 4.3
Практические работы	ПР 1. Основные виды слесарных работ	**-**	**2**	ОК 1, ОК 2, ОК 3, ОК 9, ПК 4.1, ПК 4.2, ПК 4.3
	ПР 2. Классификация слесарного инструмента		**2**	
Тема 1.2. Подготовительные операции	Виды разметки. Подготовка к разметке. Последовательность нанесения разметочных линий. Понятие припуска Разметка по шаблону и по образцу. Плоскостная и пространственная разметка. Брак при разметке Инструменты и приспособления для разметки. Разметочная плита. Подкладки. Чертилки, линейки, угольники, разметочные циркули, кернеры, угломеры, транспортиры, центроискатели. Устройство штангенциркуля Суть и назначение рубки. Основные приёмы рубки. Хватка молотка. Кистевой, плечевой и локтевой удары Инструмент для рубки металлов. Слесарное зубило, крейцмейсель, канавочник. Выбор слесарного молотка Вырубка прокладок по разметке. Разметка заготовки. Правильность установки зубила и нанесения ударов. Последовательность вырубания прокладки Правка и рихтовка. Холодная и горячая правка металлов. Особенности правки листового и профильного металла, прутков, выпучин. Отличительная особенность правки от рихтовки Оборудование и инструмент для правки и рихтовки. Рихтовальный молоток, рихтовальная бабка, правильная плита. Машинная правка металлов Слесарная операция гибка металлов. Ручная и машинная гибка. Приемы гибки деталей. Гибка и развальцовка труб. Безопасность труда при гибке металла Назначение резки металлов. Резка со снятием и без снятия стружки. Инструменты и приспособления. Машинная резка металлов Особенности разрезки заготовок разного профиля. Способы резки полосового металла. Резка прутков	**2**	**4**	ОК 1, ОК 2, ОК 3, ОК 9, ПК 4.1, ПК 4.2, ПК 4.3

	Резка заготовок с криволинейным и замкнутым прямолинейным контуром. Резка труб и фасонного профиля Резка ножовкой и ручными ножницами. Механические ножовки. Виды ножниц и особенности резки			
Практические занятия	ПР 3 Приёмы разметки простых изделий. Расчёт длины заготовки при гибке металлов	-	**2**	ОК 1, ОК 2, ОК 3, ОК 9, ПК 4.1, ПК 4.2, ПК 4.3
	ПР 4. Заточка инструмента для рубки. Устройство ручной ножовки		**2**	
Тема 1. 3. Операции размерной обработки	Назначение опиливания. Классификация напильников. Выбор напильника для опиливания. Уход за напильником. Приёмы и виды опиливания. Механизация опиловочных работ. Брак при опиливании Приемы сверления отверстий. Виды отверстий. Сверление отверстий в соответствии с 10-12 квалитетом точности и шероховатостью поверхности. Виды брака при сверлении и причины поломки сверл Зенкерование и зенкование. Точность обработки отверстий в пределах 9-11 квалитетов точности. Виды зенкеров. Цилиндрические и конические зенковки. Цековки Назначение развёртывания. Точность обработки по 7-8 квалитету точности. Виды и типы разверток. Комбинированный инструмент. Приемы развертывания. Причины и виды брака Нарезание резьбы. Виды резьбы. Образование винтовой поверхности путем снятия стружки или пластическим деформированием. Элементы резьбы Типы и системы резьб. Крепёжная, метрическая, дюймовая и трубная цилиндрическая резьба Инструмент для нарезания резьбы. Метчики ручные, машинные и специальные. Плашки круглые цельные и разрезные, накатные, раздвижные. Брак при нарезании резьбы	**2**	**2**	ОК 1, ОК 2, ОК 3, ОК 9, ПК 4.1, ПК 4.2, ПК 4.3
Практические занятия	ПР 5. Заточка спирального сверла		**2**	ОК 1, ОК 2, ОК 3, ОК 9, ПК 4.1, ПК 4.2, ПК 4.3
	ПР 6. Приёмы и виды опиливания		**2**	
	ПР 7. Приёмы и виды при сверлении		**2**	
	ПР 8. Приёмы обработки отверстий		**2**	
	ПР 9. Нарезание наружной и внутренней резьбы»		**2**	

Тема 1.4. Пригоночные операции	Распиливание отверстий. Способы удаления сердцевины отверстия. Технологическая последовательность процесса распиливания Пригонка и припасовка деталей. Пригонка по готовой детали. Пригонка деталей «на краску». Приемы притирки. Особенности доводки. Точность обработки при доводке по 5-6 квалитетам. Притирка и доводка. Область применения притирки. Виды абразивных материалов. Природные и искусственные. Величина зернистости. Твёрдые и мягкие. Пасты ГОИ. Классификация притиров Приёмы шабрения. Подготовка поверхности под шабрение. Шабрение «на себя» и «от себя». Черновое, получистовое и чистовое шабрение. Механизация шабрения. Шаберы и их заточка. Устройство шаберов	**2**	**2**	ОК 1, ОК 2, ОК 3, ОК 9, ПК 4.1, ПК 4.2, ПК 4.3
Тема 1.5. Неразъёмные соединения	Суть клёпки. Область применения заклёпочных соединений. Виды заклёпок. Классификация заклёпочных швов. Ручная и машинная клёпка. Молоток, поддержка, обжимка, натяжка и чекан при ручной клёпке металлов. Прямая и обратная клёпка. Виды и причины брака при клёпке Клеи и клеевые соединения. Область применения клеевого соединения в сборочном процессе. Достоинства и недостатки склеивания. Классификация клея. Контроль клеевого соединения Виды пайки. Лужение. Мягкие и твёрдые припои. Флюсы и их назначение. Способы лужения Пайка мягкими и твёрдыми припоями. Подготовка деталей к пайке. Оборудование и инструменты. Качество паяного шва	**-**	**2**	ОК 1, ОК 2, ОК 3, ОК 9, ПК 4.1, ПК 4.2, ПК 4.3
Практические занятия	ПР 10. Расчёт длины заклёпки	**-**	**2**	ОК 1, ОК 2, ОК 3, ОК 9, ПК 4.1, ПК 4.2, ПК 4.3
	ПР 11. Технологический процесс склеивания		**2**	
Тема 1.6. Обработка металлов на металлорежущих станках	Технологический процесс слесарной обработки. Технологическая операция, установки, позиция, технологический переход, вспомогательный переход, ход Резание металлов. Виды стружки. Элементы резания Точение металлов. Классификация токарных резцов. Применение СОТС. Подготовка деталей к обработке на токарном станке. Обработка заготовки согласно технологической документации Строгание металлов. Типы строгальных резцов. Строгание на поперечно-строгальных и продольно-строгальных станках. Приспособления для закрепления заготовок на станках Фрезерование и фрезы. Встречное и попутное фрезерование. Классификация фрез. Виды фрезерных станков Шлифование металлов. Область применения шлифования. Виды шлифования. Детали, обрабатываемые шлифованием. Шлифовальные круги	**2**	**2**	ОК 1, ОК 2, ОК 3, ОК 9, ПК 4.1, ПК 4.2, ПК 4.3
Тема 1.7. 3D-печать для изготовления деталей	Способы создания точных цифровых 3D моделей деталей и оборудование для этого. Процедуры 3D-печати деталей.	**-**	**2**	ОК 1, ОК 2, ОК 3, ОК 9, ПК 4.1, ПК 4.2, ПК 4.3

Консультация		**2**		
Всего по МДК 04.01		**10+2**	**36**	
МДК 04.02 Сборка и испытание машиностроительных изделий, их узлов и механизмов				
Тема 2.1. Общие вопросы технологии сборки	Понятие о изделиях. Виды соединений. Технологические требования к механизмам, сборочным единицам и деталям. Понятие надёжности детали. Технологичность конструкции Подготовка деталей к сборке. Пригонка, очистка и мойка деталей. Виды загрязнений Типы производства. Формы и методы сборки. Сборка без расчленения сборочных работ. Преимущества производства с расчленением сборочных работ Техника безопасности при выполнении сборочных работ. Причины травматизма на производстве. Электробезопасность производства. Меры защиты от поражения током. Пожарная безопасность. Причины возникновения пожара на производстве. Мероприятия с целью предупреждения пожаров	**-**	**2**	ОК 1, ОК 2, ОК 3, ОК 9, ПК 4.1, ПК 4.2, ПК 4.3
Практические занятия	ПР 1. Классификация узлов и деталей		**2**	ОК 1, ОК 2, ОК 3, ОК 9, ПК 4.1, ПК 4.2, ПК 4.3
	ПР 2. Чтение технологической схемы сборки		**2**	
Тема 2.2. Неподвижные разъёмные соединения и их сборка	Резьбовые соединения в узлах и механизмах. Область применения однозаходной и многозаходной резьбы. Инструмент для измерения параметров резьбы. Достоинства и недостатки резьбовых соединений Виды крепёжных и стопорящих деталей. Классификация резьб. Технические требования к резьбовым соединениям Болтовые и шпилечные соединения. Способы стопорения резьбового соединения. Способы извлечения сломанной шпильки из резьбового соединения Трубопроводные системы в узлах и механизмах. Требования к трубопроводам. Заготовительные и сборочные операции. Трубопроводная арматура. Фитинги. Виды сборки труб Назначение шпоночных соединений. Достоинства и недостатки шпоночных соединений. Последовательность сборки шпоночного соединения с призматической шпонкой Особенность сборки шпоночных соединений с различными видами шпонок. Дефекты при выполнении пригоночных работ, причины возникновения, способы предупреждения или исправления дефекта Виды шлицевых соединений. Преимущества шлицевых соединений. Виды шлицевых соединений. Область применения шлицевых соединений Клиновые соединения и их сборка. Назначение силовых и установочных клиновых соединений. Применение клиновых соединений в узлах и механизмах Штифтовые соединения, их недостатки. Виды штифтов. Сборка и область применения штифтовых соединений	**2**	**4**	ОК 1, ОК 2, ОК 3, ОК 9, ПК 4.1, ПК 4.2, ПК 4.3
	ПР 3. Соотнесение схемы с видами крепёжных деталей		**2**	

Практические занятия	ПР 4. Соотнесение схемы со стопорящими деталями		**2**	ОК 1, ОК 2, ОК 3, ОК 9, ПК 4.1, ПК 4.2, ПК 4.3
	ПР 5. Соотнесение схемы с инструментом для сборки и разборки резьбовых		**2**	
Тема 2.3. Механизмы вращательного движения и их сборка	Виды жёстких муфт. Глухие, втулочные, продольно-свёртные и поперечно-свёртные муфты Подвижные соединительные муфты. Область применения и виды. Карданная передача. Гибкие валы Особенности применения сцепной муфты. Виды и устройство сцепных муфт Предохранительные муфты и их назначение. Разрушающиеся и неразрушающиеся элементы муфты. Дисковая фрикционная муфта Сборка узла с подшипниками скольжения. Типы смазочных материалов. Область применения подшипников скольжения Устройство и установка подшипника качения. Признаки классификации подшипников качения. Виды подшипников качения. Достоинства и недостатки подшипников качения Контроль качества сборки подшипникового узла. Устройства и приспособления для контроля	**2**	**2**	ОК 1, ОК 2, ОК 3, ОК 9, ПК 4.1, ПК 4.2, ПК 4.3
Тема 2.4. Механизмы передачи движения и их сборка	Классификация ременных передач. Устройство ременной передачи. Достоинства и недостатки ременных передач Последовательность сборки ременной передачи. Сборка составного шкива. Причины биения шкива и способы балансировки Виды ремней. Способы натяжение ремня. Выбор приводного ремня в зависимости от условий эксплуатации механизма. Способы соединения составных ремней Типы цепных передач. Преимущества и недостатки цепной передачи. Область применения цепных передач. Приводные цепи. Втулочные, роликовые, фасоннозвённые цепи. Устройство цепи Последовательность сборки цепной передачи. Цельные и составные звёздочки. Монтаж звёздочек на вал. Технические требования к сборке цепных передач. Контроль качества сборки цепной передачи Классификация зубчатых передач в зависимости от взаимного расположения осей колёс. Преимущества зубчатых передач Последовательность сборки зубчатых передач. Контроль зацепления зубчатых колес на краску. Особенности сборки цилиндрической, конической и червячной зубчатых передач. Недостатки зубчатых передач Область применения фрикционных передач. Вариатор и его особенности	**2**	**2**	ОК 1, ОК 2, ОК 3, ОК 9, ПК 4.1, ПК 4.2, ПК 4.3
Практические занятия	ПР 6 Вычисление зубчатых передач		**2**	ОК 1, ОК 2, ОК 3, ОК 9, ПК 4.1, ПК 4.2, ПК 4.3

Тема 2.5. Ремонт деталей и механизмов	Виды ремонта. Задача ремонтной службы предприятия. Малый, средний, капитальный и внеплановый ремонты. Причины поломок и аварий Классификация неисправностей деталей. Причины износа. Предельный и допустимый износы. Виды повреждений и причины возникновения Дефектация. Задачи дефектации. Устранимый и неустранимый дефект. Маркировка деталей при ремонтных работах Износ корпусных деталей. Способы восстановление корпусных деталей. Устранение пробоин и сколов Ремонт валов и осей. Правка валов с применением люнета. Восстановление шпоночных пазов. Восстановление шпинделя. Последовательность восстановления подшипников скольжения Ремонт шкивов. Восстановление зубчатых колёс. Недопустимая степень износа шкива. Дефекты зубчатых колёс. Последовательность ремонта ходовых винтов Возможности 3D-печати в ремонтных работах	**2**	**2**	ОК 1, ОК 2, ОК 3, ОК 9, ПК 4.1, ПК 4.2, ПК 4.3
Практические занятия	ПР 7. Определение механических и химико-тепловых повреждений		**2**	ОК 1, ОК 2, ОК 3, ОК 9, ПК 4.1, ПК 4.2, ПК 4.3
	ПР 8. Способы дефектации изделий		**2**	
Тема 2.6. Испытание. сборочные работы	Понятие испытания оборудования. Показатели неудовлетворительной работы оборудования. Возможные воздействия на механизм в момент проведения испытаний Испытание оборудования на холостом ходу и под нагрузкой. Результаты испытаний оборудования Консервация изделий. Последовательность подготовки готовой продукции к консервации. Смазка Типы сборочных линий. Основные и вспомогательные работы в процессе автоматической сборки. Однопозиционное и многопозиционное оборудование, используемое в процессе автоматической сборки	**2**	**2**	ОК 1, ОК 2, ОК 3, ОК 9, ПК 4.1, ПК 4.2, ПК 4.3
Практические занятия	ПР 9. Деловая игра «Отделка оборудования»		**2**	ОК 1, ОК 2, ОК 3, ОК 9, ПК 4.1, ПК 4.2, ПК 4.3
	ПР 10. Определение типа сборочной линии		**2**	
Консультация		**2**		
Промежуточная аттестация	Комплексный дифференцированный зачет		**2**	
Всего по МДК 04.02		**12+2**	**36**	
Учебная практика				
УП 06	Разметка на листовом металле: линии, овал. Рубка, разрубание металла и вырубание канавок. Изготовление чертилки шарнир, совок. Изготовление гайки-барашка. Резка металла ручной ножовкой и ножницами. Опиливание широких и параллельных поверхностей. Обработка отверстий прямолинейных контуров вручную напильниками, а также с применением механизированных инструментов. Склеивание деталей под прессом или в тисках. Пайка деталей. Сборка узлов сверлильного станка, токарного и фрезерного станка. Сборка		**36**	ОК 1, ОК 2, ОК 3, ОК 9, ПК 4.1, ПК 4.2, ПК 4.3

	стопорного резьбового соединения. Сборка шпоночные, шлицевого, клинового, шпилечного, штифтового соединения и контроль. Сборка соединительных муфт составных валов. Монтаж подшипников качения и скольжения. Сборка цепной, зубчатой цилиндрической, зубчатой конической, зубчатой реечной, зубчатой червячной, цилиндрической с шевронными зубьями передач. Сборка передачи винт-гайка. Сборка поршневого, шестеренчатого, винтового насоса. 3D-печать деталей. Формирование 3D- модели фрагмента детали для выполнения ремонтных работ			
Производственная практика				
ПП 06	- Выполнение технологических операций по испытанию простых машиностроительных изделий, их деталей, узлов и механизм; - Выполнение сборки простых машиностроительных изделий, их деталей, узлов и механизм; - Проведение гидравлических, пневматических, механических простых машиностроительных изделий, их деталей, узлов и механизм; - Контроль параметров простых машиностроительных изделий, их деталей, узлов и механизм		**36**	ОК 1, ОК 2, ОК 3, ОК 9, ПК 4.1, ПК 4.2, ПК 4.3
Квалификационный экзамен		**-**	**18**	
Всего:		**26**	**160**	

3. УСЛОВИЯ РЕАЛИЗАЦИИ ПРОГРАММЫ ПРОФЕССИОНАЛЬНОГО МОДУЛЯ

3.1 Материально-техническое обеспечение

УСЛОВИЯ РЕАЛИЗАЦИИ ПРОГРАММЫ ПРОФЕССИОНАЛЬНОГО МОДУЛЯ

3.1. Для реализации программы профессионального модуля должны быть предусмотрены следующие специальные помещения:

Наименование лаборатории, мастерской	**Оборудование кабинета и рабочих мест**
Учебный лекционный кабинет	Стол - парта Стул Телевизор Доска аудиторная (передвижная)
Зона «Механическая обработка металла и деталей машин»	Горизонтально-фрезерный станок Токарно-винторезный станок Учебно-производственный токарный комплекс для отработки практических навыков по токарным работам Тумба инструментальная Заточной станок Установка очистки воздуха Вертикально-сверлильный станок Шкаф для хранения инструмента Верстак слесарный с тисками Наковальня Телевизор Доска аудиторная (передвижная) Шкаф для одежды Тележка для стружки 3D сканер 3D принтер Тумба Программное обеспечение Система трехмерного проектирования Мобильное вычислительное рабочее место Станок токарный Стол - парта Стул Верстак слесарный с экраном Тиски слесарные поворотные Табурет винтовой Шкаф для одежды Устройство электромеханическое аккумуляторное для сборки и монтажа конструкции

	Угло-шлифовальная машина Уголок магнитный Линейка металлическая Линейка металлическая Чертилка по металлу Штангенциркуль ШЦ2 Штангенциркуль Молоток Напильник драчёвый по металлу Напильник по металлу Заклёпочник для втяжных клёпок Оборудование учебное для отработки практических навыков по сверлильным работам Оборудование учебное для отработки практических навыков по шлифовальным работам Оборудование учебное для отработки практических навыков по заточке сверл Верстак Шкаф для хранения инструмента Гильотина
Библиотека, читальный зал	Читальный зал Выделена зона для самостоятельной работы с беспроводным выходом в сеть Интернет;

3.2. Информационное обеспечение реализации программы

Для реализации программы библиотечный фонд образовательной организации должен иметь печатные и/или электронные образовательные и информационные ресурсы, рекомендуемые для использования в образовательном процессе.

Перечень используемых учебных изданий, Интернет-ресурсов, дополнительной литературы

3.2.1.Основные источники

1. Чумаченко, Ю. Т. Слесарное дело и технические измерения (для авторемонтных специальностей). : учебник / Ю. Т. Чумаченко, Г. В. Чумаченко, Н. В. Матегорин. — Москва : КноРус, 2025. — 259 с. — (для авторемонтных специальностей).— URL: https://book.ru/book/957037 (дата обращения: 02.06.2026).

2. Чумаченко, Ю. Т. Материаловедение и слесарное дело : учебник / Ю. Т. Чумаченко, Г. В. Чумаченко. — Москва : КноРус, 2026. — 293 с.— URL: https://book.ru/book/962595 (дата обращения: 02.06.2026).

3. Пехальский И. А. Устройство, техническое обслуживание и ремонт автомобилей: учебник / И. А. Пехальский, А. Ю. Измайлов, А. С. Амиров, А. П. Пехальский. — Москва: КноРус, 2024. — 308 с. — URL: https://book.ru/book/954148 (дата обращения: 02.06.2026).

4. Мычко, В.С. Слесарное дело : Учебное пособие / В.С. Мычко — Минск : РИПО, 2020. — 220 с.— URL: https://book.ru/book/954901 (дата обращения: 02.06.2026).

5. Карагодин В. И. Технологические процессы технического обслуживания и ремонта автомобилей: учебник / В. И. Карагодин. — Москва : КноРус, 2023. — 250 с. — URL: https://book.ru/book/946343 (дата обращения: 02.06.2026).

6. Виноградов В. М. Ремонт и окраска кузовов различных типов автомобилей + еПриложение: учебник / В. М. Виноградов, О. В. Храмцова. — Москва: КноРус, 2023. — 358 с. — URL: https://book.ru/book/948614 (дата обращения: 02.06.2026).

7. Лошкарев И. М. Ремонт кузовов автомобилей: технология окраски автомобиля: учебное пособие / И. М. Лошкарев. — Москва: КноРус, 2023. — 220 с. — URL: https://book.ru/book/949418 (дата обращения: 02.06.2026).

8. Виноградов В. М. Организация процессов модернизации и модификации автотранспортных средств: учебник / В. М. Виноградов, О. В. Храмцова. — Москва: КноРус, 2023. — 373 с. — URL: https://book.ru/book/948582 (дата обращения: 02.06.2026).

9. Карагодин В. И. Техническое обслуживание и ремонт автотранспортных средств : учебник / В. И. Карагодин. — Москва: КноРус, 2024. — 270 с. — URL: https://book.ru/book/950980 (дата обращения: 02.06.2026).

10. Виноградов В. М. Тюнинг автомобилей: учебник / В. М. Виноградов, О. В. Храмцова. — Москва: КноРус, 2023. — 192 с. — URL: https://book.ru/book/949212 (дата обращения: 02.06.2026).

11. Виноградов В. М. Модификация и обслуживание трансмиссий автотранспортных средств: учебник / В. М. Виноградов, О. В. Храмцова. — Москва: КноРус, 2024. — 278 с. — URL: https://book.ru/book/951427 (дата обращения: 02.06.2026).

3.2.2.Дополнительные источники

1. Власов, В. М. Техническое обслуживание автомобильных двигателей: учебник для СПО / В. М. Власов, С. В. Жанказиев. - 2-е изд., стер. - М.: Академия, 2018. - (Профессиональное образование: ТОП 50). - Библиогр.: с. 152. - Рекомендовано ФИРО для СПО. Регистрационный номер рецензии 293 от 08.08.2017г.

12. Виноградов, В.М. Техническое обслуживание и текущий ремонт автомобилей. Механизмы и приспособления: учебное пособие / В.М. Виноградов, И.В. Бухтеева, А.А. Черепахин. – М.: Инфра-М, 2019. – 272 с. – (Среднее профессиональное образование).

1. Виноградов, В. М. Техническое обслуживание и ремонт шасси автомобилей: учебник для СПО / В. М. Виноградов. - М.: Академия, 2018. - 224 с.: ил. - (Профессиональное образование: ТОП 50). - Библиогр.: с. 218.

2. Геленов, А. А. Автомобильные эксплуатационные материалы: учебник для СПО / А. А. Геленов, В. Г. Спиркин. - М.: Академия, 2018. - 320 с. - (Профессиональное образование: топ 50). - Библиогр.: с. 313. - Рекомендовано ФИРО для СПО

3. Карагодин, В. И. Ремонт автомобильных двигателей: учебник для СПО / В. И. Карагодин, Н. Н. Митрохин. - 2-е изд., стер. - М.: Академия, 2018. - 448 с.: ил. - (Профессиональное образование: ТОП 50). - Рекомендовано ФИРО для СПО. Регистрационный номер рецензии 292 от 08.08.2017г.

4. Коршак, А. А. Заправка автотранспортных средств горючими и смазочными материалами: учеб. пособие / А. А. Коршак. - Ростов н/Д: Феникс, 2017. - 186 с.: ил. - (Среднее профессиональное образование). - Рекомендовано ФГАУ "ФИРО" для СПО.

5. Пехальский, А.П. Устройство автомобилей и двигателей: учебник / А. П. Пехальский, И. А. Пехальский. – 3-е изд., стер. - М.: Академия, 2019. – 576 с.

6. Пехальский, А.П. Техническое обслуживание и ремонт электрооборудования и электронных систем автомобилей: учебник для СПО / А. П. Пехальский, И. А. Пехальский. - М.: Академия, 2018. - 304 с.: ил. - (Профессиональное образование: ТОП 50). – Библиогр.: с. 300.

7. Пехальский, А. П. Устройство автомобилей и двигателей. Лабораторный практикум: учеб. пособие для СПО / А. П. Пехальский, И. А. Пехальский. - М. : Академия, 2018. - 304 с.: ил. - (Профессиональное образование: ТОП 50). - Библиогр.: с. 297-298. - Рекомендовано ФИРО для СПО. Регистрационный номер рецензии 294 от 08.08.02017 г.

8. Виноградов, В. М. Техническое обслуживание и ремонт автотранспорта: учебник / В. М. Виноградов, А. А. Черепахин. - М.: КноРус, 2017. - 330 с.

9. Диагностирование автомобилей. Практикум : учеб. пособие / ред. А. Н. Карташевич. - Минск: Новое знание; М.: Инфра-М, 2013. - 208 с.: ил. - (Высшее образование - Бакалавриат).

13. Епифанов, Л. И. Техническое обслуживание автомобилей: учеб. пособие / Л. И. Епифанов, Е. А. Епифанова. - 2-е изд.,перераб. и доп. - М. : Форум, 2017. - 349 с.

14. Петросов, В. В. Ремонт автомобилей и двигателей: учебник / В. В. Петросов. - 8-е изд., стер. - М. : Академия, 2014. - 224 с. : ил. - (Профессиональное образование).

15. Пехальский, А. П. Устройство автомобилей : учебник / А. П. Пехальский, И. А. Пехальский. - 9-е изд., стер. - М.: Академия, 2014. - 528 с.: ил. - (Профессиональное образование. Транспортные средства).

16. Туревский, И. С. Техническое обслуживание и ремонт автомобильного транспорта. Введение в специальность [Текст] : учебное пособие / И. С. Туревский. - М. : Форум, 2017. - 192 с.

17. Федеральный закон "О техническом осмотре транспортных средств". - Новосибирск : Норматика, 2012. - 32 с. - (Кодексы. Законы. Нормы)

18. Текущий ремонт автомобилей КАМАЗ транспортной группы 65115-3902901 ТР (ЕВРО- 3,4) : Модели: 43253, 43255, 65115, 65116, 65117, 6540. - Набережные Челны : ОАО "КАМАЗ, 2012. - 146 с.

19. Альбом иллюстрированных плакатов по электрооборудованию и электронике. - Набережные Челны: ОАО "КАМАЗ, 2011: ил.

20. Виноградов, В. М. Технологические процессы ремонта автомобилей: учеб. пособие для сред. проф. образования / В.М. Виноградов . - 4-е изд.,перераб. - М.: Академия, 2011. - 432 с.: ил. - (Среднее профессиональное образование.Автомобильный транспорт)

21. Власов, В. М. Техническое обслуживание и ремонт автомобилей [Текст] : учебник / В.М. Власов, С.В. Жанказиев, С.М. Круглов . - 8-е изд., стер. - М.: Издат. центр" Академия", 2012. - 432 с.: ил. - (Среднее профессиональное образование: Автомобильный транспорт)

22. Графкина, М. В. Охрана труда: Автомобильный транспорт: учебник / М. В. Графкина. - М.: Академия, 2014. - 176 с.: ил. - (Среднее профессиональное образование.Автомобильный транспорт).

23. Кузнецов, А. С. Техническое обслуживание автомобилей и диагностика двигателя внутреннего сгорания : учеб. пособие / А. С. Кузнецов. - 2-е изд., стер. - М. : Издат. центр" Академия", 2012. - 80 с. : ил. - (Непрерывное профессиональное образование).

24. Набоких, В. А. Диагностика электрооборудования автомобилей и тракторов : учеб. пособие / В. А. Набоких. - М. : Форум ; М. : НИЦ ИНФРА- М, 2013. - 288 с. : ил. - (Высшее образование : Бакалавриат).

25. Набоких, В. А. Электрооборудование автомобилей и тракторов : учебник / В. А. Набоких. - 2-е изд., стер. - М. : Академия, 2012. - 400 с. : ил. - (Среднее профессиональное образование: автомобильный транспорт).

26. Нерсесян, В. И. Производственное обучение по профессии "Автомеханик": учеб. пособие / В. И. Нерсесян, В. П. Митронин. - 5-е изд., стер. - М.: Академия, 2017. - 224 с.

27. Пузанков, А. Г. Автомобили: Устройство автотранспортных средств : учебник / А. Г. Пузанков. - 7-е изд., испр. - М. : Академия, 2012. - 560 с. : ил. - (Среднее профессиональное образование. Транспортные средства).

28. Руководство по эксплуатации, устройству, ТО и текущему ремонту автомобилей 43114-3902002РЭ : КАМАЗ-5320, 5410, 55102, 55111, 53212, 53211, 53213, 54112, 43114, 43118, 65111, 53228, 44108, 43115, 65115, 6540, 53229, 4326, 53215, 54115. - Набережные Челны: ОАО КАМАЗ, 2012. - 309 с.: ил.

29. Светлов, М. В. Техническое обслуживание и ремонт автомобильного транспорта. Дипломное проектирование [Текст] : учебно- метод. пособие / М.В. Светлов. - 2-е изд., стереотипное. - М. : КноРус, 2012. - 320 с. - (Среднее профессиональное образование)

30. Смирнов, Ю. А. Электронные и микропроцессорные системы управления автомобилей: учеб. пособие / Ю. А. Смирнов, А. В. Муханов. - СПб. : Лань, 2012. - 624 с.: ил.

31. Устройство автомобилей: иллюстрированное учеб. пособие / сост.: А. П. Пехальский, И. А. Пехальский. - 2-е изд., стер. - М. : Издат. центр" Академия", 2012. - 28 с 700 экз.

32. Понизовский А.А., Власко Ю.М. Краткий автомобильный справочник – М.: НИИАТ, 2014.

33. Приходько В.М. Автомобильный справочник – М.: Машиностроение, 2013.

34. Положение о техническом обслуживании и ремонте подвижного состава автомобильного транспорта – М.: Транспорт, 2015.

35. Чижов Ю.П. Электрооборудование автомобилей/ Ю.П. Чижов. – М.: Машиностроение, 2013.

36. Шатров М.Г. Двигатели внутреннего сгорания/М.Г. Шатров. – М.: Высшая школа,2015. – 400 с.

37. Васильева Л.С. Автомобильные эксплуатационные материалы/Л.С. Васильева – М.: Наука-пресс, 2013. – 421 с.

Электронные и Интернет-ресурсы:

1. Устройство и ТО автомобилей КамАЗ- 4310 [Электронный ресурс]: учеб. фильм по устройству автомобилей DVD 5. - Электрон. дан. - [б. м.] : [б. и.], [б. г.]. - 54 мин. эл. опт. диск (CD-DV)

2. Устройство современного автомобиля [Электронный ресурс]: учеб. фильм по устройству автомобилей DVD 9. - Электрон. дан. - [б. м.] : [б. и.], [б. г.]. - 73 мин. эл. опт. диск (CD-DV)

3. Техническое обслуживание автомобилей КамАЗ [Электронный ресурс]: учеб. фильм по устройству автомобилей DVD 3. - Электрон. дан. - [б. м.]: [б. и.], [б. г.]. - 79 мин. эл. опт. диск (CD-DV)

4. КОНТРОЛЬ И ОЦЕНКА РЕЗУЛЬТАТОВ ОСВОЕНИЯ ПРОФЕССИОНАЛЬНОГО МОДУЛЯ

Контроль и оценка результатов освоения профессионального модуля осуществляется преподавателем в процессе проведения текущего контроля и промежуточной аттестации.

Текущий контроль индивидуальных образовательных достижений – демонстрируемых обучающимися знаний, умений и навыков всего ПМ.04 проводится посредством трех контрольных точек (две КТ в МДК 04.01 и одна в МДК 04.02) в процессе проведения практических работ и тестирования, проведение которых описывается в КОС.

Обучение по программе профессионального модуля завершается промежуточной аттестацией в форме квалификационного экзамена.

Для проведения контрольных точек и промежуточной аттестации создаются фонды контрольно-оценочных средств (КОС), которые включают в себя педагогические контрольно-измерительные материалы, процедуру проведения контроля, предназначенные для определения соответствия (или несоответствия) индивидуальных образовательных достижений основным показателям оценки результатов подготовки.

Результаты обучения			Номер контрольной точки, номера тем в соответствии с тематическим планированием	Критерии оценки	Формы, методы контроля и оценки
Код ОК, ЛР	Код ПК	Знания, умения			
МДК 04.01 Слесарная обработка заготовок деталей простых машиностроительных изделий					
ОК.1 ОК.2 ОК.3 ОК.9	ПК.4.1 ПК4.2 ПК4.3		КТ№ 1 Темы 1.1 – 1.3	Машиностроительное черчение в объеме, необходимом для выполнения работы Обосновывает правильность чтения чертежей для выполнения сборочного процесса Технологические методы и приемы разметки, гибки, правки, рубки, резки, опиливания, нарезки	Текущий контроль в форме опроса и выполнения практических занятий по темам 1.1-1.3

				резьбы, шабрения деталей простых машиностроительных изделий Делает обоснованный выбор инструментов и приспособлений для разметки, гибки, правки, рубки, резки, опиливания, нарезки резьбы, шабрения. Выбирает правильные методы и приёмы изготовления деталей простых машиностроительных изделий Читает и применяет техническую документацию на простые детали с точностью размеров до 12-го квалитета Умеет правильно, в соответствии с технологической документацией, выбрать и подготовить к работе слесарные, контрольно-измерительные инструменты и приспособления Использует ручной слесарный инструмент для изготовления заготовок деталей простых машиностроительных изделий с точностью размеров до 12-го квалитета	
ОК.1 ОК.2 ОК.3 ОК.9	ПК.4.1 ПК4.2 ПК4.3		КТ№ 2 Темы 1.4 – 1.7	Требования охраны труда и пожарной безопасности, промышленной, экологической и электробезопасность при выполнении слесарных работ Формулирует правила охраны труда и пожарной безопасности, промышленной, экологической и электробезопасности при выполнении слесарных и сборочных работ Читает и применяет техническую документацию на простые детали с точностью размеров до 12-го квалитета Умеет правильно, в соответствии с технологической документацией, выбрать и подготовить к работе слесарные, контрольно-измерительные инструменты и приспособления Использует ручной слесарный инструмент для изготовления заготовок деталей простых машиностроительных изделий с точностью размеров до 12-го квалитета. Использует возможности 3D-моделирования для изготовления деталей	Текущий контроль в форме практиче-ских занятий по темам 1.4-1.6

МДК 04.02 Сборка и испытание машиностроительных изделий, их узлов и механизмов					
ОК.1 ОК.2 ОК.3 ОК.9	ПК.4.1 ПК4.2 ПК4.3		КТ№ 3 Темы 2.1 – 2.6	Умеет использовать контрольноизмерительный инструмент для измерения линейных, угловых размеров, резьбовых поверхностей деталей простых машиностроительных изделий с точностью размеров до 13-го квалитета Читает и применяет техническую документацию на простые детали с точностью размеров до 12-го квалитета Умеет правильно, в соответствии с технологической документацией, выбрать и подготовить к работе слесарные, контрольно-измерительные инструменты и приспособления Формулирует правила охраны труда и пожарной безопасности, промышленной, экологической и электробезопасности при выполнении слесарных и сборочных работ Использует возможности 3D-моделирования для ремонта деталей	Текущий контроль в форме практиче-ских занятий по темам 2.1-2.6

Лист актуализации рабочей программы

Дата актуализации программы	Основание проведения актуализации	Содержание изменений и дополнений, вносимых в программу	№№ страниц с изменениями, дополнениями	ФИО преподавателя

ПРОГРАММА ПОДГОТОВКИ КВАЛИФИЦИРОВАННЫХ РАБОЧИХ, СЛУЖАЩИХ
ПРОГРАММА УЧЕБНОЙ ПРАКТИКИ

МИНИСТЕРСТВО ОБРАЗОВАНИЯ ОМСКОЙ ОБЛАСТИ
бюджетное профессиональное образовательное учреждение
Омской области
«ОМСКИЙ АВТОТРАНСПОРТНЫЙ КОЛЛЕДЖ»

ПРОГРАММА УЧЕБНОЙ ПРАКТИКИ

ПМ. 04 Выполнение работ по профессии 18466 Слесарь механосборочных работ

ППКРС 23.01.17 УП 04.01 – 2026

Мастер по ремонту и обслуживанию автомобилей
(на базе основного общего образования)

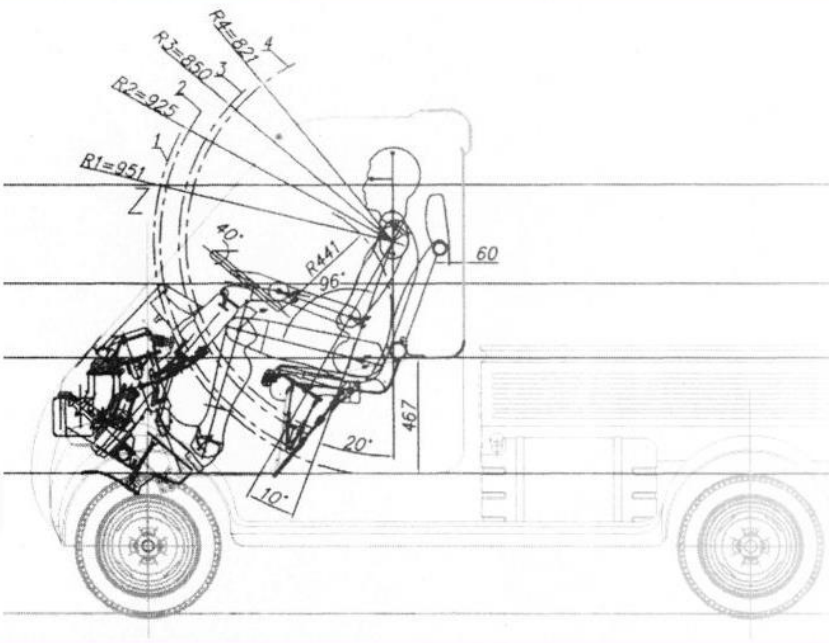

г. Омск, 2026

РАБОЧАЯ ПРОГРАММА УЧЕБНОЙ ПРАКТИКИ

УП.04.01 Учебная практика

по профессии

23.01.17 Мастер по ремонту и обслуживанию автомобилей (на базе основного общего образования)

г. Омск, 2026

Рабочая программа учебной практики разработана на основе Федерального государственного образовательного стандарта СПО (далее ФГОС СПО), примерной основной образовательной программы по профессии 23.01.17 Мастер по ремонту и обслуживанию автомобилей, основной профессиональной образовательной программы (далее ОПОП) профессии 23.01.17 Мастер по ремонту и обслуживанию автомобилей.

Организация-разработчик: бюджетное профессиональное образовательное учреждение Омской области «Омский автотранспортный колледж»

Разработчик:
Бойченко А.П., мастер п/о

Рабочая программа утверждена на заседании ЦМК «Техническое обслуживание и ремонт автомобильного транспорта. Эксплуатация транспортного электрооборудования и автоматики».
Протокол №____ от «___ » _____ 2026 года
Председатель ЦМК «Техническое обслуживание и ремонт автомобильного транспорта. Эксплуатация транспортного электрооборудования и автоматики» _____ / Жуков В.С.
подпись

© Бойченко А.П., 2026

© БПОУ ОО «Омский АТК», 2026

СОДЕРЖАНИЕ

1. ОБЩАЯ ХАРАКТЕРИСТИКА РАБОЧЕЙ ПРОГРАММЫ УЧЕБНОЙ ПРАКТИКИ	5
1.1. Цель и место учебной практики в структуре образовательной программы	5
1.2. Планируемые результаты освоения учебной практики	5
1.3. Обоснование часов учебной практики в рамках вариативной части ОПОП	8
2. СТРУКТУРА И СОДЕРЖАНИЕ УЧЕБНОЙ ПРАКТИКИ	8
2.1. Трудоемкость освоения учебной практики	8
2.2. Структура учебной практики	8
2.3 Содержание учебной практики	9
3. УСЛОВИЯ РЕАЛИЗАЦИИ ПРОГРАММЫ УЧЕБНОЙ ПРАКТИКИ	10
3.1. Материально-техническое обеспечение учебной практики	10
3.2. Учебно-методическое обеспечение	10
3.3. Общие требования к организации учебной практики	10
3.4. Кадровое обеспечение процесса учебной практики	11
4. КОНТРОЛЬ И ОЦЕНКА РЕЗУЛЬТАТОВ ОСВОЕНИЯ УЧЕБНОЙ ПРАКТИКИ	11

1. ОБЩАЯ ХАРАКТЕРИСТИКА РАБОЧЕЙ ПРОГРАММЫ УЧЕБНОЙ ПРАКТИКИ

1.1. Цель и место учебной практики в структуре образовательной программы

Рабочая программа учебной практики является частью программы подготовки квалифицированных рабочих, служащих в соответствии с ФГОС СПО по профессии 23.01.17 Мастер по ремонту и обслуживанию автомобилей и реализуется в профессиональном цикле после прохождения междисциплинарных курсов (МДК) (или параллельно с ним) в рамках профессионального модуля в соответствии с учебным планом (п. 5.1 ОПОП).

УП.04.01 Учебная практика	ПМ. 04 Выполнение работ по профессии 18466 Слесарь механосборочных работ	МДК.04.01 Слесарная обработка заготовок деталей простых машиностроительных изделий МДК.04.02 Сборка и испытание машиностроительных изделий, их узлов и механизмов

Учебная практика направлена на развитие общих (ОК) и профессиональных компетенций (ПК):

Код ОК /ПК	Наименование ОК / ПК
ОК 01	Выбирать способы решения задач профессиональной деятельности применительно к различным контекстам
ОК 02	Использовать современные средства поиска, анализа и интерпретации информации, и информационные технологии для выполнения задач профессиональной деятельности
ОК 03	Планировать и реализовывать собственное профессиональное и личностное развитие, предпринимательскую деятельность в профессиональной сфере, использовать знания по правовой и финансовой грамотности в различных жизненных ситуациях
ОК 09	Пользоваться профессиональной документацией на государственном и иностранном языках
ПК 4.1	Применять слесарные и механические методы обработки машиностроительных изделий с помощью приспособлений, режущего и измерительного инструмента в соответствии с производственными спецификациями требования-ми безопасности на рабочем месте
ПК 4.2.	Обеспечивать готовность узлов, механизмов машин и оборудования к работе путем их сборки и регулировки в соответствии с производственным заданием и требованиями охраны труда
ПК 4.3.	Выполнять подгонку, соединение, смазку и испытание узлов и механизмов машин, оборудования, агрегатов в соответствии с производственным заданием с соблюдением требований охраны труда, пожарной, промышленной и экологической безопасности

Цель учебной практики: формирование первоначальных практических профессиональных умений в рамках профессионального модуля ПМ.04 Выполнение работ по профессии 18466 Слесарь механосборочных работ, посредством работы с инструментами, оборудованием в условиях учебных мастерских/лабораторий колледжа.

1.2. Планируемые результаты освоения учебной практики

В результате прохождения учебной практики по видам деятельности, предусмотренным ФГОС СПО и запросам работодателей, обучающийся должен сформировать первоначальные умения:

Наименование вида деятельности	Практический опыт (навыки) / умения
ВД Выполнение работ по профессии 18466 Слесарь механосборочных работ	Практический опыт (навыки): - подготовки слесарных, контрольно-измерительных инструментов и приспособлений к выполнению технологической операции слесарной обработки заготовок деталей простых машиностроительных изделий с точностью размеров до 12-го квалитета; - создания с помощью 3D-сканера 3D-модели детали (в том числе, при отсутствии чертежа); - разметки заготовок деталей простых машиностроительных изделий; - резки заготовок деталей из прутка и листа ручными ножницами и ножовками; -гибки деталей из проката; - правки деталей простых машиностроительных изделий из проката; - опиливания плоских поверхностей заготовок деталей простых машиностроительных изделий с точностью размеров до 12-го квалитета и шероховатостью до Ra 6,3; - обработки цилиндрических отверстий; - нарезания резьбы; - визуального определения дефектов обработанных поверхностей деталей простых машиностроительных изделий; - контроля линейных размеров деталей простых машиностроительных изделий с точностью до 12-го квалитета - подготовки слесарно-монтажных, контрольно-измерительных инструментов и приспособлений к выполнению технологической операции сборки простых машиностроительных изделий, их узлов и механизмов; - создавать и печатать 3D-модели отдельных частей механизмов по чертежам с целью отработки последовательности сборки, проверки допусков и посадки перед работой с реальным металлом; -использовать ручные слесарные инструменты для резки проката; - сборки резьбовых соединений без контроля силы затяжки в простых машиностроительных изделиях, их узлах и механизмах; - сборки цилиндрических соединений; - сборки соединений с плоскими стыками в простых машиностроительных изделиях, их узлах и механизмах; - сборки шпоночных соединений; - сборки шлицевых соединений; - сборки клеевых соединений; - холодной клепки; - сборки подшипниковых узлов; - сборки деталей на струбцинах и в специальных приспособлениях под прихватку и сварку; - полной сборки простых машиностроительных изделий, их узлов и механизмов; - смазки простых машиностроительных изделий, их узлов и механизмов; - контроля геометрических параметров простых машиностроительных изделий, их узлов и механизмов - подготовки простых машиностроительных изделий, их деталей, узлов и механизмов к механическим испытаниям; - проведения гидравлических испытаний на стендах и прессах простых машиностроительных изделий, их деталей и узлов; - проведения пневматических испытаний простых машиностроительных

	изделий, их деталей и узлов; - проведения механических испытаний простых машиностроительных изделий, их деталей, узлов и механизмов под нагрузкой до 10 т; -устранения дефектов, обнаруженных после испытания простых машиностроительных изделий, их деталей, узлов и механизмов Умения: - читать и применять техническую документацию на простые детали с точностью размеров до 12-го квалитета; - использовать 3D-сканер для получения 3D-моделей детали; - использовать ручные и механизированные слесарные инструменты для опиливания заготовок деталей простых машиностроительных изделий; - использовать ручные слесарные инструменты для разметки заготовок деталей простых машиностроительных изделий; - использовать приспособления для гибки и правки заготовок деталей простых машиностроительных изделий; - создавать с помощью 3D-сканера цифровую модель для создания литейных форм или наплавки металла в местах износа для обеспечения точной геометрии, соответствующей оригиналу детали; - печатать на 3D принтере вспомогательные приспособления (шаблоны, кондукторы, фиксаторы), необходимые в слесарной работе; - опиливать плоские поверхности заготовок деталей простых машиностроительных изделий; - шабрить плоские поверхности заготовок деталей простых машиностроительных изделий; - сканировать изготовленные детали на 3D-сканере для сравнения с эталонной CAD-моделью для выявления отклонений в размерах; - выбирать инструменты для обработки цилиндрических отверстий; - сверлить и рассверливать отверстия на простых сверлильных станках и переносными механизированными инструментами; - использовать смазочно-охлаждающие технологические средства при сверлении и нарезании резьбы; - выявлять причины дефектов, предупреждать возможные дефекты при обработке поверхностей заготовок деталей простых машиностроительных изделий; - использовать стандартные контрольно-измерительные инструменты - читать и применять техническую документацию на простые узлы и механизмы; - использовать 3D-сканер для получения 3D-моделей детали; - использовать слесарно-монтажные инструменты для сборки резьбовых соединений; - использовать слесарно-монтажные инструменты для сборки шпоночных соединений; - использовать ручные и механизированные инструменты для холодной клепки; - использовать слесарно-монтажные инструменты для соединения деталей; - выполнять сборку подшипниковых узлов простых механизмов на подшипниках качения; - выполнять сборку подшипниковых узлов простых механизмов на подшипниках скольжения; - выполнять склеивание деталей простых машиностроительных изделий, их узлов и механизмов; - выполнять смазку простых машиностроительных изделий, их узлов и

	механизмов; - выявлять причины дефектов, предупреждать возможные дефекты при сборке простых машиностроительных изделий, их узлов и механизмов; - использовать универсальные измерительные инструменты для контроля простых машиностроительных изделий, их узлов и механизмов - читать и применять техническую документацию на простые машиностроительные изделия, их детали, узлы и механизмы; - подготавливать простые машиностроительные изделия, их детали и узлы к гидравлическим и пневматическим испытаниям; - выявлять причины дефектов, предупреждать возможные дефекты при обработке поверхностей заготовок деталей простых машиностроительных изделий; - использовать стандартные контрольно-измерительные инструменты

1.3. Обоснование часов учебной практики в рамках вариативной части ОПОП

УП	Код ПК/ дополнитель-ные (ПК, ПКц)	Практический опыт	Наименование темы практики	Объем часов	Обоснование увеличения объема практики
УП04.01	ПК 4.1 ПК 4.2 ПК 4.3	Формирование первичных умений и практических навыков по виду деятельности Выполнение работ по профессии 18466 Слесарь механосборочных работ	Тема 1.1 Тема 1.2 Тема 1.3 Тема 1.4 Тема 1.5 Тема 1.6	36	Запрос работодателя (АК Реактор, ООО Фит Омск)
Всего академических часов учебной практики в рамках вариативной части ОПОП-П – 36 часа					

2. СТРУКТУРА И СОДЕРЖАНИЕ УЧЕБНОЙ ПРАКТИКИ

2.1. Трудоемкость освоения учебной практики

Код УП	Объем, ак.ч.	Форма проведения учебной практики (концентрированно/рассредоточено)	Курс / семестр	Форма промежуточной аттестации
УП.04.01	36	концентрированно	2 курс/ 4 семестр	дифференцированный зачет
Всего УП	36	X	X	X

2.2. Структура учебной практики

Код ПК	Наименование разделов	Виды работ	Наименование тем учебной практики	Объем часов
УП.04.01 Учебная практика по ПМ.04 Выполнение работ по профессии 18466 Слесарь механосборочных работ				
ПК 4.1 ПК 4.2 ПК 4.3	**Раздел 1. Слесарная учебная практика**	Рубка, и резка металла ножовкой и механическими ножницами. Правка листового и полосового металла опиливание деталей различного профиля. Сверление сквозных и глухих отверстий вручную и на сверлильных станках Создание и печать 3D-модели отдельных	Тема 1.1.	6
			Тема 1.2.	6
			Тема 1.3.	6
			Тема 1.4.	6
			Тема 1.5.	6
			Тема 1.6.	6

		частей механизмов по чертежам с целью отработки последовательности сборки, проверки допусков и посадки перед работой с реальным металлом. Сканирование изготовленных деталей на 3D-сканере для сравнения с эталонной CAD-моделью для выявления отклонений в размерах. Подготовка внутренних и наружных поверхностей под нарезание резьбы. Нарезание резьбы плашками и метчиками Притирка, доводка деталей.		
			ВСЕГО ПО РАЗДЕЛУ	**36**

2.3. Содержание учебной практики

Наименование разделов и тем учебной практики	Содержание работ	Объем ак.ч.
УП.04.01 ПМ.04 Выполнение работ по профессии 18466 Слесарь механосборочных работ		**36**
Раздел 1. Слесарная учебная практика		**36**
Тема 1.1 Плоскостная и пространственная разметка	**Содержание**	6
	Инструктаж по охране труда и технике безопасности. Техника безопасности на рабочем месте, организация рабочего места, плоскостная и пространственная разметка. Разметка плоских заготовок по образцу и шаблонам. Пространственная разметка.	
Тема 1.2 Рубка, резка, гибка металлов	**Содержание**	6
	Рубка, и резка металла ножовкой и механическими ножницами. Гибка в приспособлениях и тисках.	
Тема 1.3 Правка металла и опиливание	**Содержание**	6
	Правка листового и полосового металла опиливание деталей различного профиля.	
Тема 1.4 Сверление, зенкерование, развертывание отверстий	**Содержание**	6
	Сверление сквозных и глухих отверстий вручную и на сверлильных станках	
Тема 1.5 Выполнение работ на 3D принтере и 3D-сканере	**Содержание**	6
	Создание и печать 3D-модели отдельных частей механизмов по чертежам с целью отработки последовательности сборки, проверки допусков и посадки перед работой с реальным металлом. Сканирование изготовленных деталей на 3D-сканере для сравнения с эталонной CAD-моделью для выявления отклонений в размерах.	
Тема 1.6 Нарезание внутренней наружной резьбы	**Содержание**	6
	Подготовка внутренних и наружных поверхностей под нарезание резьбы. Нарезание резьбы плашками и метчиками Притирка, доводка деталей. Комплексная работа. Дифференцированный зачет	
Промежуточная аттестация в форме дифференцированного зачета		

3. УСЛОВИЯ РЕАЛИЗАЦИИ ПРОГРАММЫ УЧЕБНОЙ ПРАКТИКИ

3.1. Материально-техническое обеспечение учебной практики

Учебная практика проводится в специально оборудованных помещениях (учебных кабинетах, лабораториях) колледжа:

Мастерская: «Слесарно-станочная» оснащенная в соответствии с приложением № 3 ОПОП.

3.2. Учебно-методическое обеспечение

3.2.1. Основные печатные и/или электронные издания

1. Чумаченко, Ю.Т. Слесарное дело и технические измерения (для авторемонтных специальностей): учебник/Ю.Т. Чумаченко, Г.В. Чумаченко, Н.В. Матегорин. — Москва: КноРус, 2025. — 259 с. — (для авторемонтных специальностей).— URL: https://book.ru/book/957037 (дата обращения: 02.06.2026).
2. Чумаченко, Ю.Т. Материаловедение и слесарное дело: учебник / Ю.Т. Чумаченко, Г.В. Чумаченко. - Москва: КноРус, 2026. - 293 с.- URL: https://book.ru/book/962595 (дата обращения: 02.06.2026).
3. Пехальский И.А. Устройство, техническое обслуживание и ремонт автомобилей: учебник / И.А. Пехальский, А.Ю. Измайлов, А.С. Амиров, А.П. Пехальский. — Москва: КноРус, 2024. — 308 с. — URL: https://book.ru/book/954148 (дата обращения: 02.06.2026).
4. Мычко, В.С. Слесарное дело: Учебное пособие / В.С. Мычко — Минск: РИПО, 2020. - 220 с.— URL: https://book.ru/book/954901 (дата обращения: 02.06.2026).
5. Карагодин В. И. Технологические процессы технического обслуживания и ремонта автомобилей: учебник / В. И. Карагодин. — Москва: КноРус, 2023. — 250 с. — URL: https://book.ru/book/946343 (дата обращения: 02.06.2026).

3.2.2. Интернет-ресурсы

1. Устройство и ТО автомобилей КамАЗ- 4310 [Электронный ресурс]: учеб. фильм по устройству автомобилей DVD 5. - Электрон. дан. - [б.м.]: [б.и.], [б.г.]. - 54 мин. эл. опт. диск (CD-DV)
2. Устройство современного автомобиля [Электронный ресурс]: учеб. фильм по устройству автомобилей DVD 9. - Электрон. дан. - [б.м.]: [б.и.], [б.г.]. - 73 мин. эл. опт. диск (CD-DV)
3. Техническое обслуживание автомобилей КамАЗ [Электронный ресурс]: учеб. фильм по устройству автомобилей DVD 3. - Электрон. дан. - [б.м.]: [б.и.], [б.г.]. - 79 мин. эл. опт. диск (CD-DV)

3.3. Общие требования к организации учебной практики

Учебная практика проводится в учебных кабинетах, лабораториях и мастерских.

Сроки проведения учебной практики установлены в соответствии с ОПОП по профессии 23.01.17 Мастер по ремонту и обслуживанию автомобилей.

Учебная практика реализуется в форме практической подготовки и проводится непрерывно, при условии обеспечения связи между теоретическим обучением и содержанием практики.

3.4 Кадровое обеспечение процесса учебной практики

Учебная практика проводится мастерами производственного обучения и (или) преподавателями дисциплин профессионального цикла.

4. КОНТРОЛЬ И ОЦЕНКА РЕЗУЛЬТАТОВ ОСВОЕНИЯ УЧЕБНОЙ ПРАКТИКИ

Индекс УП	Код ПК, ОК	Основные показатели оценки результата	Формы и методы контроля и оценки
УП.04.01	ПК 4.1 ПК 4.2 ПК 4.3 ОК 01, 02, 03 09	— Выбирает инструменты и приспособления для разметки, гибки, правки, рубки, резки, опиливания, нарезки резьбы, шабрения. — Выбирает правильные методы и приёмы изготовления деталей простых машиностроительных изделий — Читает и применяет техническую документацию на простые детали с точностью размеров до 12-го квалитета — Выбирает, в соответствии с технологической документацией, и подготавливает к работе слесарные, контрольно-измерительные инструменты и приспособления — Использует ручной слесарный инструмент для изготовления заготовок деталей простых машиностроительных изделий с точностью размеров до 12-го квалитета — Формулирует правила охраны труда и пожарной безопасности, промышленной, экологической и электробезопасности при выполнении слесарных и сборочных работ — Создает 3D моделей по средству 3D моделирования на сканере и принтере — Использует контрольно-измерительный инструмент для измерения линейных, угловых размеров, резьбовых поверхностей деталей простых машиностроительных изделий с точностью размеров до 13-го квалитета	-оценка выполнения практических заданий; -проверка индивидуальных заданий; -аттестационный лист; - дифференцированный зачет

ПРОГРАММА ПОДГОТОВКИКВАЛИФИЦИРОВАННЫХ РАБОЧИХ, СЛУЖИЩИХ
ПРОГРАММА ПРОИЗВОДСТВЕННОЙ ПРАКТИКИ

МИНИСТЕРСТВО ОБРАЗОВАНИЯ ОМСКОЙ ОБЛАСТИ
бюджетное профессиональное образовательное учреждение
Омской области
«ОМСКИЙ АВТОТРАНСПОРТНЫЙ КОЛЛЕДЖ»

П
.
0
4

ПРОГРАММА ПРОИЗВОДСТВЕННОЙ ПРАКТИК

Выполнение работ по профессии 18466 Слесарь механосборочных работ

ППКРС 23.01.17 ПП 04.01 – 2026

Мастер по ремонту и обслуживанию автомобилей (на базе основного общего образования)

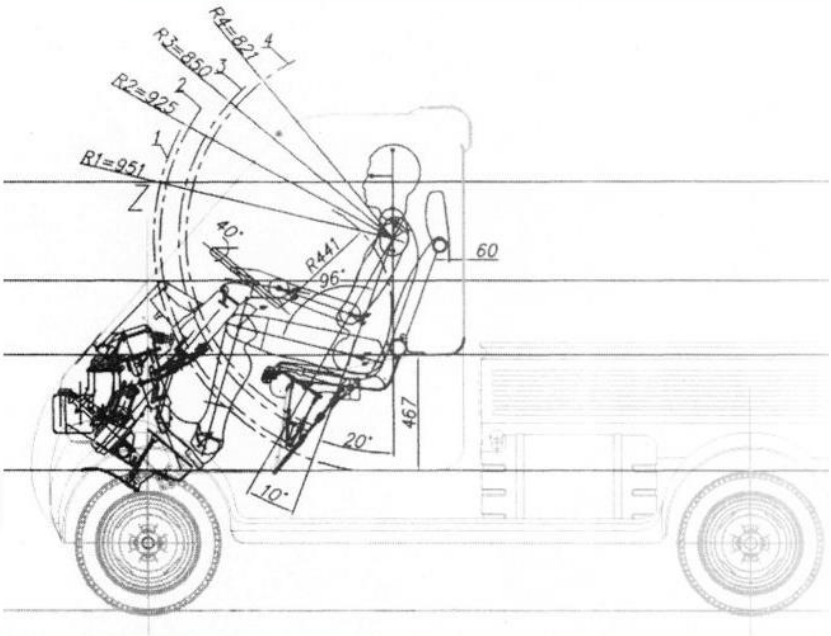

г. Омск, 2026

РАБОЧАЯ ПРОГРАММА ПРОИЗВОДСТВЕННОЙ ПРАКТИКИ

ПП.04.01 Производственная практика

по профессии
23.01.17 Мастер по ремонту и обслуживанию автомобилей
(на базе основного общего образования)

г. Омск, 2026

Рабочая программа производственной практики разработана на основе Федерального государственного образовательного стандарта СПО (далее ФГОС СПО), примерной основной образовательной программы по профессии 23.01.17 Мастер по ремонту и обслуживанию автомобилей, основной профессиональной образовательной программы (далее ОПОП) профессии 23.01.17 Мастер по ремонту и обслуживанию автомобилей.

Организация-разработчик: бюджетное профессиональное образовательное учреждение Омской области «Омский автотранспортный колледж»

Разработчики:
Макаровский К.Н., мастер п/о

Рабочая программа утверждена на заседании ЦМК «Техническое обслуживание и ремонт автомобильного транспорта. Эксплуатация транспортного электрооборудования и автоматики».
Протокол №____ от «___ » _____ 2026 года
Председатель ЦМК «Техническое обслуживание и ремонт автомобильного транспорта. Эксплуатация транспортного электрооборудования и автоматики»
_____ / Жуков В.С.
подпись

© Макаровский К.Н., 2026

© БПОУ ОО «Омский АТК», 2026

СОДЕРЖАНИЕ

1. ОБЩАЯ ХАРАКТЕРИСТИКА РАБОЧЕЙ ПРОГРАММЫ ПРОИЗВОДСТВЕННОЙ ПРАКТИКИ	5
1.1. Цель и место производственной практики в структуре образовательной программы	5
1.2. Планируемые результаты освоения производственной практики	5
1.3. Обоснование часов производственной практики в рамках вариативной части ОПОП	8
2. СТРУКТУРА И СОДЕРЖАНИЕ ПРОИЗВОДСТВЕННОЙ ПРАКТИКИ	8
2.1. Трудоемкость освоения производственной практики	8
2.2. Структура производственной практики	8
2.3 Содержание производственной практики	9
3. УСЛОВИЯ РЕАЛИЗАЦИИ ПРОГРАММЫ ПРОИЗВОДСТВЕННОЙ ПРАКТИКИ	11
3.1. Материально-техническое обеспечение производственной практики	11
3.2. Учебно-методическое обеспечение	11
3.3. Общие требования к организации производственной практики	11
3.4. Кадровое обеспечение процесса производственной практики	12
4. КОНТРОЛЬ И ОЦЕНКА РЕЗУЛЬТАТОВ ОСВОЕНИЯ ПРОИЗВОДСТВЕННОЙ ПРАКТИКИ	12

1. ОБЩАЯ ХАРАКТЕРИСТИКА РАБОЧЕЙ ПРОГРАММЫ ПРОИЗВОДСТВЕННОЙ ПРАКТИКИ

1.1. Цель и место производственной практики в структуре образовательной программы

Рабочая программа производственной практики является частью программы подготовки квалифицированных рабочих, служащих в соответствии с ФГОС СПО по профессии 23.01.17 Мастер по ремонту и обслуживанию автомобилей и реализуется в профессиональном цикле после прохождения междисциплинарных курсов (МДК) (или параллельно с ним) в рамках профессионального модуля в соответствии с учебным планом (п. 5.1 ОПОП).

ПП.04.01 Производственная практика	ПМ. 04 Выполнение работ по профессии 18466 Слесарь механосборочных работ	МДК.04.01 Слесарная обработка заготовок деталей простых машиностроительных изделий МДК.04.02 Сборка и испытание машиностроительных изделий, их узлов и механизмов УП.04.01 Учебная практика

Производственная практика направлена на развитие общих (ОК) и профессиональных компетенций (ПК):

Код ОК /ПК	Наименование ОК / ПК
ОК 01	Выбирать способы решения задач профессиональной деятельности применительно к различным контекстам
ОК 02	Использовать современные средства поиска, анализа и интерпретации информации, и информационные технологии для выполнения задач профессиональной деятельности
ОК 03	Планировать и реализовывать собственное профессиональное и личностное развитие, предпринимательскую деятельность в профессиональной сфере, использовать знания по правовой и финансовой грамотности в различных жизненных ситуациях
ОК 09	Пользоваться профессиональной документацией на государственном и иностранном языках
ПК 4.1	Применять слесарные и механические методы обработки машиностроительных изделий с помощью приспособлений, режущего и измерительного инструмента в соответствии с производственными спецификациями требования-ми безопасности на рабочем месте
ПК 4.2.	Обеспечивать готовность узлов, механизмов машин и оборудования к работе путем их сборки и регулировки в соответствии с производственным заданием и требованиями охраны труда
ПК 4.3.	Выполнять подгонку, соединение, смазку и испытание узлов и механизмов машин, оборудования, агрегатов в соответствии с производственным заданием с соблюдением требований охраны труда, пожарной, промышленной и экологической безопасности

Цель производственной практики: приобретение практического опыта в рамках профессионального модуля данной ОПОП по виду деятельности: Выполнение работ по профессии 18466 Слесарь механосборочных работ.

1.2. Планируемые результаты освоения учебной практики

В результате прохождения производственной практики по видам деятельности, предусмотренным ФГОС СПО и запросам работодателей, обучающийся должен получить практический опыт (сформировать умения):

Наименование вида деятельности	Практический опыт (навыки) / умения
ВД Выполнение работ по профессии 18466 Слесарь механосборочных работ	Практический опыт (навыки): - подготовки слесарных, контрольно-измерительных инструментов и приспособлений к выполнению технологической операции слесарной обработки заготовок деталей простых машиностроительных изделий с точностью размеров до 12-го квалитета; - создания с помощью 3D-сканера 3D-модели детали (в том числе, при отсутствии чертежа); - разметки заготовок деталей простых машиностроительных изделий; - резки заготовок деталей из прутка и листа ручными ножницами и ножовками; -гибки деталей из проката; - правки деталей простых машиностроительных изделий из проката; - опиливания плоских поверхностей заготовок деталей простых машиностроительных изделий с точностью размеров до 12-го квалитета и шероховатостью до Ra 6,3; - обработки цилиндрических отверстий; - нарезания резьбы; - визуального определения дефектов обработанных поверхностей деталей простых машиностроительных изделий; - контроля линейных размеров деталей простых машиностроительных изделий с точностью до 12-го квалитета - подготовки слесарно-монтажных, контрольно-измерительных инструментов и приспособлений к выполнению технологической операции сборки простых машиностроительных изделий, их узлов и механизмов; - создавать и печатать 3D-модели отдельных частей механизмов по чертежам с целью отработки последовательности сборки, проверки допусков и посадки перед работой с реальным металлом; -использовать ручные слесарные инструменты для резки проката; - сборки резьбовых соединений без контроля силы затяжки в простых машиностроительных изделиях, их узлах и механизмах; - сборки цилиндрических соединений; - сборки соединений с плоскими стыками в простых машиностроительных изделиях, их узлах и механизмах; - сборки шпоночных соединений; - сборки шлицевых соединений; - сборки клеевых соединений; - холодной клепки; - сборки подшипниковых узлов; - сборки деталей на струбцинах и в специальных приспособлениях под прихватку и сварку; - полной сборки простых машиностроительных изделий, их узлов и механизмов; - смазки простых машиностроительных изделий, их узлов и механизмов; - контроля геометрических параметров простых машиностроительных изделий, их узлов и механизмов - подготовки простых машиностроительных изделий, их деталей, узлов и механизмов к механическим испытаниям; - проведения гидравлических испытаний на стендах и прессах простых машиностроительных изделий, их деталей и узлов; - проведения пневматических испытаний простых машиностроительных

	изделий, их деталей и узлов; - проведения механических испытаний простых машиностроительных изделий, их деталей, узлов и механизмов под нагрузкой до 10 т; -устранения дефектов, обнаруженных после испытания простых машиностроительных изделий, их деталей, узлов и механизмов Умения: - читать и применять техническую документацию на простые детали с точностью размеров до 12-го квалитета; - использовать 3D-сканер для получения 3D-моделей детали; - использовать ручные и механизированные слесарные инструменты для опиливания заготовок деталей простых машиностроительных изделий; - использовать ручные слесарные инструменты для разметки заготовок деталей простых машиностроительных изделий; - использовать приспособления для гибки и правки заготовок деталей простых машиностроительных изделий; - создавать с помощью 3D-сканера цифровую модель для создания литейных форм или наплавки металла в местах износа для обеспечения точной геометрии, соответствующей оригиналу детали; - печатать на 3D принтере вспомогательные приспособления (шаблоны, кондукторы, фиксаторы), необходимые в слесарной работе; - опиливать плоские поверхности заготовок деталей простых машиностроительных изделий; - шабрить плоские поверхности заготовок деталей простых машиностроительных изделий; - сканировать изготовленные детали на 3D-сканере для сравнения с эталонной CAD-моделью для выявления отклонений в размерах; - выбирать инструменты для обработки цилиндрических отверстий; - сверлить и рассверливать отверстия на простых сверлильных станках и переносными механизированными инструментами; - использовать смазочно-охлаждающие технологические средства при сверлении и нарезании резьбы; - выявлять причины дефектов, предупреждать возможные дефекты при обработке поверхностей заготовок деталей простых машиностроительных изделий; - использовать стандартные контрольно-измерительные инструменты - читать и применять техническую документацию на простые узлы и механизмы; - использовать 3D-сканер для получения 3D-моделей детали; - использовать слесарно-монтажные инструменты для сборки резьбовых соединений; - использовать слесарно-монтажные инструменты для сборки шпоночных соединений; - использовать ручные и механизированные инструменты для холодной клепки; - использовать слесарно-монтажные инструменты для соединения деталей; - выполнять сборку подшипниковых узлов простых механизмов на подшипниках качения; - выполнять сборку подшипниковых узлов простых механизмов на подшипниках скольжения; - выполнять склеивание деталей простых машиностроительных изделий, их узлов и механизмов; - выполнять смазку простых машиностроительных изделий, их узлов и

	механизмов; - выявлять причины дефектов, предупреждать возможные дефекты при сборке простых машиностроительных изделий, их узлов и механизмов; - использовать универсальные измерительные инструменты для контроля простых машиностроительных изделий, их узлов и механизмов - читать и применять техническую документацию на простые машиностроительные изделия, их детали, узлы и механизмы; - подготавливать простые машиностроительные изделия, их детали и узлы к гидравлическим и пневматическим испытаниям; - выявлять причины дефектов, предупреждать возможные дефекты при обработке поверхностей заготовок деталей простых машиностроительных изделий; - использовать стандартные контрольно-измерительные инструменты

1.3. Обоснование часов производственной практики в рамках вариативной части ОПОП

Код ПП	Код ПК/ дополнитель-ные (ПК, ПКц)	Практический опыт	Наименов ание темы практики	Объем часов ПП	Обоснование увеличения объема практики
ПП.04.01	ПК 4.1 ПК 4.2 ПК 4.3	Формирование первичных умений и практических навыков по виду деятельности Выполнение работ по профессии 18466 Слесарь механосборочных работ	Тема 1.1 Тема 1.2 Тема 2.1 Тема 2.2 Тема 3.1 Тема 3.2	36	Запрос работодателя (АК Реактор, ООО Фит Омск)
Объем производственной практики в рамках вариативной части ОПОП – **36 часа**					

2. СТРУКТУРА И СОДЕРЖАНИЕ ПРОИЗВОДСТВЕННОЙ ПРАКТИКИ

2.1. Трудоемкость освоения производственной практики

Код ПП	Объем, ак.ч.	Форма проведения учебной практики (концентрированно/рассредоточено)	Курс / семестр	Форма промежуточной аттестации
ПП.04.01	36	концентрированно	2 курс/ 4 семестр	дифференцированный зачет
Всего ПП	36	X	X	X

2.2. Структура производственной практики

Код ПК	Наименование разделов	Виды работ	Наименование тем производственной практики	Объем часов
ПП.04.01 Производственная практика				
ПК 4.1 ПК 4.2 ПК 4.3	**Раздел 1. Технология механосборочных работ**	Разметка плоскостная Рубка металла Правка листового металла Правка полосового и круглого металла Гибка металла.	Тема 1.1	6
			Тема 1.2	6
			ВСЕГО ПО РАЗДЕЛУ	12
ПК 4.1	**Раздел 2.**	Сверление на сверлильном станке,	Тема 2.1	6

ПК 4.2 ПК 4.3	**Механическая обработка**	Зенкерование на сверлильном станке Развертывание отверстий на сверлильном станке Изготовление узлов средней сложности.	Тема 2.2	6
			ВСЕГО ПО РАЗДЕЛУ	12
ПК 4.1 ПК 4.2 ПК 4.3	**Раздел 3 Технологиче-кий процесс сборки узлов и конструкций различной сложности**	Обнаружение дефектов при сборочных работах Установление причин дефектов Разработка мер по предупреждению и устранению. Выполнение механосборочных работ самостоятельно под наблюдением наставника производственного обучения. Систематизация и обработка материалов	Тема 3.1	6
			Тема 3.2	4
				2
			ВСЕГО ПО РАЗДЕЛУ	12

2.3. Содержание производственной практики

Наименование разделов и тем производственной практики	Содержание работ	Объем, ак.ч.
ПП.04.01 ПМ.04 Выполнение работ по профессии 18466 Слесарь механосборочных работ		
Раздел 1. Технология механосборочных работ		**12**
Тема 1.1 Технология ручной и механизированной рубки, правки и гибки различных металлов	**Содержание**	6
	Организация рабочего места, техника безопасности. Вырубание прямого и радиусного паза с применением ручного и механизированного инструмента. Возможные дефекты при рубке и меры их предупреждения. Правка и гибка металла. Назначение и применение правки. Правила и способы правки листового, полосового и круглого металла, и труб. Инструмент и приспособления, применяемые при правке. Возможные дефекты при правке и меры их предупреждения. Назначение и применение гибки. Правила и способы гибки листового, полосового и круглого металла, а также труб под различными углами и по радиусу. Оборудование, инструмент и приспособления для гибки труб, металлов и других, их назначение и устройство. Возможные дефекты при гибке и меры их предупреждения.	
Тема 1.2 Технология обработки металлов: опиливание, распиливание и подготовка деталей	**Содержание**	6
	Организация рабочего места, техника безопасности. Опиливание металла. Его назначение и применение. Правила обращения с напильниками и их хранение. Приемы опиливания различных поверхностей деталей. Распиливание прямолинейных и фасонных пройм и отверстий с подгонкой по шаблонам и вкладышам. Методы опиливания, распиливания и припасовки (партиями, пакетами). Опиловочные станки и приспособления, их назначение. Устройство и правила работы на них. Виды брака при опиливании, его причины и меры предупреждения.	
Раздел 2. Механическая обработка		**12**
Тема 2.1 Сверление и	**Содержание**	6

зенкерование отверстий	Сверлильный станок, его основные части, механизм, их назначение, органы управления. Кинематическая схема станка. Настройка станка на различные режимы. Установка, закрепление, снятие режущего инструмента. Установка и закрепление деталей. Сверление по кондуктору и по разметке. Сверление под развертывание. Выбор сверл. Охлаждение и смазка при сверлении. Причины поломки сверл. Ручной и механизированный инструмент для сверления, ее конструкция и прием работы им. Брак при сверлении и меры его предупреждения. Зенкеры, их конструкция и работа ими. Охлаждение и смазка при зенкеровании. Брак при зенкеровании и меры его предупреждения. Зенкерование отверстий.	
Тема 2.2 Ручное и механическое развертывание отверстий. Нарезание резьбы	**Содержание**	6
	Развертывание и случаи его применения. Способы развертывания цилиндрических и конических отверстий. Развертки, их разновидности, конструкция, способы закрепления. Припуски на развертывание. Развертывание вручную и на станке. Брак при развертывании и меры его предупреждения. Резьба, ее назначение и элементы. Профили резьбы. Система резьб. Инструмент для нарезания наружных резьб, его конструкция. Приемы нарезания наружных резьб. Инструмент для нарезания внутренних резьб, его конструкция. Приемы нарезания резьбы в отверстиях различных видов. Возможные дефекты при нарезании резьб различных типов и меры их предупреждения.	
Раздел 3. Технологический процесс сборки узлов и конструкций различной сложности		**12**
Тема 3.1 Технология слесарно-сборочных работ	**Содержание**	6
	Сборка резьбовых соединений. Причины дефектов при сборке резьбовых соединений и меры их предупреждения. Механизация сборки резьбовых соединений Сборка шпоночных соединений. Контроль точности посадки шпонок. Соединение при помощи клиньев. Возможные дефекты при сборке клиновых соединений, меры их предупреждения.	
Тема 3.2 Технологический процесс сборки конструкций	**Содержание**	4
	Методы проверки качества выполнения сборки. Организация рабочего места и техника безопасности. Общая сборка, регулировка и испытание механизмов и машин. Общее понятие о сборке машин. Виды сборки и их характеристика. Влияние типа производства на характер и организацию сборочных работ. Организация и условия приемки механизмов и машин отделом технического контроля. Регулировка и испытание механизмов и машин.	
Дифференцирован-ный зачет	**Содержание**	2
	Систематизация и обработка материалов. Оформление дневника практики с указанием дат, видов работ и количества часов. Подготовка презентации (или устного сообщения) для защиты. Защита отчета перед руководителем практики от колледжа (ответы на вопросы, демонстрация сформированных умений).	
Промежуточная аттестация в форме дифференцированного зачета		
Итого		**36**

3. УСЛОВИЯ РЕАЛИЗАЦИИ ПРОГРАММЫ ПРОИЗВОДСТВЕННОЙ ПРАКТИКИ

3.1. Материально-техническое обеспечение производственной практики

Производственная практика проводится в организациях, направление деятельности которых соответствует профилю подготовки обучающихся.

База прохождения производственной практики должна быть укомплектована оборудованием и техническими средствами, позволяющими выполнять виды работ, предусмотренные программной производственной практики. База практики обеспечивает безопасные условия труда для обучающихся (проведение инструктажей, наличие средств индивидуальной защиты при необходимости).

При определении мест производственной практики (по профилю специальности) для лиц с ограниченными возможностями здоровья учитываются рекомендации медико-социальной экспертизы, отраженные в индивидуальной программе реабилитации, относительно рекомендованных условий и видов труда.

3.2. Учебно-методическое обеспечение

1. Чумаченко, Ю.Т. Слесарное дело и технические измерения (для авторемонтных специальностей): учебник/Ю.Т. Чумаченко, Г.В. Чумаченко, Н.В. Матегорин. — Москва: КноРус, 2025. — 259 с. — (для авторемонтных специальностей).— URL: https://book.ru/book/957037 (дата обращения: 02.06.2026).
2. Чумаченко, Ю.Т. Материаловедение и слесарное дело: учебник / Ю.Т. Чумаченко, Г.В. Чумаченко. - Москва: КноРус, 2026. - 293 с.- URL: https://book.ru/book/962595 (дата обращения: 02.06.2026).
3. Пехальский И.А. Устройство, техническое обслуживание и ремонт автомобилей: учебник / И.А. Пехальский, А.Ю. Измайлов, А.С. Амиров, А.П. Пехальский. — Москва: КноРус, 2024. — 308 с. — URL: https://book.ru/book/954148 (дата обращения: 02.06.2026).
4. Мычко, В.С. Слесарное дело: Учебное пособие / В.С. Мычко — Минск: РИПО, 2020. - 220 с.— URL: https://book.ru/book/954901 (дата обращения: 02.06.2026).
5. Карагодин В. И. Технологические процессы технического обслуживания и ремонта автомобилей: учебник / В. И. Карагодин. — Москва: КноРус, 2023. — 250 с. — URL: https://book.ru/book/946343 (дата обращения: 02.06.2026).

3.3. Общие требования к организации производственной практики

Производственная практика проводится в профильных организациях на основе договоров, заключаемых между БПОУ ОО «Омский автотранспортный колледж» и профильными организациями.

В период прохождения производственной практики, обучающиеся могут зачисляться на вакантные должности, если работа соответствует профилю специальности.

Сроки проведения производственной практики установлены в соответствии с ОПОП по профессии 23.01.17 Мастер по ремонту и обслуживанию автомобилей

Производственная практика реализуется в форме практической подготовки и проводится концентрированно (непрерывно) по окончании теоретического обучения и учебной практики.

3.4 Кадровое обеспечение процесса производственной практики

Организацию и руководство производственной практикой осуществляют руководители практики от образовательной организации и от профильной организации.

4. КОНТРОЛЬ И ОЦЕНКА РЕЗУЛЬТАТОВ ОСВОЕНИЯ ПРОИЗВОДСТВЕННОЙ ПРАКТИКИ

Индекс УП	Код ПК, ОК	Основные показатели оценки результата	Формы и методы контроля и оценки
ПП.04.01	ПК 4.1 ПК 4.2 ПК 4.3 ОК 01, 02, 03, 09	- Выбирает инструменты и приспособления для разметки, гибки, правки, рубки, резки, опиливания, нарезки резьбы, шабрения. - Выбирает правильные методы и приёмы изготовления деталей простых машиностроительных изделий - Читает и применяет техническую документацию на простые детали с точностью размеров до 12-го квалитета - Использует ручной слесарный инструмент для изготовления заготовок деталей простых машиностроительных изделий с точностью размеров до 12-го квалитета - Формулирует правила охраны труда и пожарной безопасности, промышленной, экологической и электробезопасности при выполнении слесарных и сборочных работ - Осуществляет сборку резьбовых соединений без контроля силы затяжки в простых машиностроительных изделиях, их узлах и механизмах; - Подготавливает слесарно-монтажных, контрольно-измерительных инструментов и приспособлений к выполнению технологической операции сборки простых машиностроительных изделий, их узлов и механизмов; - Выполняет сборку соединений с плоскими стыками в простых машиностроительных изделиях, их узлах и механизмах.	-оценка выполнения практических заданий; -проверка индивидуальных заданий; - аттестационный лист; -дифференцированный зачет